Улаанбаатар хот, Баянгол дүүрэг, Дундгол-3, Буян холдинг байр
Утас 89114077

Зургийн шифр: ДС-23/01
ТГ шифр:

ТӨВ АЙМАГ , СЭРГЭЛЭН СУМ ЭРДЭНЭ-УУЛ 4-Р БАГ

50-Н ОРТОЙ ДОТУУР БАЙР

Ус хангамж ариутгах татуурга хэсэг-УХАТ
/Ажлын зураг/

БОЛОВСРУУЛСАН:

Инженер /М.Мөнх-Учрал/

Улаанбаатар
2023 он

БАЙРШЛЫН СХЕМ

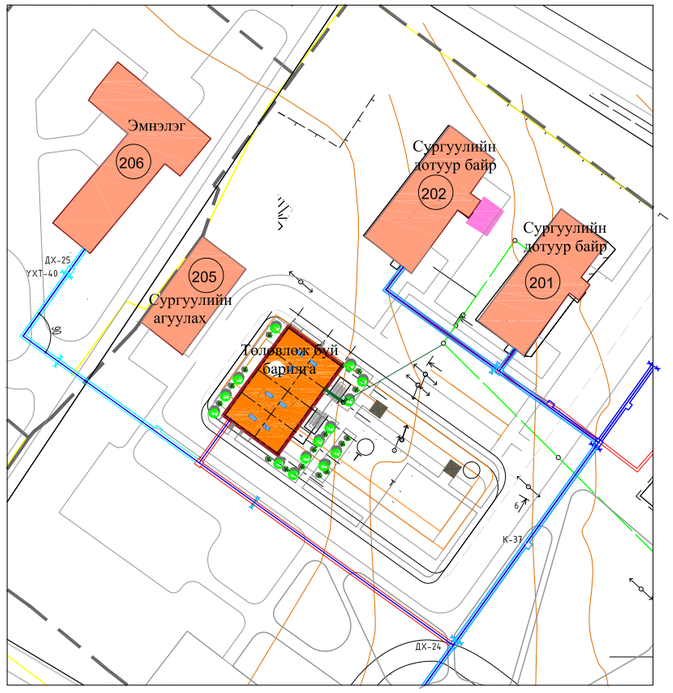

ЗУРГИЙН БҮРДЭЛ

Д/Д	ХУУДАСНЫ МАРК	ЗУРГИЙН НЭР	ТАЙЛБАР
1	УХАТ-1	БАЙРШЛЫН СХЕМ, ТАЙЛБАР БИЧИГ, ЗУРГИЙН БҮРДЭЛ,	
2	УХАТ-2	МАТЕРИАЛЫН ТҮҮВЭР	
3	УХАТ-3	УС ХАНГАМЖ АРИУТГАХ ТАТУУРГЫН ШУГАМЫН БАЙГУУЛАЛТ	
4	УХАТ-4	УС ХАНГАМЖЫН ШУГАМЫН ТОЙМ	
5	УХАТ-5	ЦЭВЭР УСНЫ ДАГУУГИЙН ЗҮСЭЛТ	
6	УХАТ-6	ДУЛААНЫ ХУДАГ-24 БАЙГУУЛАЛТ, ОГТЛОЛ	
7	УХАТ-7	ДУЛААНЫ ХУДАГ-24' БАЙГУУЛАЛТ, ОГТЛОЛ, СУВГИЙН ОГТЛОЛ 17, 18	
8	УХАТ-8	БОХИР УСНЫ ДАГУУГИЙН ЗҮСЭЛТ, СУВГИЙН ОГТЛОЛ	
9	УХАТ-9	БОХИР УСНЫ ХУДГИЙН БАЙГУУЛАЛТ, ОГТЛОЛ, ХУДГИЙН МАТЕРИАЛЫН ТҮҮВЭР	

ТАЙЛБАР БИЧИГ

Зургийн үндэслэл

Төв аймаг Сэргэлэн сум Усан хангамж, ариутгах татуургын ажлын зургийг дараах даалгаварын дагуу хийж гүйцэтгэв. Үүнд:

1. Төв аймаг Сэргэлэн сумын хэсэгчилсэн ерөнхий төлөвлөгөө.
2. "Ариутгах татуургын гадна сүлжээ да байгууламж" БНбД 40-01-14
3. "Гадна ус хангамж, ариутгах татуургын сүлжээ, түүний барилга байгууламж "БНбД 40-02-16

Усан хангамж:

Ус хангамжыг ДХ-24 ДХ-25 дахь шугамыг өргөтгөж шинээр худаг хийж огтолгоо авч төлөвлөж буй барилгаруу холбоно. Сумын төв магистрал шугам нь цэвэр ус, халаалтын болон хэрэгцээний өгөх буцах 5н хос шугамаар тэжээгдэнэ.

Ариутгах татуурга:

Барилгаас гаргалгаа худагт 5.0м зайд ф110мм-ийн хуванцар хоолойгоор БУХ-1а худагт гаргаж БУХ-1а-аас одоо байгаа БУХ-3 хүртэл ф150мм-ийн хуванцар хоолойгоор зурагт заасны дагуу налуугаар угсарч одоо байгаа цомхон цэвэрлэх байгууламжид нийлүүлэгдэнэ. БУХ1а-БУХ3 холбогдохдоо авто зам талбайтай огтолцож байгаа да огдолцож буй шугамын хэсэгт ган бүрхэвчээр хамгаална. Бохир усны худагт төмөр шат хийж, шатыг худагтай сайтар бэхэлнэ. Хур борооны үед сувагт ус оруулахгүй байхаар ажлыг гүйцэтгэх шаардлагатай.

Угсралтын ажлийг гүйцэтгэх үед тавигдах шаардлага:

1. Техник аюулгүйн болон газар шорооны ажил гүйцэтгэх БНбД -ыг чанд мөрдөх.
2. Угсралтын үед хоолойн налуу, хөрснөөс хоолойн дээд тал хүртэл суух гүн, бусад инженерийн шугам сүлжээтэй огтолцон зөрөх гүн, төвшинг анхааралтай тогтоож, шалгах, шаардлагатай. Шугам угсрах талбайд инженерийн шугам сүлжээтэй огтолцож байгаа газарт газар шорооны ажлыг гараар гүйцэтгэх хэрэгтэй.
3. Хоолойн дулаалгыг технологийн дагуу дулаалж өгнө.

Хөдөлмөр хамгалал, аюулгүй ажиллагаа:

"Барилгын үйлдвэрлэлийн хөдөлмөрийн аюулгүй ажиллагааны дүрэм" I хэсэг Ерөнхий шаардлага, БНбД 12-04-06, "Барилгын үйлдвэрлэлийн хөдөлмөрийн аюулгүй ажиллагааны дүрэм" II хэсэг Техникийн аюулгүй ажиллагааны дүрэм, БД12-106-14 "Ажлын байрны зааварчилгаа өгөх аргачилсан зөвлөмж ", БД12-101-05 "Барилга угсралтын ажилд мөрдөх хөдөлмөр хамгааллын үлгэрчилсэн заавар" зэрэг норм дүрэм, галын аюулгүй ажиллагааг баримтлан ажиллахыг зөвлөмж болгож байна

"ДОСЕЙ"ХХК	ТӨВ АЙМАГ, СЭРГЭЛЭН СУМ ЭРДЭНЭ-УУЛ 4-БАГ 50-Н ОРТОЙ ДОТУУР БАЙР				
	ЗУРГИЙН БҮРДЭЛ, ТАЙЛБАР БИЧИГ				
	Инженер	Э.Энхцэцэг	Е.Г.Шифр: ДС-23/01	Масштаб: М1:100	Огноо: 2023-05
	Гүйцэтгэсэн	М.Мөнх-Учрал	Т.Г.Шифр:	Зургийн дугаар: УХАТ-01	Хуудас: ЦБУ-5
	Шалгасан	Э.Энхцэцэг			

A3

МАТЕРИАЛЫН ТҮҮВЭР

Д/Д	Тэмдэглэгээ	Материалын түүвэр	Тоо ширхэг	Жин	Тайлбар
Хэрэгцээний халуун хүйтэн усан хангамж					
1	ГОСТ-3262-75	Цайрдсан ган хоолой ф25	13.0	-	у/м
2	ГОСТ-3262-75	Цайрдсан ган хоолой ф32	85.0	-	у/м
3	ГОСТ-3262-75	Цайрдсан ган хоолой ф45	72.0	-	у/м
4	ГОСТ-3262-75	Цайрдсан ган хоолой ф57	13.0	-	у/м
5	ГОСТ-3262-75	Цайрдсан ган хоолой ф65	72.0	-	у/м
6	ГОСТ-3262-75	Бөмбөлөгөн хаалт ф20	1	-	Ш
7	ГОСТ-3262-75	Бөмбөлөгөн хаалт ф25	1	-	Ш
8	ГОСТ-3262-75	Бөмбөлөгөн хаалт ф32	2	-	Ш
9	ГОСТ-3262-75	Бөмбөлөгөн хаалт ф45	1	-	Ш
10	ГОСТ-3262-75	Бөмбөлөгөн хаалт ф65	1	-	Ш
11	ГОСТ-3262-75	Ган отвод ф20	3	-	Ш
12	ГОСТ-3262-75	Ган отвод ф25	3	-	Ш
13	ГОСТ-3262-75	Ган отвод ф32	4	-	Ш
14	ГОСТ-3262-75	Ган отвод ф45	1	-	Ш
15	ГОСТ-3262-75	Ган отвод ф65	1	-	Ш
16	ГОСТ-3262-75	Шилжвэр ф65>ф57	1	-	Ш
17	ГОСТ-3262-75	Шилжвэр ф45>ф32	1	-	Ш
18	ГОСТ-3262-75	Шилжвэр ф32>ф25	1	-	Ш
19	ГОСТ-3262-75	Үүлэх хаалт ф25	6	-	Ш
20	Пенополиуритан	Хоолойн дулаалга ф25	13.0	-	у/м
21	Пенополиуритан	Хоолойн дулаалга ф32	85.0	-	у/м
22	Пенополиуритан	Хоолойн дулаалга ф45	72.0	-	у/м
23	Пенополиуритан	Хоолойн дулаалга ф57	13.0	-	у/м
24	Пенополиуритан	Хоолойн дулаалга ф65	72.0	-	у/м

Д/Д	Тэмдэглэгээ	Материалын түүвэр	Тоо ширхэг	Жин	Тайлбар
Ариутгах татуурга					
1	PVC	Хуванцар хоолой Ф100	5.0	-	у/м
2	PVC	Хуванцар хоолой Ф150	30.0	-	у/м
3	ГОСТ 3262-75	Ган хоолой Ф300	5.0	-	у/м
4	Пенополиуритан	Хоолойн дулаалга ф100	5.0	-	у/м
5	Пенополиуритан	Хоолойн дулаалга ф150	30.0	-	у/м
6	Төмөр бетон худаг	Бохир усны худаг Ф1000	1	-	Ком

Ye шат	АЖЛЫН ЗУРАГ	
"ДОСЕЙ"ХХК	Баянгол дүүрэг, 3-р хороо, Дунд гол-35, Буян холдинг байр Улаанбаатар хот, Монгол улс	
Инженер		Э.Энхцэцэг
Гүйцэтгэсэн		М.Мөнх-Учрал
Шалгасан		Э.Энхцэцэг
ТӨВ АЙМАГ, СЭРГЭЛЭН СУМ ЭРДЭНЭ-УУЛ 4-БАГ 50-Н ОРТОЙ ДОТУУР БАЙР		
МАТЕРИАЛЫН ТҮҮВЭР		
Масштаб М1:100	Зургийн дугаар УХАТ-02	Бүх хуудас 09
ЕГ Шифр ДС-23/01	ТГ Шифр	Огноо 2023.05

A3

УС ХАНГАМЖ АРИУТГАХ ТАТУУРГЫН ШУГАМЫН БАЙГУУЛАЛТ

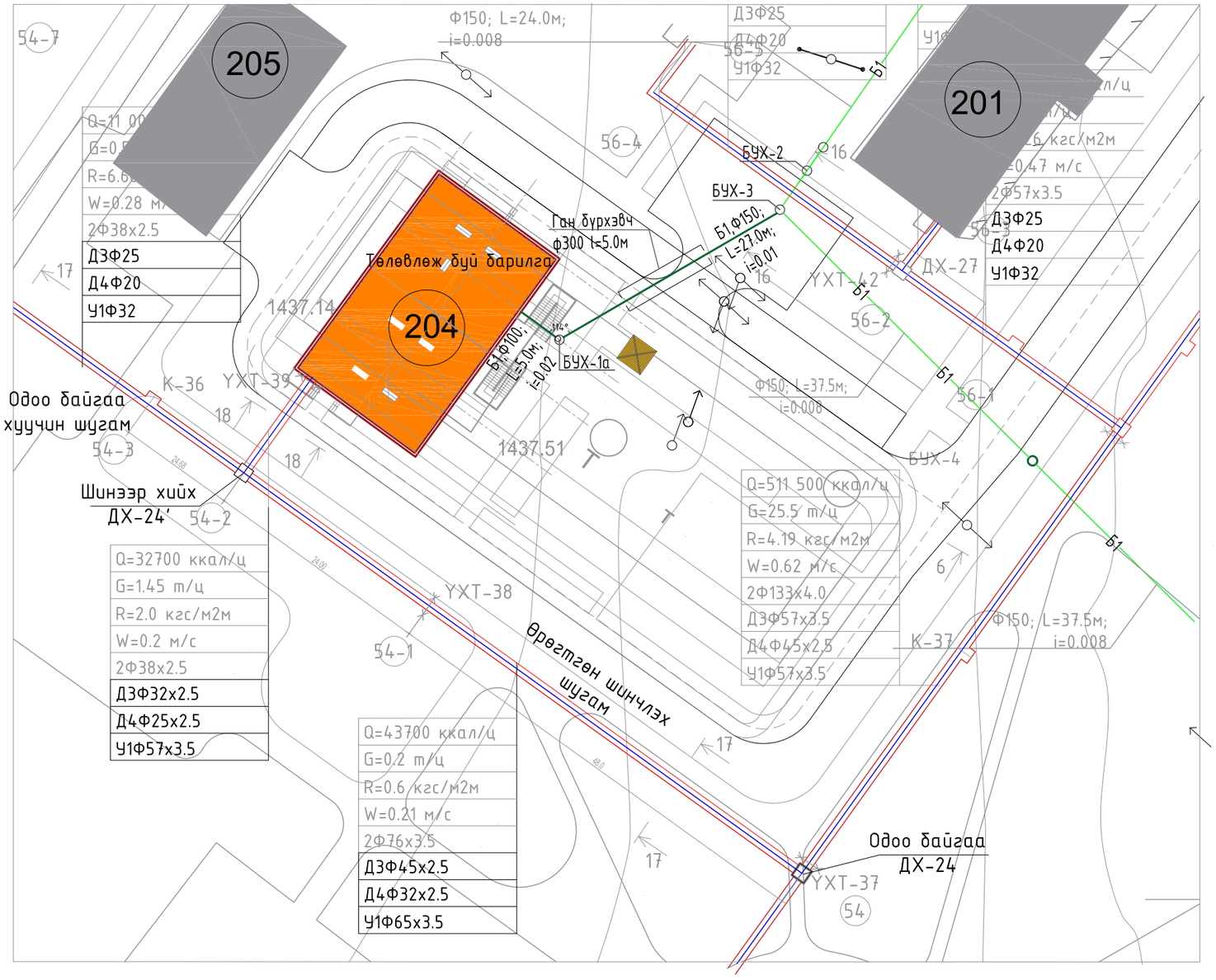

Д/д	Барилга байгууламжийн нэр
СУРГУУЛЬ, ЦЭЦЭРЛЭГ, ЭМНЭЛГИЙН ХЭСЭГ	
201	Сургуулийн дотуур байр
202	Сургуулийн дотуур байр
203	Сургуулийн агуулах
204	Төлөвлөж буй барилга
205	Сургуулийн агуулах
206	Эмнэлэг

ТАНИХ ТЭМДЭГ:

- Одоо байгаа барилга байгуулам
- Одоо байгаа хуучин дулааны суваг, дулааны худаг
- БУХ-1а — Шинээр хийх бохир усны шугам, худаг
- Засвар шинэчлэл хийхээр төлөвлөж буй дулааны суваг
- Б1 — Одоо байгаа хуучин бохир усны шугам

Ye шат	АЖЛЫН ЗУРАГ	
"ДОСЕЙ"ХХК	Баянгол дүүрэг, 3-р хороо, Дунд гол-35, Буян холдинг байр Улаанбаатар хот, Монгол улс	
Инженер		Э.Энхцэцэг
Гүйцэтгэсэн		М.Мөнх-Учрал
Шалгасан		Э.Энхцэцэг
ТӨВ АЙМАГ, СЭРГЭЛЭН СУМ ЭРДЭНЭ-УУЛ 4-БАГ 50-Н ОРТОЙ ДОТУУР БАЙР		
УС ХАНГАМЖ АРИУТГАХ ТАТУУРГЫН ШУГАМЫН БАЙГУУЛАЛТ		
Масштаб М1:100	Зургийн дугаар УХАТ-03	Бүх хуудас 09
ЕГ Шифр ДС-23/01	ТГ Шифр	Огноо 2023.05

A3

УС ХАНГАМЖЫН ШУГАМЫН ТОЙМ

Д/д	Барилга байгууламжийн нэр
СУРГУУЛЬ, ЦЭЦЭРЛЭГ, ЭМНЭЛГИЙН ХЭСЭГ	
201	Төлөвлөж буй барилга

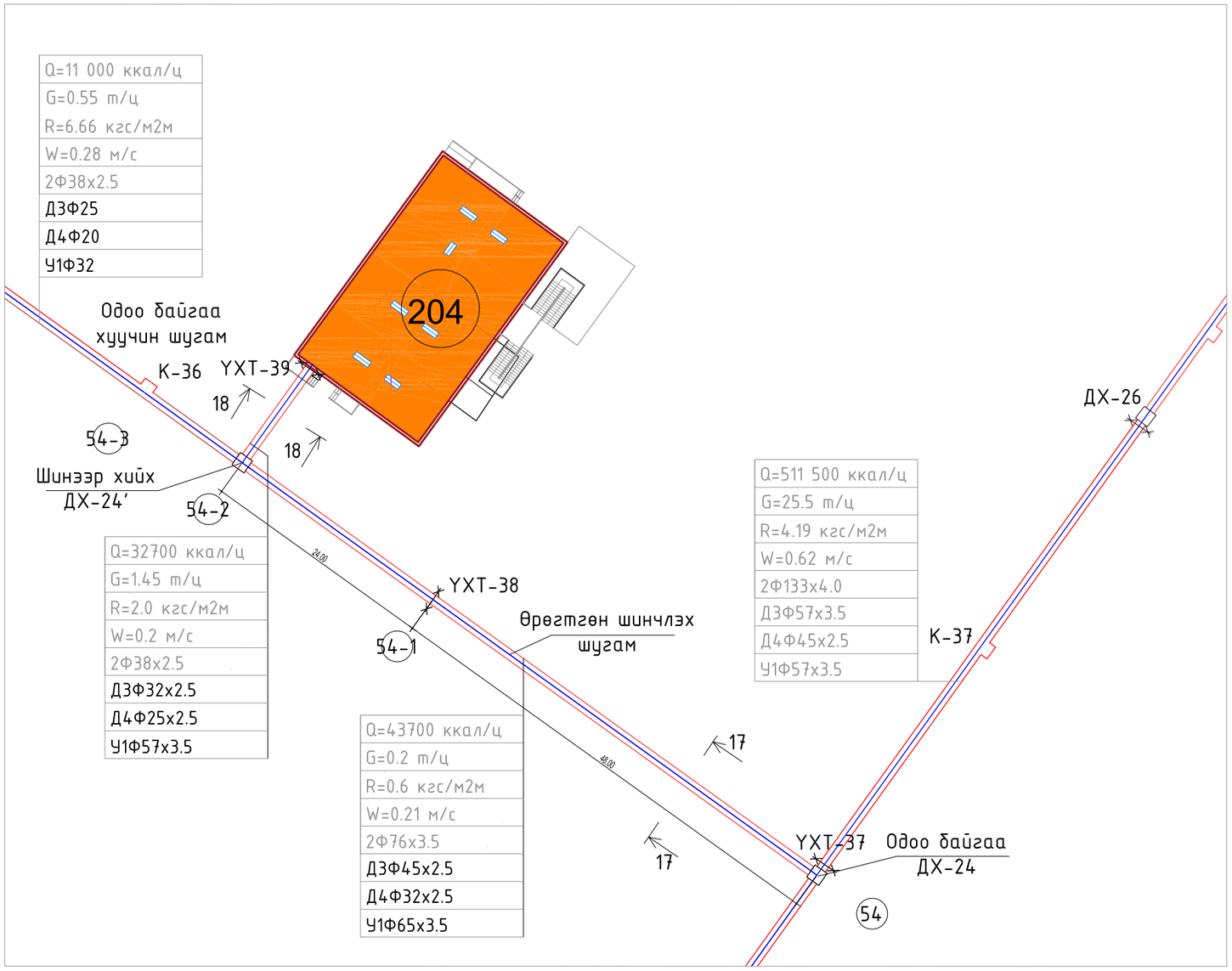

Ye шат	АЖЛЫН ЗУРАГ	
"ДОСЕЙ"ХХК	Баянгол дүүрэг, 3-р хороо, Дунд гол-35, Буян холдинг байр Улаанбаатар хот, Монгол улс	
Инженер		Э.Энхцэцэг
Гүйцэтгэсэн		М.Мөнх-Учрал
Шалгасан		Э.Энхцэцэг

ТӨВ АЙМАГ, СЭРГЭЛЭН СУМ ЭРДЭНЭ-УУЛ 4-БАГ
50-Н ОРТОЙ ДОТУУР БАЙР

УС ХАНГАМЖЫН ШУГАМЫН ТОЙМ

Масштаб	Зургийн дугаар	Бүх хуудас
М1:100	УХАТ-04	09
ЕГ Шифр	ТГ Шифр	Огноо
ДС-23/01		2023.05

A3

УС ХАНГАМЖЫН ШУГАМЫН ДАГУУГИЙН ЗҮСЭЛТ

Босоо М1:100
Хэвтээ М1:500

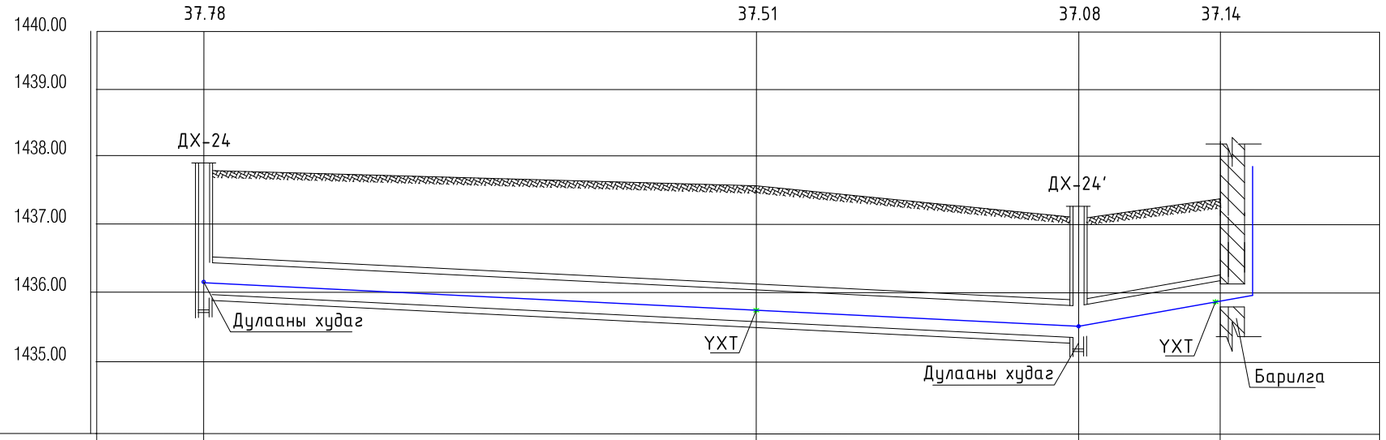

Төслийн газрын түвшин	37.78	37.51	37.08	37.14
Одоо байгаа газрын түвшин	37.78	37.51	37.08	37.14
Сувгийн таг суулгах түвшин	36.50	36.12	35.92	36.18
Сувгийн шал суулгах түвшин	35.92	35.54	35.34	35.60
Урт/м/ / хэвгий	48.0	i=0.008 24.0	i=0.008	i=0.02 13.0
сувгийн хэмжээ Нийт урт /м/.	1200x580h			
Сувгийн байгуулалт	ДХ-24	ҮХТ	ДХ-24'	ҮХТ Барилга
	54	54-1	54-2	54-2'

Ye шат	АЖЛЫН ЗУРАГ	
"ДОСЕЙ"ХХК	Баянгол дүүрэг, 3-р хороо, Дунд гол-35, Буян холдинг байр Улаанбаатар хот, Монгол улс	
Инженер		Э.Энхцэцэг
Гүйцэтгэсэн		М.Мөнх-Учрал
Шалгасан		Э.Энхцэцэг
ТӨВ АЙМАГ, СЭРГЭЛЭН СУМ ЭРДЭНЭ-УУЛ 4-БАГ 50-Н ОРТОЙ ДОТУУР БАЙР		
УС ХАНГАМЖЫН ШУГАМЫН ДАГУУГИЙН ЗҮСЭЛТ		
Масштаб М1:100	Зургийн дугаар ҮХАТ-05	Бүх хуудас 09
ЕГ Шифр ДС-23/01	ТГ Шифр	Огноо 2023.05

A3

ДУЛААНЫ ХУДАГ-24-ИЙН
БАЙГУУЛАЛТ, ОГТЛОЛ

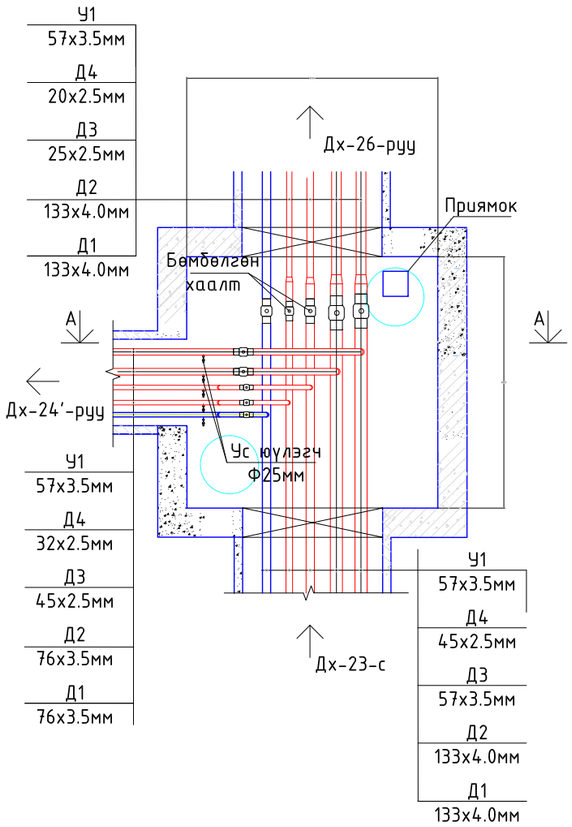

ДУЛААНЫ ХУДАГ-24-ИЙН
ОГТЛОЛ А-А

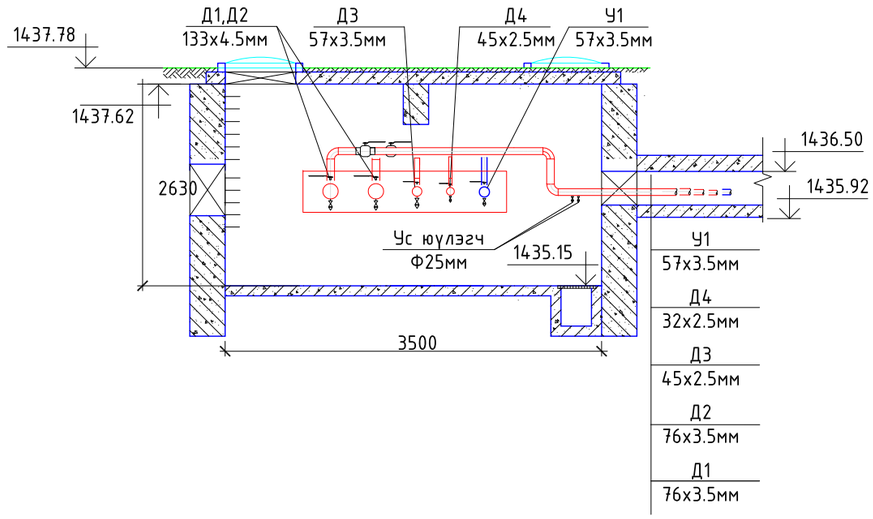

Үе шат	АЖЛЫН ЗУРАГ	
"ДОСЕЙ"ХХК	Баянгол дүүрэг, 3-р хороо, Дунд гол-35, Буян холдинг байр Улаанбаатар хот, Монгол улс	
Инженер		Э.Энхцэцэг
Гүйцэтгэсэн		М.Мөнх-Учрал
Шалгасан		Э.Энхцэцэг
ТӨВ АЙМАГ, СЭРГЭЛЭН СУМ ЭРДЭНЭ-УУЛ 4-БАГ 50-Н ОРТОЙ ДОТУУР БАЙР		
ДУЛААНЫ ХУДАГ-24 БАЙГУУЛАЛТ, ОГТЛОЛ		
Масштаб М1:100	Зургийн дугаар УХАТ-06	Бүх хуудас 09
ЕГ Шифр ДС-23/01	ТГ Шифр	Огноо 2023.05

A3

ДУЛААНЫ ХУДАГ-24'-ИЙН БАЙГУУЛАЛТ, ОГТЛОЛ

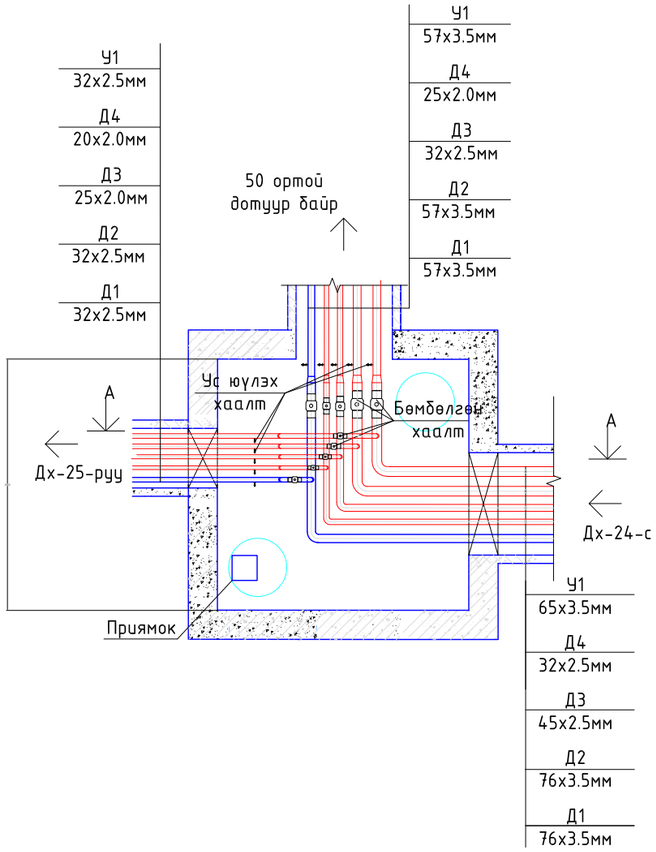

ДУЛААНЫ ХУДАГ-24'-ИЙН ОГТЛОЛ А-А

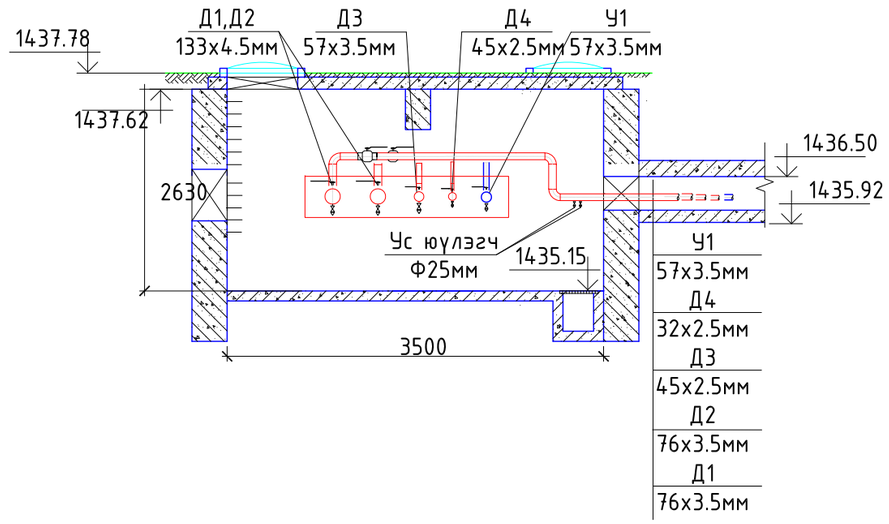

Сувгийн огтлол 17-17

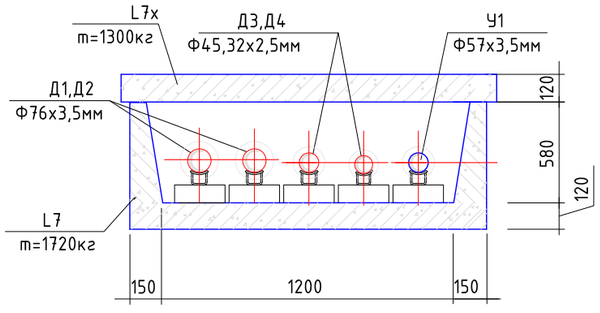

Сувгийн огтлол 18-18

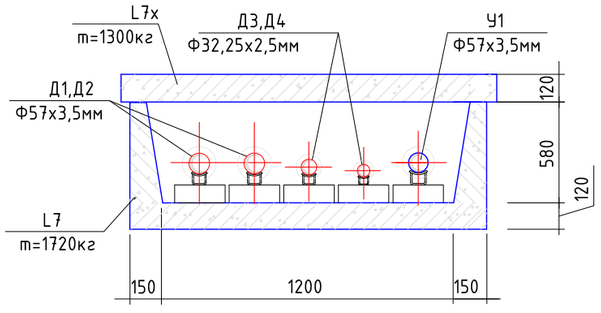

Ye шат	АЖЛЫН ЗУРАГ	
"ДОСЕЙ"ХХК	Баянгол дүүрэг, 3-р хороо, Дунд гол-35, Буян холдинг байр Улаанбаатар хот, Монгол улс	
Инженер		Э.Энхцэцэг
Гүйцэтгэсэн		М.Мөнх-Учрал
Шалгасан		Э.Энхцэцэг
ТӨВ АЙМАГ, СЭРГЭЛЭН СУМ ЭРДЭНЭ-УУЛ 4-БАГ 50-Н ОРТОЙ ДОТУУР БАЙР		
ДУЛААНЫ ХУДАГ-24' БАЙГУУЛАЛТ, ОГТЛОЛ СУВГИЙН ОГТЛОЛ 17, 18		
Масштаб М1:100	Зургийн дугаар УХАТ-07	Бух хуудас 09
ЕГ Шифр ДС-23/01	ТГ Шифр	Огноо 2023.05

A3

БОХИР УСНЫ ДАГУУГИЙН ЗҮСЭЛТ, СУВГИЙН ОГТЛОЛ

Масштаб
босоо М1:100
хэвтээ М1:2000

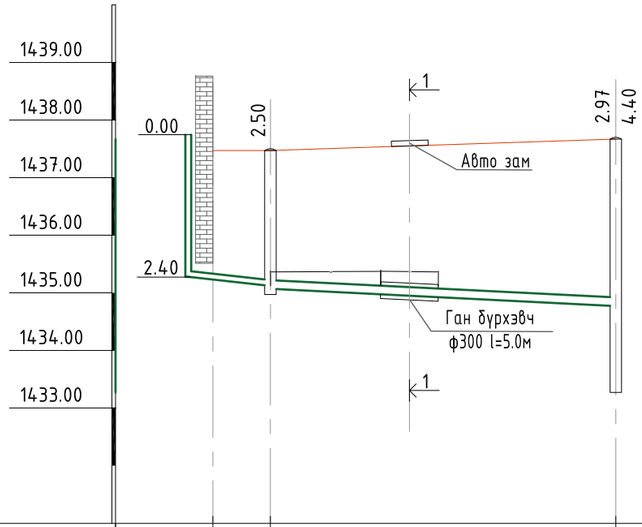

Хоолойн ховилын тэмдэгт	1435.07	1434.97	1434.70
Газрын хөрсний төслийн тэмдэгт	1437.47	1437.47	1437.67
Газрын хөрсний одоогийн тэмдэгт	1437.47	1437.47	1437.67
Хоолойн материал дулаалгын төрөл	ф100	KG-Трубы PVC SN8 ф150	
Буурь			
Урт, м / Налуу	5.0 / 0.02	27.0 / 0.01	
Хоорондын зай, мм			
Онцлог цэг, худаг эргэлтийн дугаар	50 ортой дотуур байр	БУХ-1а	БУХ-3

Ган бурхэвч ф300 l=5.0м

СУВГИЙН ОГТЛОЛ 1-1

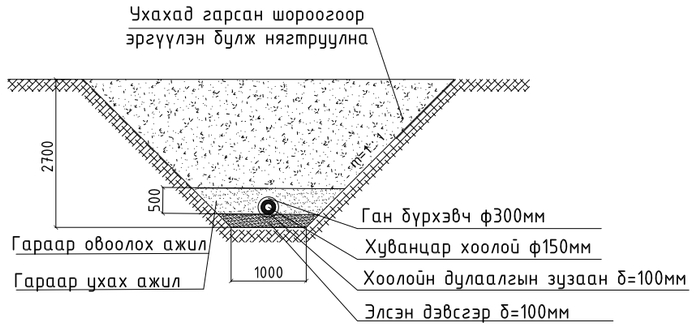

Тайлбар

1. Механизмаар зураг зааснаас 20 см дутуу ухаж овоолох.
2. Зураг заасан түвшин хүртэл гараар ухаж тэгшлэх.
3. Элсэн дэвсгэр δ=100мм үе хийх.
4. Гадна бохир усны хуванцар хоолой угсрах.
5. Бохир усны яндан хоолойг эрдэс хөвөнгөөр ороож дулаалах.
6. Дулаалгын гадуур шилэн даавуугаар ороож скочдох.
7. Шугамыг дald ортол хөрсөөр эргүүлж гараар булах.
8. Шуудууг механизмаар түрж булж, нягтруулах.

Үе шат	АЖЛЫН ЗУРАГ	
"ДОСЕЙ"ХХК	Баянгол дүүрэг, 3-р хороо, Дунд гол-35, Буян холдинг байр Улаанбаатар хот, Монгол улс	
Инженер		Э.Энхцэцэг
Гүйцэтгэсэн		М.Мөнх-Учрал
Шалгасан		Э.Энхцэцэг
ТӨВ АЙМАГ, СЭРГЭЛЭН СУМ ЭРДЭНЭ-УУЛ 4-БАГ 50-Н ОРТОЙ ДОТУУР БАЙР		
БОХИР УСНЫ ДАГУУГИЙН ЗҮСЭЛТ, СУВГИЙН ОГТЛОЛ		
Масштаб М1:100	Зургийн дугаар УХАТ-08	Бүх хуудас 09
ЕГ Шифр ДС-23/01	ТГ Шифр	Огноо 2023.05

A3

БУХ-1а ОГТЛОЛ

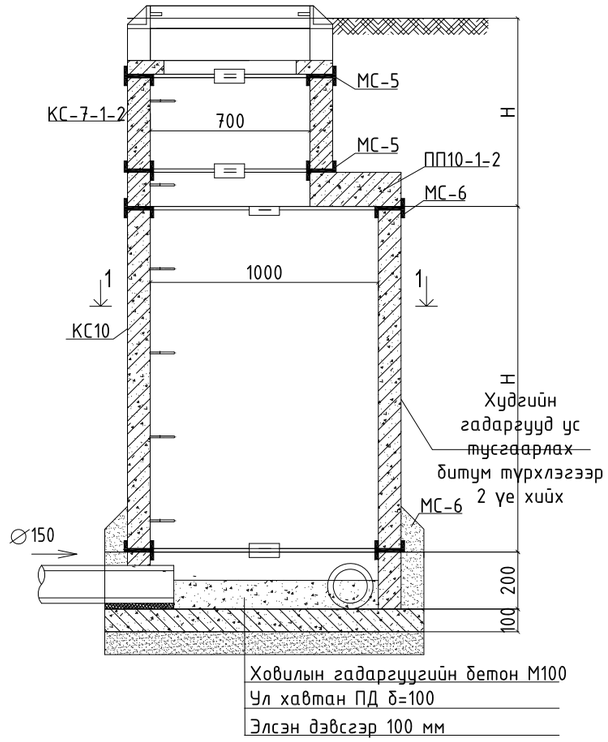

Худгийн дугаар		Нэг маягийн зурагийн дугаар	Худгийн бүрэн өндөр мм	Худгийн диаметр	Ховилын тоймын дугаар	Ёроолын хавтангийн дугаар	Ховилын гүн	Худгийн ажлын өндөр	Худгийн хавтангийн зузаан	Хүзүүвчийн өндөр	Модон таг	Люкны таг	Ул хавтан		Барилгын хийцүүд												Шатны гишгүүрын тоо	Ховилын бетоны зэзлхүүн	Чигжээс бетоны зэзлхүүн	Угсармал төмөр бетоны зэзлхүүн	Ус тусгаарлагчийн зэзлхүүн
															Угсармал төмөр бетон эдлэлүүд								Бэхэлгээний детиалууд								
															Ажлын хэсэг				Хүнхавтан	Хүзүүвч ф700			7 балл								
													ПД-10-1-1	ПД-15-1-1	КС-15-1-1	КС-15-2-1	КС-10-1-1	КС-10-2-1	ПП-10-1-2	КО-7-1-1	КС-7-1-1	КС-7-2-1	Чигжээс бетоны өндөр М200	МС-1	МС-2	МС-5	МС-6					
1	2	3	4	5	6	7	8	9	10	11	12	13	14	15	16	17	18	19	20	21	22	23	24	25	26	27	28	29	30	31	32	33
Бохир усны худаг																																
БУХ-1	I	22'	2500	1000	-	100	200	1500	150	900	1	-	1	-	-	-	1	1	1	1	1		190	4	4	8	8	7	-	0.06	0.75	8.37

БУХ-1а БАЙГУУЛАЛТ

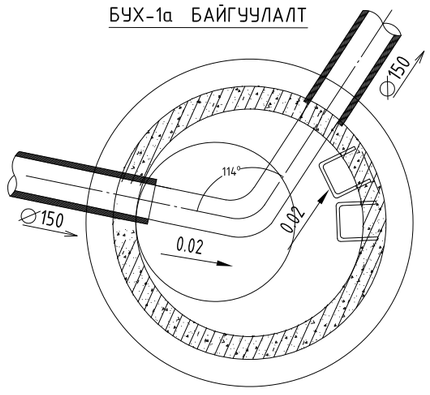

Үе шат	АЖЛЫН ЗУРАГ	
"ДОСЕЙ"ХХК	Баянгол дүүрэг, 3-р хороо, Дунд гол-35, Буян холдинг байр Улаанбаатар хот, Монгол улс	
Инженер		Э.Энхцэцэг
Гүйцэтгэсэн		М.Мөнх-Учрал
Шалгасан		Э.Энхцэцэг
ТӨВ АЙМАГ, СЭРГЭЛЭН СУМ ЭРДЭНЭ-УУЛ 4-БАГ 50-Н ОРТОЙ ДОТУУР БАЙР		
БОХИР УСНЫ ХУДГИЙН БАЙГУУЛАЛТ, ОГТЛОЛ ХУДГИЙН МАТЕРИАЛЫН ТҮҮВЭР		
Масштаб М1:100	Зургийн дугаар УХАТ-09	Бүх хуудас 09
ЕГ Шифр ДС-23/01	ТГ Шифр	Огноо 2023.05

A3