TUGSTUSUL
"төгс төсөл"
ХХК

Байршил:Мөнгөн морьт сум, булаг 3-р баг

Төв аймаг, Мөнгөн морьт сум, булаг 3-р баг
Наадмын талбай

/ажлын зураг/

Захиалагч: Төв аймаг Мөнгөн Морьт сумын
засаг дарга . . . . . .Б.Батчимэг
Тамгын газрын дарга . . . . . Ж.Эрдэнэцэг

Захирал . . . . . Э.Довчин
Архитектор . . . . . Я.Далайхишиг
Инженер . . . . . Я.Далайхишиг

Улаанбаатар хот 2023 он

Д/д	Зургийн нэр	Хуудасны	
		Марк	Тоо
1.	Ерөнхий төлөвлөгөө	ЕТ	1
2.	Барилга архитектур	БА	1
3.	Барилга бүтээц	ББ	1

БА марктай ажлын зургийн жагсаалт

Д/д	Нэр	Марк
1.	Нүүр хуудас	-
2.	Зургийн жагсаалт,тайлбар бичиг	БА-1
3.	Ерөнхий төлөвлөгөө М1:500,байршлын схем	ЕТ-1
4.	Байгуулалт, Технологийн байгуулалт, Огтлол.	БА-2
5.	Урд тал, ар тал, Хажуу тал, Хажуу тал	БА-3
6.	Хаалганы овор хэмжээ	БА-4

Ажлын даалгавар

1. Төв асар өөрчлөх, засварлах
   - Одоо байгаа дээвэр, нүүрний тоосгон хашлага тавцанг буулгах
   - Метал тулгуур, рамтай, сэндвичень дээвэр шинээр хийх
   - Шалыг өндөрсгөн 20х20 шатлалтайгаар бетон цутган шинээр хийх
   - Гадна хаалга метал хаалгаар солих
   - Тоосгон ханыг өндөрсгөн өрөх, будаг эсвэл эмиульсээр будах
2. Уран сайханчдын асар / үзелийн / өөрчлөн засварлах
   - Тоосгон хана будах / будаг, эмиульс/ вакум цонх хийх
   - Дээврийг буулгах шинээр сэндвичээр хийх
   - Дотор тасалгаа гаргаж өрлөгөн хана өрөх
   - Дотор модон хаалга хийх-1 ширхэг
   - Гадна хаалгыг метал хийцийн хаалгаар солих
3. Тугны ишэнд 3 шатлалтай өрлөгөн суурь хийх
   - Рольк, шариг солих, ишийг будах
4. Одоо байгаа хашааг шинээр хийх, саравчтай давхцах хэсгийг буулгах, 50м хашааг 1,5м өндөртэй болгон метал хийцээр хийж будна.
5. Хашааны авто хаалгы буулгах, шинээр өөрчлөн хийх, хашааны явган хаалгыг буулгах, шинээр өөрчлөх хийх
6. Үзэгчдийн модон сандалыг шинэчлэн будах, эвдэрч хэмхэрснийг засварлах
7. Үзэгчдийн модон асаруудыг шинэчлэн будах 4 ширхэг асар
8. Үзэгчдийн метал рамтай сэндвичень дээвэртэй асарууд шинээр хийх том 10м х 3,7м тоо 2 ширхэг,
   жижиг 5м х3,7м тоо 8 ширхэг асар
9. Морь барианы асарыг шинэчлэж, засварлах, хашлага шат, тугны суурь металаар хийх, будах
10. Морь барианы үзэгчдийн хашлага засварлах, далий шон тэгшлэх, 100м уртасгах, шонгуудыг будах, дутуу торосыг залгах, бэхлэх, бүдүүн олсоор хашлага хийх, олс торосыг гүйлгэх сэнж гагнах
11. Айрагдсан морьдын хашаа барих
12. Морь шүдэлгээний шонгуудыг будах

БАЙГУУЛАЛТ М1:1000 ОГТЛОЛ./1-1/,/1-6/М1:100

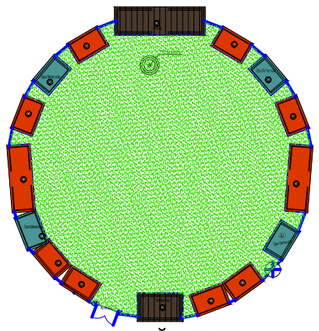

ЕРӨНХИЙ ХЭСЭГ: Төв аймгийн Мөнгөн морьт сумын булаг 3-р багийн нутагт байрлах наадмын талбайг Сумын Засаг даргын 2023 оны шийдвийн дагуу Мөнгөн морьт сумын нутаг дэвсгэрт баригдана.

Төв аймгийн Мөнгөн морьт суманд баригдах наадмын талбайн энэхүү барилга нь тус сумын засаг дарга, тамгийн газрын захиалгаар сумын ерөнхий төлөвлөгөөний дагуу газар олголт, техникийн нөхцөл нь шийдэгдэж,эскиз зураг нь техникийн болон мэргэжлийн хурлаар хэлэлцэгдсний дараа ажлын зураг төсөв зохиогдсон барилга бөгөөд план дээрээ 13,8х3,7 м хэмжээтэй 51,06 м2 ашигтай талбай,50 хүний суудалтай, сэндвичэн дээвэртэй барилга юм.

Байгаль цаг уурын үндсэн өгөгдлүүд нь:

- Газар хөдлөлтийн 7 балл
- Гадна агаарын тооцооны температур нь -39 : +39градус
- Цасны ачаа 50 кг/м²
- Салхины ачаалал 35 кг/м²
- Барилгын ангилал III
- Галын ангилалын категор B
- Галд тэсвэрлэлтийн II
- Эдэлгээний зэрэг III

Хөрсний геологийн бүтэц,даацын үзүүлэлтийг барилга бүтээцийн зурагт үзнэ.

Архитектур төлөвлөлт :

Төв асарын барилга нь хавтгайдаа 13.8 х 3.7 м хэмжээтэй 1 давхар тоосгон ханатай барилга бөгөөд давхрын өндөр 3.0 м байна.Нийт хүмүүс,үйлчүүлэгчдийн орох,гарах хөдөлгөөн, галын аюулгүйн шаардлагаар хөдөлгөөний 2 талд жигд хувиарлагдсан жижиг хаалгануудыг төлөвлөсөн.

ХАНА: Гадна ханыг 240мм тоосгон ханаар өрсөн ,2 талдаа шавардлагатай улаан тоосгоор хийнэ.

Дээвэр : Метал карказан рам дээр сендвичэн хавтангаар тухайн угсралтын стандартын дагууу угсарч гүйцэтгэнэ.

ХААЛГА: Хаалга, хаалтыг зурагт үзүүлсэн схемын дагуу тусгай захиалгаар нэр хүндтэй барилгын материалын үйлдвэрт захиалж мөрдөж буй стандартын дагуу металл рамтай хийж,галд тэсвэртэй будгаар 2 дахин будна .

ГАДНА ЗАСАЛ: Барилгын гадна талд цагаан цайвар өнгийн сендвич хавтангын өөрийн өнгийг сонгон хэрэглэх ба цоколын ханыг гүн цэнхэр өнгийн хиймэл хавтангаар өнгөлж,довжоо, пандусны хашлагыг шаргал чулуун хавтангаар өнгөлнө.Харин нэгэн төрлийн архитектурын елемент карнизны хэсгийг газар дээр нь банз,дээврийн гөлмөн төмрөөр ур гарган гүйцэтгэж гадна өнгөлгөөнд тохирох ухаа хүрэн өнгөөр будна.

ДОТОР ЗАСАЛ: Тоосгон ханын гадаргууг сайжруулсан шавардлагаар шавардаж өнгөлгөө хийсний дараа шаргал өнгийн эмульсээр 2 дахин будна.Металл хийц эдэлхүүний гадаруугг ус,чийг зэврэлтээс хамгаалах зориулалтын цайвар хөх өнгийн будгаар 2 дахин будна. хаалганы дотор талыг цагаан өнгийн будгаар 2 дахин будаж. ханын 2.0 м хүртэлх түвшинд цагаан юмуу бусад гэрэлтэй өнгийн зориулалтын хавтан нааж гоёно.

Техник эдийн засгийн үзүүлэлт

Д/д	Нэр	Хэмжих нэгж	Үзүүлэлт
1.	Давхрын тоо	ширх.	1
2.	Хүчин чадал:суудал	м²	48.75
3.	Барилгажилтын талбай	м²	46.62
4.	Ашигтай талбай	м²	46.62
5.	Ажлын талбай	м²	978.00
6.	Барилгын эзэлхүүн	м³	7074.30
7.	коэф.К1.S.аж/S.аш	-	0.79
8.	коэф.К2.S.V/S.аш	-	5.70

TUGSTUSUL	Төв аймаг, Мөнгөн морьт сум, булаг 3-р баг Наадмын талбай				БА-1		
	Захирал	Э,Довчин		Зургийн жагсаат,тайлбар бичиг	Масштаб : М1:100		
	Архитектор	Я.Далайхишиг			үе шат	хуудас	бүх хуудас
	Гүйцэтгэсэн	Я.Далайхишиг		ЕГ шифр: А-02/23(1)	А3	1	3
"төгс төсөл" ХХК	Шалгасан	Э,Довчин		ТГ шифр:	2023.04.15		

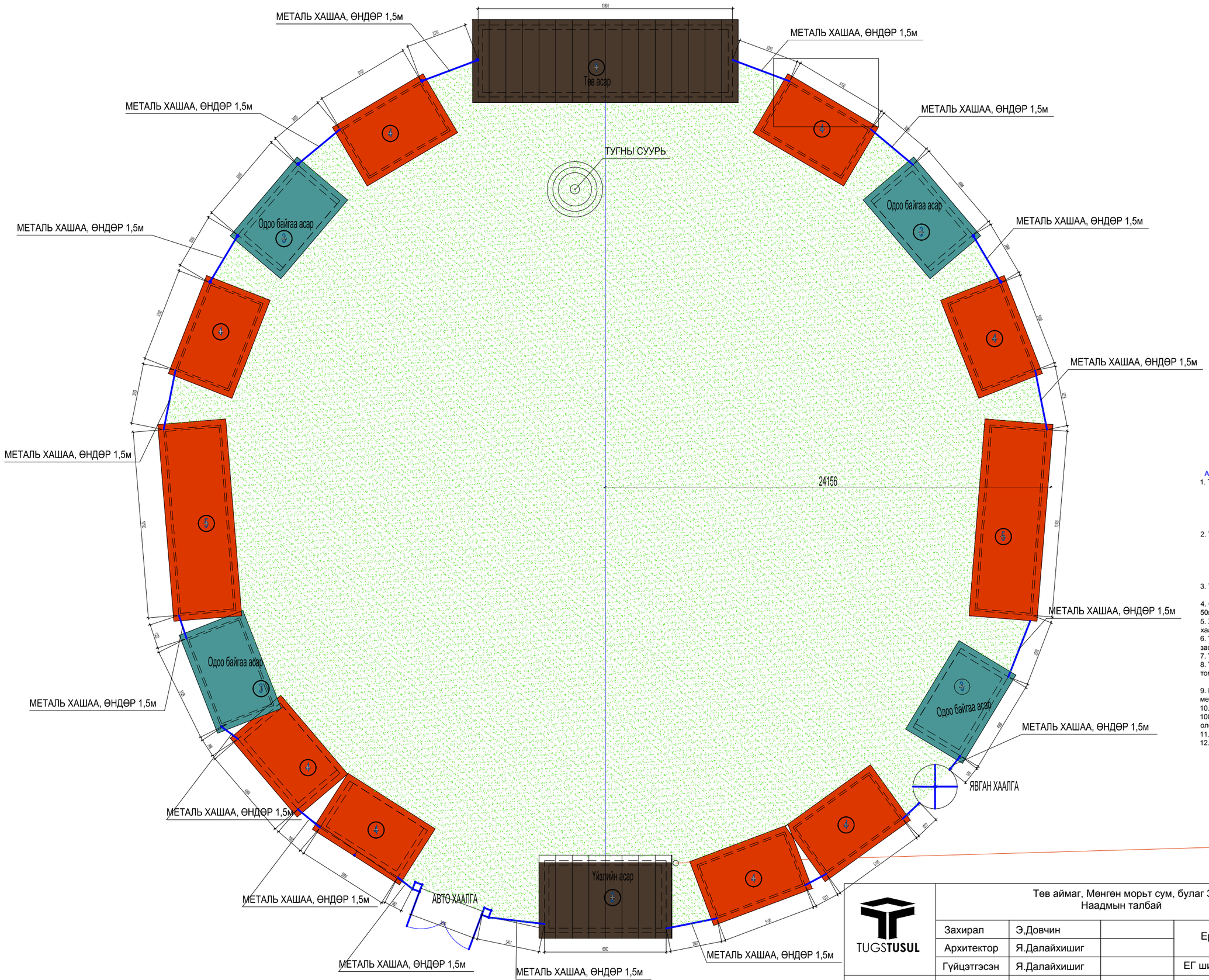

ТОДОРХОЙЛОЛТ

Д/Д	ӨРӨӨНИЙ НЭР	ТАЛБАЙ м2	ШАЛ	ДЭЭВЭР	РАМ
			ТӨРӨЛ	ТӨРӨЛ	ТӨРӨЛ
1.	ТӨВ АСАР	68.4	БЕТОН	Сендвич	Металь
2.	ТӨВ ҮЙЗЭЛ	32.4	БЕТОН	Сендвич	Металь
3.	МОДОН АСАР	20.16	ШОРООО	Төмөр	Модон
3.	МОДОН АСАР	20.16	ШОРООО	Төмөр	Модон
3.	МОДОН АСАР	20.16	ШОРООО	Төмөр	Модон
3.	МОДОН АСАР	20.16	ШОРООО	Төмөр	Модон
4.	МЕТАЛЬ РАМТАЙ АСАР	21.00	ШОРООО	Сендвич	Металь
4.	МЕТАЛЬ РАМТАЙ АСАР	21.00	ШОРООО	Сендвич	Металь
4.	МЕТАЛЬ РАМТАЙ АСАР	21.00	ШОРООО	Сендвич	Металь
4.	МЕТАЛЬ РАМТАЙ АСАР	21.00	ШОРООО	Сендвич	Металь
4.	МЕТАЛЬ РАМТАЙ АСАР	21.00	ШОРООО	Сендвич	Металь
4.	МЕТАЛЬ РАМТАЙ АСАР	21.00	ШОРООО	Сендвич	Металь
4.	МЕТАЛЬ РАМТАЙ АСАР	21.00	ШОРООО	Сендвич	Металь
4.	МЕТАЛЬ РАМТАЙ АСАР	21.00	ШОРООО	Сендвич	Металь
5.	МЕТАЛЬ РАМТАЙ АСАР	39.5	ШОРООО	Сендвич	Металь
5.	МЕТАЛЬ РАМТАЙ АСАР	39.5	ШОРООО	Сендвич	Металь
	Нийт	428.44			

ТОДОРХОЙЛОЛТ

Д/Д	ХАШАА НЭР	ТАЛБАЙН УРТ м
1.	МЕТАЛЬ ХАШАА, ӨНДӨР 1.5м	50

Ажлын даалгавар

1. Төв асар өөрчлөх, засварлах
   - Одоо байгаа дээвэр, нүүрний тоосгон хашлага тавцанг буулгах
   - Метал тулгуур, рамтай, сэндвичень дээвэр шинээр хийх
   - Шалыг өндөрсгөн 20х20 шатлалтайгаар бетон цутган шинээр хийх
   - Гадна хаалга метал хаалгаар солих
   - Тоосгон ханыг өндөрсгөн өрөх, будаг эсвэл эмиульсээр будах
2. Уран сайханчдын асар / үзелийн / өөрчлөн засварлах
   - Тоосгон хана будах / будаг, эмиульс/ вакум цонх хийх
   - Дээврийг буулгах шинээр сэндвичээр хийх
   - Дотор тасалгаа гаргаж өрлөгөн хана өрөх
   - Дотор модон хаалга хийх-1 ширхэг
   - Гадна хаалгыг метал хийцийн хаалгаар солих
3. Тугны ишэнд 3 шатлалтай өрлөгөн суурь хийх
   - Рольк, шариг солих, ишийг будах
4. Одоо байгаа хашааг шинээр хийх, саравчтай давхцах хэсгийг буулгах, 50м хашааг 1,5м өндөртэй болгон метал хийцээр хийж будна.
5. Хашааны авто хаалгы буулгах, шинээр өөрчлөн хийх, хашааны явган хаалгыг буулгах, шинээр өөрчлөх хийх
6. Үзэгчдийн модон сандалыг шинэчлэн будах, эвдэрч хэмхэрснийг засварлах
7. Үзэгчдийн модон асаруудыг шинэчлэн будах 4 ширхэг асар
8. Үзэгчдийн метал рамтай сэндвичень дээвэртэй асаруудыг шинээр хийх том 10м х 3,7м тоо 2 ширхэг,
   жижиг 5м х3,7м тоо 8 ширхэг асар
9. Морь барианы асарыг шинэчлэж, засварлах, хашлага шат, тугны суурь металаар хийх, будах
10. Морь барианы үзэгчдийн хашлага засварлах, далий шон тэгшлэх, 100м уртасгах, шонгуудыг будах, дутуу торосыг залгах, бэхлэх, будуун олсоор хашлага хийх, олс торосыг гүйлгэх сэнж гагнах
11. Айрагдсан морьдын хашаа барих
12. Морь шудэлгээний шонгуудыг будах

TUGSTUSUL	Төв аймаг, Мөнгөн морьт сум, булаг 3-р баг Наадмын талбай				БА-1		
	Захирал	Э.Довчин		Ерөнхий төлөвгөө	Масштаб : М1:100		
	Архитектор	Я.Далайхишиг			үе шат	хуудас	бүх хуудас
	Гүйцэтгэсэн	Я.Далайхишиг		ЕГ шифр: А-02/10(1)	А3	1	7
"төгс төсөл" ХХК	Шалгасан	Э.Довчин		ТГ шифр:	2023.04.15		

ТӨВ АСАР " 1 "

БАЙГУУЛАЛТ М1:100

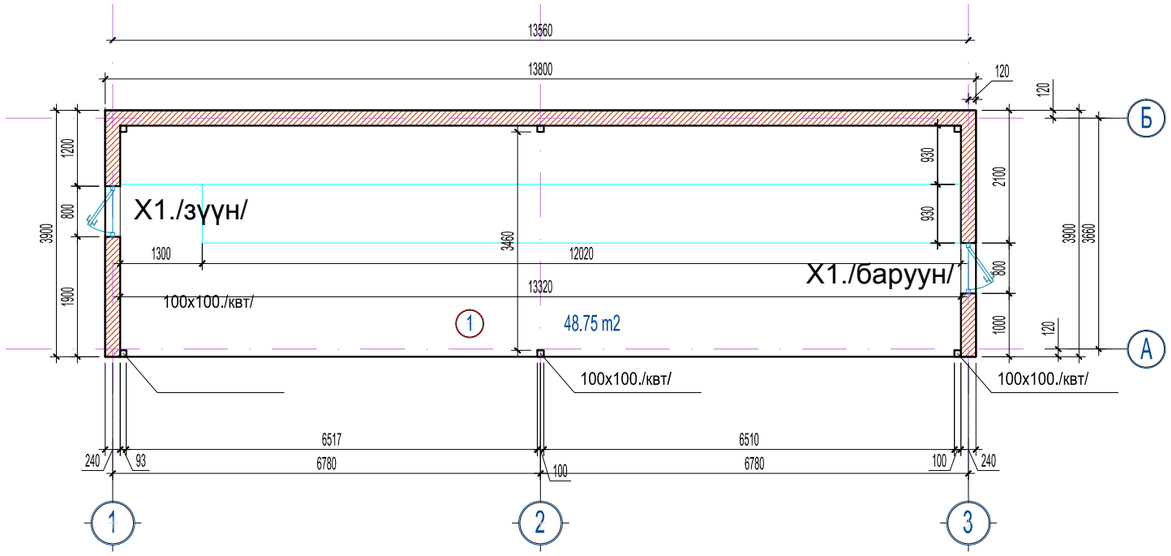

ӨРӨӨНИЙ ТОДОРХОЙЛОЛТ

	ӨРӨӨНИЙ НЭР	ТАЛБАЙ м2	ШАЛ		
			ТӨРӨЛ	02-5	02-5
				1	3
1.	ТӨВ АСАР	48.75	БЕТОН	113	79

Дээврийн сэндвичэн хавтан.б=100мм.γ=350/кг³
/-JXB40-305-960150/
Холбоос төмөр/профиль 50х50.L= /а=100мм
Ган дам нуруу/квадрат 100х100.L= /

Огтлол 1-1

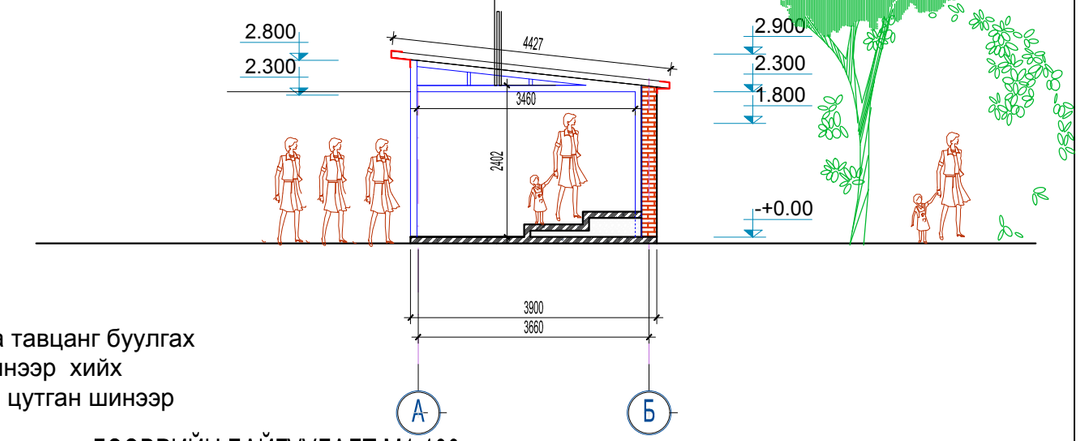

1-Р ДАВХРЫН ХААЛГА,ЦОНХНЫ ТҮҮВЭР

ЭДЭЛХҮҮНИЙ НЭР	Д/Д	МАРК	ХЭМЖЭЭ L x H мм	ТОО ШИРХЭГ			ТАЙЛБАР
				БАР.	ЗҮҮН	БҮГД	
ХААЛГА	1.	Х-1	800 x 1800	1	1	2	Модон хаалга

Ажлын даалгавар

1. Төв асар өөрчлөх, засварлах
   - Одоо байгаа дээвэр, нүүрний тоосгон хашлага тавцанг буулгах
   - Метал тулгуур, рамтай, сэндвичень дээвэр шинээр хийх
   - Шалыг өндөрсгөн 20х20 шатлалтайгаар бетон цутган шинээр хийх
   - Гадна хаалга метал хаалгаар солих
   - Тоосгон ханыг өндөрсгөн өрөх, будаг эсвэл эмиульсээр будах

ДЭЭВРИЙН БАЙГУУЛАЛТ М1:100

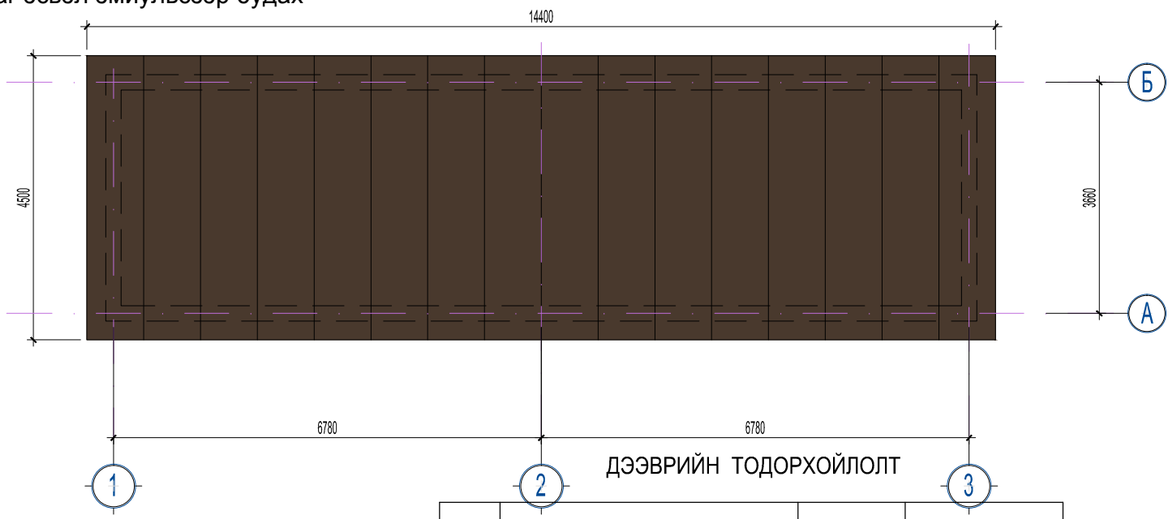

ТЕХНОЛОГИЙН БАЙГУУЛАЛТ М1:100

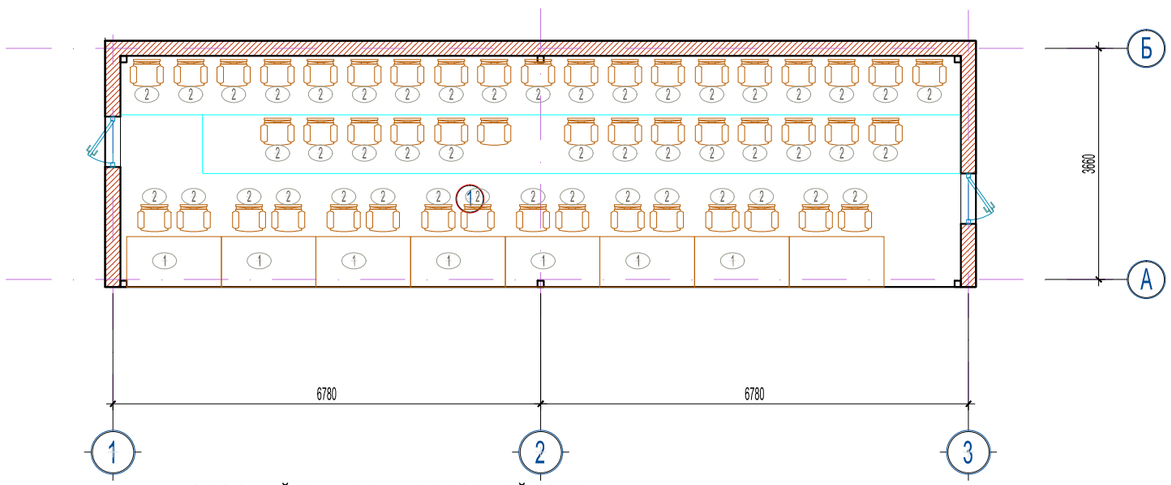

ДЭЭВРИЙН ТОДОРХОЙЛОЛТ

Д/Д	НЭР	ТАЛБАЙ м2	ТӨРӨЛ
1.	ДЭЭВЭР	64.8	Сэндвичэн хавтан

ӨРӨӨНИЙ ТАВИЛГЫН ТОДОРХОЙЛОЛТ

Д/Д	НЭР	Т/МАРК	ХЭМЖЭЭ/мм/	ЧАДАЛ К.ВТ	ХҮЧ.В
1.	АЖЛЫН ШИРЭЭ	Мод	1500 x 800 x 800	-	-
2.	САНДАЛ	Мод	450 x 400 x 450	-	-

ТАЙЛБАР: ЭНЭ ХУУДСЫГ БА-2;3; ТАЙ ХАМТ ҮЗ!

TUGSTUSUL	Төв аймаг, Мөнгөн морьт сум, булаг 3-р баг Наадмын талбай				БА-1		
	Захирал	Э.Довчин		Байгуулалт, Огтлол1-1 Технолгийн байгуулалт Дээврийн байгуулалт	Масштаб : М1:100		
	Архитектор	Я.Далайхишиг			үе шат	хуудас	бүх хуудас
	Гүйцэтгэсэн	Я.Далайхишиг		ЕГ шифр: А-02/23(1)	А3	2	3
"төгс төсөл" ХХК	Шалгасан	Э.Довчин		ТГ шифр:	2023.04.15		

ТӨВ АСАР " 1 "

1-Р ДАВХРЫН ӨРӨӨНИЙ ТОДОРХОЙЛОЛТ

Д/Д	ӨРӨӨНИЙ НЭР	ТАЛБАЙ м2	ШАЛ		
			ТӨРӨЛ	02-5	02-5
				1	3
1.	ТӨВ АСАР	48.75	БЕТОН	113	79

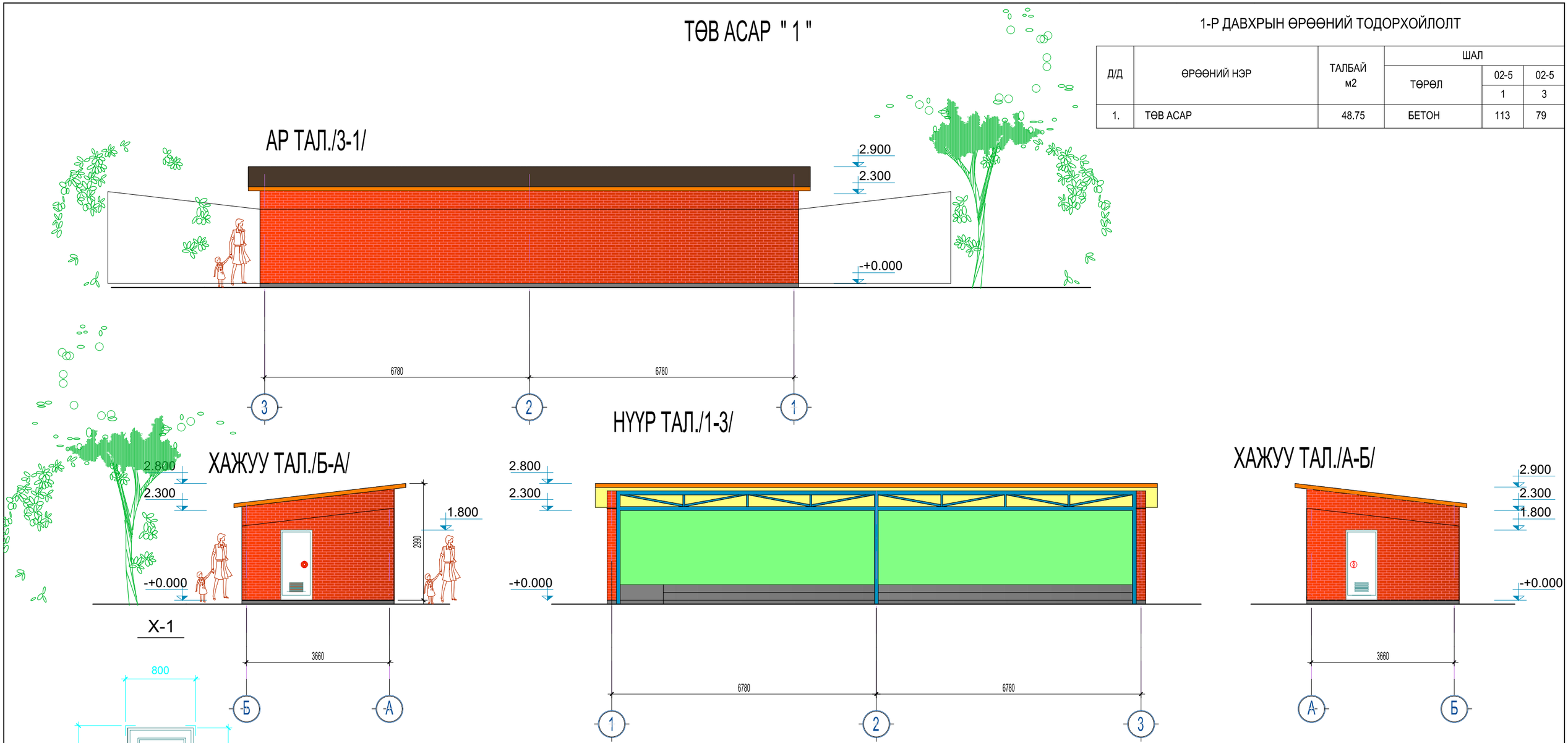

X-1

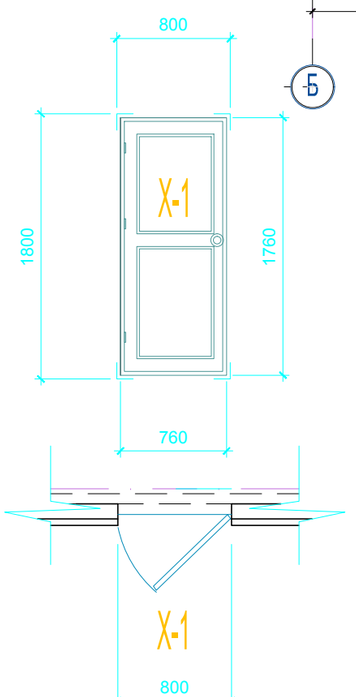

ТАЙЛБАР: ЭНЭ ХУУДСЫГ БА-2; ТАЙ ХАМТ ҮЗ!

Д/Д	НЭР	ТАЛБАЙ м2	ТӨРӨЛ
1.	ДЭЭВЭР	64.8	Сэндвичэн хавтан

ДАВХРЫН ХААЛГА, ТҮҮВЭР

ЭДЭЛХҮҮНИЙ НЭР	Д/Д	МАРК	ХЭМЖЭЭ L x H мм	ТОО ШИРХЭГ			ТАЙЛБАР
				БАР.	ЗҮҮН	БҮГД	
ХААЛГА	1.	X-1	800 x 1800	1	1	2	

TUGSTUSUL	Төв аймаг, Мөнгөн морьт сум, булаг 3-р баг Наадмын талбай				БА-1		
	Захирал	Э.Довчин		Асар 1. Байгуулалт, Огтлол1-1 Нүүр тал 1-3, 3-1, А-Б, Б-А, Дээврийн байгуулалт	Масштаб : М1:100		
	Архитектор	Я.Далайхишиг			үе шат	хуудас	бүх хуудас
	Гүйцэтгэсэн	Я.Далайхишиг		ЕГ шифр: А-02/23(1)	А3	3	3
"Төгс төсөл" ХХК	Шалгасан	Э.Довчин		ТГ шифр:	2023.04.15		

ТӨВ АСАР " 2 "

БАЙГУУЛАЛТ М1:100

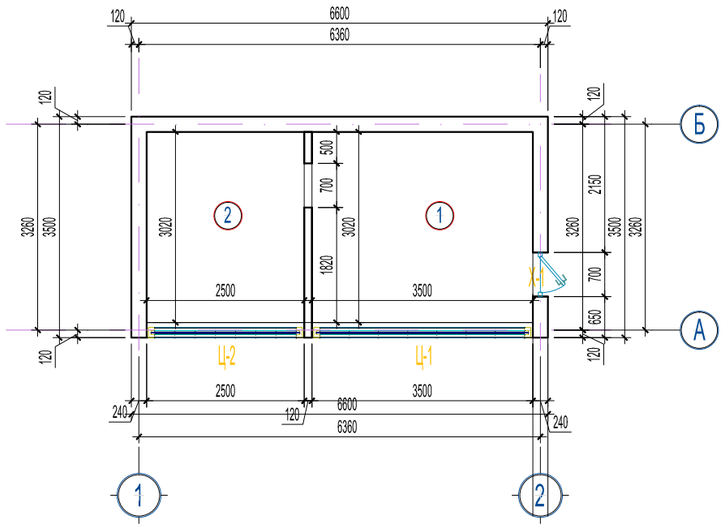

Огтлол 1-1

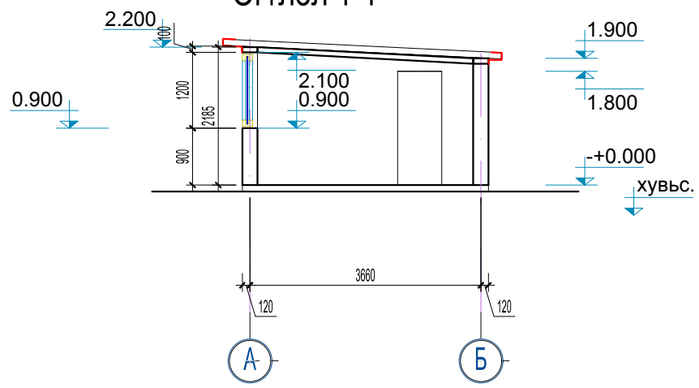

ТЕХНОЛОГИЙН БАЙГУУЛАЛТ М1:100

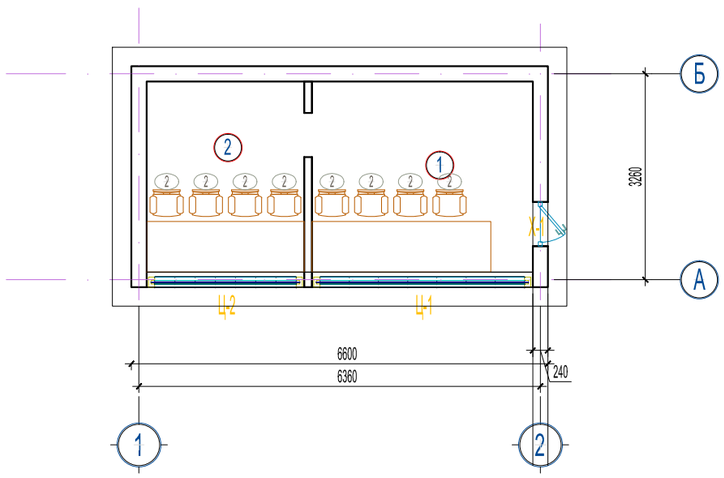

ДЭЭВРИЙН БАЙГУУЛАЛТ М1:100

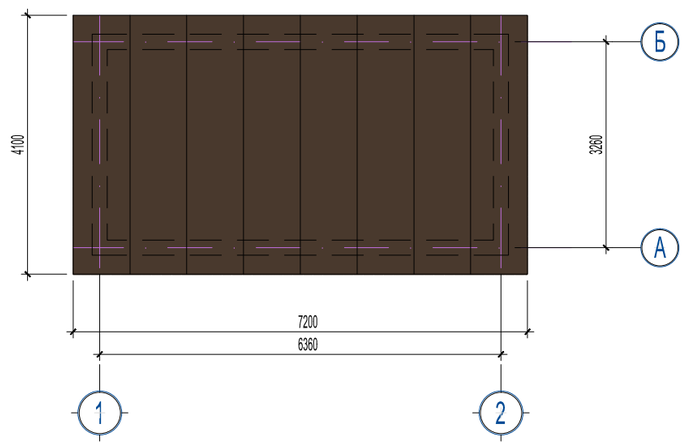

ӨРӨӨНИЙ ТОДОРХОЙЛОЛТ

	ӨРӨӨНИЙ НЭР	ТАЛБАЙ м2	ШАЛ		
			ТӨРӨЛ	02-5	02-5
				1	3
1.	ҮҮЗЛИЙН ӨРӨӨ	10.57	БЕТОН	113	79
2.	БӨХИЙН ХУВЦАСНЫ ӨРӨӨ	7.55	БЕТОН		

ХААЛГА,ЦОНХНЫ ТҮҮВЭР

ЭДЭЛХҮҮНИЙ НЭР	Д/Д	МАРК	ХЭМЖЭЭ L x H мм	ТОО ШИРХЭГ			ТАЙЛБАР
				БАР.	ЗҮҮН	БҮГД	
ЦОНХ	Ц-1	Ц 3.5х 1.2	3500 x 1200	-	-	1	
ЦОНХ	Ц-2	Ц2.5 x 1.2	1500 x 0.7	-	-	1	

ДАВХРЫН ХААЛГА, ТҮҮВЭР

ЭДЭЛХҮҮНИЙ НЭР	Д/Д	МАРК	ХЭМЖЭЭ L x H мм	ТОО ШИРХЭГ			ТАЙЛБАР
				БАР.	ЗҮҮН	БҮГД	
ХААЛГА	1.	Х-1	700 x 1800	1	-	1	Модон хаалга

Ажлын даалгавар

2. Уран сайханчдын асар / үзелийн / өөрчлөн засварлах
   - Тоосгон хана будах / будаг, эмиульс/ вакум цонх хийх
   - Дээврийг буулгах шинээр сэндвичээр хийх
   - Дотор тасалгаа гаргаж өрлөгөн хана өрөх
   - Дотор модон хаалга хийх-1 ширхэг
   - Гадна хаалгыг метал хийцийн хаалгаар солих

ТАЙЛБАР: ЭНЭ ХУУДСЫГ БА-2; ТАЙ ХАМТ ҮЗ!

TUGSTUSUL	Төв аймаг, Мөнгөн морьт сум, булаг 3-р баг Наадмын талбай				БА-1		
	Захирал	Э.Довчин		Байгуулалт, Огтлол1-1 Технолгийн байгуулалт Дээврийн байгуулалт	Масштаб : М1:100		
	Архитектор	Я.Далайхишиг			үе шат	хуудас	бүх хуудас
	Гүйцэтгэсэн	Я.Далайхишиг		ЕГ шифр: А-02/23(1)	А3	2	3
"төгс төсөл" ХХК	Шалгасан	Э.Довчин		ТГ шифр:	2023.04.15		

ТӨВ АСАР "2"

НҮҮР ТАЛ./А-Б/

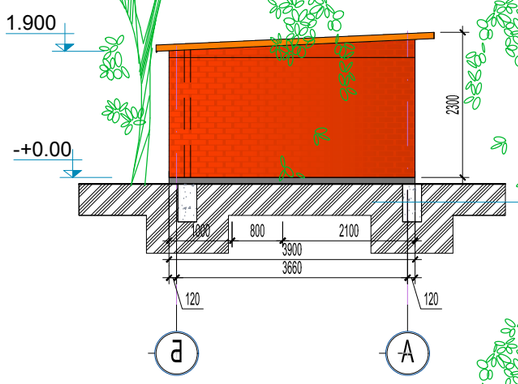

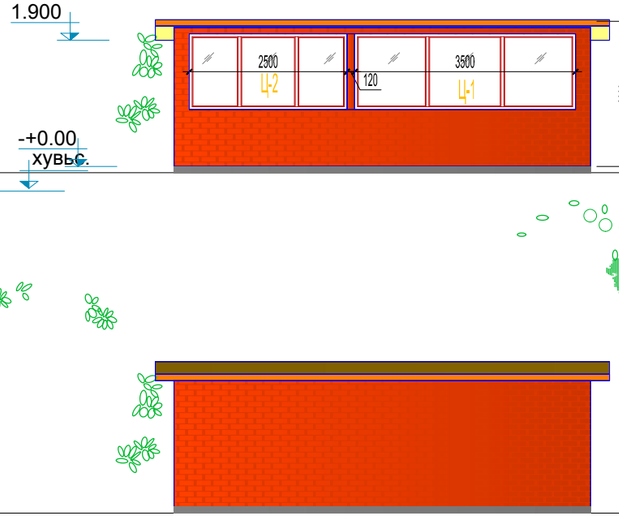

НҮҮР ТАЛ./А-Б/

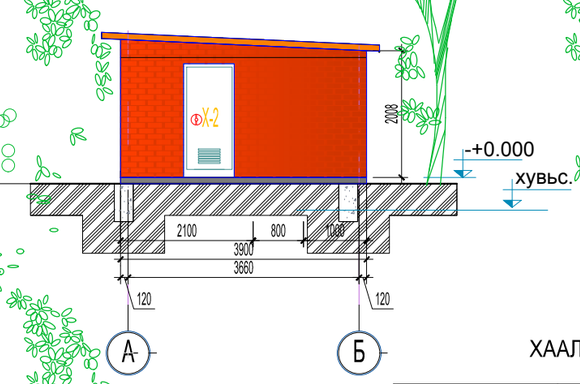

ХААЛГА,ЦОНХНЫ ТҮҮВЭР

ЭДЭЛХҮҮНИЙ НЭР	Д/Д	МАРК	ХЭМЖЭЭ L x H мм	ТОО ШИРХЭГ			ТАЙЛБАР
				БАР.	ЗҮҮН	БҮГД	
ЦОНХ	Ц-1	Ц 3.5х 1.2	3500 x 1200	-	-	1	
ЦОНХ	Ц-2	Ц2.5 x 1.2	1500 x 0.7	-	-	1	

ДАВХРЫН ХААЛГА, ТҮҮВЭР

ЭДЭЛХҮҮНИЙ НЭР	Д/Д	МАРК	ХЭМЖЭЭ L x H мм	ТОО ШИРХЭГ			ТАЙЛБАР
				БАР.	ЗҮҮН	БҮГД	
ХААЛГА	1.	Х-1	700 x 1800	1	-	1	Модон хаалга

Х-1

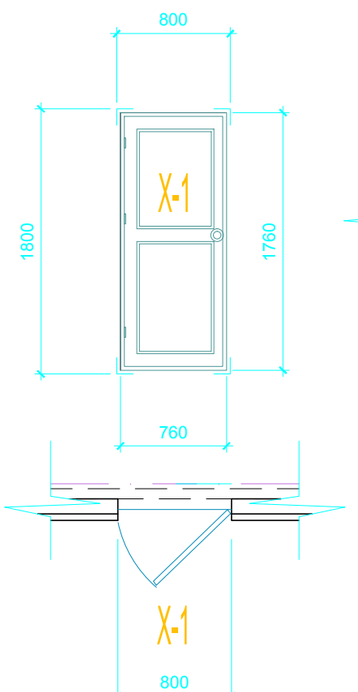

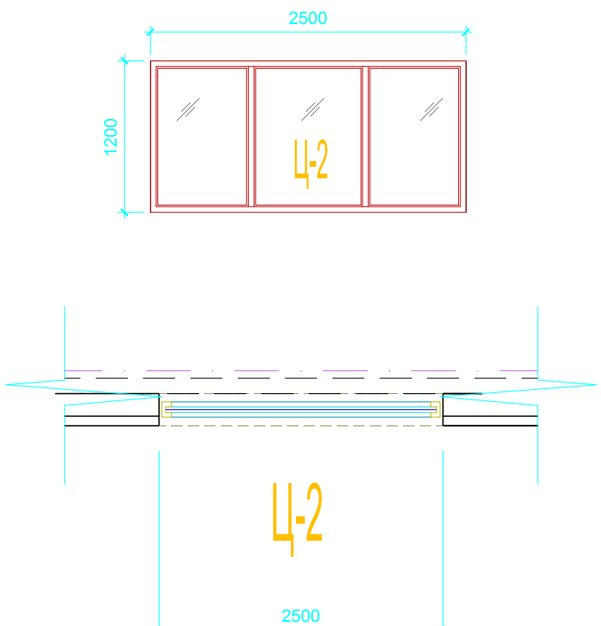

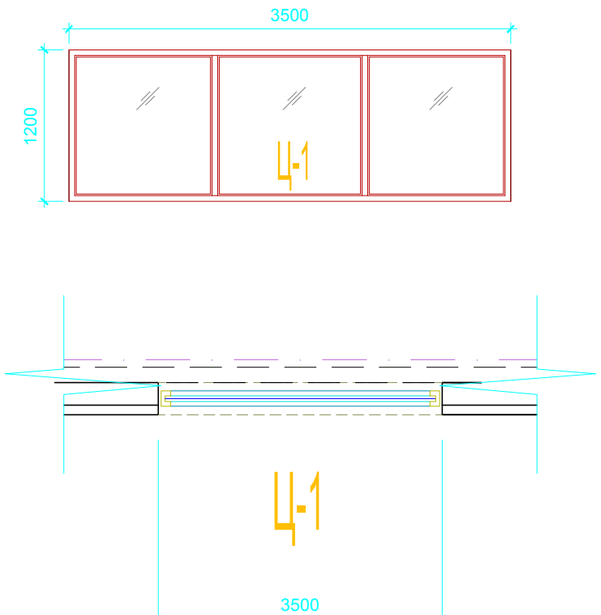

ТАЙЛБАР: ЭНЭ ХУУДСЫГ БА-2; ТАЙ ХАМТ ҮЗ!

Д/Д	НЭР	ТАЛБАЙ м2	ТӨРӨЛ
1.	ДЭЭВЭР	64.8	Сэндвичэн хавтан

TUGSTUSUL	Төв аймаг, Мөнгөн морьт сум, булаг 3-р баг Наадмын талбай				БА-1		
	Захирал	Э.Довчин		Асар 2. Байгуулалт, Огтлол1-1 Нүүр тал 1-3, 3-1, А-Б, Б-А, Дээврийн байгуулалт	Масштаб : М1:100		
	Архитектор	Я.Далайхишиг			үе шат	хуудас	бүх хуудас
	Гүйцэтгэсэн	Я.Далайхишиг		ЕГ шифр: А-02/23(1)	А3	3	3
"ТӨГС ТӨСӨЛ" ХХК	Шалгасан	Э.Довчин		ТГ шифр:	2023.04.15		

АСАР "4"

ХАЖУУ ТАЛ./Б-А/

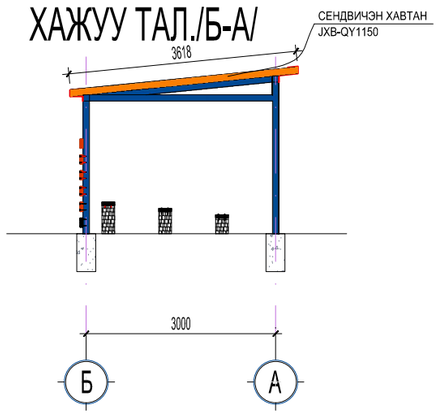

УРД ТАЛ./1-3/

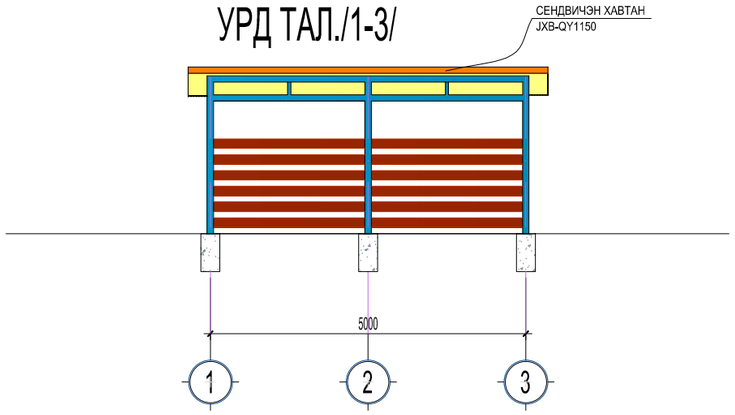

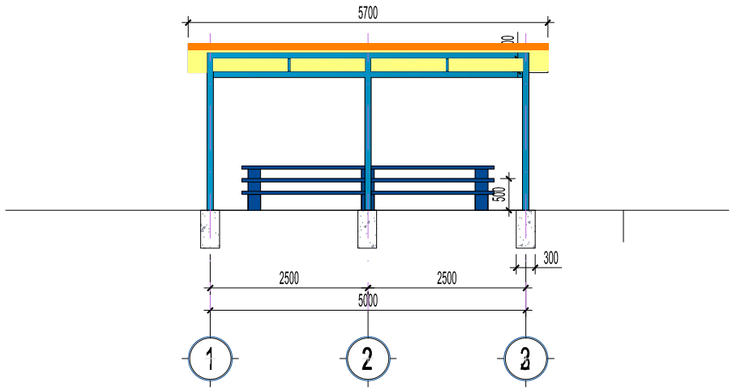

ХАЖУУ ТАЛ./А-Б/

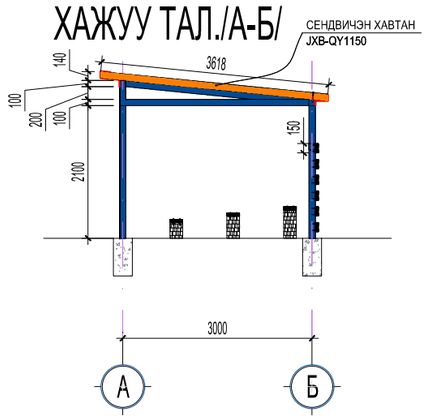

АР ТАЛ./3-1/

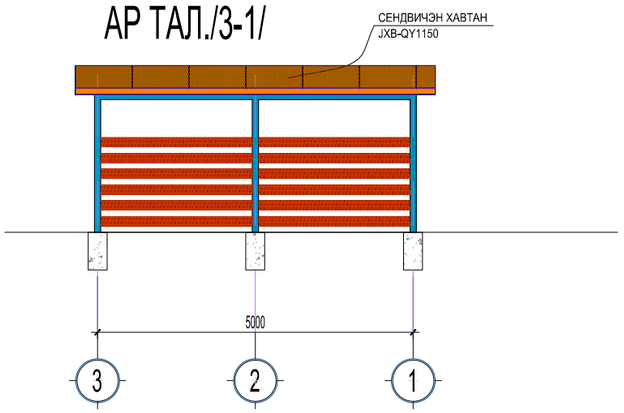

ТАЙЛБАР: ЭНЭ ХУУДСЫГ БА-2; ТАЙ ХАМТ ҮЗ!

TUGSTUSUL	Төв аймаг, Мөнгөн морьт сум, булаг 3-р баг Наадмын талбай				БА-1		
	Захирал	Ө.Дүвгин		Асар 4. Байгуулалт, Огтлол1-1 Нүүр тал 1-3, 3-1, А-Б, Б-А, Дээврийн байгуулалт	Масштаб : М1:100		
	Архитектор	Я.Далайхишиг			үе шат	хуудас	бүх хуудас
	Гүйцэтгэсэн	Я.Далайхишиг		ЕГ шифр: А-02/23(1)	А3	3	3
"ТӨГС ТӨСӨЛ" ХХК	Шалгасан	Ө.Дүвгин		ТГ шифр:	2023.04.15		

АСАР "4"

ХАЖУУ ТАЛ./Б-А/

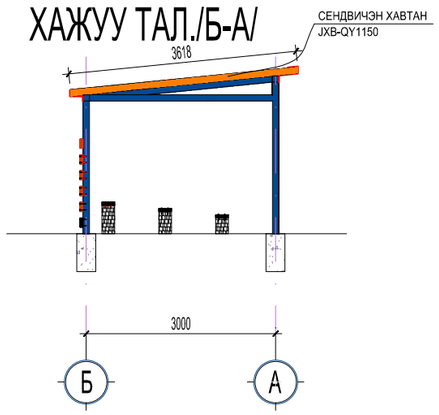

УРД ТАЛ./1-3/

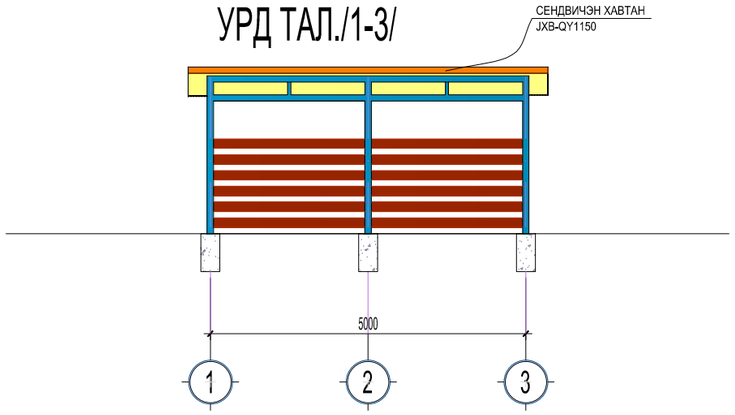

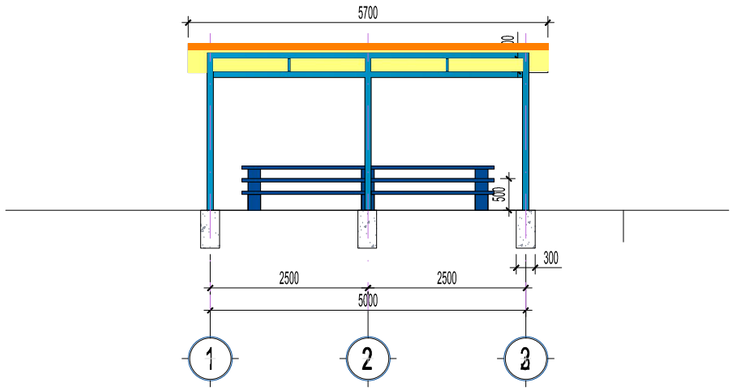

ХАЖУУ ТАЛ./А-Б/

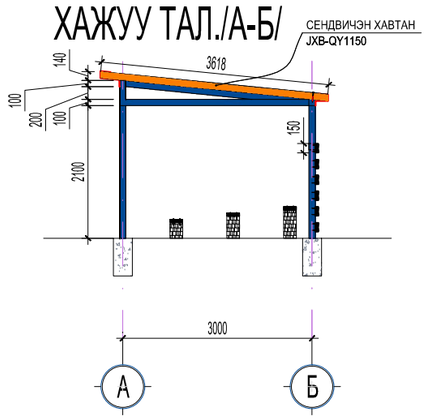

АР ТАЛ./3-1/

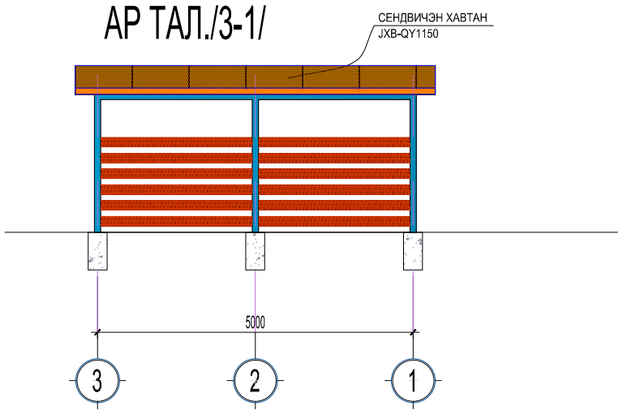

ТАЙЛБАР: ЭНЭ ХУУДСЫГ БА-2; ТАЙ ХАМТ ҮЗ!

TUGSTUSUL	Төв аймаг, Мөнгөн морьт сум, булаг 3-р баг Наадмын талбай				БА-1		
	Захирал	Ө.Дүвгин		Асар 4. Байгуулалт, Огтлол1-1 Нүүр тал 1-3, 3-1, А-Б, Б-А, Дээврийн байгуулалт	Масштаб : М1:100		
	Архитектор	Я.Далайхишиг			үе шат	хуудас	бүх хуудас
	Гүйцэтгэсэн	Я.Далайхишиг		ЕГ шифр: А-02/23(1)	А3	3	3
"ТӨГС ТӨСӨЛ" ХХК	Шалгасан	Ө.Дүвгин		ТГ шифр:	2023.04.15		

АСАР "5"

БАЙГУУЛАЛТ М1:100

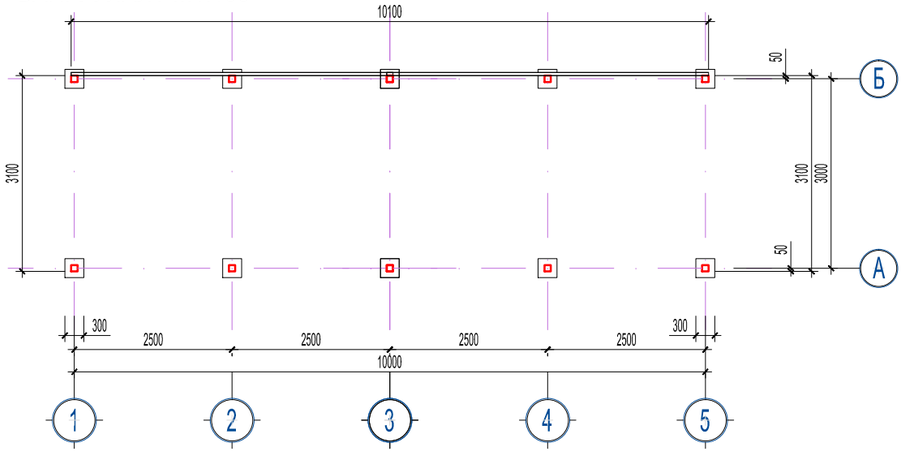

Огтлол 1-1

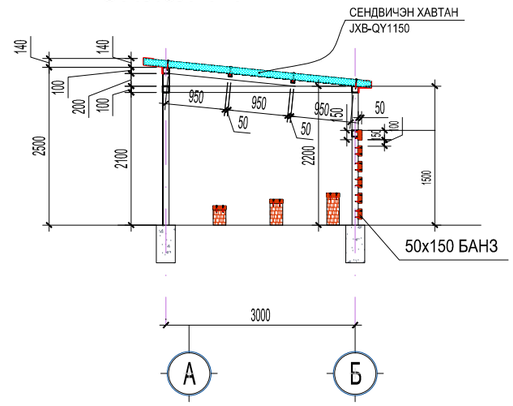

ТЕХНОЛОГИЙН БАЙГУУЛАЛТ М1:100

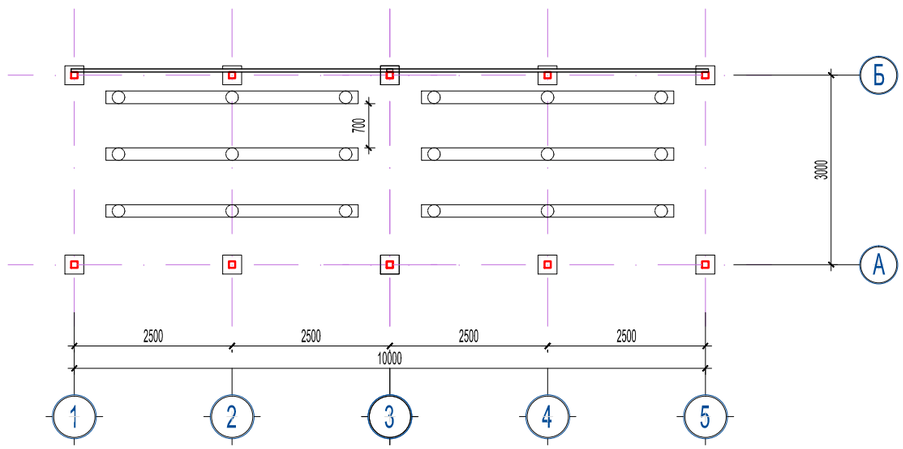

ДЭЭВРИЙН БАЙГУУЛАЛТ М1:100

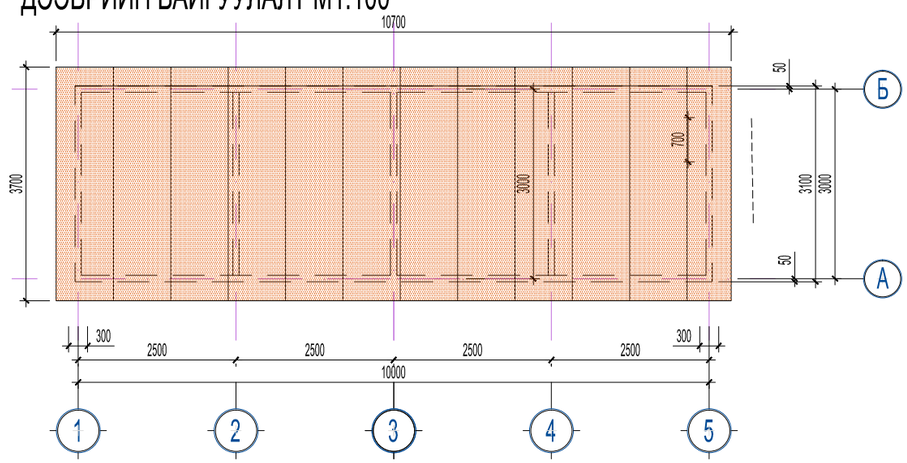

ТАЙЛБАР: ЭНЭ ХУУДСЫГ БА-2; ТАЙ ХАМТ Y3!

Ажлын даалгавар

8. Үзэгчдийн метал рамтай сэндвичень дээвэртэй асарууд шинээр хийх том 10м х 3,7м тоо 2 ширхэг,

TUGSTUSUL	Төв аймаг, Мөнгөн морьт сум, булаг 3-р баг Наадмын талбай				БА-1		
	Захирал	Э,Довчин		Байгуулалт, Огтлол1-1 Технолгийн байгуулалт Дээврийн байгуулалт	Масштаб : М1:100		
	Архитектор	Я.Далайхишиг			үе шат	хуудас	бүх хуудас
	Гүйцэтгэсэн	Я.Далайхишиг		ЕГ шифр: А-02/23(1)	А3	2	3
"төгс төсөл" ХХК	Шалгасан	Э,Довчин		ТГ шифр:	2023.04.15		

АСАР " 5 "

НҮҮР ТАЛ./Б-А/

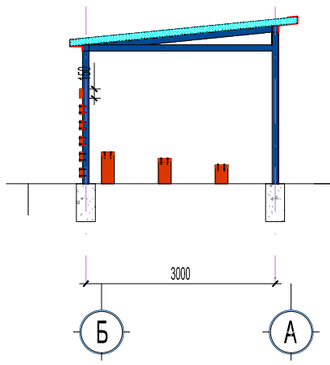

НҮҮР ТАЛ./1-5/

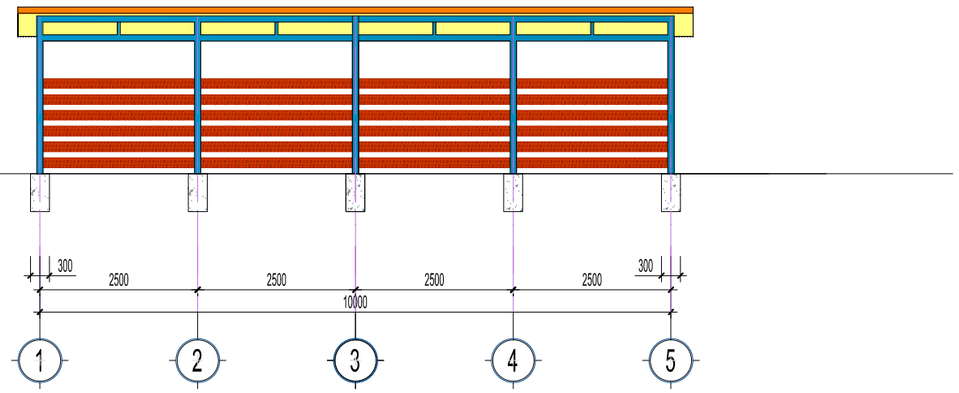

НҮҮР ТАЛ./А-Б/

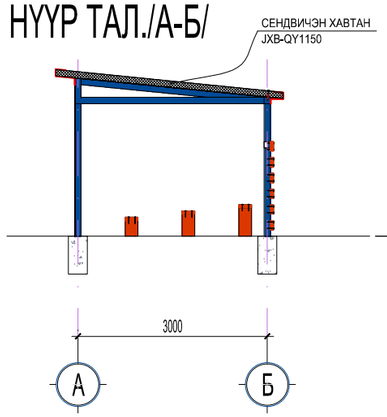

НҮҮР ТАЛ./5-1/

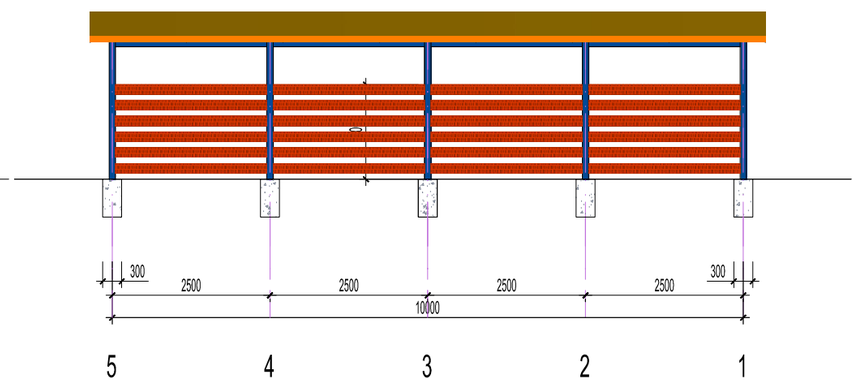

ТАЙЛБАР: ЭНЭ ХУУДСЫГ БА-2; ТАЙ ХАМТ ҮЗ!

TUGSTUSUL	Төв аймаг, Мөнгөн морьт сум, булаг 3-р баг Наадмын талбай				БА-1		
	Захирал	Э.Довчин		Асар 5. Байгуулалт, Огтлол1-1 Нүүр тал 1-3, 3-1, А-Б, Б-А, Дээврийн байгуулалт	Масштаб : М1:100		
	Архитектор	Я.Далайхишиг			үе шат	хуудас	бүх хуудас
	Гүйцэтгэсэн	Я.Далайхишиг		ЕГ шифр: А-02/23(1)	А3	3	3
"төгс төсөл" ХХК	Шалгасан	Э.Довчин		ТГ шифр:	2023.04.15		