МОНГОЛЫН БАРИЛГЫН
ЗУРАГ ТӨСӨЛ
ЗОХИОГЧДЫН ХОЛБОО

"ДОЗТ" БГБХН
Дорнод аймаг, Хэрлэн сум, 7-р баг, 52-байр 06 тоот

"ДОЗТ" БГБХН

ЕГ Шифр: До-14/2023

/Дорнод аймаг, Цагаан-овоо сум/

ХҮНСНИЙ НОГООНЫ ЗООРИЙН БАРИЛГА

/Ажлын зураг/

Зургийн ерөнхий архитектор ..... /Т.Баттулга/

Гүйцэтгэсэн архитектор ..... /Э.Бадамсэрээжид/

Чойбалсан хот
2023 он

БАРИЛГА АРХИТЕКТУРЫН ЗУРГИЙН ЖАГСААЛТ

Д/д	Хуудасны нэр	Хуудасны марк
01	Нүүр хуудас	
02	Зургийн жагсаалт,тайлбар бичиг	БА-01
03	Давхрын байгуулалт	БА-02
04	Огтлол 1-1, 2-2	БА-03
05	Нүүр тал X1 - X10, Y1-Y4, Y4-Y1	БА-04
06	Хэсэглэл-1, Огтлол 3-3, 4-4	БА-05
07	Төмс хураах хашлага "Х-1"	БА-06
08	Байцаа хураах хашлага	БА-07
09	Технологийн байгуулалт	ТХ-01

ЕРӨНХИЙ ХЭСЭГ:

"..... тн төмс, хүнсний ногооны нүхэн зоорь"-ийн барилгын ажлын зураг төсвийг Дорнод аймгийн ХХААГ-ын баталсан зургийн даалгавар, одоо байгаа хэмжилтийн зураг болон холбогдох бичиг баримтыг үндэслэн барилгын зураг төслийн "ДОЗТ" БГБХНөхөрлөлд боловсруулав. Хөрс тухайн хөрсний байгалийн нуралтын өнцгөөс ихгүй налуутай байх хэрэгтэй.

1. Модон хийцийн талаар

Мод болон модон хийцүүд нь 25%-иас ихгүй чийглэгтэй хар мод, нарс аль нэгийг хэрэглэнэ.
Хүзүүвчийн хэсгийн гол нуруунь бусад хийцтэй харьцах хэсэгт 8см-ээс ихгүй гүн цавчиж хоног гаргах хэрэгтэй.
Хашлага болон тавиурт II зэргийн зүсмэл материалыг хэрэглэх бөгөөд үжил эсэргүүцэх арга хэмжээнд ББК уусмалыг хэрэглэнэ. Уусмалын найрлагыг СНиП-Ш-19-71-д үз.

2. Хийцийн шийдэл:

- Суурь: Барилгын суурийг цутгамал төмөр бетон шугаман болон баганан суурьтайгаар төлөвлөв. Шугаман суурийн бетоны анги В15, баганан суурийн бетоны анги В20, арматурын анги нь SD390, А240 байхаар зураг төсөлд тусгасан болно. Шугаман суурийн доор 10см -ийн зузаан элсэн дэвсгэр, баганан суурийн доор 10см зузаантай В10 ангийн бетон бэлтгэл байна. Суурь болон зоорийн ханын хөрстэй харьцах хэвтээ, босоо гадаргууд халуун хар тосон түрхлэг 2 дахин түрхэнэ. Шалан доор болон суурийн хажуугаар буцааж чигжих хөрс нь овойлт үүсгэхгүй хуурай хайрган хөрс байх ба түүнийг 1.65 гр/см болтол нь 20см тутамд үечлэн нягтруулна. Котлованыг механизмаар ухахдаа суурь суулгах төслийн түвшингээс дээш 10-20см дутуу ухаж түүнээс доош төслийн түвшин хүртэл гараар тэгшилж ухах хэрэгтэй. Буурь, суурийн ажлыг гүйцэтгэхдээ БНбД 50-02-17, БНбД 52-02-05 болон бусад холбогдох норм дүрмийг баримталбал зохино.
- Хана: Барилгын хана нь 30см зузаантай цутгамал В10 ангийн бетон даацын хана байна.
- Хучилт: НХ59-12, НХ29-12 маркийн нүхтэй хавтан. Хучилтын хавтанг 100 маркийн бэхжээгүй зуурмаг дээр угсарна. Одоо байгаа чулуун ханын дээгүүр төмөр бетон бүс хийж өгнө.
- Дулаалга: ХРФ хавтан δ=50мм
- Шал: Нягтруулсан хөрсөн дээр бетон бэлтгэл хийж, шал тэгшлэгч зуурмагаар өнгөлнө.
- Хаалга: Гадна хаалга нь дулаалгатай төмөр хаалга байна. Хаалгыг төмөр рамтай, сендвич маркийн хавтангаар газар дээр нь бэлтгэж угсарна.

3. Заслалын ажил

Зоорийн ханын дотор талыг сайжруулсан шавардлагаар шавардаж, шохойдоно. Барилгад хэрэглэх мод, модон материалыг анх бэлтгэх үедээ холтсыг хуулах буюу зурааслаж бэлтгэсэн байх хэрэгтэй.

4. Хийцүүдийг хамгаалах арга хэмжээ

Модон хийцийн газарт суух хэсгийн гадаргууг болон модон хийцийн хөрс шороотой шүргэлцэх гадаргууд халуун хар тосон түрхлэгийг заавал хийж, хар цаасаар ороож өгөх хэрэгтэй. Ногоог хадгалах хашлагын модон элементүүдийг ББК-3 СНиП-н дагуу уусмалаар будах хэрэгтэй.
Модон хийцүүдийг шаталтаас хамгаалах уусмал шохой 74%, шавар 4%, хоолны давс 11% , ус 1 %-ийн найрлагатай / будна. Түрхлэгийг 2 удаа хийх бөгөөд эхний түрхлэгийг хийсний дараа 10 цагийн дараа 2 дахь түрхлэгийг хийнэ.

5. Салхивчийн системийн шийдэлт

Энэхүү зоорь нь хадгалагдаж байгаа ногооноос ялгарах чийглэгийг зохицуулахад зориулагдсан ердийн агааржуулалттай болно.
Агаар сэлгэх ажиллагаа нь модон яндангийн тусламжтай явагдана. Зоорь нь халаалтгүйгээр төлөвлөгдсөн бөгөөд хучилтаар алдагдах дулааны алдагдлыг ногооноос ялгарах дулаан ба хөрснөөс үзүүлэх дулааны нөлөө нөхнө.
Зоорийн дотор агаарын темпратур t = 0°С
Чийглэг нь δ= 95% байхаар тооцоог хийв. Сорогдож байгаа болон гаргаж байгаа агаарын хэмжээг модон янданд тавигдсан хаалтаар тохируулна.

6. Ногоо хадгалах технологийн тайлбар

Төрөл бүрийн хүнсний бүрэн боловсорсон ногоог хадгалах 80 тн багтаамжтай ердийн агааржуулалттай зооринд төмс, манжинг хашлаганд, байцаа сонгиныг давхар тавиур дээр, лууванг шалан дээр элсэнд булж хадгална.

Хүнсний ногоог зооринд хураах хадгалахын өмнө зоорийг формалины уусмалаар ариутган шохойн уусмалаар будаж агааржуулсан байх шаардлагатай.
Хүнсний ногоог тээвэрлэн, зоорийн дэргэд тусгайлан бэлдсэн талбайд буулгаж сайтар ангилалт хийж, зооринд хадгалах хэвийн температурт хүртэл хатааж хөргөсөн байх хэрэгтэй.

7. ТӨМС МАНЖИНГ ХАДГАЛАХ

Бүрэн боловсорсон механик гэмтэлгүй, ангилан ялгалт сайн хийж хатаасан төмс, манжинг хашлаганд хийж +2°С - +4°С температурын нөхцөлд хадгална.

8. БАЙЦАА ХАДГАЛАХ ЖУРАМ

Орой ургацын бүрэн боловсорсон байцааг наранд хэт халаож, хүйтэнд хайруулалгүй, 3-4 давхар ногоон хальстайгаар тавиур дээр 3-4 давхар үеээр /40-50 см өндөр/ хураах -1°С-0°С температурын нөхцөлд хадгална.

9. ЛУУВАН ХАДГАЛАХ ТУХАЙ

Хатааж цэвэрлэсэн лууванг доод, дээд талаараа 1.5 м -ээс илүүгүй өндөртэй хураана. Сонгиныг агуулахад оруулахаас өмнө хатааж, хэвийн температур хүртэл хөргөж -3°С - -1°С температурын нөхцөлд хадгална.

10. СОНГИНО ХАДГАЛАХ ТУХАЙ

Сонгиныг тусгай бэлтгэсэн давхар тавиур дээр 0.5м-ээс илүүгүй өндөртэй хураана. Сонгиныг агуулахад оруулахаас өмнө хатааж хэвийн температур хүртэл хөргөж -3°С- -1°С температурын нөхцөлд хадгална.
Олон төрлийн хүнсний ногоо нэг өрөөнд хураах нь хадгалах горимийн хувьд зөрчилтэй боловч ердийн агааржуулалттай нөхцөлд ногоо тус бүрийн хадгалах горимыг газар дээр нь ажиглалт, арчилгаагаар зохицуулах шаардлагатай . Үүнд:
Хүйтэнд хайрагдаж, чийглэг нь ихсэж байгаа хэсгийг сүрэл өвсөөр хучиж дулаалахын зэрэгцээ, чийглэгийг өвсөнд шингээж авах ба муудах шинжтэй ногоог хофсон хашлаганд ялгах борлуулах гэх мэт.
Энэ зоорийн дотор температурыг -1°С-ээс +1°С, чийглэгийг 75-80% байлгахын тулд агаар сорох, гаргах яндан хаалтыг хүйтний улиралд битүүлж дулаалах ба дулааны улиралд нээж агааржуулна. Зоорийн доторх чийглэг багадсан нөхцөлд зоорийн шалыг услах зэрэг замаар зохицуулна.
Шөнийн цагт ногоо хүйтэнд хайрагдахаас хамгаалж орон нутгийн материалаар хучиж дулаална. Мөн төмс, манжингийн хадгалалтын температур бусад ногооноос их тул хашлаганд хураалттай төмсийг тусд нь өвс, сүрлээр хучиж дулаалах аргаар тохируулна.
Зоорийн доторх агаарын температур, чийглэгийг тасалгааны термометр, психометрийн тусламжаар тогтмол хэмжиж, төмс хүнсний ногоо ялзарч муудахаас урьдчилан сэргийлэх хэрэгтэй.
Дээрх багаж байхгүй нөхцөлд өвлийн улиралд лонхонд ус хийж зүүх бөгөөд усны зайрмагтах байдлаар нь дотор агаарын температурыг баримжаалж болно.
Хэрэв зоорийн доторх температур хэт буурах тохиолдол гарвал энгийн төмөр зуух тавьж галлаж болохын зэрэгцээ галын аюулгүй байдлыг бүрэн хангасан байх хэрэгтэй. Үүнд зуухны яндангийн хучилт, дулаалгыг нэвтлэн гарах хэсэгт янданг асбестоцементэн хоолой углаж өгөх ба мод хийцүүд яндангаас 380мм-ээс багагүй зайтай байх шаардлагатай.

ТАЙЛБАР:

Таних тэмдэг:

- Бетон хана
- Бетон суурь
- Дулаалга
- Сүрэлтэй хөрс
- Нягтруулсан Хөрс

Хэс-1 / БА-12 — Хэсэглэлийн дугаар / Хэсэглэлийн хуудасны дугаар

1-1 / БА-05 — Огтлолын дугаар / Огтлолын хуудасны дугаар

ГТХ-01 — Гадна төмөр хаалга

Үе шат: БАРИЛГА АРХИТЕКТУР

Монгол улс, Дорнод аймаг, Хэрлэн сум, 7-р баг, 52-байр 06
Утас: 976-99033068
Факс:
И-мэйл: Dozt2003@gmail.com
Интернет хаяг:
"ДОЗТ" БГБХН

Архитектор	З.Бадамсэрээжид
Гүйцэтгэсэн	З.Бадамсэрээжид
Шалгасан	Т.Баттулга

/Дорнод аймаг, Цагаан-овоо сум/
ХҮНСНИЙ НОГООНЫ ЗООРИЙН БАРИЛГА

Тайлбар бичиг, зургийн жагсаалт

Масштаб:	Зургийн дугаар: БА-01	Хуудас: 10
ЕГ Шифр: До-14/2023	ТГ Шифр:	Огноо: 2023

А3

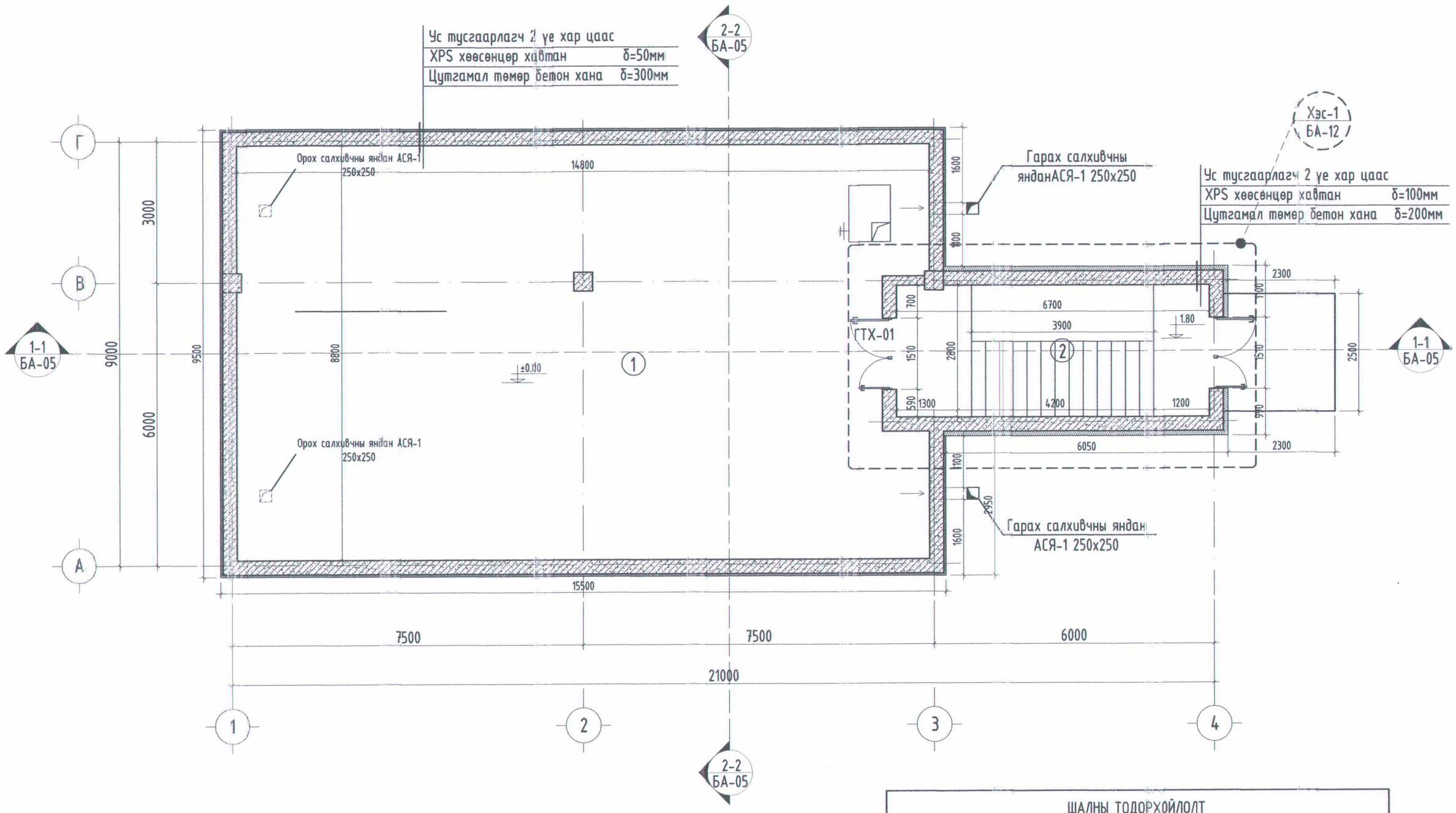

ШАЛНЫ ТОДОРХОЙЛОЛТ				
Д/д	Шалны хийц	Материал	Зузаан /мм/	Тайлбар
1	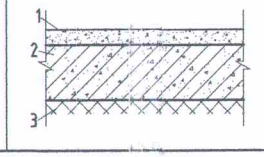	1. Цементэн өнгө 2. Бетон М-200 3. Нягтруулсан хөрс	50 150 80	

Өрөөний тодорхойлолт		
№	Өрөөний нэр	м2
1	Ногоо хадгалах өрөө	127.61
2	Үүдний өрөө	19.02
	Нийт талбай:	146.63

Өрөөний тодорхойлолт		
№	Өрөөний нэр	Тэсрэлт ба галын аюулгүйн зэрэг
1	Ногоо хадгалах өрөө	
2	Үүдний өрөө	

Хаалганы түүвэр						
Д/д	Нэр төрөл	Марк	Марк		Нүхний хэмжээ	
			Нүх	Хайр цаг	B	L
1	Хаалга	ГТХ-01	2	2	1510	2100

Тайлбар:
1. Зоорийн ногоо хадгалах өрөөний цэвэр шалны төвшинг харьцангуй 0,000 гэж тооцов.
2. Зоорийн ханын хийцлэлийн тухай ерөнхий тайлбараас үнэ
3. Энэ хуудсыг хуудас БА-4-тай хамт үз
4. Шалны хийцлэлийн тухай ерөнхий тайлбараас үнэ.
5. Огтлол 1-1, 2-2 -ыг хуудас БА-4-өөс үз
6. Гарах салхивчны янданы өндөр нь шалны ±0.00 төвшнөөс дээш нүхний доод ирмэг нь 300мм 250х250мм-ийн 2 нүх гарна.
7. Салхивчийн хоолойг 25%-иас ихгүй чийгтэй II зэргийн зүсмэл материалаар хийнэ

Таних тэмдэг:
- Тоосгон хана
- XPS хөөсөнцөр хавтан

Дорнод аймаг
Хэрлэн сум
7-р баг 52-р байр 6 тоот
"ДОЗТ" БГБХН

/Дорнод аймаг, Цагаан-овоо сум/
ХҮНСНИЙ НОГООНЫ ЗООРИЙН БАРИЛГА
Давхрын байгуулалт, тайлбар бичиг

Архитектор		З.Бадамсэрээжид	ЕГ Шифр: До-14/2023	Масштаб: М1:100	Огноо: 2023
Гүйцэтгэсэн		З.Бадамсэрээжид	ТГ Шифр:	Зургийн дугаар: БА-02	Хуудас: БА-10
Шалгасан		Т.Баттулга			

НҮҮР ТАЛ Х1-Х10

М1:100

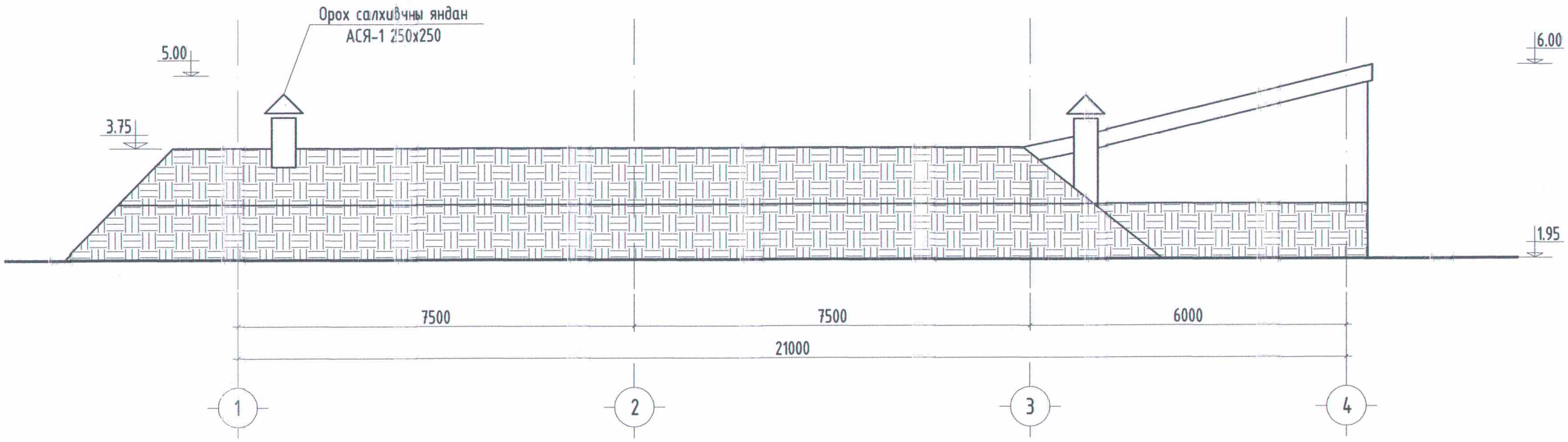

НҮҮР ТАЛ Y1-Y4

М1:100

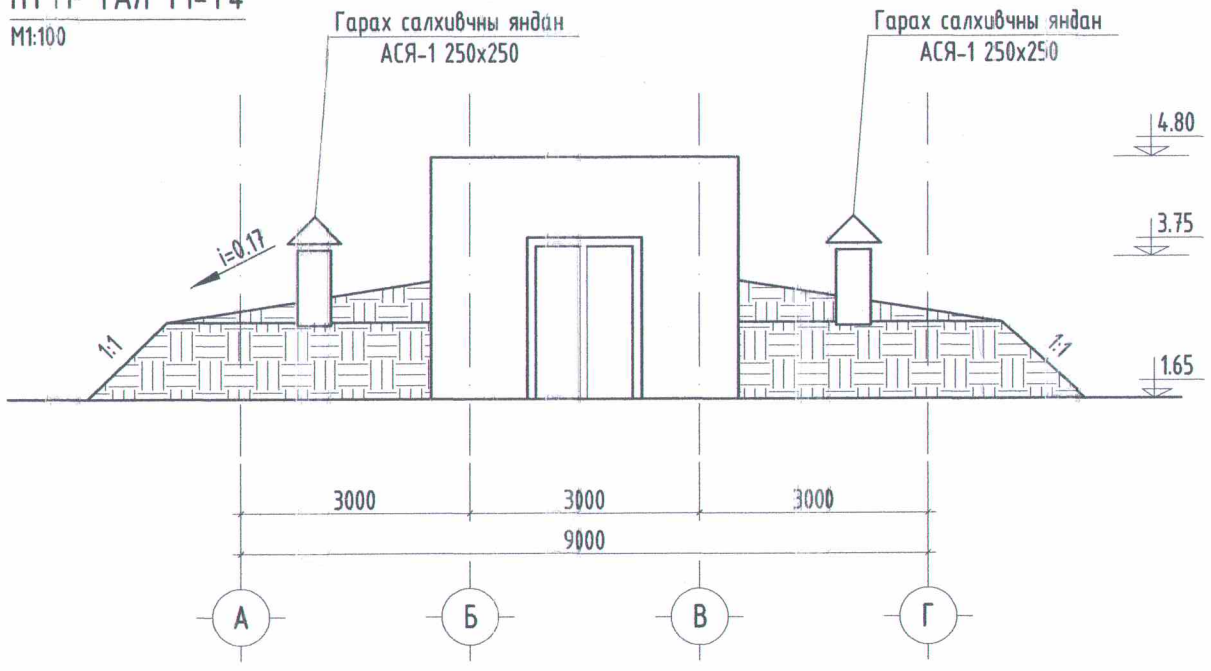

НҮҮР ТАЛ Y4-Y1

М1:100

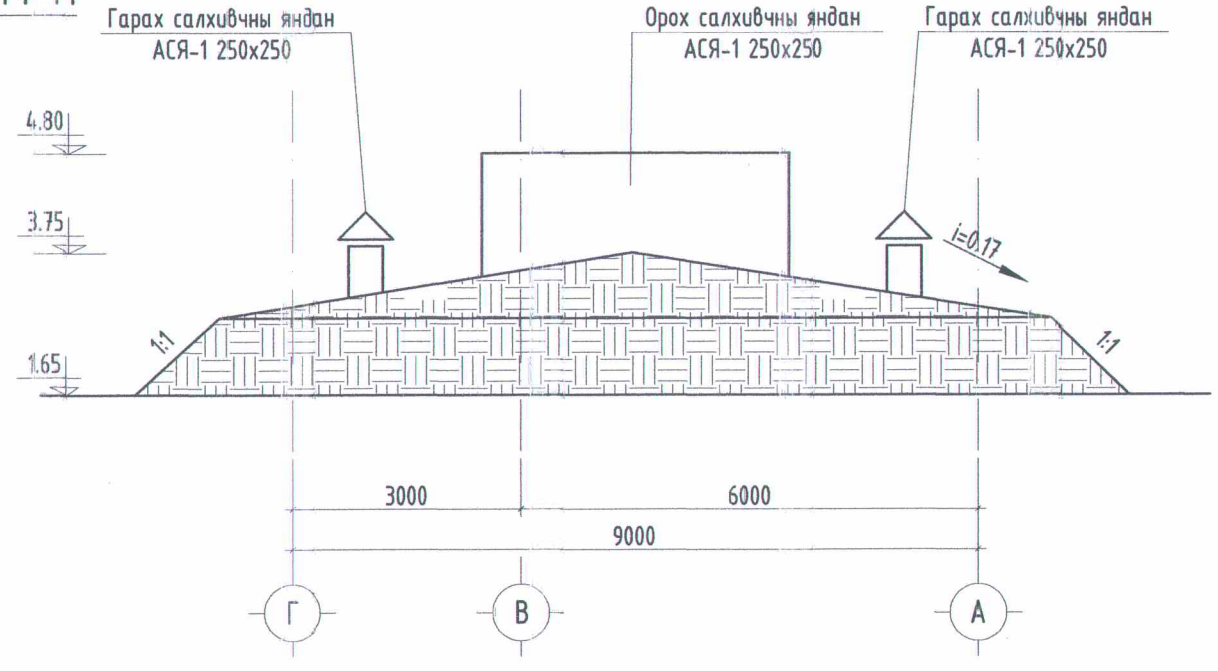

Тайлбар:

1. Үүдгий өрөвний ханын өрлөгийн гадна, дотор талын завсрыг горивт гаргаж өрнө.
2. Энэхүү хуудасыг БА-02,03 хуудастай хамт үзнэ үү.

Дорнод аймаг
Хэрлэн сум
7-р баг 52-р байр 6 тоот

"ДОЗТ" БГБХН

/Дорнод аймаг, Цагаан-овоо сум/

ХҮНСНИЙ НОГООНЫ ЗООРИЙН БАРИЛГА

Нүүр тал Х1 - Х10, Y1-Y4, Y4-Y1

Архитектор		Э.Бадамсэрээжид	ЕГ Шифр: До-14/2023	Масштаб: М1:100	Огноо: 2023
Гүйцэтгэсэн		Э.Бадамсэрээжид	ТГ Шифр:	Зургийн дугаар: БА-04	Хуудас: БА-10
Шалгасан		Т.Баттулга			

А3

ОГТЛОЛ 1-1
М1:100

Энгийн Хөрс
Битум массаар дээврийг бүрэх /1уе чулуутай/
Уур тусгаарлагч хөрсжүүлэгч
Дээврийн керамзит бетон тэгшилгээг 50мм-ийн зузаантай хийх
Галд тэсвэртэй 1уе базадьт чулуун хөвөн хавтан дулаалга хийх
Уур тусгаарлагч 1уе пергамин П-350
Цементэн тэгшилгээ δ=15мм М50
Нухтэй хучилтын хавтан δ=185мм

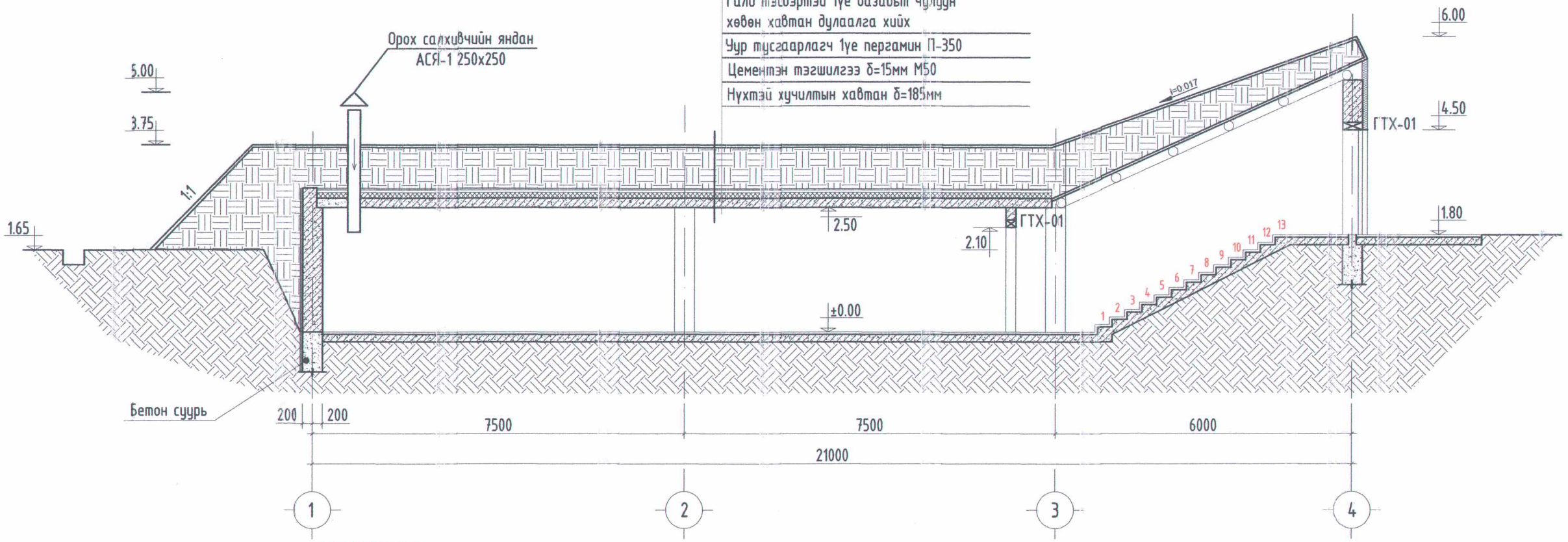

ОГТЛОЛ 2-2
М1:100

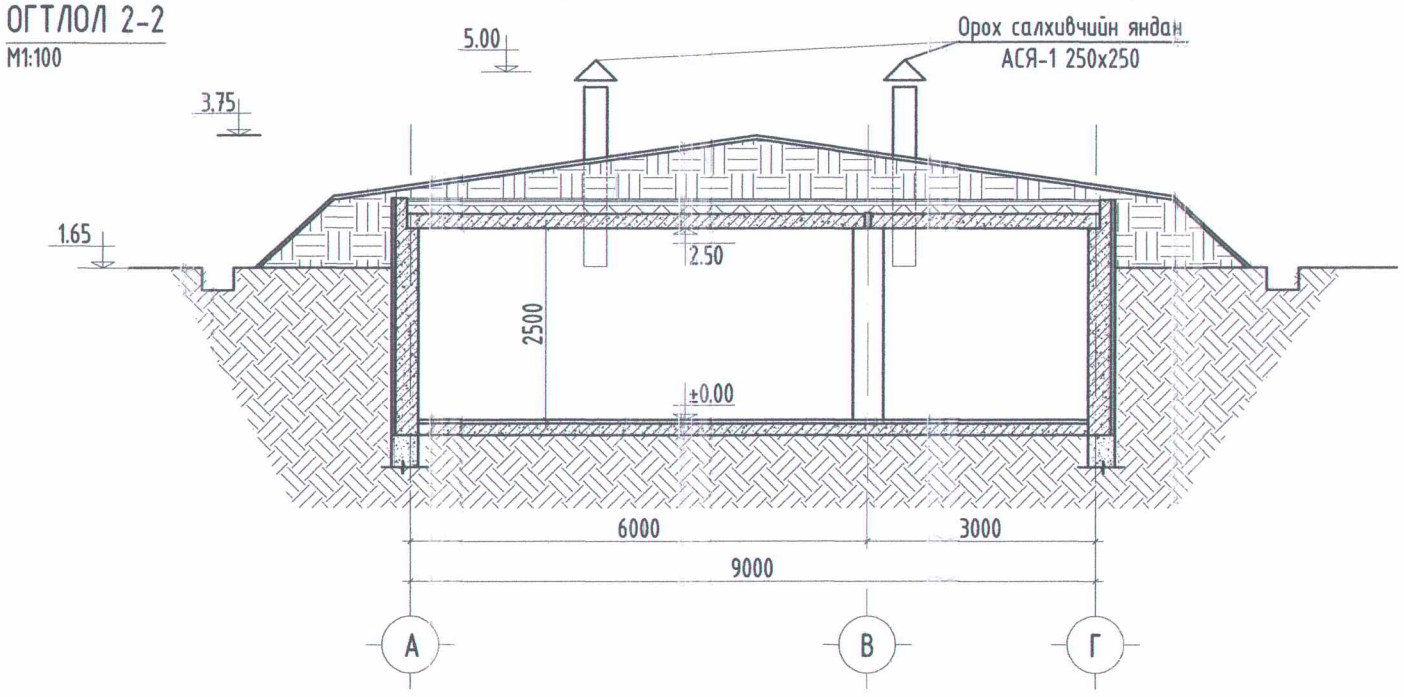

Тайлбар:
1. Хучилтын дулаалга хийх тухай заавриг барилгын ажлын үйлдвэрлэлийн тухай БР, тайлбараас үз.
2. Хучилтын элементүүдийг бүрэн угсарсны дараа дулаалга маягаасыг хийх хэрэгтэй.
3. Ханыг зохих налуутай хийсний дараа шавраар өнгөлнө.
4. Энэ хуудсыг хуудас БА-3 тай хамт үз.
5. Гарах салхивчны янданы өндөр нь шалны ±0.00 төвшнөөс дээш нухний доод ирмэг нь 300мм 250х250мм-ийн 2 нүх гарна.
6. Салхивчийн хоолойг 25%-иас ихгүй чийгтэй II зэргийн зүсмэл материалаар хийнэ

Таних тэмдэг:
- Бетон хана
- Бетон суурь
- XPS хавтан
- Сүрэлтэй хөрс
- Нягтруулсан Хөрс

Дорнод аймаг
Хэрлэн сум
7-р баг 52-р байр 6 тоот
"ДОЗТ" БГБХН

/Дорнод аймаг, Цагаан-овоо сум/
ХҮНСНИЙ НОГООНЫ ЗООРИЙН БАРИЛГА
Огтлол 1-1, 2-2

Архитектор		З.Бадамсэрээжид	ЕГ Шифр: До-14/2023	Масштаб: М1:100	Огноо: 2023
Гүйцэтгэсэн		З.Бадамсэрээжид	ТГ Шифр:	Зургийн дугаар: БА-03	Хуудас: БА-10
Шалгасан		Т.Баттулга			

А3

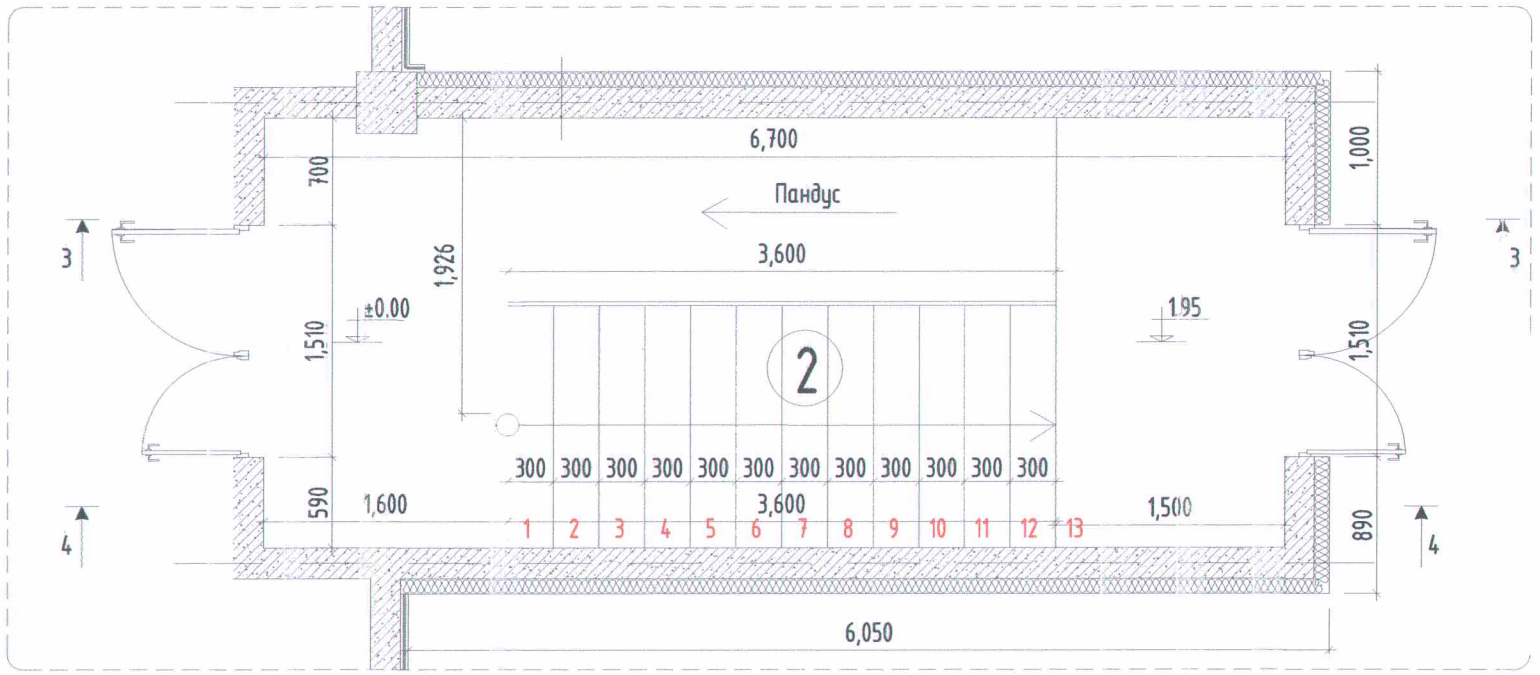

ОГТЛОЛ 3-3

М1:50

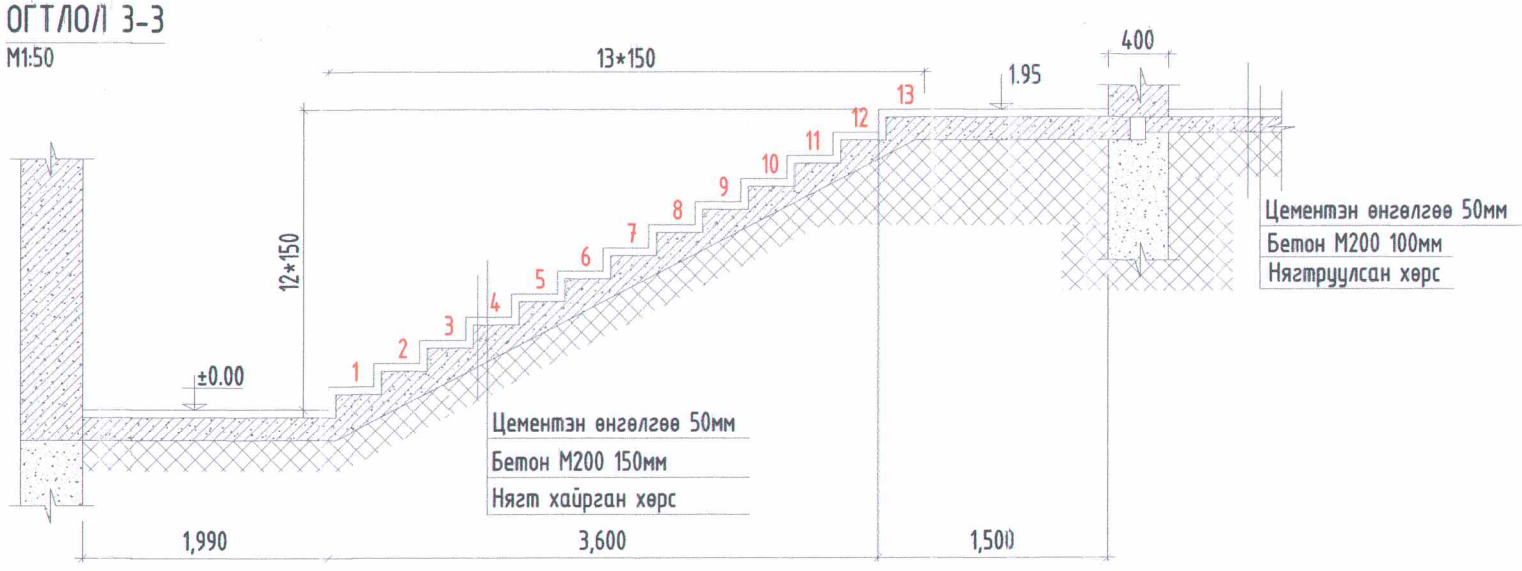

ОГТЛОЛ 3-3

М1:50

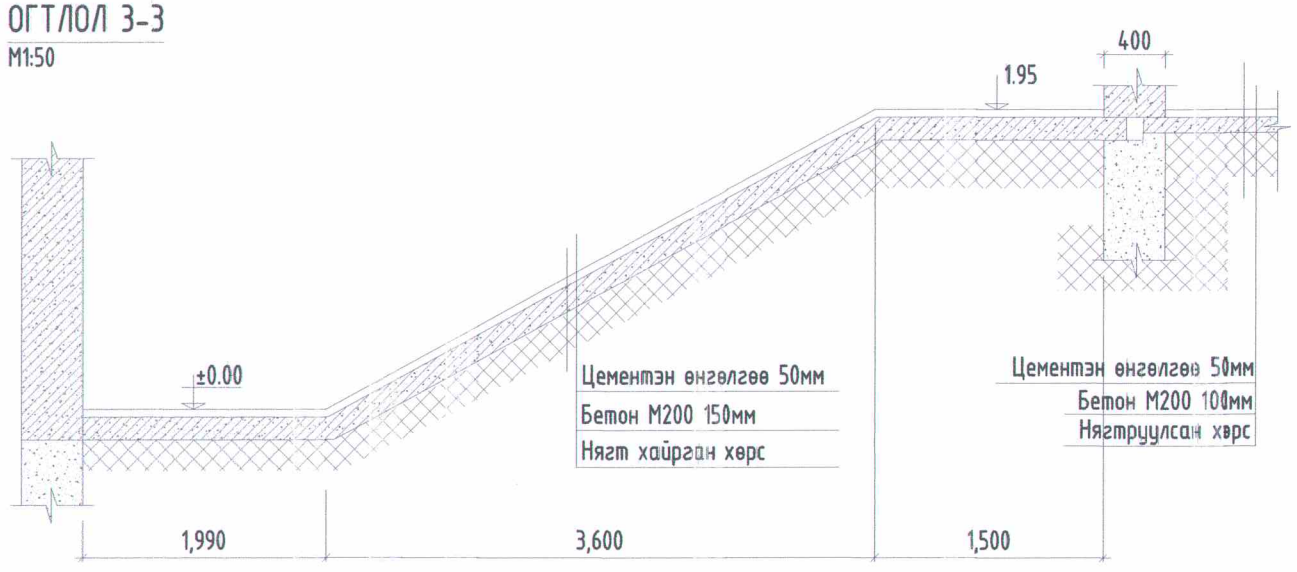

Тайлбар:

1. Энэ хуудсыг хуудас БА-2,3 тай хамт үзнэ үү.

Таних тэмдэг:

- Бетон хана
- Бетон суурь
- Дулаалга
- Сүрэлтэй хөрс
- Нягтруулсан Хөрс

Дорнод аймаг
Хэрлэн сум
7-р баг 52-р байр 6 тоот

"ДОЗТ" БГБХН

/Дорнод аймаг, Цагаан-овоо сум/

ХҮНСНИЙ НОГООНЫ ЗООРИЙН БАРИЛГА

Хэсэглэл-1, Огтлол 3-3, 4-4

Архитектор		Э.Баяамсэрээжид	ЕГ Шифр:	Масштаб:	Огноо:
Гүйцэтгэсэн		Э.Баяамсэрээжид	До-114/2023	М1:50	2023
Шалгасан		Т.Баттулга	ТГ Шифр:	Зургийн дугаар:	Хуудас:
				БА-05	БА-10

А3

БАЙЦАА ХУРААХ ХАШЛАГА

М1:25

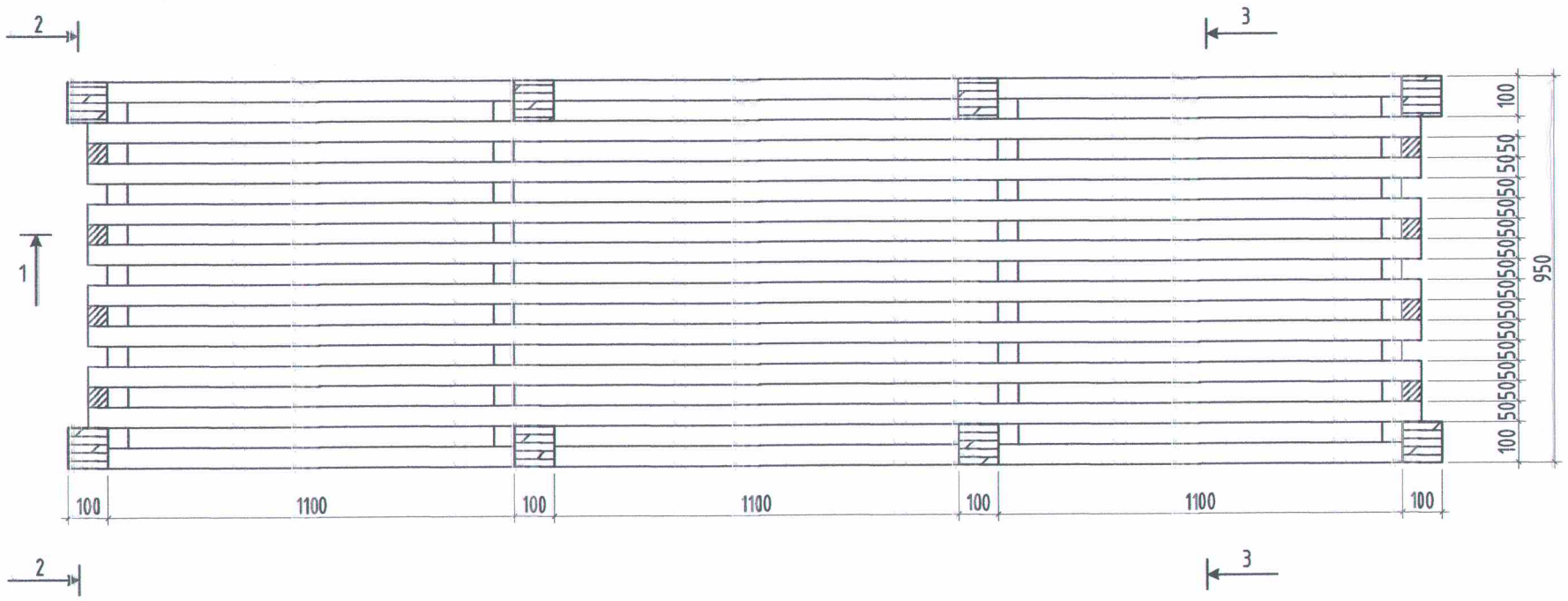

Огтлол 2-2

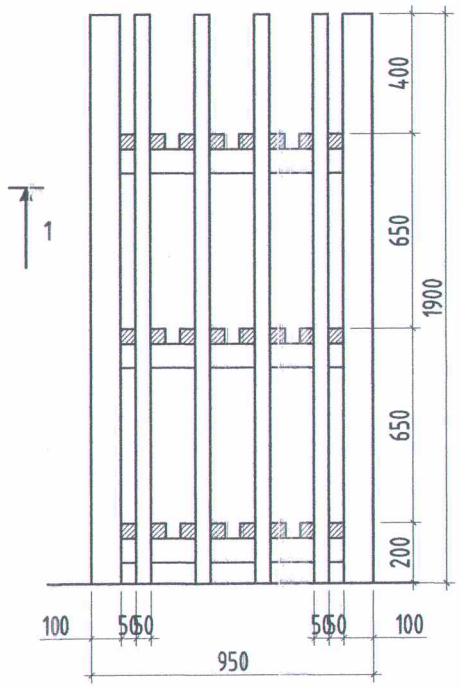

Огтлол 1-1

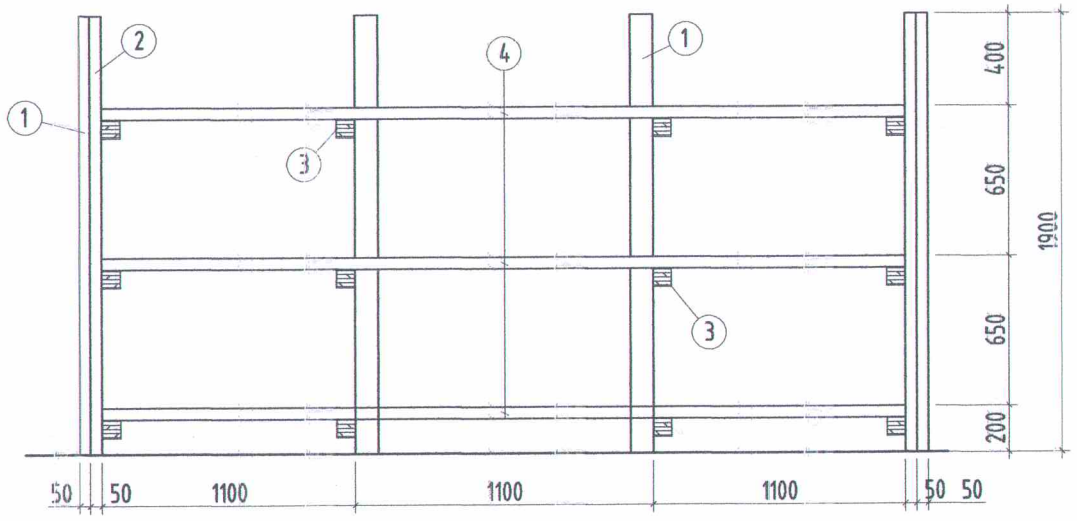

Огтлол 3-3

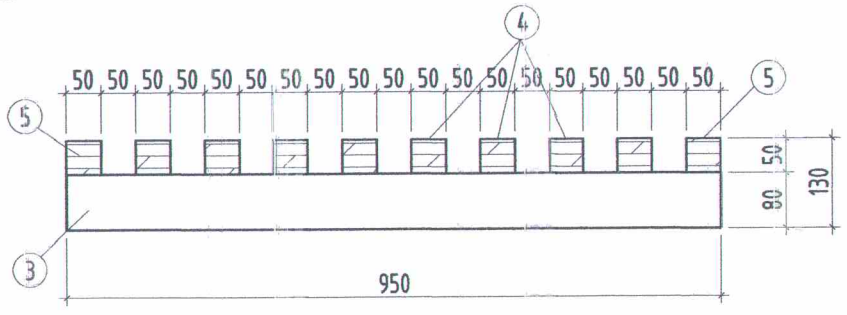

МОДОН ЭДЛЭХҮҮНИЙ ТҮҮВЭР

Марк	№	Нэр төрөл	Огтлол мм	Урт мм	Тоо ш	Эзэлхүүн м³	
						1 элем	Бүх м³
Т-1	1	Шон	100x100	1900	8	0.019	0.152
	2	Босоо дүнзэнцэр	50x50	1900	8	0.005	0.04
	3	Хөндлөн холбоос	60x80	950	12	0.0046	0.055
	4	Дүнзэнцэр	50x50	3400	24	0.0085	0.220
	5	Дүнзэнцэр	50x50	1100	18	0.0028	0.50

ТАЙЛБАР:

1. Тавиурын модон материалын орцыг зөвхөн энэ тавиурын хувьд тодорхойлов.
2. Тавиурын байрлал, тавигдах тоог хуудас ТХ-1-ээс үз.
3. Тавиурын мод нь 25%-иас ихгүй чийглэгтэй II зэргийн
зүсмэл материал болно.

Ye шат: БАРИЛГА АРХИТЕКТУР

Монгол улс, Дорнод аймаг, Хэрлэн сум, 7-р баг, 52-р байр 06
Утас: 976-99033068
Факс:
И-мэйл: Dozt2003@gmail.com
Интернет хаяг:

"ДОЗТ" БГБХН

Архитектор З.Бадамсэрээжид
Гүйцэтгэсэн З.Бадамсэрээжид
Шалгасан Т.Баттулга

/Дорнод аймаг, Цагаан-овоо сум/
ХУНСНИЙ НОГООНЫ ЗООРИЙН БАРИЛГА

Байцаа хураах хашлага

Масштаб:	Зургийн дугаар:	Хуудас:
М1:25	БА-07	10
ЕГ Шифр:	ТГ Шифр:	Огноо:
До-14/2023		2023

А3

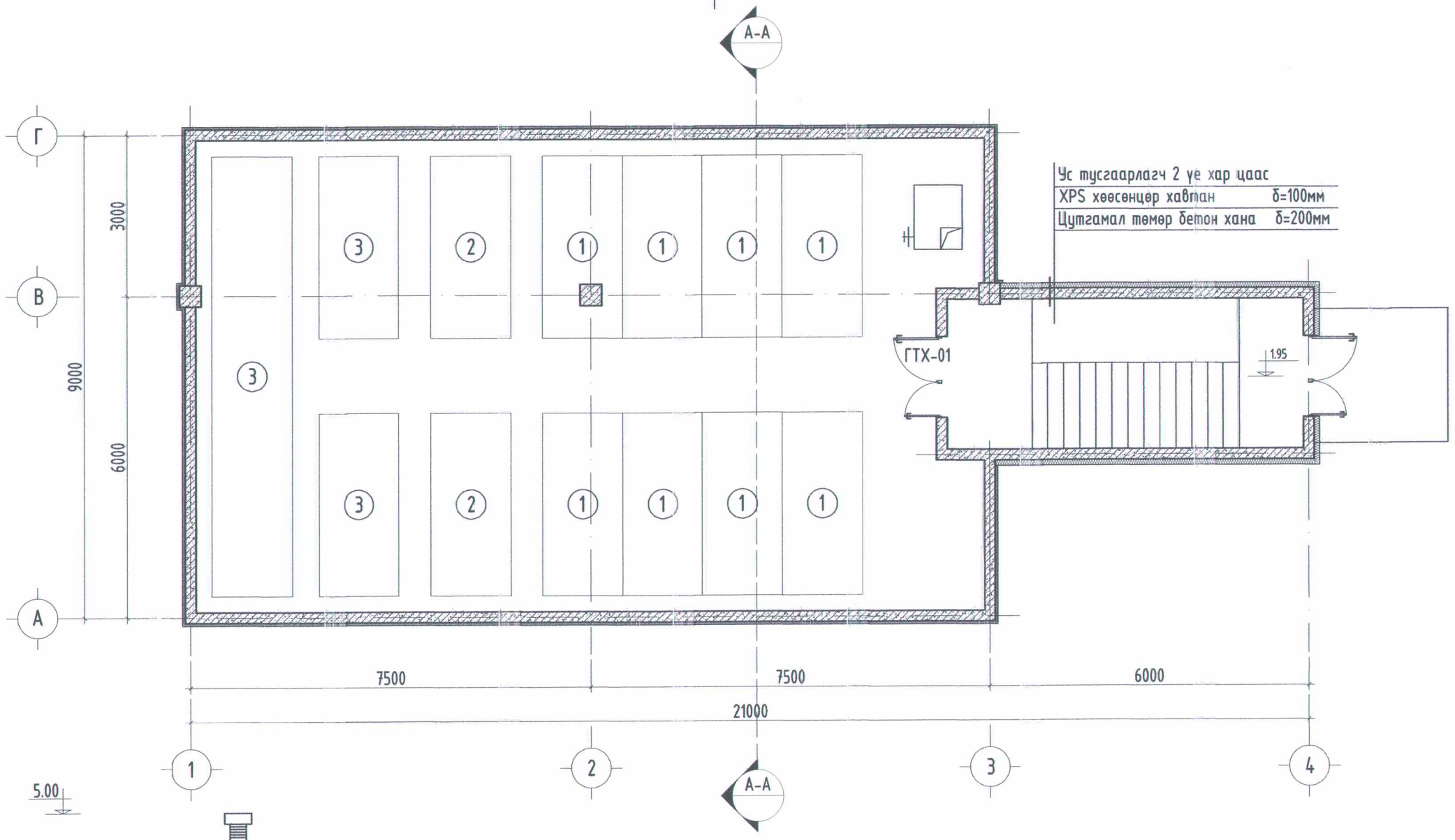

ОГТЛОЛ А-А

М1:100

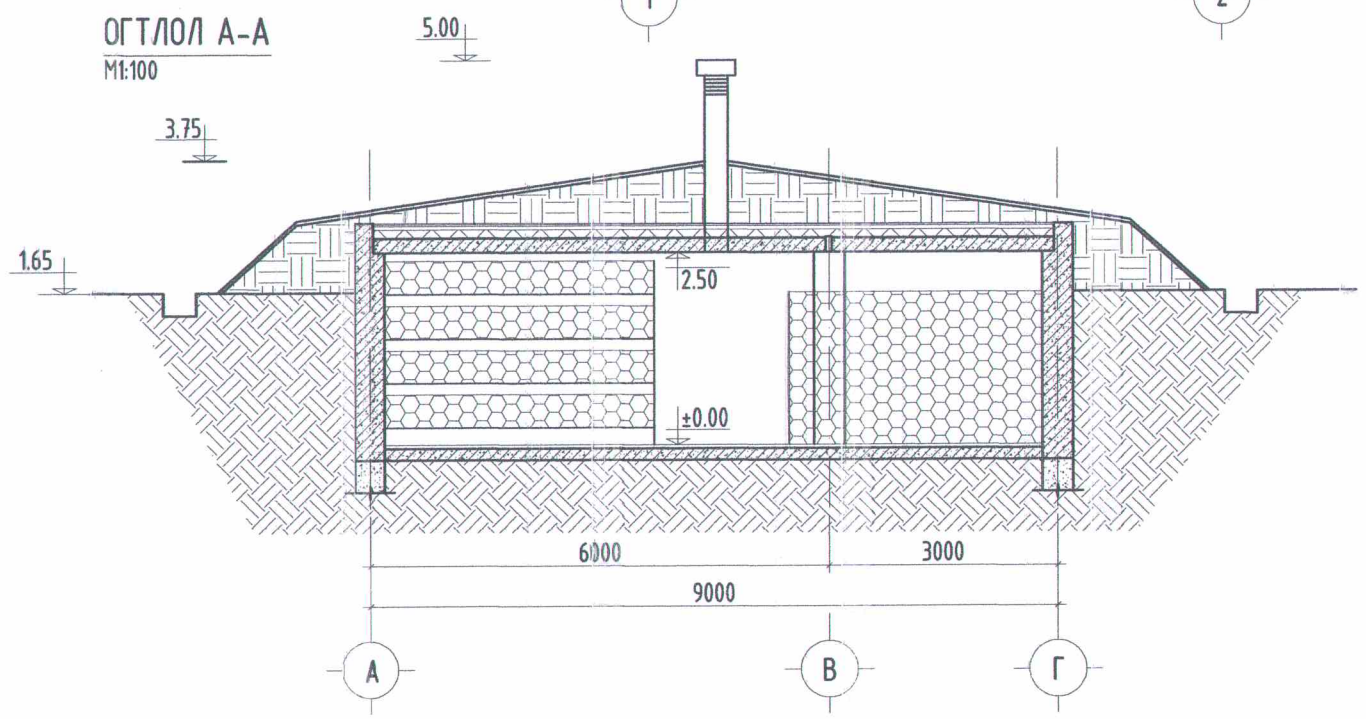

№	Нэр	Багтаамж тн	Зургийн марка
1	Төмсний хашлага		Х-1
2	Луувангийн тавиур, хайрцаг		МХ-1, Т-2
3	Байцааны тавиур		Т-1, Т-2
4	Сонгины тавиур		Т-4

Тайлбар:

1. Шороон манаасыг 1 м өндөрт ширэг / чулуу / суулгаж өнгөлнө

Дорнод аймаг
Хэрлэн сум
7-р баг 52-р байр 6 тоот

"ДОЗТ" БГБХН

/Дорнод аймаг, Цагаан-овоо сум/

ХҮНСНИЙ НОГООНЫ ЗООРЬ

Технологийн байгууламт

Архитектор	Э.Бадамсэрээжид	ЕГ Шифр: До-39/2022	Масштаб: М1:100	Огноо: 2022
Гүйцэтгэсэн	Э.Бадамсэрээжид	ТГ Шифр:	Зургийн дугаар: ТХ-01	Хуудас: 01
Шалгасан	Т.Баттулга			

А3

ЗУРГИЙН ЖАГСААЛТ

Д/Д	Зургийн жагсаалт	Хуудас марк
1	Зургийн жагсаалт, тайлбар бичиг	ББ-01
2	Суурийн байгуулалт, огтлолууд, шугаман суурийн арматурчлал, материалын түүвэр	ББ-02
3	Баганан суурь БС-1, багана Б-1, дам нуруу ДН-1 арматурчлал, материалын түүвэр	ББ-03
4	Хучилт, материалын түүвэр	ББ-04

ТАЙЛБАР БИЧИГ

Барилга нь тэнхлэгээрээ 15.0м х 9.0м, харьцаатай, 6.0м х 3.0м харьцаатай гонхтой газарт ухаж суулгасан хүнсний зориулалттай дан барилга байна.

Суурь: Барилгын суурийг цутгамал төмөр бетон шугаман болон баганан суурьтайгаар төлөвлөв. Шугаман суурийн бетоны анги В15, баганан суурийн бетоны анги В20, арматурын анги нь SD390, А240 байхаар зураг төсөлд тусгасан болно. Шугаман суурийн доор 10см -ийн зузаан элсэн дэвсгэр, баганан суурийн доор 10см зузаантай В10 ангийн бетон бэлтгэл байна. Суурь болон зоорийн ханын хөрстэй харьцах хэвтээ, босоо гадаргууд халуун хар тосон түрхлэг 2 дахин түрхэнэ. Шалан доор болон суурийн хажуугаар буцааж чигжих хөрс нь овойлт үүсгэхгүй хуурай хайрган хөрс байх ба түүнийг 1.65 гр/см болтол нь 20см тутамд үечлэн нягтруулна. Котлованыг механизмаар ухахдаа суурь суулгах төслийн түвшингээс дээш 10-20см дутуу ухаж түүнээс доош төслийн түвшин хүртэл гараар тэгшилж ухах хэрэгтэй. Буурь, суурийн ажлыг гүйцэтгэхдээ БНбД 50-02-17, БНбД 52-02-05 болон бусад холбогдох норм дүрмийг баримталбал зохино.

Хана: Барилгын хана нь 30см зузаантай цутгамал В10 ангийн бетон даацын хана байна.

Цутгамал төмөр бетон рам: Барилгын угсармал хучилтыг голын В-тэнхлэгээр тулах даацын үндсэн бүтээц нь цутгамал төмөр бетон рам байна. Төмөр бетон каркасыг В20 ангийн бетон, SD390, А240 ангийн арматураар зураг төсөлд тооцон зурсан. Хэв хашмал нь бат бэх, тогтвортой нөхцлөөр хангагдсан байх шаардлагатай бөгөөд бетоны бат бэх 70% хүрэхээс өмнө буюу 28 хонохоос өмнө хэв хашмалын тулаасыг авч болохгүй. Бетон зуурмагаас холбогдох дүрмийн дагуу дээж авч төслийн маркад хүрч байгаа эсэхийг тодорхойлуулах шаардлагатай.

Цутгамал төмөр бетоны ажлыг гүйцэтгэхдээ төмөр бетон бүтээцийн норм БНбД 52-02-05, БНбД 52-01-10 -г нарийн баримталбал зохино.

Хучилт: Уг барилгыг угсармал төмөр бетон нүхт хавтан хучилттай байхаар төлөвлөв /ХНХ59-12, ХНХ59-08, ХНХ29-12, ХНХ29-08/. Угсармал хавтанг 100 маркын жигд тараагдсан бэхжээгүй зуурмаг дээр угсарна. Мөн угсармал хавтангуудын хоорондох заадсыг сайтар цэвэрлэсний дараа 100 маркын цементэн зуурмагаар чигжинэ. Хучилтыг цутгамал В15 ангийн бетон бүсээр хүчитгэхээр зураг төсөлд төлөвлөж үзүүлэв. Угсармал хучилтын ажлыг гүйцэтгэхдээ "Угсармал бетон, төмөр бетон бүтээц"-н норм дүрэм БНбД 52-03-05-ийн заалтыг, цутгамал төмөр бетоны ажлыг БНбД 52-02-05-н заалтыг тус тус баримтлан гүйцэтгэнэ.

Анхаар!

1. Цутгамал төмөр бетон хийцүүдэд зураг төсөлд тооцсон арматураас өөр төрлийн арматур ашиглах тохиолдолд тухайн арматурын багц бүрээс 45 см урттай дээж авч зохих эрх бүхий байгуулагаар шалгуулж зураг төсөлд тусгасан арматуртай тохирч байгаа бол зохиогчийн зөвшөөрлөөр хэрэглэж болно.
2. Барилгын угсралтын цутгалтын ажлыг дулааны улиралд гүйцэтгэхээр зураг төсөлд тусгав.

Дорнод аймаг Хэрлэн сум 7-р баг 52-р байр 6 тоот	Дорнод аймаг. Цагаан-Овоо сум. ХҮНСНИЙ НОГООНЫ ЗООРИЙН БАРИЛГА					
	Зургийн жагсаалт, тайлбар бичиг					
	Инженер		Н.Мөнхбат	ЕГ Шифр: До-14/2023	Машстаб:	Огноо: 2023-03 сар
	Гүйцэтгэсэн		А.Золбоо	ТГ Шифр:	Зургийн дугаар: ББ-01	Хуудас: 4
"ДОЗТ" БГБХН	Шалгасан		Н.Мөнхбат			

А3

СУУРИЙН БАЙГУУЛАЛТ М1:100

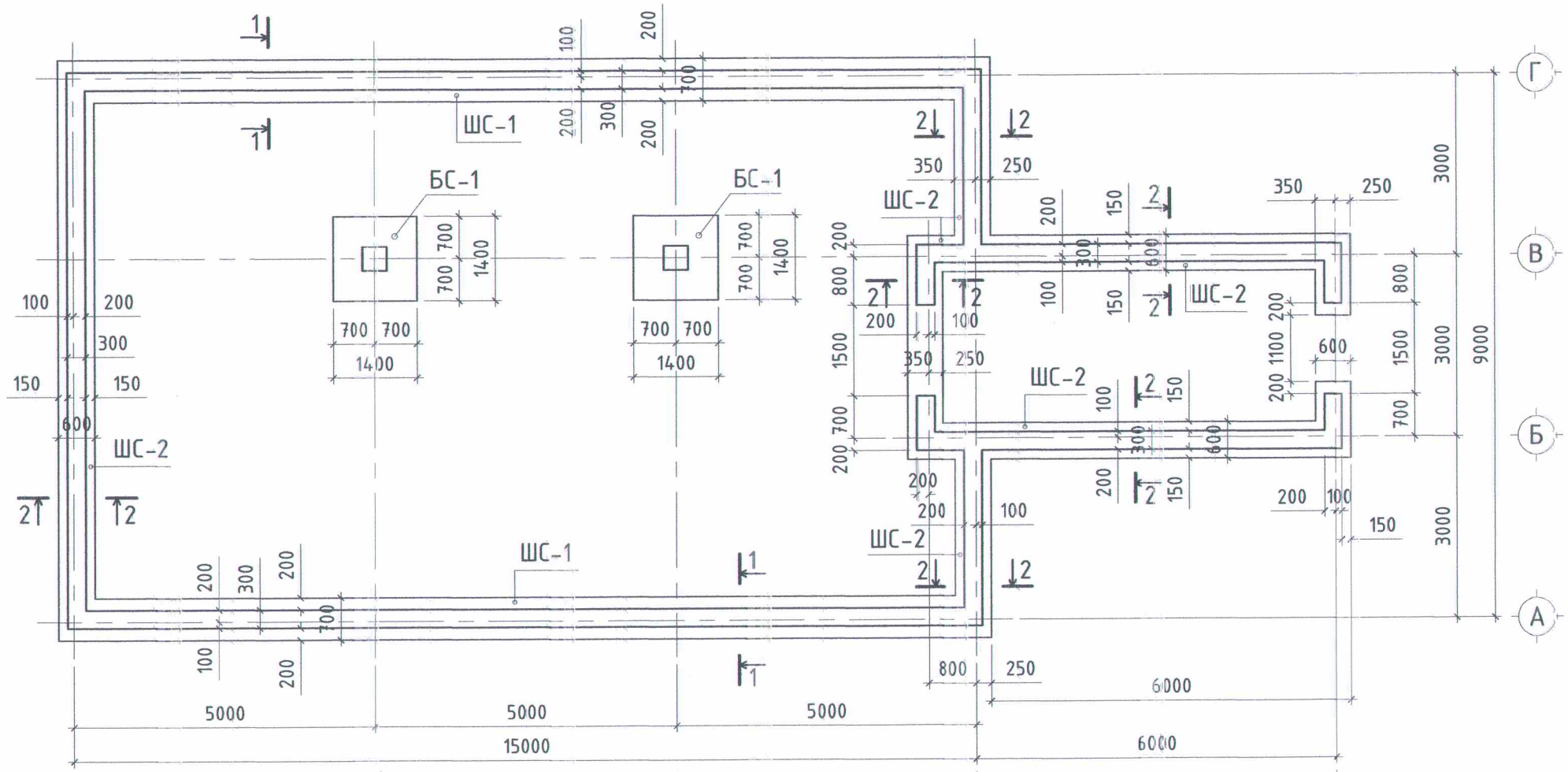

ОГТЛОЛ 1-1 М1:50

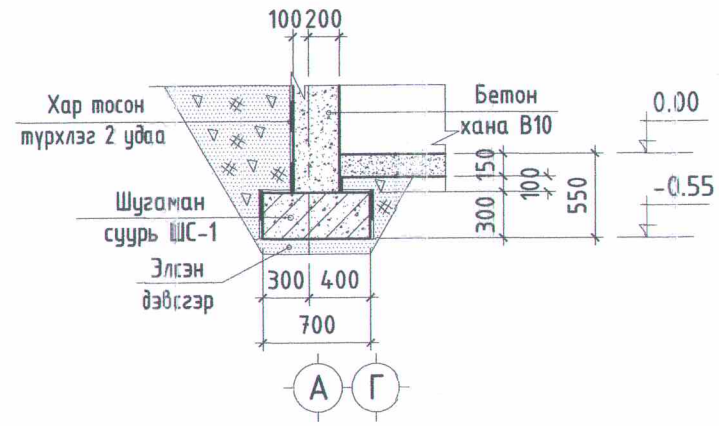

ОГТЛОЛ 2-2 М1:50

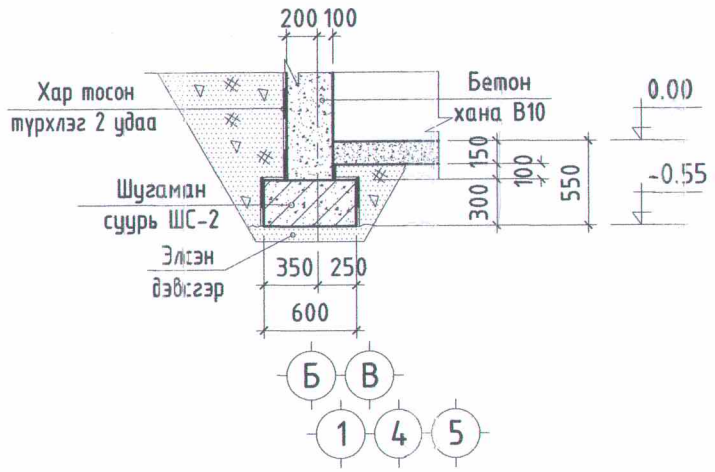

ШС-1 М1:25

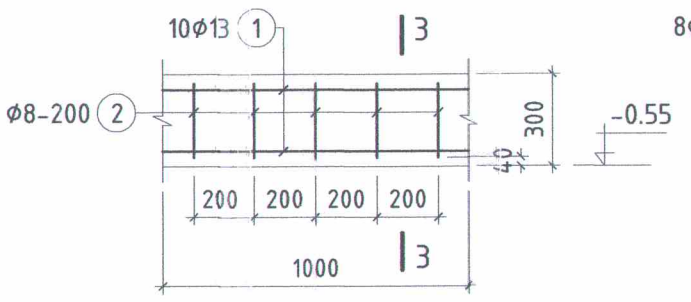

3-3 М1:25

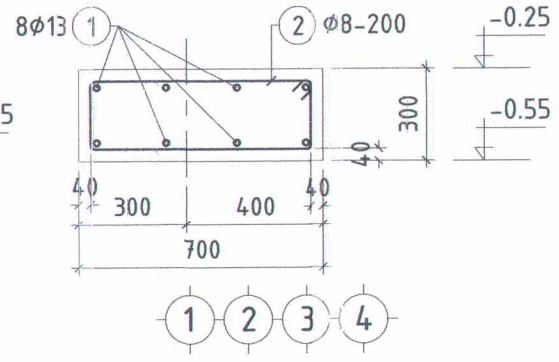

ШС-2 М1:25

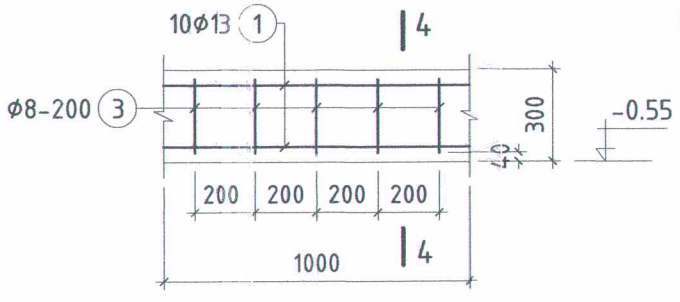

4-4 М1:25

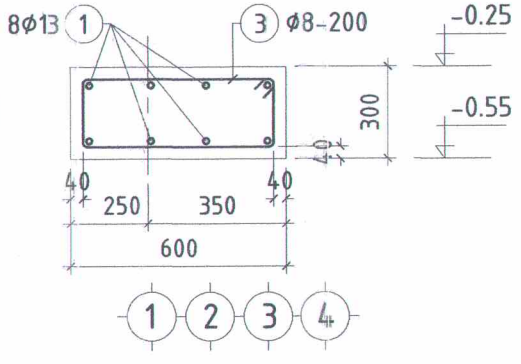

Марк позиц	Загвар
2	700 / 300 / 220 / 620
3	600 / 300 / 220 / 520

ТАЙЛБАР

1. Суурийн хөрстэй харьцах хэвтээ босоо гадаргууг ус чийгнээс хамгаалж хар тосон түрхлэг 2 дахин түрхэх шаардлагатай.
2. Суурийн хажуугаар болон шалан доор бууцааж чигжих хөрс нь овойлт, суулт үүсгэхгүй байх ба 1.70 тн/м3-ээс багагүй нягттай болтол нь чигжиж нягтруулна.

МАТЕРИАЛЫН ТУУВЭР

Поз	Тэмдэглэгээ	Нэр	Тоо шир	Жин /кг/ Нэгж	Жин /кг/ Нийт
	Шугаман суурь ШС-1 /31.0 у/м/				11.59
1	MNS JIS G 3112:2002	Ø 13 SD390 L= 1000	8	0.995	7.96
2	ГОСТ5781-82*	Ø 8 A240 L= 1840	5	0.727	3.63
		Материал В15 V=0.21 м3			
	Шугаман суурь ШС-2 /37.7 у/м/				11.20
1	MNS JIS G 3112:2002	Ø 13 SD390 L= 1000	8	0.995	7.96
3	ГОСТ5781-82*	Ø 8 A240 L= 1640	5	0.648	3.24
		Материал В15 V=0.18 м3			
	Бетон хана /64.6 у/м, h=3.75м/				
		Материал В10 V=70.6 м3			

Дорнод аймаг
Хэрлэн сум
7-р баг 52-р байр 6 тоот

"ДОЗТ" БГБХН

Дорнод аймаг. Цагаан-Овоо сум.
ХҮНСНИЙ НОГООНЫ ЗООРИЙН БАРИЛГА

Суурийн байгуулалт, огтлолууд, шугаман суурийн арматурчлал, материалын түүвэр

Инженер		Н.Мөнхбат	ЕГ Шифр: До-14/2023	Масштаб: 1:25, 50, 100	Огноо: 2023-03 сар
Гүйцэтгэсэн		А.Золбоо	ТГ Шифр:	Зургийн дугаар: ББ-02	Хуудас: 4
Шалгасан		Н.Мөнхбат			

А3

РАМЫН СХЕМ

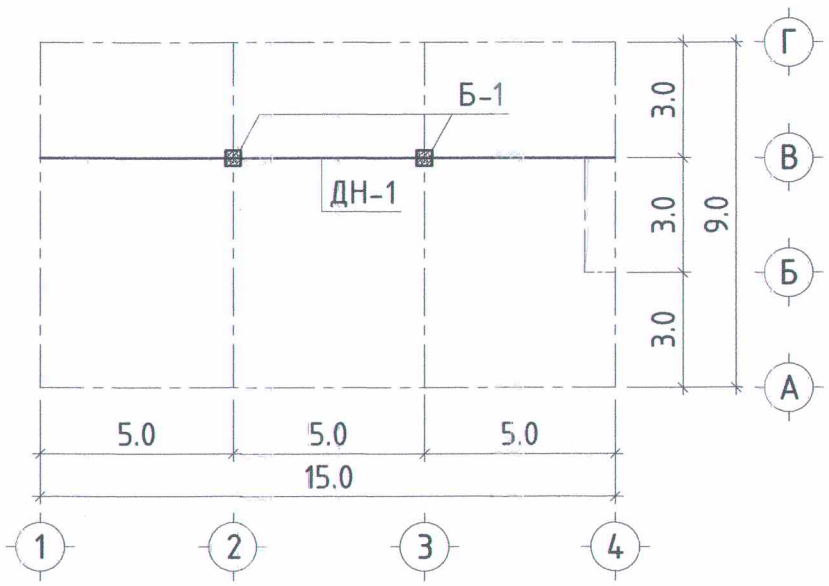

БАГАНАН СУУРЬ БС-1, БАГАНЫН АРМАТУРЧЛАЛ М1:50

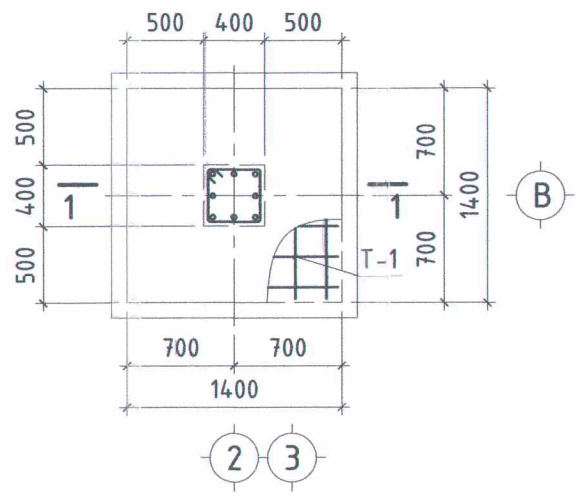

ТОР Т-1 М1:50

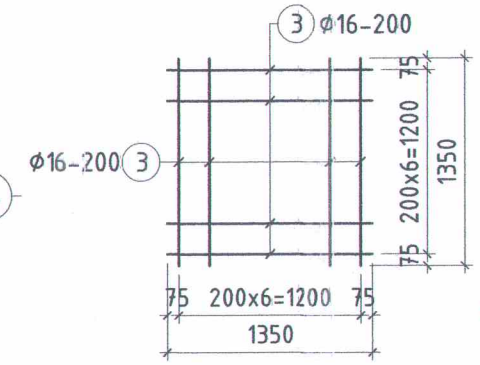

1-1 М1:50

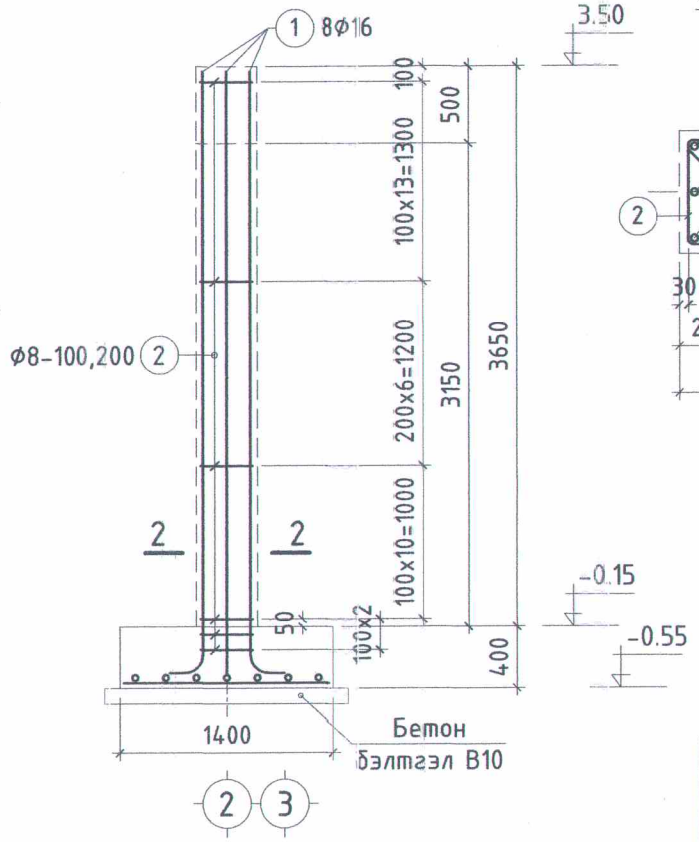

2-2 М1:25

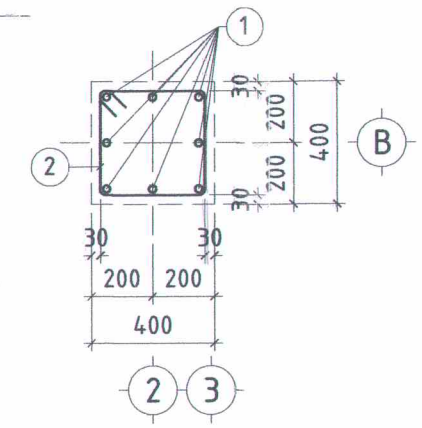

ДАМ НУРУУ ДН-1 М1:50

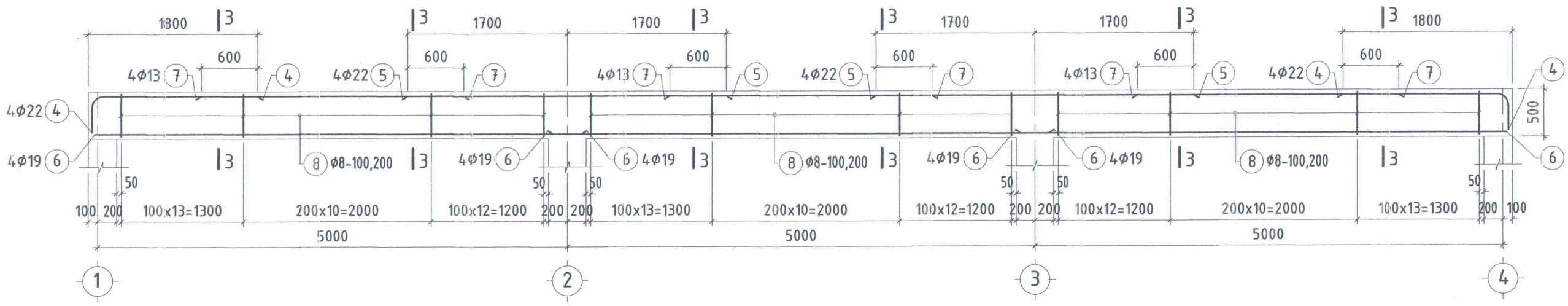

Марк позиц	Загвар
1	3900, 160, 140, R100
2	420, 420, 340, 340
4	1630, 200, 320, R130
9	320, 520, 440, 240

3-3 М1:25

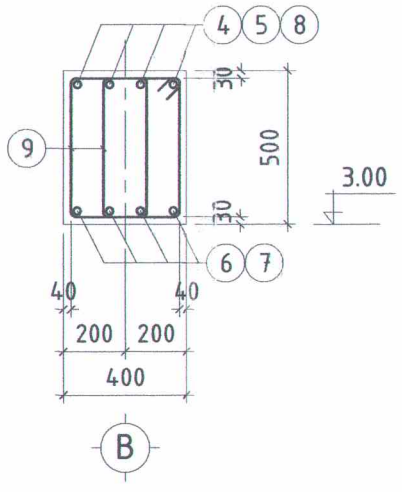

ЦУТГАМАЛ ТӨМӨР БЕТОН БҮТЭЭЦИЙН МАТЕРИАЛЫН ТҮҮВЭР

Поз	Тэмдэглэгээ	Нэр		Тоо	Жин /кг/	
				шир	Нэгж	Нийт
	Баганан суурь БС-1, Багана Б-1 /2 ш/			2	101.09	202.19
1	MNS JIS G 3112:2002	Ø 16 SD390	L= 4200	8	6.55	52.4045
2	ГОСТ5781-82*	Ø 8 A240	L= 1520	32	0.600	19.21
3	MNS JIS G 3112:2002	Ø 16 SD390	L= 1350	14	2.11	29.4775
		Бетон В20 V=1.36м3				
	Дам нуруу ДН-1 /1 ш/					
4	MNS JIS G 3112:2002	Ø 22 SD390	L= 2150	8	6.54	52.28
5	MNS JIS G 3112:2002	Ø 22 SD390	L= 3400	8	10.34	82.68
6	MNS JIS G 3112:2002	Ø 19 SD390	L= 5300	12	11.93	143.11
7	MNS JIS G 3112:2002	Ø 13 SD390	L= 2800	12	2.92	35.01
8	ГОСТ5781-82*	Ø 8 A240	L= 1520	216	0.600	129.69
		Бетон В20 V=2.88м3				

ТАЙЛБАР

1. Энэ зургийг суурийн бусад зургуудтай хамтатгаж үзнэ.
2. Баганан суурь, багана, дам нурууг В20 ангийн бетоноор цутгахаар зураг төсөлд тусгасан ба суурь цутгах бетоноос дээж авч маркыг тогтоолгох шаардлагатай.
4. Бүтээцийн арматур болон бусад төмөр эдлэлүүд зэвэрч муудаагүй зөв хадгалагдсан байвал зохино.
5. Бетоныг хөлдөөх аргаар бэхжүүлэхийг хатуу хориглоно.
6. Бууръ суурийн ажлыг БНбД 50-02-17, цутгамал төмөр бетоны ажлыг БНбД52-02-05 -ийн заалтыг баримтлан гүйцэтгэнэ.

Дорнод аймаг
Хэрлэн сум
7-р баг 52-р байр 6 тоот

"ДОЗТ" БГБХН

Дорнод аймаг. Цагаан-Овоо сум.
ХҮНСНИЙ НОГООНЫ ЗООРИЙН БАРИЛГА

Баганан суурь БС-1, багана Б-1, дам нуруу ДН-1 арматурчлал, материалын түүвэр

Инженер		Н.Мөнхбат	ЕГ Шифр: До-14/2023	Масштаб: 1:25, 50, 200	Огноо: 2023-03 сар
Гүйцэтгэсэн		А.Золбоо	ТГ Шифр:	Зургийн дугаар: ББ-03	Хуудас: 4
Шалгасан		Н.Мөнхбат			

А3

ХУЧИЛТЫН БАЙГУУЛАЛТ М1:100

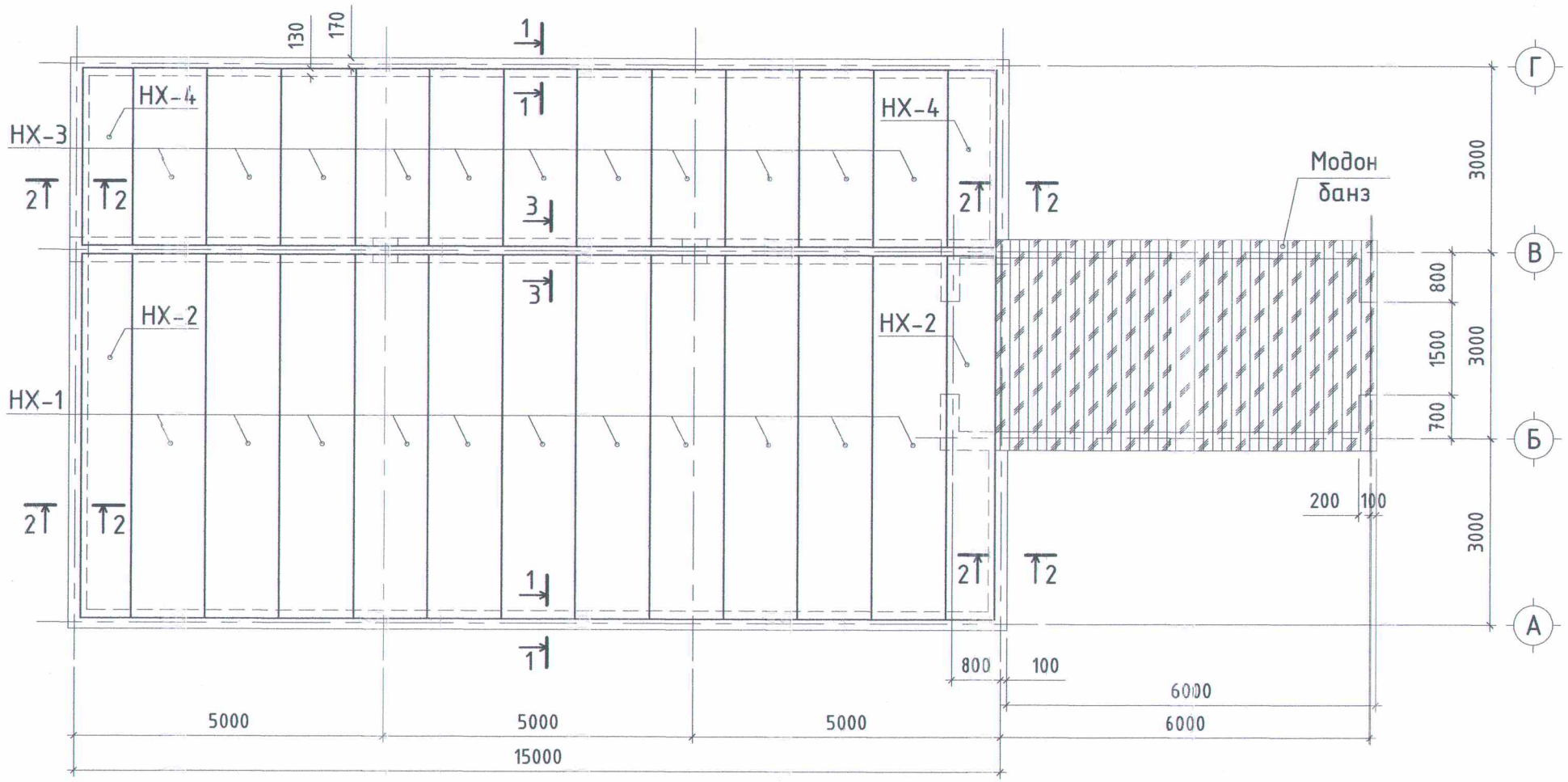

ОГТЛОЛ 1-1 М1:25

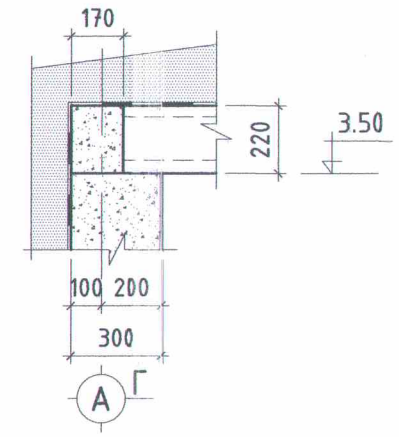

ОГТЛОЛ 2-2 М1:25

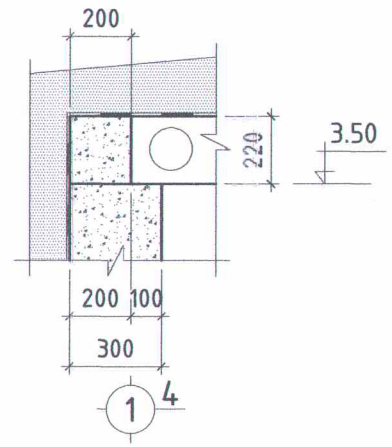

ОГТЛОЛ 3-3 М1:25

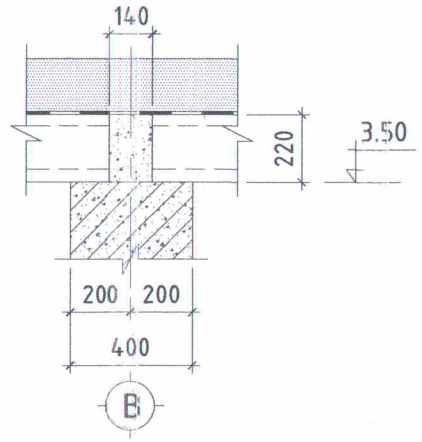

Марк позиц	Тэмдэглэгээ	Нэр	Тоо ширхэг	Нэгж жин /кг/	Тайлбар
		Угсармал хучилт			
НХ-1		ХНХ59-12	11		
НХ-2		ХНХ59-08	11		
НХ-3		ХНХ29-12	2		
НХ-4		ХНХ29-08	2		
		Бетон бүс В15 V=2.24м^2			
		Модон хучилт			
		δ=50 /1.1м^3/			

ТАЙЛБАР

1. Хучилтыг ХНХ59-12, ХНХ59-08, ХНХ29-12, ХНХ29-08 нүхтэй угсармал хавтангаар хучихаар төлөвлөв.
2. Хавтанг угсрахын өмнө хавтан суух ханын гадаргууд 100 маркийн цементэн зуурмагаар тэгшилгээ хийнэ. Мөн хавтангуудын хоорондох зайсарыг сайтар цэвэрлэж 100 маркийн цементэн зуурмагаар чигжинэ.
3. Бетоныг хөлдөөх аргаар бэхжүүлэхийг хатуу хориглоно.
4. Хучилтын ажлыг БНбД 52-03-05, БНбД 52-02-05 -н заалтыг баримтлан гүйцэтгэнэ.

Дорнод аймаг. Цагаан-Овоо сум.
ХҮНСНИЙ НОГООНЫ ЗООРИЙН БАРИЛГА
Хучилт, материалын түүвэр

Дорнод аймаг
Хэрлэн сум
7-р баг 52-р байр 6 тоот

"ДОЗТ" БГБХН

Инженер		Н.Мөнхбат	ЕГ Шифр: До-14/2023	Масштаб: 1:25, 100	Огноо: 2023-03 сар
Гүйцэтгэсэн		А.Золбоо	ТГ Шифр:	Зургийн дугаар: ББ-04	Хуудас: 4
Шалгасан		Н.Мөнхбат			

А3