ГАДНА ТОХИЖИЛТ М1:500

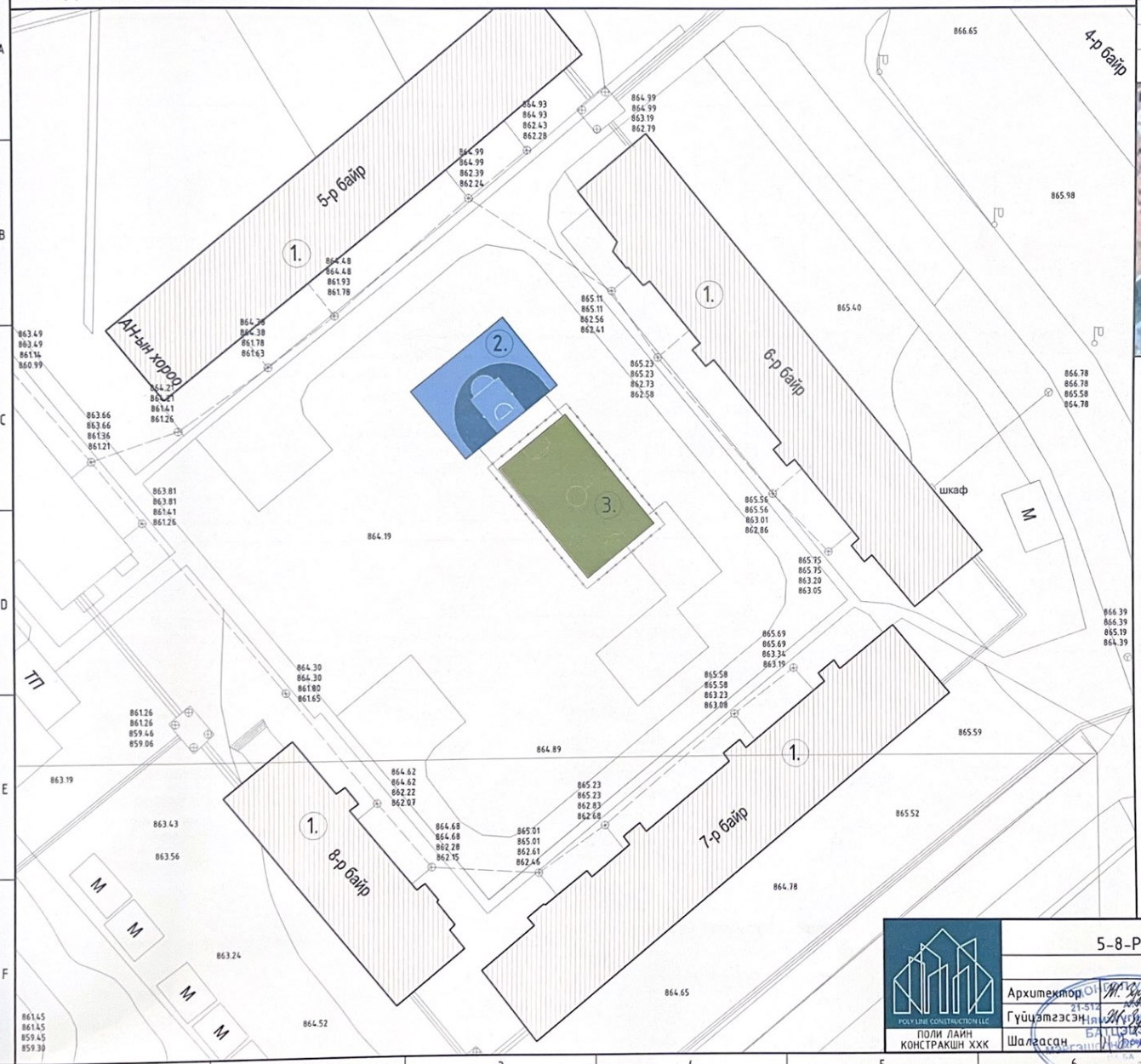

Д/Д	ТОДОРХОЙЛОЛТ:	Тайлбар
1.	Одоо байгаа орон сууцны барилга	Одоо байгаа
2.	ЗхЗ сагсан бөмбөгийн талбай	Төлөвлөж буй
3.	Хөл бөмбөгийн талбай	Төлөвлөж буй

БАЙРШЛЫН СХЕМ:

ТАНИХ ТЭМДЭГ:

- Төлөвлөж буй ЗхЗ сагсан бөмбөгийн талбай
- Төлөвлөж буй хөл бөмбөгийн талбай
- Одоо байгаа барилга
- Одоо байгаа авто зам, талбай
- Бохир усны шугам
- Дулааны шугам
- Цэвэр усны шугам
- Цахилгааны шугам

POLY LINE CONSTRUCTION LLC
ПОЛИ ЛАЙН КОНСТРАКШН ХХК

Сэлэнгэ аймаг, Сайхан сум, Хөтөл хот

5-8-Р БАЙРНЫ ГАДНА ТОХИЖИЛТЫН АЖИЛ

ГАДНА ТОХИЖИЛТ

Архитектор	Ж. Зуунзул	ЕГ шифр: ПЛК-12/2022	Масштаб: М1:500	Үе шат: АЗ	
Гүйцэтгэсэн	Ж. Зуунзул			Огноо: 2022.12	
Шалгасан	Н.Батцэцэг	ТГ шифр:	Зургийн дугаар: ЕТ-01	Хуудас: 03	

Нийслэлийн Барилгын Газрын Мэргэжлийн Хяналтын Газрын Дарга
Н.БАТЦЭЦЭГ
Архитектор

А3

САГСАН БӨМБӨГИЙН ТАЛБАЙ М1:100

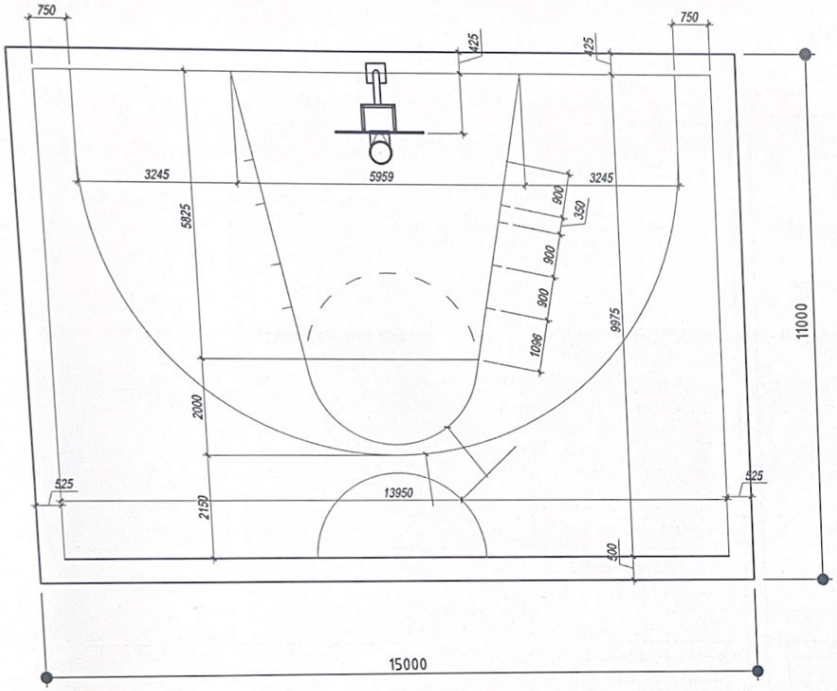

ХӨЛ БӨМБӨГИЙН ТАЛБАЙ М1:100

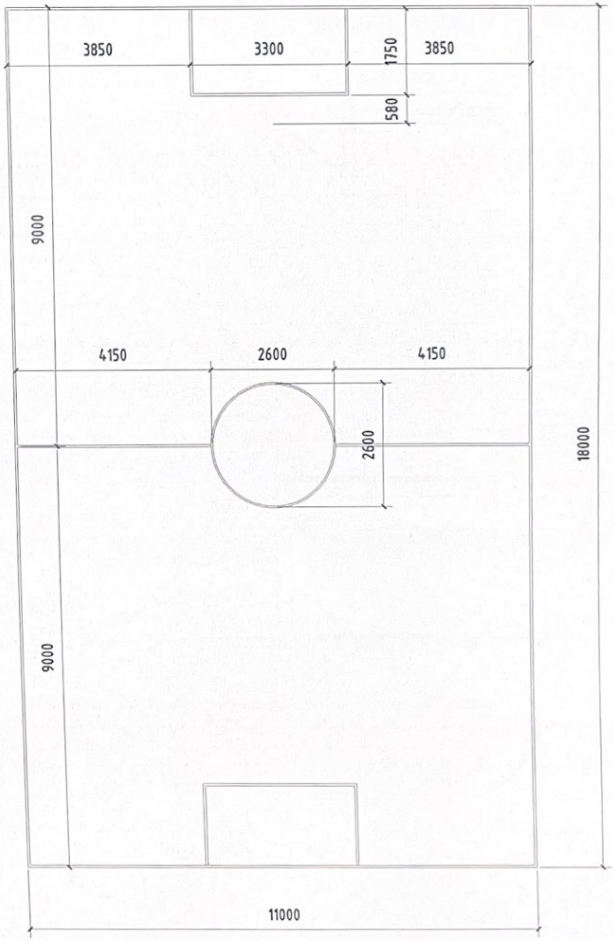

ХЭСЭГЛЭЛ 1

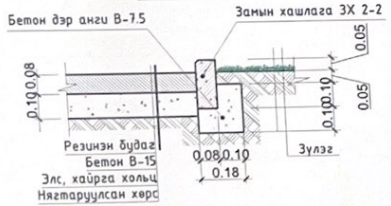

ХЭСЭГЛЭЛ 2

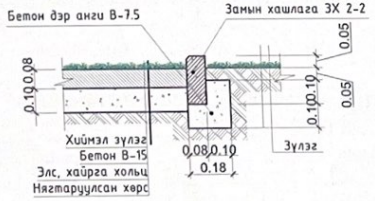

ХӨЛ БӨМБӨГИЙН ТАЛБАЙН АЖЛЫН ТОО ХЭМЖЭЭ

Д/д	Ажлын нэр	Хэмжих нэгж	Тоо ширхэг
1	Бетон В-20	М2	198
2	Хиймэл зүлэг	М2	198

САГСАН БӨМБӨГИЙН ТАЛБАЙН АЖЛЫН ТОО ХЭМЖЭЭ

Д/д	Ажлын нэр	Хэмжих нэгж	Тоо ширхэг
1	Бетон В-20	М2	165
2	Резин будаг	М2	3 давхарлаж будна

POLY LINE CONSTRUCTION LLC
ПОЛИ ЛАЙН КОНСТРАКШН ХХК

Сэлэнгэ аймаг. Сайхан сум. Хөтөл хот

5-8-Р БАЙРНЫ ГАДНА ТОХИЖИЛТЫН АЖИЛ

Сагсан бөмбөг, хөл бөмбөгийн талбай

Архитектор	Ж. Зуунзул	ЕГ шифр: ПЛК-12/2022	Масштаб: М1:100	Ye шат: А3	Огноо: 2022.12
Гүйцэтгэсэн	Ж. Зуунзул	ТГ шифр:	Зургийн дугаар: ЕТ-02	Хуудас: 03	
Шалгасан	Н.Батцэцэг				

А3

Нүүр тал М1:30

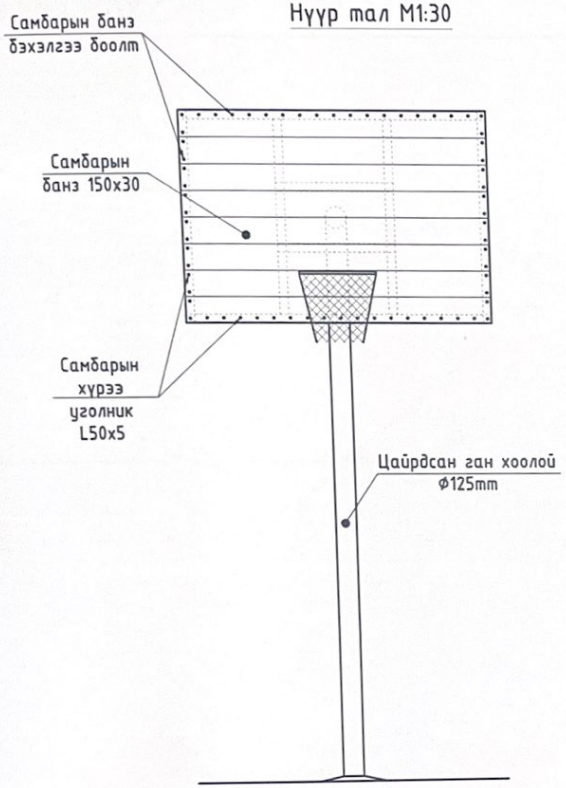

Хажуу тал М1:30

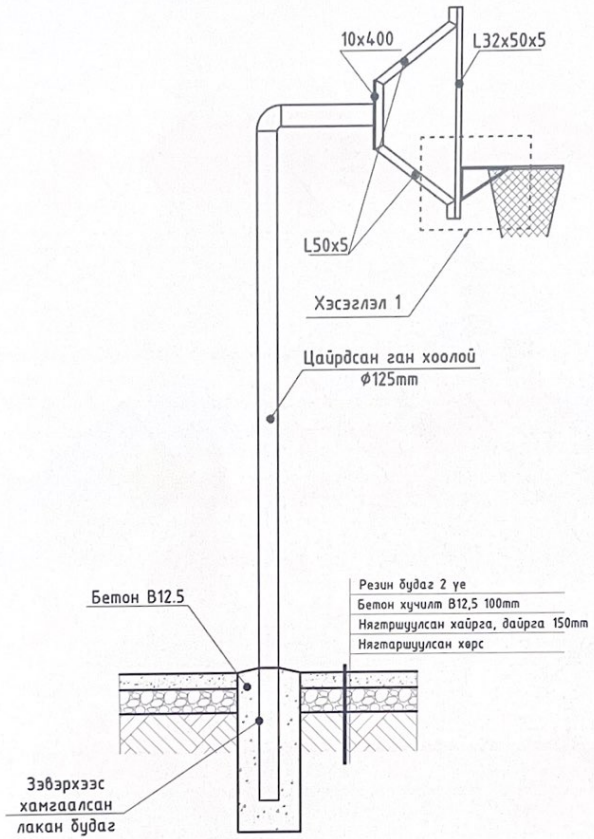

Хэсэглэл 1 М1:15

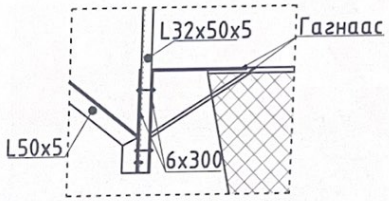

Хэсэглэл 2 М1:15

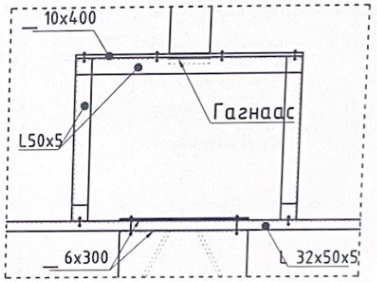

Байгуулалт М1:30

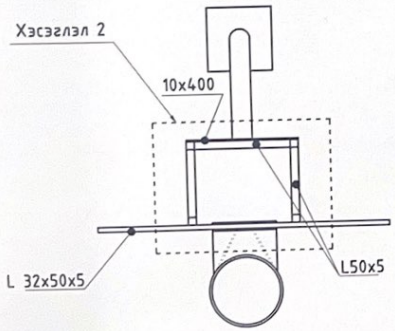

Сагсны шитэнд орох материалын түүвэр

Д/Д	Мамериалын нэр		Тоо /ш/	Нэгж жин кг
1	Ган хоолой Ø125	L=3700	1	31.74
2	Булан төмөр - L 50x5	L=1780	2	8.56
3	Булан төмөр - L 50x5	L=700	2	3.36
4	Булан төмөр - L 32x50x5	L=1830	2	6.16
5	Булан төмөр - L 32x50x5	L=1220	2	4.11
6	Лист төмөр -10x400	L=700	1	21.98
7	Лист төмөр -6x300	L=400	1	9.42
8	Банз - 150x30	L=1830	8	
9	Цагирганы ком		1	
10	Боолт -M8		32	
11	Боолт -M16		18	

Тайлбар
-Шитний металл хэсгүүдийг суриктай будгаар 2 удаа будна.
-Банзан самбарыг "Теккурилла" фирмийн гаднаа модон элемент будах зориулалтын будгаар будна.

Сэлэнгэ аймаг, Сайхан сум, Хөтөл хот

ГАДНА ТОХИЖИЛТЫН АЖИЛ

Сагсан бөмбөгийн шийд

Архитектор	Н.Батцэцэг	ЕГ шифр: ПЛК-12/2022	Масштаб: М1:30	Ye шат: А3	
Гүйцэтгэсэн	Ж. Зуунэул	ТГ шифр:	Зургийн дугаар: ЕТ-03	Огноо: 2022.12	
Шалгасан	Э. Билэгсайхан			Хуудас: 03	

ПОЛИ ЛАЙН КОНСТРАКШН ХХК

МОНГОЛ УЛС

А3

ГАДНА ТОХИЖИЛТ М1:500

Д/Д	ТОДОРХОЙЛОЛТ:	Тайлбар
1.	Одоо байгаа орон сууцны барилга	Одоо байгаа
2.	3х3 Сагсан бөмбөгийн талбай	Төлөвлөж буй

БАЙРШЛЫН СХЕМ:

ТАНИХ ТЭМДЭГ:

- Төлөвлөж буй 3х3 сагсан бөмбөгийн талбай
- Одоо байгаа барилга
- Одоо байгаа авто зам, талбай
- Бохир усны шугам
- Дулааны шугам
- Цэвэр усны шугам
- Цахилгааны шугам

Сэлэнгэ аймаг, Сайхан сум, Хөтөл хот

9-11-Р БАЙРНЫ ГАДНА ТОХИЖИЛТЫН АЖИЛ

ГАДНА ТОХИЖИЛТ

Архитектор	Ж. Зуунэзул	ЕГ шифр: ПЛК-12/2022	Масштаб: М1:500	Үе шат: АЗ	
Гүйцэтгэсэн	Ж. Зуунэзул	ТГ шифр:	Зургийн дугаар: ЕТ-01	Огноо: 2022.12	
Шалгасан	Н.Батцэцэг			Хуудас: 03	

ПОЛИ ЛАЙН КОНСТРАКШН ХХК

МЭРГЭШЛИЙН ЗӨВШӨӨРӨЛ МА-БА 2021-2024

А3

ГАДНА ТОХИЖИЛТ М1:500

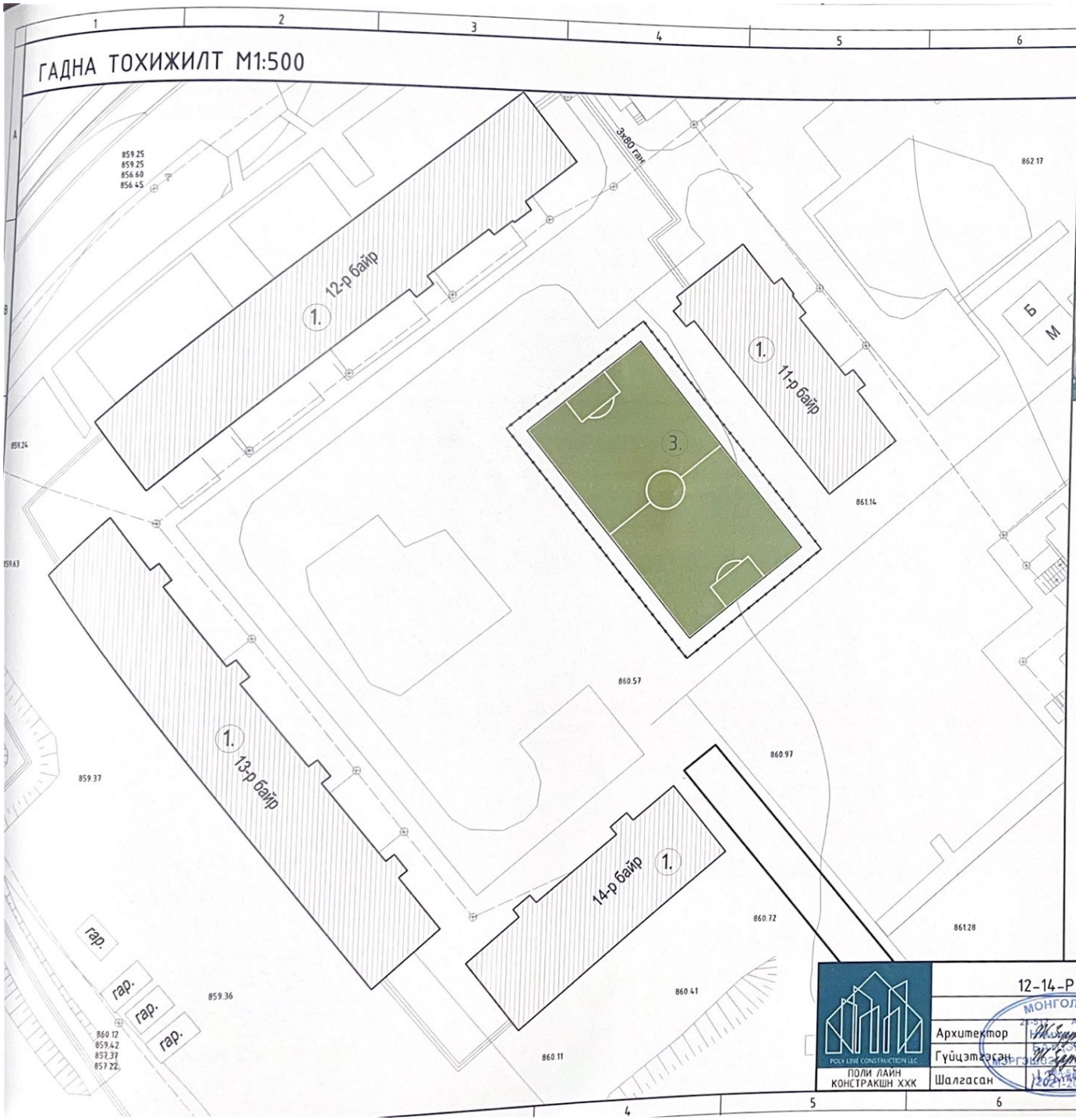

Д/Д	ТОДОРХОЙЛОЛТ:	Тайлбар
1.	Одоо байгаа орон сууцны барилга	Одоо байгаа
2.	Авто зогсоол	Төлөвлөж буй
3.	Хөл бөмбөгийн талбай	Төлөвлөж буй

БАЙРШЛЫН СХЕМ:

ТАНИХ ТЭМДЭГ:

- Төлөвлөж буй хөл бөмбөгийн талбай
- Төлөвлөж буй авто зогсоол 4ш
- Одоо байгаа барилга
- Одоо байгаа авто зам, талбай
- Бохир усны шугам
- Дулааны шугам
- Цэвэр усны шугам
- Цахилгааны шугам

Сэлэнгэ аймаг. Сайхан сум. Хатгал хот

12-14-Р БАЙРНЫ ГАДНА ТОХИЖИЛТЫН АЖИЛ

ГАДНА ТОХИЖИЛТ

Үе шат: АЗ

Архитектор	Ж. Зуунэул	ЕГ шифр: ПЛК-12/2022	Масштаб: М1:500	Огноо: 2022.12
Гүйцэтгэсэн	Ж. Зуунэул	ТГ шифр:	Зургийн дугаар: ЕТ-01	Хуудас: 02
Шалгасан	Н.Батцэцэг			

ПОЛИ ЛАЙН КОНСТРАКШН ХХК

МОНГОЛ УЛС
МЭРГЭЖЛИЙН ХЯНАЛТ
2021-2024

А3

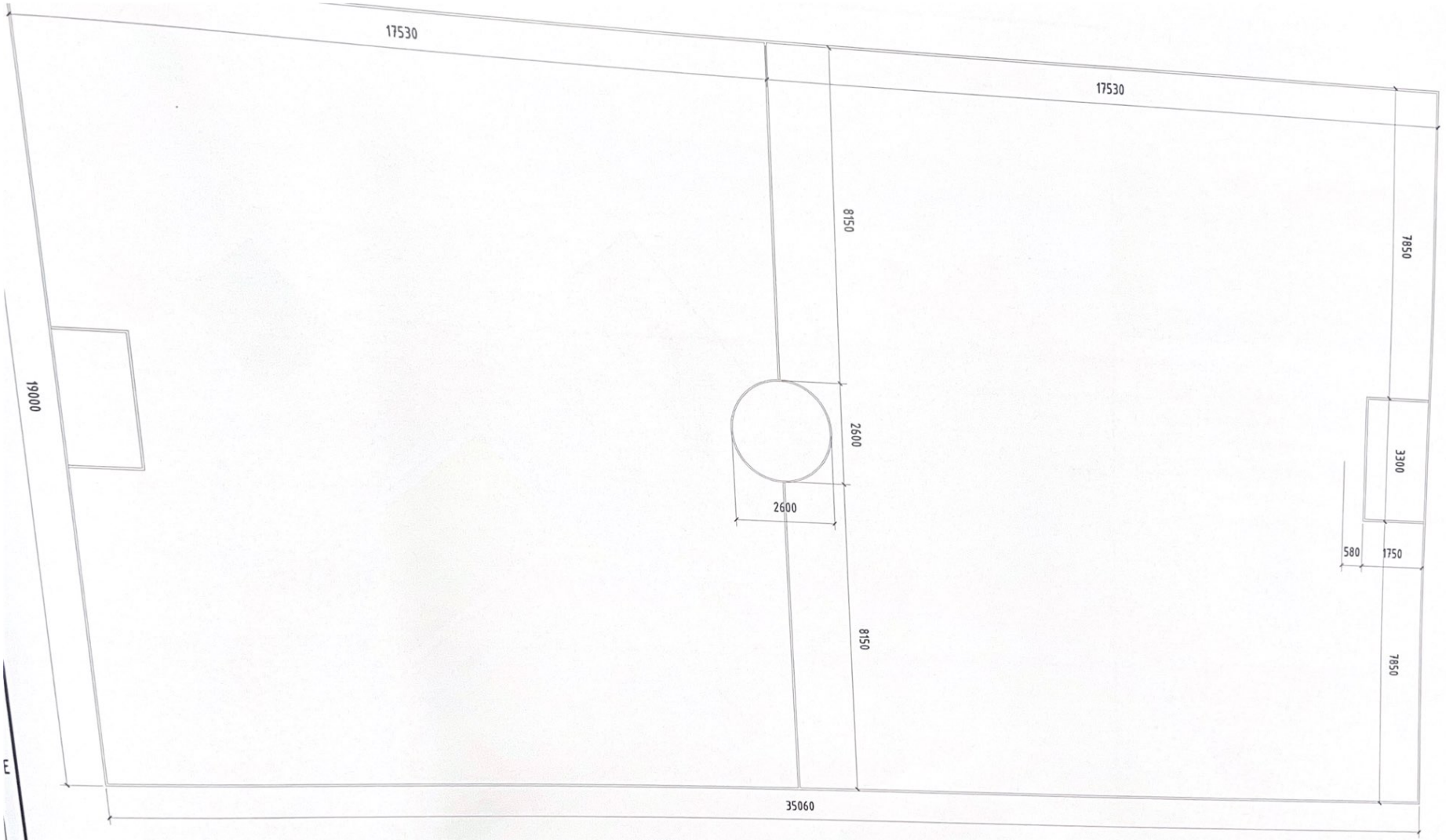

ХЭСЭГЛЭЛ 1

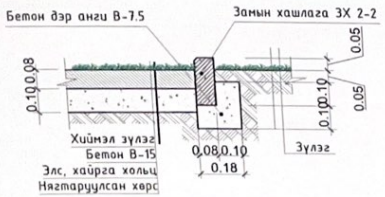

ХӨЛ БӨМБӨГИЙН ТАЛБАЙН АЖЛЫН ТОО ХЭМЖЭЭ

Д/д	Ажлын нэр	Хэмжих нэгж	Тоо ширхэг
1	Бетон В-20	М2	676.4
2	Хиймэл зүлэг	М2	676.4

ПОЛИ ЛАЙН КОНСТРАКШН ХХК

Сэлэнгэ аймаг, Сайхан сум, Хөтөл хот

12-14-Р БАЙРНЫ ГАДНА ТОХИЖИЛТЫН АЖИЛ

Хөл бөмбөгийн талбай

Ye шат: А3

Архитектор	Ж. Эдүнзул	ЕГ шифр: ПЛК-12/2022	Масштаб: М1:100	Огноо: 2022.12
Гүйцэтгэсэн	Ж. Эдүнзул			
Шалгасан	Н.Батцэцэг	ТГ шифр:	Зургийн дугаар: ЕТ-02	Хуудас: 02

1 2 3 4 5 6 7 8 А3

ГАДНА ТОХИЖИЛТ М1:500

Д/Д	ТОДОРХОЙЛОЛТ:	Тайлбар
1.	Одоо байгаа орон сууцны барилга	Одоо байгаа
2.	3х3 Сагсан бөмбөгийн талбай	Төлөвлөж буй
3.	Хөл бөмбөгийн талбай	Төлөвлөж буй

БАЙРШЛЫН СХЕМ:

ТАНИХ ТЭМДЭГ:

- Төлөвлөж буй 3х3 сагсан бөмбөгийн талбай
- Төлөвлөж буй хөл бөмбөгийн талбай
- Одоо байгаа барилга
- Одоо байгаа авто зам, талбай
- Бохир усны шугам
- Дулааны шугам
- Цэвэр усны шугам
- Цахилгааны шугам

Сэлэнгэ аймаг, Сайхан сум, Хөтөл хот

39-40-Р БАЙРНЫ ГАДНА ТОХИЖИЛТЫН АЖИЛ

ГАДНА ТОХИЖИЛТ

Үе шат: АЗ

Архитектор	Н.Ватцэцэг	ЕГ шифр: ПЛК-12/2022	Масштаб: М1:500	Огноо: 2022.12
Гүйцэтгэсэн	Ж. Зуунзул	ТГ шифр:	Зургийн дугаар: ЕТ-01	Хуудас: 03
Шалгасан	З. Билэгсайхан			

ПОЛИ ЛАЙН КОНСТРАКШН ХХК

A3