Е.Г.Шифр: JKL-2023/01-13

Дархан-Уул аймаг, Дархан сум, 5-р баг

Хөдөлмөр халамжын үйлчилгээний газрын байранд байрлах "ЖАРГАЛТАЙ АМЬДРАЛ ТӨВИЙН БАРИЛГЫН ЗАСВАРЫН ЗУРАГ ТӨСӨВ"

/засварын зураг/

БОЛОВСРУУЛСАН:

Албан тушаал	Нэр	Гарын үсэг
Дархан-Уул аймгийн нэгдсэн эмнэлэгийн эрүүл мэндийн дарга	Б.Мөнхбат	
Дархан-Уул аймаг дахь цагдаагийн газрын дарга, Цагдаагийн хурандаа	Д.Ганзориг	

Гүйцэтгэгч			
	Албан тушаал	Нэр	Гарын үсэг
"ЖАРГАЛАНТ ХИЙЦ" ХХК	"ЖАРГАЛАНТ ХИЙЦ" ХХК-ний захирал	С.Тайванбаатар	
Захиалагч			
	Албан тушаал / иргэн	Нэр	Гарын үсэг
	Хөдөлмөр халамж үйлчилгээний газрын дарга	С.Энхболд	

УЛААНБААТАР ХОТ 2023 ОН

БАЙРШИЛЫН СХЕМ :

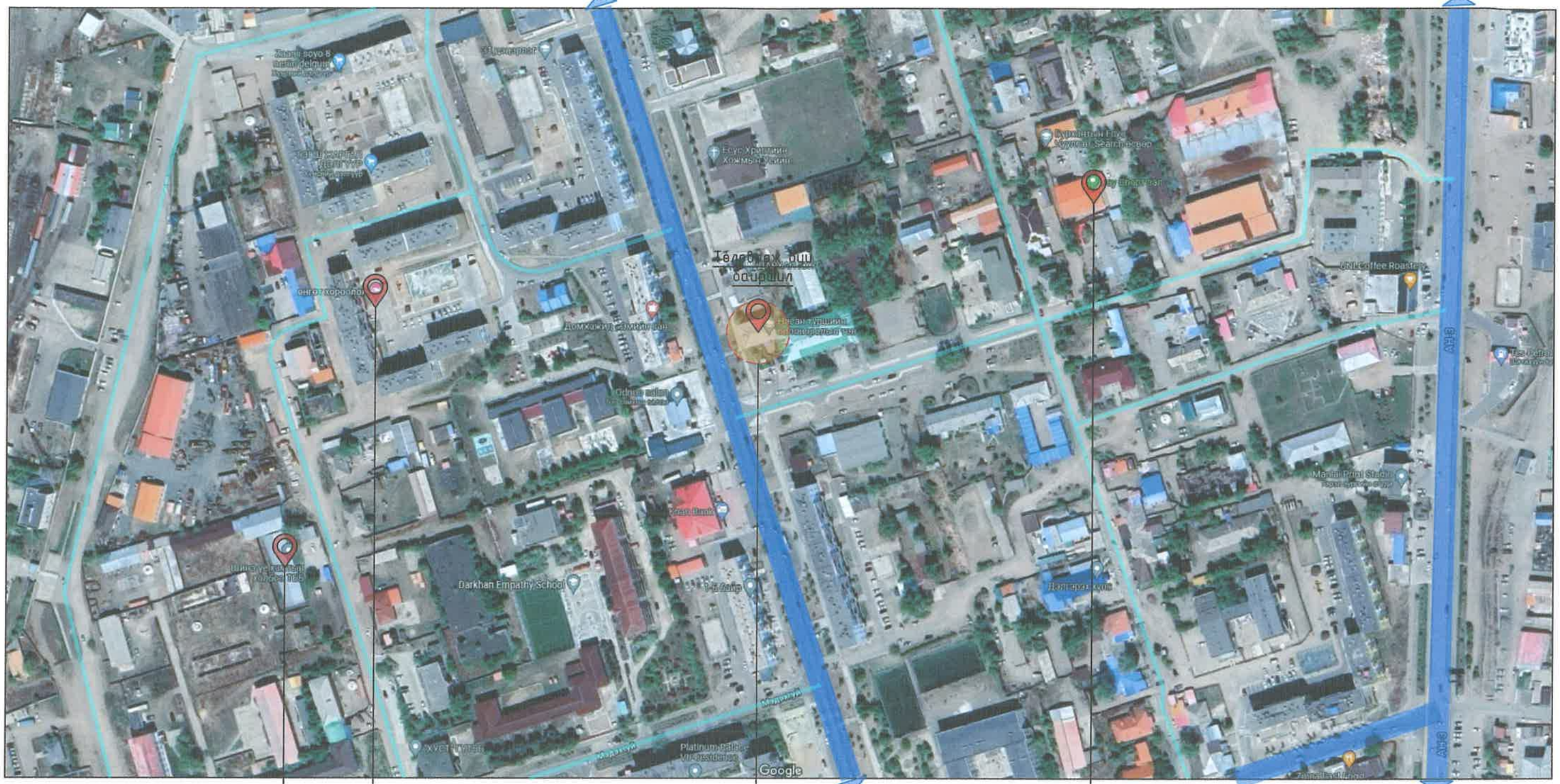

Шинэ үе хамтын холбоо ТББ

Өнгөт хороолол

Засвар хийгдэх Жаргалтай амьдрал төвийн барилга

Жоёо спорт заал

ТАНИХ ТЭМДЭГ

1		Төлөвлөж буй байршил
2		Төв зам
3		Туслах зам

"ЖАРГАЛАНТ ХИЙЦ" ХХК	Дархан-Уул аймаг, Дархан сум 5-р баг "ЖАРГАЛТАЙ АМЬДРАЛ ТӨВ-ийн барилгын" засварын зураг					
	Байршилын схем					Үе шат: А.3
	Архитектор		Ц.Цэнд-Очир	Е.Г.Шифр: bbut-23/01-15	Масштаб: М1:100	Огноо: 2023.01
	Гүйцэтгэсэн		Ц.Цэнд-Очир	Т.Г.Шифр:	Зургийн дугаар: БА-4	Бүх хуудас: БА-15
	Шалгасан		Т.Энхмаа			

Утас:96961617, 70005007

A3

ОДОО БАЙГАА БАЙДАЛ:

"ЖАРГАЛАНТ ХИЙЦ" ХХК Утас:96961617, 70005007	Дархан-Уул аймаг, Дархан сум 5-р баг "ЖАРГАЛТАЙ АМЬДРАЛ ТӨВ-ийн барилгын" засварын зураг				
	Одоо байгаа байдал				Үе шат: А.З
Архитектор	Ц.Цэнд-Очир	Е.Г.Шифр: bbut-23/01-15	Масштаб: М1:100	Огноо: 2023.01	
Гүйцэтгэсэн	Ц.Цэнд-Очир	Т.Г.Шифр:	Зургийн дугаар: БА-4	Бүх хуудас: БА-15	
Шалгасан	Т.Энхмаа				

БА МАРКИЙН ЗУРГИЙН ЖАГСААЛТ

№	Зургийн нэр	Тайлбар	Масштаб
1	Орчины тойм	БА-1	М1:500
2	Одоо байгаа байдал	БА-2	М1:100
3	Зургийн жагсаалт, тайлбар бичиг, тоо хэмжээ	БА-3	М1:100
4	1-р давхрын хэмжилтийн байгууламт	БА-4	М1:100
5	2-р давхрын хэмжилтийн байгууламт	БА-5	М1:100
6	1-р давхрын өөрчилтийн байгууламт	БА-6	М1:100
7	2-р давхрын өөрчилтийн байгууламт	БА-7	М1:100
8	Огтлол 1-1	БА-8	М1:100
9	Дээврийн байгууламт	БА-9	М1:100
10	Дээврийн шувуу нурууны байгууламт	БА-10	М1:100
11	Цахилгаан болон Цэвэр бохир шугдмын байгууламт	БА-11	М1:100
12	Аянга хамгаалал газардуулгын байгууламт	БА-12	М1:100
13	1-р давхрын галын болон хамгаалалтын байгууламт	БА-13	М1:100
14	1-р давхрын галын болон хамгаалалтын байгууламт	БА-14	М1:100
15	Ариун цэврийн өрөөний дэлгээс, хэсэглэл	БА-15	М1:100
16	1-р давхрын өөрчлөлтийн технологийн байгууламт	ТХ-1	М1:100
17	2-р давхрын өөрчлөлтийн технологийн байгууламт	ТХ-2	М1:100

Дээврийн засвар тоо хэмжээ

Поз №	Элементийн нэр	Хөндлөн огтлол /см/	Урт /мм/	Тоо ширхэг
1	Шувуу нуруу	20х5	4000	56
2	Налуу тулаас	20х5	1580	34
3	Босоо тулаас	20х5	4000	10
4	Ташуу тулаас	20х5	4000	30
5	Диагноль шувуу нуруу	20х5	4000	6
6	Туслах нуруу	10х5	4000	6
7	Дэр мод	5х5	4000 мм	250

Поз №	Элементийн нэр	Хэмжих нэгж/м2/	Тоо ширхэг
1	Дээврийн төмөр	320	1
2	Хар цаас	320	1

Бууглах болон өрөх хана хаалганы тоо хэмжээ

Поз №	Элементийн нэр	Хэмжих нэгж/м2/	Тоо ширхэг
1	120мм дотор модон шавардлагатай хана	15	1
2	120мм дотор тоосгон шавардлагатай хана	15	1
3	120мм дотор тоосгон хананд гаргах нүх 1000х800мм	0.8	1
4	120мм дотор гипсэн хана шинээр өрөх	9.70	1
5	80мм дотор модон хана шинээр өрөх	4.50	1
6	2100х1000мм модон хаалга	1	1
6	2100х800мм модон хаалга	1	1

Угаалтуур нэмэх болон Ариун Цэврийн өрөөний засварын тоо хэмжээ

Поз №	Элементийн нэр	Хэмжих нэгж/м/	Тоо ширхэг
1	Гал тогооны бэлтгэх өрөөнд угаалтуур хийх	-	1
2	Гал тогооны бэлтгэх өрөөний угаалтуур луу цэвэр бохир усны хоолой татах	25	1
3	Ариун цэврийн өрөөндүүдэд дүш хийх /800х800мм/	-	2
4	Ариун цэврийн өрөөний төлөвлөлтийг өөрчлөх шугам хоолойг засварлах	10	1
5	Ариун цэврийн өрөөндүүдийн пильта засварлах	22м2	2

Нэмэлт гэрэлтүүлгийн тоо хэмжээ

Поз №	Элементийн нэр	Хэмжих нэгж/м2/	Тоо ширхэг
1	Дээврийн төмөр	320	1
2	Хар цаас	320	1

ҮНДЭСЛЭЛ:

Дархан-Уул аймаг Дархан сум 5-р багийн нутаг дэвсгэрт баригдах "ХӨДӨЛМӨР ХАЛАМЖ ҮЙЛЧИЛГЭЭНИЙ ДЭРГЭДЭХ ЖАРГАЛТАЙ АМЬДРАЛ ТӨВИЙН БАРИЛГА"-н засварын зургийг зураг төслийн "ЖАРГАЛАНТ ХИЙЦ" ХХК-д 2023 онд боловсруулав.

БАЙРШИЛ:

Уг барилга нь Дархан-Уул аймаг Дархан сум 5-р багийн нутаг дэвсгэрт байрлана. Уг барилгын засварын ажил нь

Үүнд:

- Дээврийн засвар
- Хана бууглах
- Хана нэмж өрөх
- Гал тогооны бэлтгэл өрөөнд угаалтуур нэмэх
- Нэмэлтээр гарсан өрөөнүүд болон нэг болсон том өрөөнүүдэд гэрэл нэмэх
- Ариун цэврийн өрнөвдүүдийг засварлах

АРХИТЕКТУР ТӨЛӨВЛӨЛТ:

Уг засварлах барилга нь тэнхлэгээрээ 19,0 х 13,0 метрийн хэмжээтэй, тоосгон бүтээц бүхий 2-н давхар барилга байх ба барилгын гадна ханын бүтэц нь 510мм-н тоосгон хана дотор тусгаарлагч ханууд 380мм болон 120мм тоосгон байх ба гадна фасадны хувьд шавардлага будагтай байна.

Засварын ажлыг дараах байдлаар шийдэв.

Үүнд: Дээврийн засвар: Дээврийн засварыг одоо байгаа модон арагт бүтээц хийцийг 30-40% Засварлаж одоо байгаа дээврийг төмөр дээврээр бүрэн солихоор төлөвлөв.

Хана бууглах болон хана нэмж өрөх : Одоо байгаа 1-р давхрын 1 болон 2 дугаарын өрөөнүүдийн голын 120мм зузаантай өрөө тусгаарлагч хана мөн 10 болон 11 дугаарын өрөөнүүдийн голын 120мм зузаантай өрөө тусгаарлагч ханаыг тус тус буулган гарсан заадас хоорондын засварыг хийхээр төлөвлөв.

Хана нэмж өрөх: Одоо байгаа 1-р давхрын 3 дугаарын өрөөнд тусгаарлах 120мм зузаантай хана нэмж өрөх ӨӨРЧИЛТИЙН ЗУРАГ БА-6 хуудасны 2 дугаар өрөөний төлөвлөлт хэмжээнээс үзэж хийх уг нэмж өрөх хананд хаалга гарсан байгаа болно.

Гал тогооны бэлтгэл өрөөнд угаалтуур нэмэх: Өөрчлөгдөж гал тогооны бэлтгэх өрөө болгосон өрөөнд нэмэлтээр 1 ширхэг угаалтуур нэмэх да уг угаалтуурлуу 1-р давхрын Ариун цэврийн өрөөнөөс цэвэр бохир ус татах шаардагдах хэмжээсийг БА-11 хуудаснаас үзэх

Гэрэл нэмэх : Өөрчлөлтөөр 1-р давхарт Хоолны заал болсон өрөө, Сургалтын танхим болсон өрөө мөн нэмэлтээр агуулах болсон өрөөнүүдэд гэрэл нэмэх БА-11 хуудсанд үзэх гэрэлний загвар шийдэл захиалагчийн хүсэлтээр шийдэж болно.

Ариун цэврийн өрөө засварлах: 1 болон 2 давхрын ариун цэврийн өрөөнүүдэд тус тус 1ш дүш нэмэх да зургийн дагуу төлөвлөлтөөр хийж засварлаж гүйцэтгэх да хагарсан солих шаардлагатай пильтаг одоо байгаа өнгө хэмжээний дагуу сольж хийж гүйцэтгэх.

Тайлбар

1. Тус хуудсыг холбогдох зургуудтай хамтатгаж үзнэ.
2. Шувуу нурууг хэсэглэлүүдийн -ын дагуу хийж гүйцэтгэнэ.
3. Модон материалын чийглэг нь 15 хувиас багагүй байна.
4. Модон материалыг галд тэсвэрлэлт ялзралтаас хамгаалах цусмал нэвчүүлж өгөх шаардлагатай.
5. Модон материалыг цууруч хагарсан модон материалаар хийхийг хориглоно.
6. Даацын модон бүтээц татанга нь зайгай, салхижуулалт сайтай, болоцоотой нөхцөлд бүх хэсэгт үзэг хийх, урьдчилан сэргийлэх засвар хийх, бүтээцийн элементүүдэд химийн хамгаалалтын боловсруулалт хийх гэх мэт ажлуудыг хийх болоцоогоор хангагдсан байх ёстой.
7. Галлагаатай барилга байгууламжийн даацын бүтээцүүд нь бүхэлдээ халаах хэрэгслээс зайтай буюу түүний гадна байх ёстой.
8. Даацын наамал модон бүтээцийн /дамнуруу/ зарим хэсэг нь халаалттай өрөөнд, зарим нь гадна байрлаж байвал бүтээц нь цул, тэгш өнцөгт огтлолтой байх да хашлага бүтээцтэй огтлолцсон хэсэгт /хана, давхар дундын хучилт/ чийг да биологийн эвдрэлээс хамгаална.
9. Модон бүтээцийн элементүүдийн хатаалтыг хангаж модны үечилсэн да тогтмол чийгийг барих бүтээцлэлийн арга хэмжээ, химийн арга /битүүмжлэх, антисептик, ужил эсэргүүцэгч, гидрофобизаци, чийгнээс хамгаалах бүрхэвч түрхэх/ хэрэглэнэ.
10. Бүтээцлэлийн арга хэмжээнүүдэд дараах зүйлийг анхаарах хэрэгтэй. Үүнд:
    а. модон бүтээцийг агаарын тунадас, хөрсний болон хайлсан ус /цахилгаан дамжуулах агаарын шугамыг оролцуулахгүйгээр/,

ашиглалтын болон үйлдвэрлэлийн ус гэх мэтийн шууд нөлөөлөөс урьдчилан хамгаалах

    б.хатаалтын температур-чийглэгийн горимыг бий болгох замаар модон бүтээцийн системтэй хатаалт /байгалийн да масалгааны

албадмал салхижуулалт, бүтээц болон барилга доторх суваг да агааржуулалтын хатаах төхөөрөмж тавих/

ЖКh ЖАРГАЛАНТ ХИЙЦ ХХК Утас:96961617, 70005007	Дархан-Уул аймаг, Дархан сум 5-р баг "ЖАРГАЛТАЙ АМЬДРАЛ ТӨВ-ийн барилгын" засварын зураг				
	Тайлбар бичиг, зургийн жагсаалт			Үе шат: А.3	
Архитектор	Ц.Цэнд-Очир	Е.Г.Шифр: bbut-23/01-15	Масштаб: М1:100	Огноо: 2023.01	
Гүйцэтгэсэн	Ц.Цэнд-Очир	Т.Г.Шифр:	Зургийн дугаар: БА-4	Бүх хуудас: БА-15	
"ЖАРГАЛАНТ ХИЙЦ" ХХК	Шалгасан Т.Энхмаа				

А3

1-Р ДАВХРЫН ХЭМЖИЛТИЙН БАЙГУУЛАЛТ М1:100

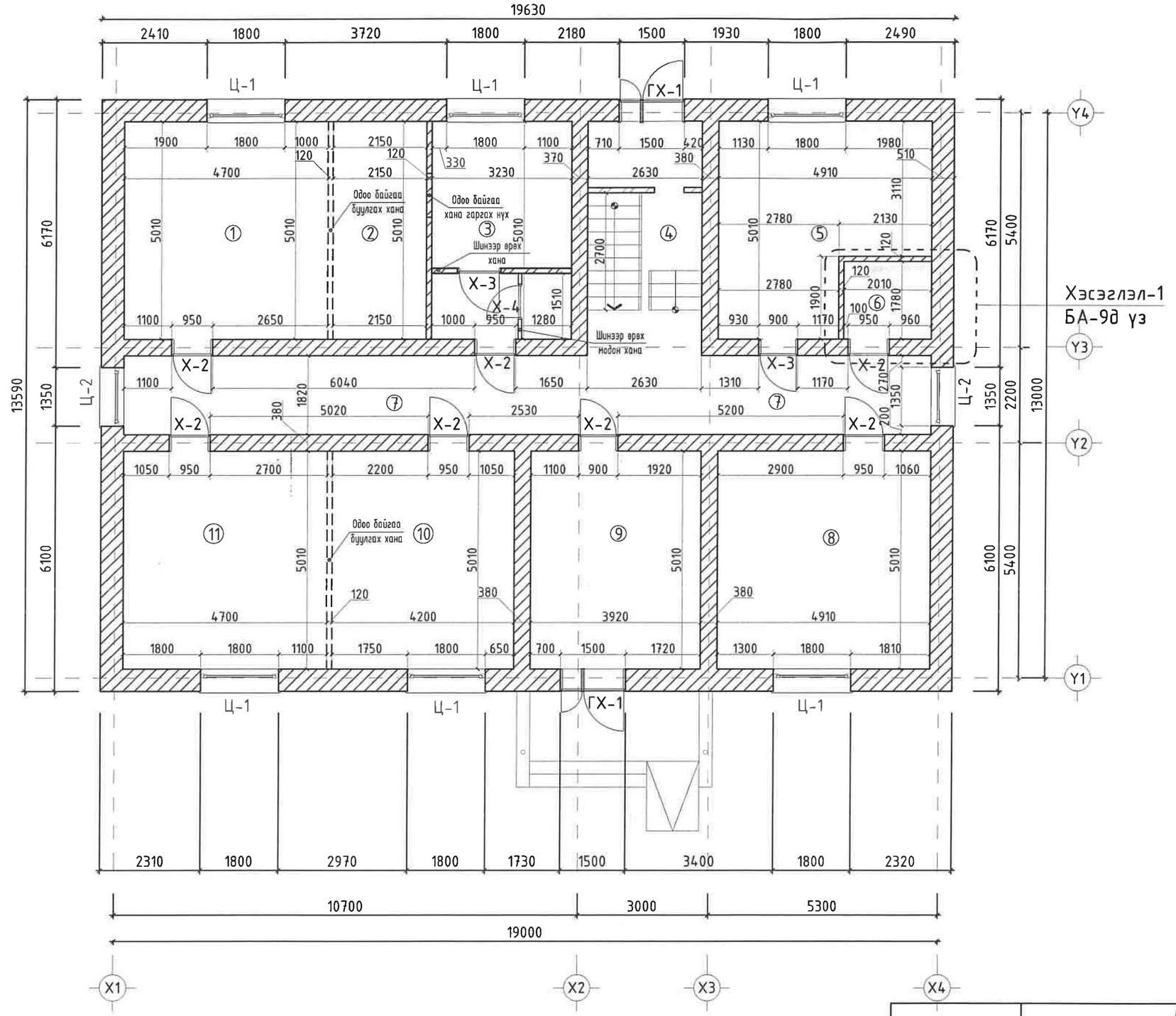

Өрөөний тодорхойлолт

Д/д	Өрөөний нэр	Талбай м²	Шалны бүтэц
1	Сэтгэл шинжээн үйлс	23.5	Хулдаас
2	Амралтын өрөө	10.5	Хулдаас
3	Хөгжил бизнес төв ТББ	13.53	Хулдаас
4	Шатны хонгил	78.12	Хулдаас
5	Финландын флом	67.73	Хулдаас
6	Арчун цэврийн өрөө	2.44	Хулдаас
7	Коридор	7.46	Хулдаас
8	Сургалтын танхим	5.40	Хулдаас
9	Үүдний хэсэг	5.68	Хулдаас
10	Сургалтын танхим	6.40	Хулдаас
11	Сургалтын танхим	5.76	Хулдаас
БҮГД		226.52	

Таних тэмдэг

Ц-1 - Цонхны дугаар
Х-4 - Хаалганы дугаар
(10) - Өрөөний дугаар
Хэсэглэл / БА-12д үз - Хэсэглэлийн дугаар / Хуудасны дугаар
1-1 - Огтлол
- Буулгах хана
- Шинээр өрөх хана

ТАЙЛБАР:
- Арчун цэврийн өрөөний дэлгээсний хэсэглэлийг БА-15хуудсанд үз.
- Дотор ханын хэсэглэлийг БА-6 хуудсанд үз.
- Цахилгааны байгууламтыг БА-11 хуудсанд үз.
- Холбоо дохиололын байгууламт БА-13, 14 хуудсанд үз.
- Дээврийн хэсэглэлийг 8, 9, 10 хуудсанд үз.
- Үг зургийг бусад холбогдох зургуудтай хамтатган үзэж ажлыг гүйцэтгэнэ.

"ЖАРГАЛАНТ ХИЙЦ" ХХК	Дархан-Уул аймаг, Дархан сум 5-р баг "ЖАРГАЛТАЙ АМЬДРАЛ ТӨВ-ийн барилгын" засварын зураг				
	1-р давхрын хэмжилтийн байгууламт				Үе шат: А.3
	Архитектор	Ц.Цэнд-Очир	Е.Г.Шифр: bbut-23/01-15	Масштаб: М1:100	Огноо: 2023.01
	Гүйцэтгэсэн	Ц.Цэнд-Очир	Т.Г.Шифр:	Зургийн дугаар: БА-4	Бүх хуудас: БА-15
	Шалгасан	Т.Энхмаа			

"ЖАРГАЛАНТ ХИЙЦ" ХХК
Утас:96961617, 70005007

2-Р ДАВХРЫН ТЕХНОЛОГИЙН ХЭМЖИЛТИЙН БАЙГУУЛАЛТ М1:100

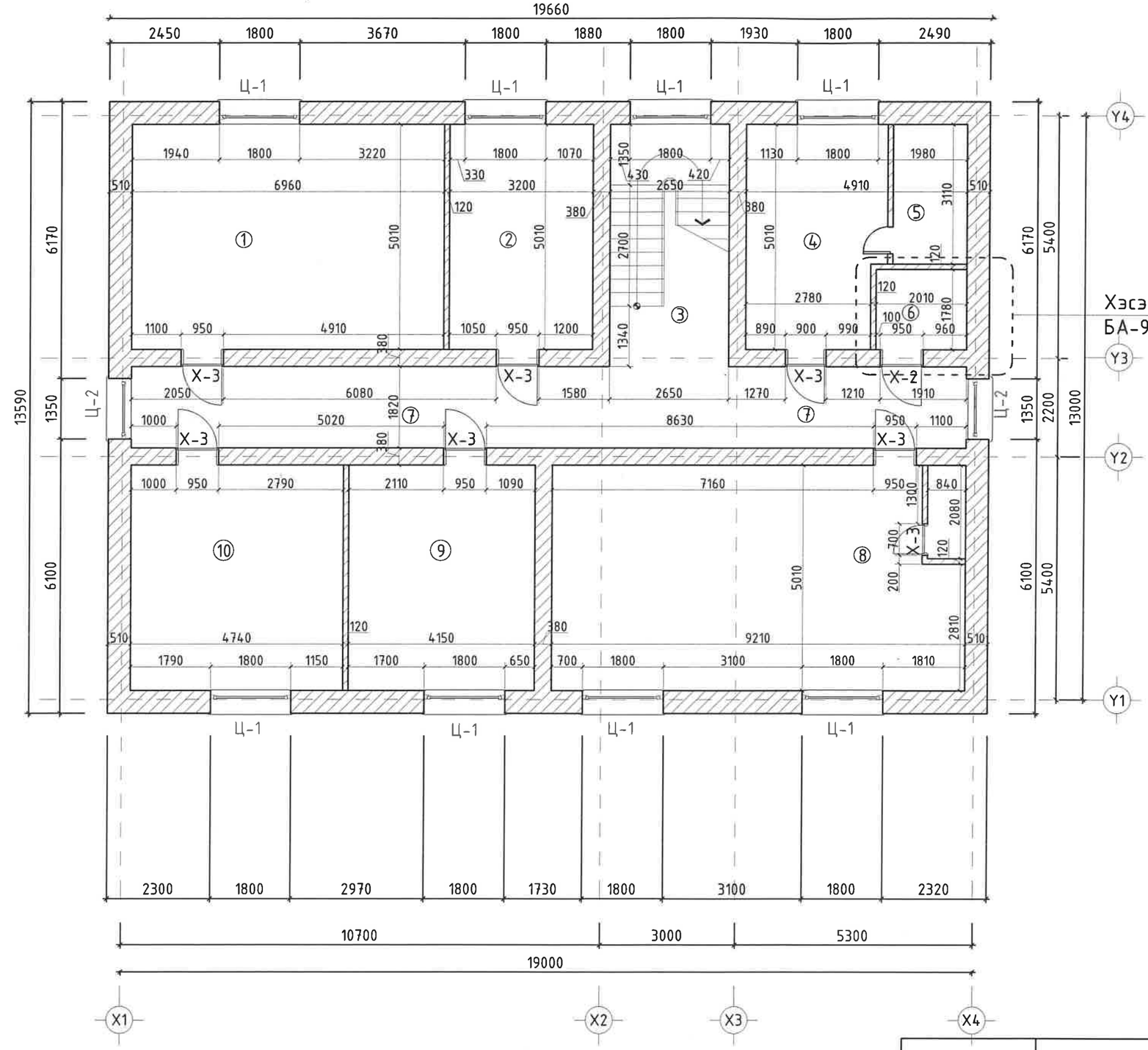

Өрөөний тодорхойлолт

Д/д	Өрөөний нэр	Талбай м.кв	Шалны бүтэц
1	Сургалтын танхим	34.87	Хулдаас
2	Сургалтын танхим	16.03	Хулдаас
3	Шатны хонгил	14.28	Хулдаас
4	Санхүү	15.07	Хулдаас
5	Архив	5.10	Хулдаас
6	Ариун цэврийн өрөө	3.57	Хулдаас
7	Коридор	33.84	Хулдаас
8	Амьдрах ухааны танхим	44.03	Хулдаас
9	Захирал	20.79	Хулдаас
10	Сургалтын танхим	23.74	Хулдаас
БҮГД		211.32	

Тайлбар тэмдэг

Ц-1 - Цонхны дугаар
Х-4 - Хаалганы дугаар
⑩ - Өрөөний дугаар
Хэсэглэл / БА-12д уз - Хэсэглэлийн дугаар / Хуудасны дугаар
1-1 (огтлол) - Огтлол
- Буулгах хана
- Шинээр өрөх хана

ТАЙЛБАР:
- Ариун цэврийн өрөөний дэлгэсний хэсэглэлийг БА-15хуудсанд үз.
- Дотор ханын хэсэглэлийг БА-6 хуудсанд үз.
- Цахилгааны байгууламтыг БА-11 хуудсанд үз.
- Холбоо дохиололын байгууламт БА-13, 14 хуудсанд үз.
- Дээврийн хэсэглэлийг 8, 9, 10 хуудсанд үз.
- Уг зургийг бусад холбогдох зургуудтай хамтатган үзэж ажлыг гүйцэтгэнэ.

ЖКХ ЖАРГАЛАНТ ХИЙЦ ХХК
Утас:96961617, 70005007
"ЖАРГАЛАНТ ХИЙЦ" ХХК

Дархан-Уул аймаг, Дархан сум 5-р баг
"ЖАРГАЛТАЙ АМЬДРАЛ ТӨВ-ийн барилгын" засварын зураг
2-р давхрын хэмжилтийн байгууламт

Үе шат: А.З

Архитектор	Ц.Цэнд-Очир	Е.Г.Шифр: bbut-23/01-15	Масштаб: М1:100	Огноо: 2023.01
Гүйцэтгэсэн	Ц.Цэнд-Очир	Т.Г.Шифр:	Зургийн дугаар: БА-5	Бүх хуудас: БА-15
Шалгасан	Т.Энхмаа			

A3

1-Р ДАВХРЫН ӨӨРЧЛӨЛТИЙН БАЙГУУЛАЛТ М1:100

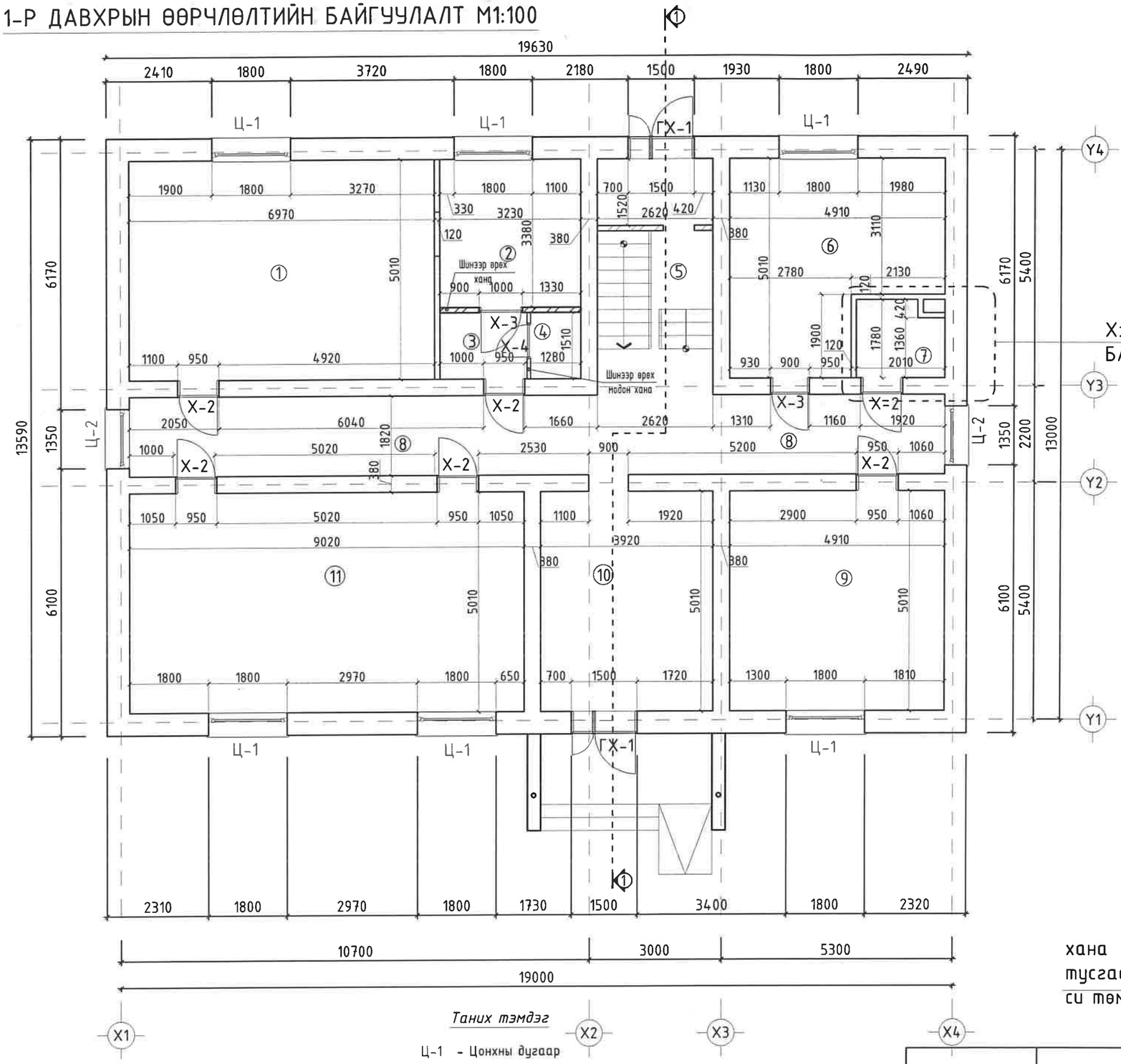

Өрөөний тодорхойлолт

Д/д	Өрөөний нэр	Талбай м²	Шалны бүтэц
1	Хоолны заал	34.91	Хулдаас
2	Хоол бэлтгэлийн өрөө	10.91	Хулдаас
3	Коридор	3.02	Хулдаас
4	Агуулах	1.81	Хулдаас
5	Шатны хонгил	14.12	Хулдаас
6	Эмчийн өрөө	20.55	Хулдаас
7	Ариун цэврийн өрөө	3.57	Керамик
8	Коридор	33.87	Хулдаас
9	Эмчилгээний өрөө	25.59	Хулдаас
10	Үүдний хэсэг	19.63	Хулдаас
11	Сургалтын танхим	45.19	Хулдаас
БҮГД		213.17	

Шинээр хийх ханын Хэсэглэл-2

Таних тэмдэг

Ц-1 – Цонхны дугаар
Х-4 – Хаалганы дугаар
⑩ – Өрөөний дугаар
Хэсэглэл / БА-12д уз – Хэсэглэлийн дугаар / Хуудасны дугаар
– Буулгах хана
– Шинээр өрөх хана
– Огтлол

ТАЙЛБАР:
Ариун цэврийн өрөөний дэлгээсний хэсэглэлийг БА-15хуудаснаа үз
- Дотор ханын хэсэглэлийг БА-6 хуудсаас үз.
- Цахилгааны байгууламтыг БА-11 хуудсаас үз.
- Холбоо дохиололын байгууламт БА-13, 14 хуудсаас үз.
- Дээврийн хэсэглэлийг 8, 9, 10 хуудсаас үз.
- Уг зургийг бусад холбогдох зургуудтай хамтатган үзэж ажлыг гүйцэтгэнэ.

ЖКh ЖАРГАЛАНТ ХИЙЦ ХХК Утас:96961617, 70005007

Дархан-Уул аймаг, Дархан сум 5-р баг
"ЖАРГАЛТАЙ АМЬДРАЛ ТӨВ-ийн барилгын" засварын зураг
1-р давхрын өөрчлөлтийн байгууллалт — Үе шат: А.3

Архитектор	Ц.Цэнд-Очир	Е.Г.Шифр:	bbut-23/01-15	Масштаб:	М1:100
Гүйцэтгэсэн	Ц.Цэнд-Очир			Огноо:	2023.01
"ЖАРГАЛАНТ ХИЙЦ" ХХК Шалгасан	Т.Энхмаа	Т.Г.Шифр:		Зургийн дугаар:	БА-6
				Бүх хуудас:	БА-15

2-Р ДАВХРЫН ӨӨРЛӨЛТИЙН БАЙГУУЛАЛТ М1:100

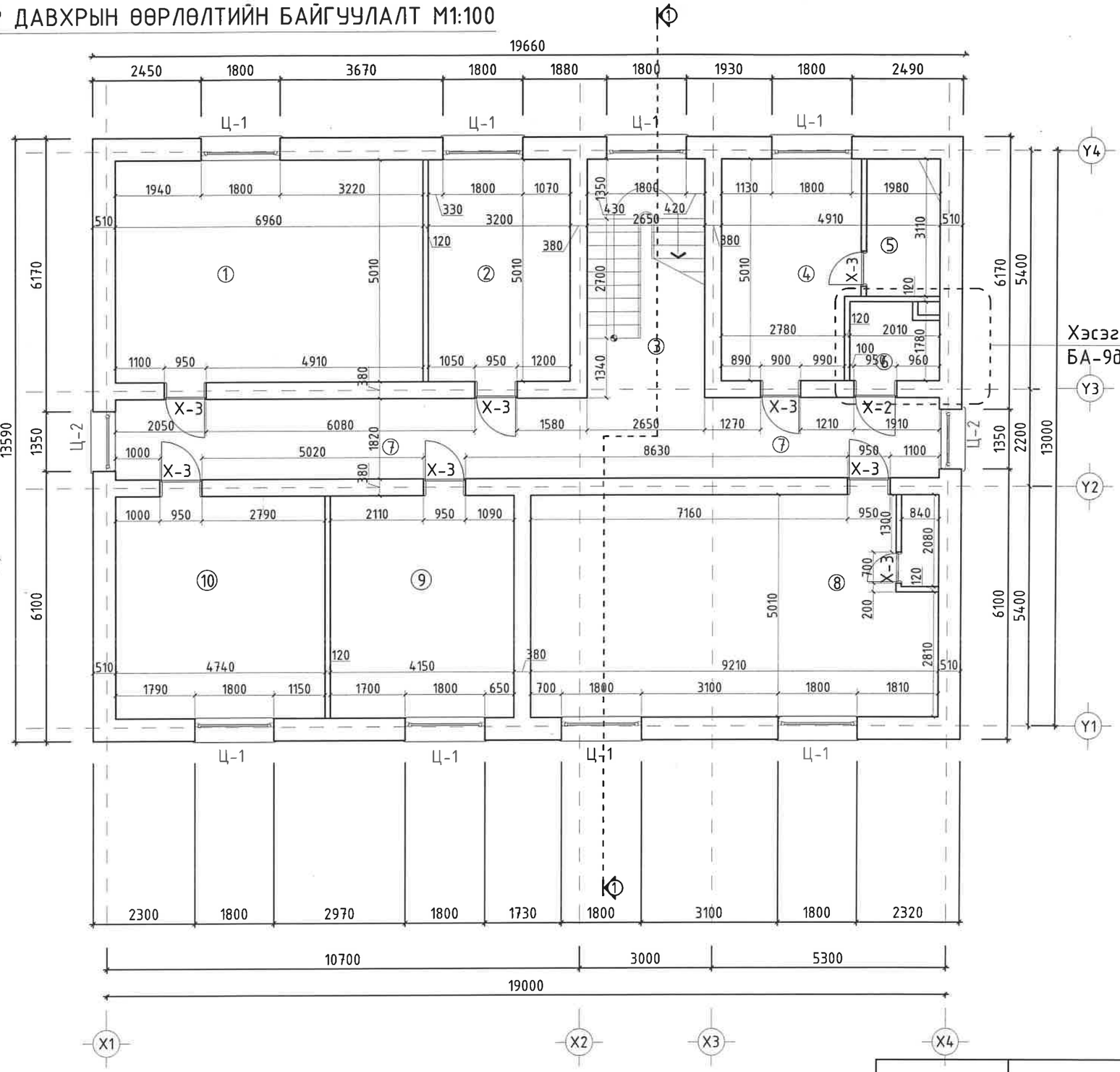

Өрөөний тодорхойлолт

Д/Д	Өрөөний нэр	Талбай м2	Шалны бүтэц
1	Хэвтэн эмчлүүлэх өрөө	34.87	Хулдаас
2	Хэвтэн эмчлүүлэх өрөө	16.83	Хулдаас
3	Шатны хонгил	14.28	Хавтан
4	Санхүү	15.07	Хулдаас
5	Менежир	5.10	Хулдаас
6	Ариун цэврийн өрөө	3.57	Хавтан
7	Коридори	33.84	Хулдаас
8	Хэвтэн эмчлүүлэх өрөө	44.03	Хулдаас
9	Хэвтэн эмчлүүлэх өрөө	20.79	Хулдаас
10	Хэвтэн эмчлүүлэх өрөө	23.74	Хулдаас
	Бүгд	211.32	

Таних тэмдэг

Ц-1 - Цонхны дугаар
Х-4 - Хаалганы дугаар
⑩ - Өрөөний дугаар
Хэсэглэл / БА-12д үз - Хэсэглэлийн дугаар / Хуудасны дугаар
1-1 (огтлол) - Огтлол
- Буулгах хана
- Шинээр өрөх хана

ТАЙЛБАР:
- Ариун цэврийн өрөөний дэлгээсний хэсэглэлийг БА-15хуудсанд үз.
- Дотор ханын хэсэглэлийг БА-6 хуудсанд үз.
- Цахилгааны байгууламтыг БА-11 хуудсанд үз.
- Холбоо дохиололын байгууламт БА-13, 14 хуудсанд үз.
- Дээврийн хэсэглэлийг 8, 9, 10 хуудсанд үз.
- Уг зургийг бусад холбогдох зургуудтай хамтатган үзэж ажлыг гүйцэтгэнэ.

"ЖАРГАЛАНТ ХИЙЦ" ХХК	Дархан-Уул аймаг, Дархан сум 5-р баг "ЖАРГАЛТАЙ АМЬДРАЛ ТӨВ-ийн барилгын" засварын зураг				Үе шат: А.3
	2-р давхрын өөрчлөлтийн байгууламт				
Архитектор	Ц.Цэнд-Очир	Е.Г.Шифр: bbut-23/01-15	Масштаб: М1:100	Огноо: 2023.01	
Гүйцэтгэсэн	Ц.Цэнд-Очир				
Шалгасан	Т.Энхмаа	Т.Г.Шифр:	Зургийн дугаар: БА-7	Бүх хуудас: БА-15	

Утас:96961617, 70005007

ОГТЛОЛ 1-1 М1:100

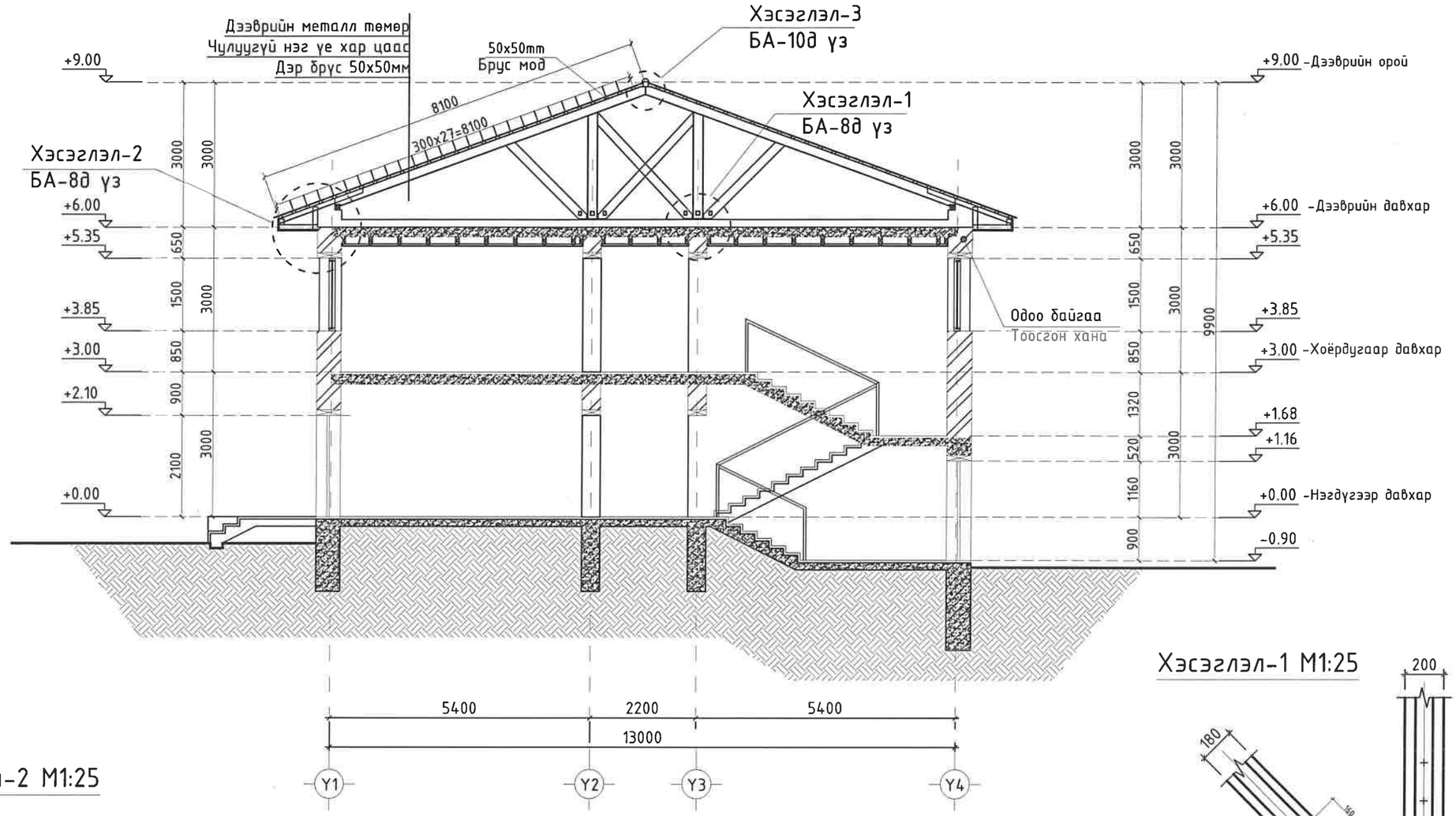

Хэсэглэл-2 М1:25

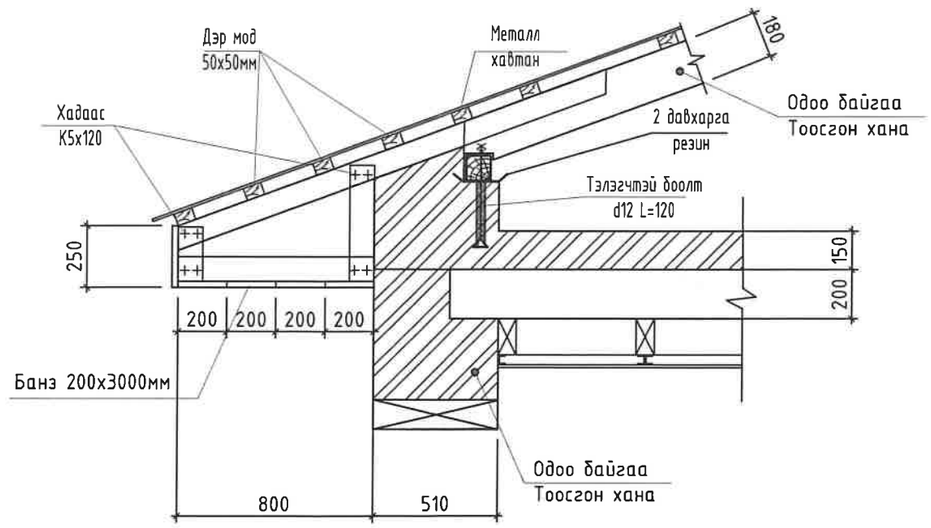

Хэсэглэл-1 М1:25

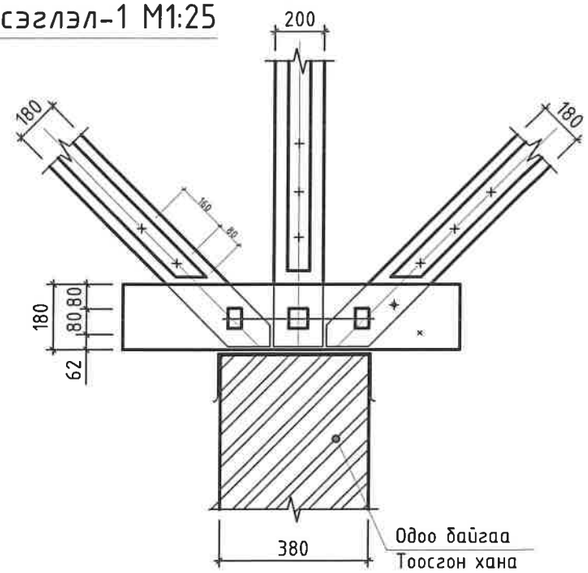

"ЖАРГАЛАНТ ХИЙЦ" ХХК	Дархан-Уул аймаг, Дархан сум 5-р баг "ЖАРГАЛТАЙ АМЬДРАЛ ТӨВ-ийн барилгын" засварын зураг				
	Огтлол 1-1				Үе шат: А.3
	Архитектор	Ц.Цэнд-Очир	Е.Г.Шифр: bbut-23/01-15	Масштаб: М1:100	Огноо: 2023.01
	Гүйцэтгэсэн	Ц.Цэнд-Очир	Т.Г.Шифр:	Зургийн дугаар: БА-8	Бүх хуудас: БА-15
	Шалгасан	Т.Энхмаа			

ЖАРГАЛАНТ ХИЙЦ ХХК
Утас:96961617, 70005007

ДЭЭВРИЙН БАЙГУУЛАЛТ М1:100

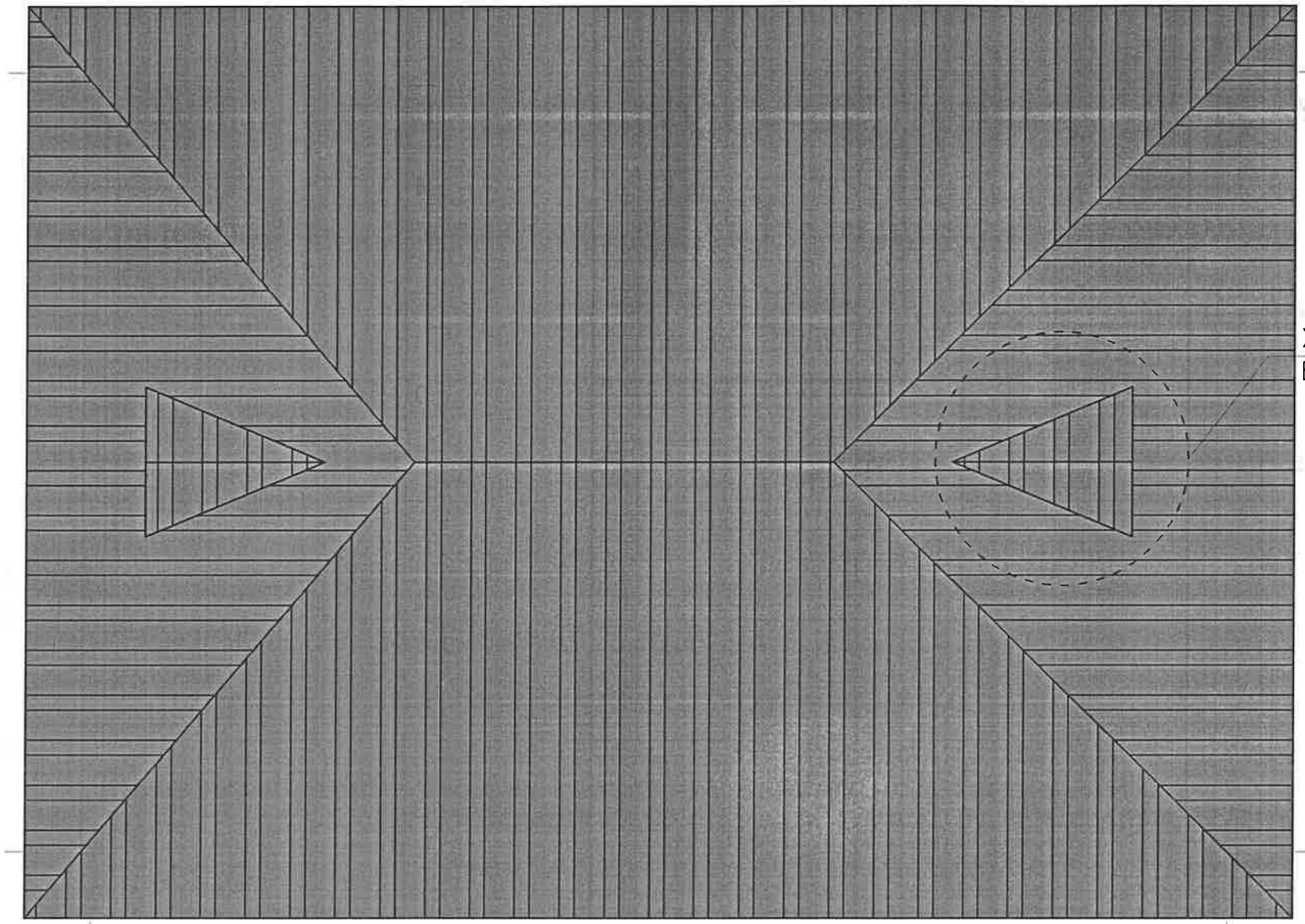

Хэсэглэл-3
БА-9д үз

Хэсэглэл-3
Салхивчны рамны байгуулалт М1:25

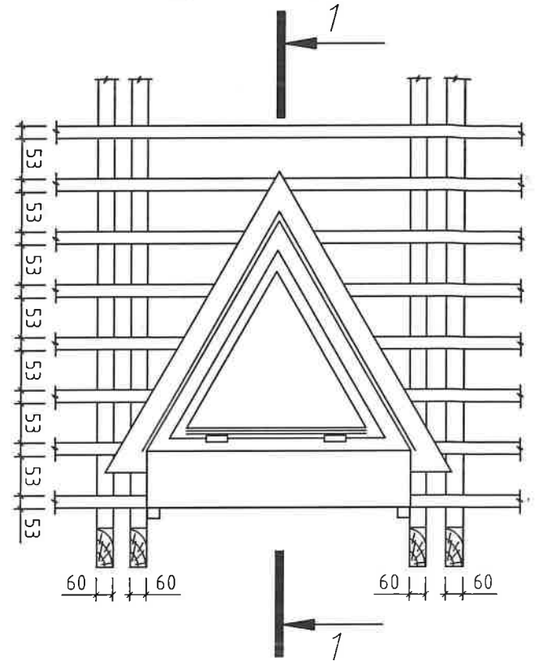

Хэсэглэл-3
Огтлол 1-1 М1:25

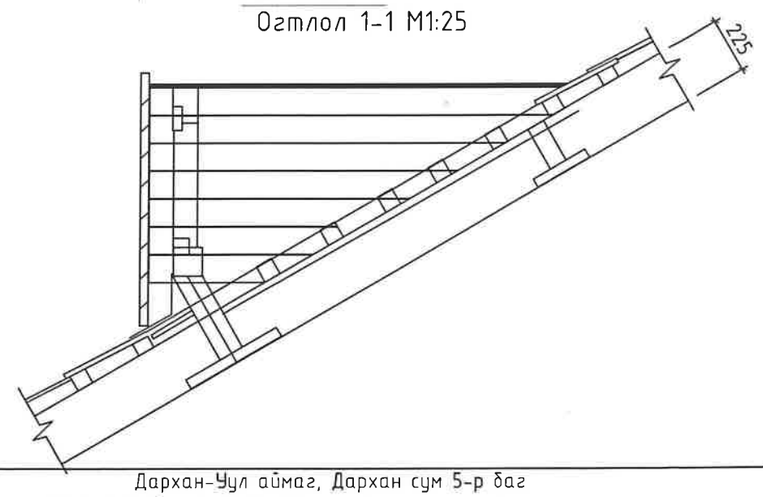

Тайлбар

1. Тус хуудсыг холбогдох зургуудтай хамтатгаж үзнэ.
2. Шувуу нурууг хэсэглэлүүдийн -ын дагуу хийж гүйцэтгэнэ.
3. Модон материалын чийглэг нь 15 хувиас багагүй байна.
4. Модон материалыг галд тэсвэрлэлт ялзралтаас хамгаалах уусмал нэвчүүлж өгөх шаардлагатай.
5. Модон материалыг цуурч хагарсан модон материалаар хийхийг хориглоно.
6. Даацын модон бүтээц татанга нь задгай, салхижуулалт сайтай, бололцоотой нөхцөлд бүх хэсэгт үзлэг хийх, урьдчилан сэргийлэх засвар хийх, бүтээцийн элементүүдэд химийн хамгаалалтын боловсруулалт хийх гэх мэт ажлуудыг хийх бололцоогоор хангагдсан байх ёстой.
7. Галлагааатай барилга байгууламжийн даацын бүтээцүүд нь бухэлдээ халаах хэрэгслээс зайтай буюу түүний гадна байх ёстой.
8. Даацын наамал модон бүтээцийн /дамнуруу/ зарим хэсэг нь халаалттай өрөөнд, зарим нь гадна байрлаж байвал бүтээц нь цул, тэгш өнцөгт огтлолтой байх ба хашлага бүтээцтэй огтлолцсон хэсэгт /хана, давхар дундын хучилт/ чийг ба биологийн эвдрэлээс хамгаална.
9. Модон бүтээцийн элементүүдийн хатаалтыг хангаж модны үечилсэн ба тогтмол чийгийг барих бүтээцлэлийн арга хэмжээ, химийн арга /битүүмжлэх, антисептик, ужил эсэргүүцэгч, гидрофобизаци, чийгнээс хамгаалах бүрхэвч түрхэх/ хэрэглэнэ.
10. Бүтээцлэлийн арга хэмжээнүүдэд дараах зүйлийг анхаарах хэрэгтэй. Үүнд:

а. модон бүтээцийг агаарын тунадас, хөрсний болон хайлсан ус /цахилгаан дамжуулах агаарын шугамыг оролцуулахгүйгээр/, ашиглалтын болон үйлдвэрлэлийн ус гэх мэтийн шууд нөлөөлөөс урьдчилан хамгаалах

б.хатаалтын температур-чийглэгийн горимыг бий болгох замаар модон бүтээцийн системтэй хатаалт /байгалийн ба масалгааны албадмал салхижуулалт, бүтээц болон барилга доторх сувраг да агааржуулалтын хатаах төхөөрөмж тавих/

ХАРГАЛАНТ ХИЙЦ ХХК Утас:96961617, 70005007	Дархан-Уул аймаг, Дархан сум 5-р баг "ЖАРГАЛТАЙ АМЬДРАЛ ТӨВ-ийн барилгын" засварын зураг				
	Дээврийн байгуулалт				Үе шат: А.3
	Архитектор	Ц.Цэнд-Очир	Е.Г.Шифр: bbut-23/01-15	Масштаб: М1:100	Огноо: 2023.01
	Гүйцэтгэсэн	Ц.Цэнд-Очир	Т.Г.Шифр:	Зургийн дугаар: БА-9	Бүх хуудас: БА-15
"ЖАРГАЛАНТ ХИЙЦ" ХХК	Шалгасан	Т.Энхмаа			

ДЭЭВРИЙН ШУВУУ НУРУУНЫ БАЙГУУЛАЛТ М1:100

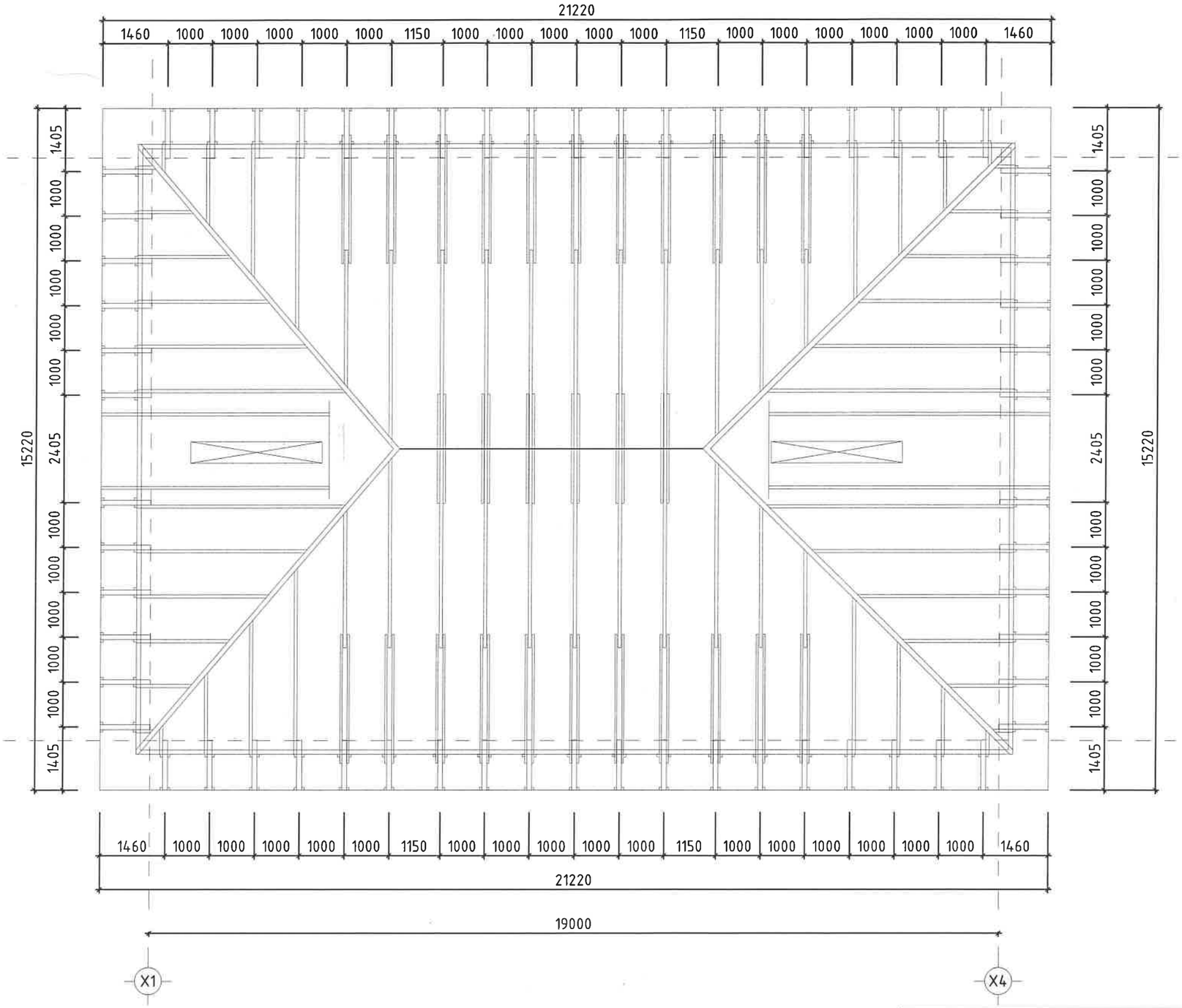

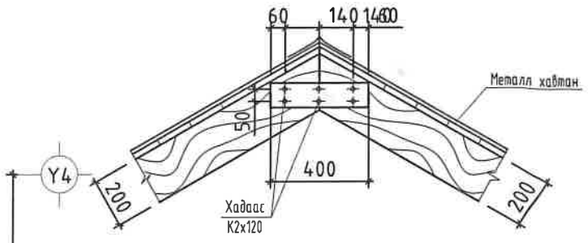

200x50x4000мм

Шувуу нуруу
200x50x4000мм

Туслах
нуруу

Диагноль шувуу
нуруу

"ЖАРГАЛАНТ ХИЙЦ" ХХК	Дархан-Уул аймаг, Дархан сум 5-р баг "ЖАРГАЛТАЙ АМЬДРАЛ ТӨВ-ийн барилгын" засварын зураг				
	Дээврийн шувуу нурууны байгуулалт			Үе шат: А.3	
Архитектор	Ц.Цэнд-Очир	Е.Г.Шифр: bbut-23/01-15	Масштаб: М1:100,25	Огноо: 2023.01	
Гүйцэтгэсэн	Ц.Цэнд-Очир	Т.Г.Шифр:	Зургийн дугаар: БА-10	Бүх хуудас: БА-15	
Шалгасан	Т.Энхмаа				

А3

Цахилгаан болон цэвэр бохирын шугамын байгуулалт

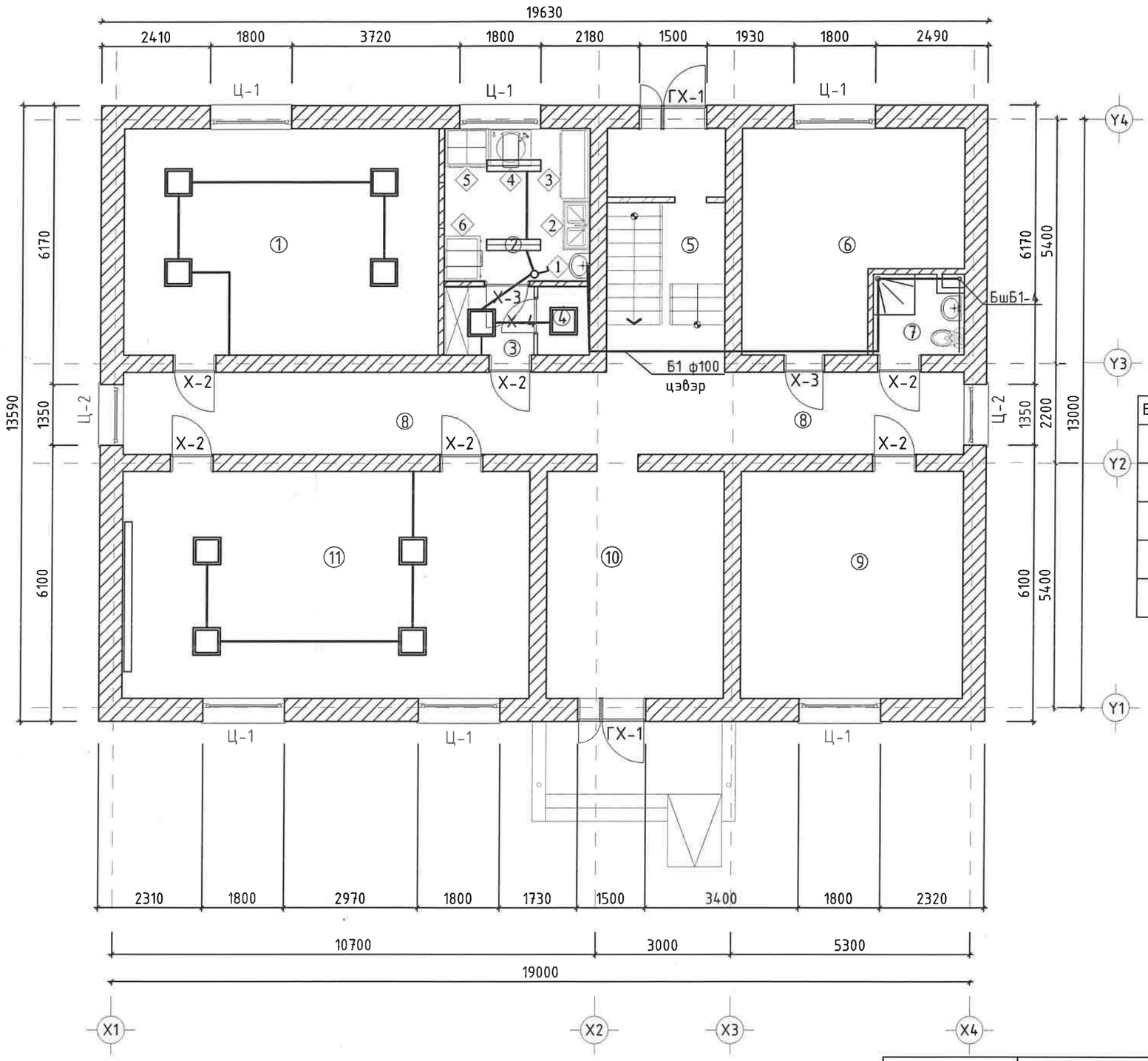

Өрөөний тодорхойлолт

Д/д	Өрөөний нэр	Талбай м²	Шалны бүтэц
1	Хоолны заал	34.91	Хулдаас
2	Хоол бэлтгэлийн өрөө	10.91	Хулдаас
3	Коридор	3.02	Хулдаас
4	Агуулах	1.81	Хулдаас
5	Шатны хонгил	14.12	Хулдаас
6	Эмчийн өрөө	20.55	Хулдаас
7	Ариун цэврийн өрөө	3.57	Керамик
8	Коридор	33.87	Хулдаас
9	Эмчилгээний өрөө	25.59	Хулдаас
10	Үүдний хэсэг	19.63	Хулдаас
11	Сургалтын танхим	45.19	Хулдаас
	БҮГД	213.17	

Цэвэр бохир усны шугам хоолой

Байгуулалт дээр	Нэр	Тоо шир
Б1	Ахуйн бохир усны шугам,Босоо шугам	25метр
	Гал тогооны угаагуур	1ш
	Дүш	2ш
	Суултуур	-
	А.Ц өрөөний угаалтуур	-

Цахилгаан гэрэлтүүлэг

Д/д	Тайлбар	Тэмдэг чадал	Тоо ширхэг
1	Флюрисцент чийдэнтэй гэрэлтүүлэгч Л1 1 / 3.0 — Гэрэлтүүлэгчийн тоо ширхэг; Гэрэлтүүлэгч тоноглох өндөр; Гэрэлтүүлэгчийн төрөл	40 Вт	10ш
2	Флюрисцент чийдэнтэй гэрэлтүүлэгч /хамгаалагдсан/ Л2 1 / 3.0 — Гэрэлтүүлэгчийн тоо ширхэг; Гэрэлтүүлэгч тоноглох өндөр; Гэрэлтүүлэгчийн төрөл	2х36 Вт	2ш
3	Гэрэлтүүлэгчийг холбох утас		30метр

ТАЙЛБАР:
- Ариун цэврийн өрөөний дэлгээсний хэсэглэлийг БА-15хуудсанд үз.
- Дотор ханын хэсэглэлийг БА-6 хуудсанд үз.
- Цахилгааны байгуулалтыг БА-11 хуудсанд үз.
- Холбоо дохиололын байгуулалт БА-13, 14 хуудсанд үз.
- Дээврийн хэсэглэлийг 8, 9, 10 хуудсанд үз.
- Уг зургийг бусад холбогдох зургуудтай хамтатган үзэж ажлыг гүйцэтгэнэ.

JKh ЖАРГАЛАНТ ХИЙЦ ХХК Утас:96961617, 70005007	Дархан-Уул аймаг, Дархан сум 5-р баг "ЖАРГАЛТАЙ АМЬДРАЛ ТӨВ-ийн барилгын" засварын зураг				
	Цахилгаан цэвэр бохир усны шугам хоолойн байгуулалт				Үе шат: А.3
	Архитектор	Ц.Цэнд-Очир	Е.Г.Шифр: bbut-23/01-15	Масштаб: М1:100,25	Огноо: 2023.01
	Гүйцэтгэсэн	Ц.Цэнд-Очир	Т.Г.Шифр:	Зургийн дугаар: БА-11	Бүх хуудас: БА-15
"ЖАРГАЛАНТ ХИЙЦ" ХХК	Шалгасан	Т.Энхмаа			

А3

Аянга хамгаалал, газардуулгын байгууламт

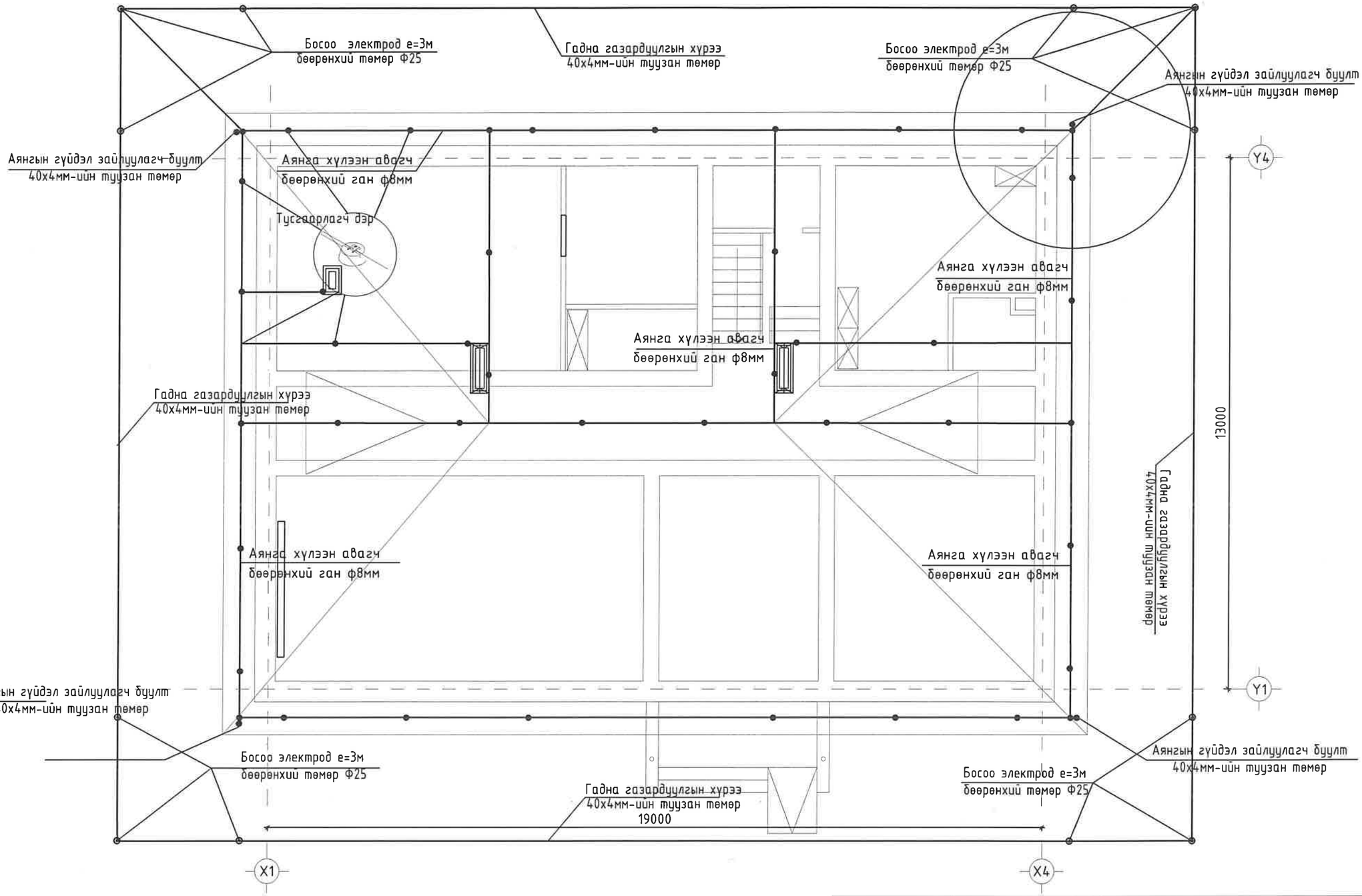

Дархан-Уул аймаг, Дархан сум 5-р баг "ЖАРГАЛТАЙ АМЬДРАЛ ТӨВ-ийн барилгын" засварын зураг					Ye шат: А.3
Аянга хамгаалал, газардуулгын байгууламт					
Архитектор	Э.Даваадулам	Е.Г.Шифр: bbut-23/01-15	Масштаб:	Огноо: 2023.01	
Гүйцэтгэсэн	Э.Даваадулам	Т.Г.Шифр:	Зургийн дугаар: БА-12	Бүх хуудас: БА-15	
Шалгасан	Т.Энхмаа				

JKh ЖАРГАЛАНТ ХИЙЦ ХХК
Утас:96961617, 70005007
"ЖАРГАЛАНТ ХИЙЦ" ХХК

1-р Давхрын галын болон хамгаалалтын дохиололын байгууламт

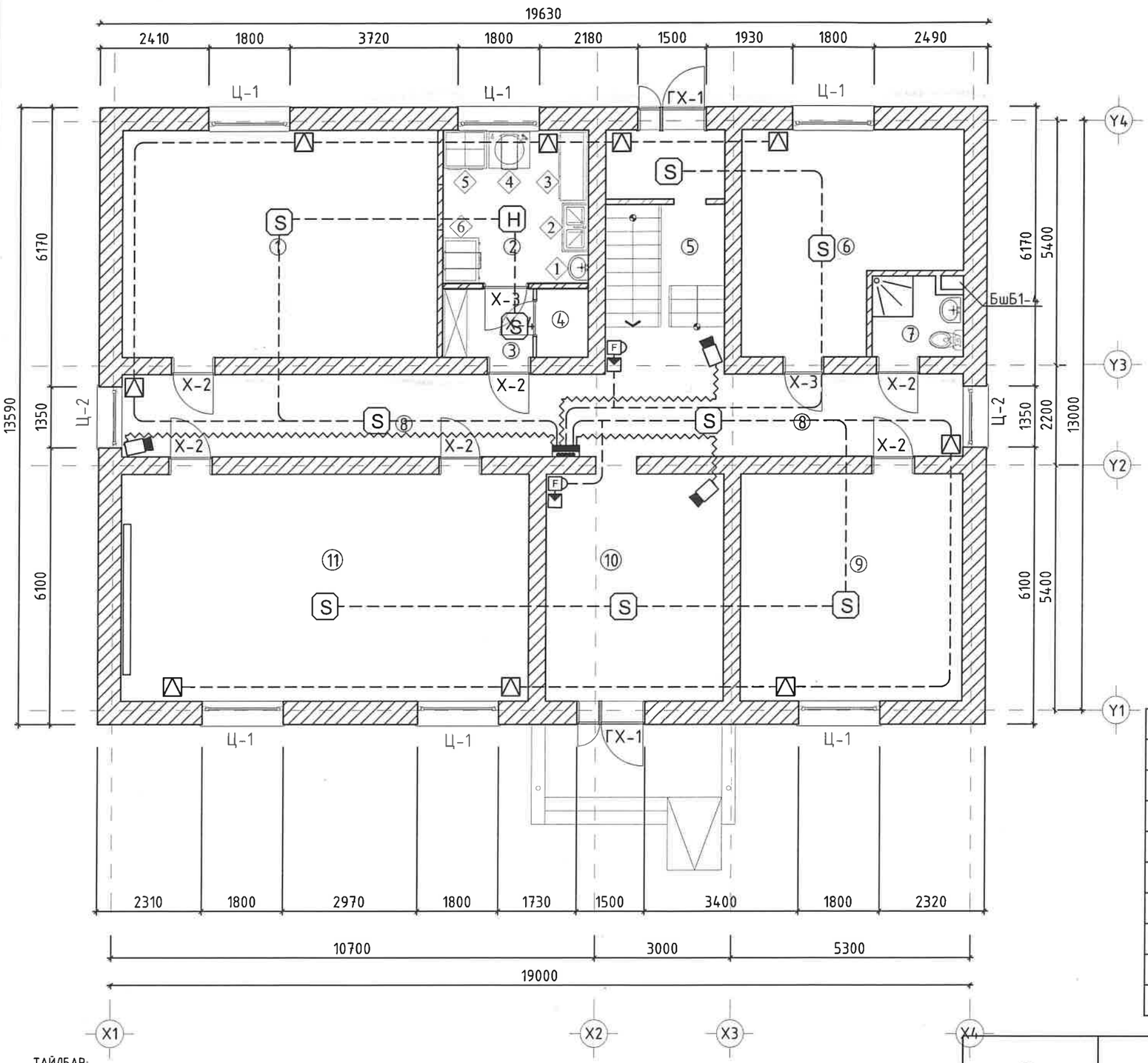

Өрөөний тодорхойлолт

Д/д	Өрөөний нэр	Талбай м²	Шалны бүтэц
1	Хоолны заал	34.91	Хулдаас
2	Хоол бэлтгэлийн өрөө	10.91	Хулдаас
3	Коридор	3.02	Хулдаас
4	Агуулах	1.81	Хулдаас
5	Шатны хонгил	14.12	Хулдаас
6	Эмчийн өрөө	20.55	Хулдаас
7	Ариун цэврийн өрөө	3.57	Керамик
8	Коридор	33.87	Хулдаас
9	Эмчилгээний өрөө	25.59	Хулдаас
10	Үүдний хэсэг	19.63	Хулдаас
11	Сургалтын танхим	45.19	Хулдаас
БҮГД		213.17	

1-р давхрын галын болон хамгаалалтын дохиололын байгууламт ажлын тоо хэмжээ

Нэр	Тэмдэглэгээ	Тоо ширхэг
Галын дохиоллын хүлээн авах станц хянах самбарын хамт	FACP	1
Дохиоллын хүлээн авах станц	SC	1
Галын дохиоллын утаа мэдрэгч	S	9
Галын дохиоллын дулаан мэдрэгч	H	1
Хамгаалалтын дохиоллын мэдээллэгч /Шил хагарах мэдрэгч/		9
Галын дохиоллын гар мэдээлэгч	F	2
Галын дохиоллын дуут дохио өгөгч		2
Дохиолол холбооны утас		50
Барилгын дотор суурилуулах хөдөлгөөний хяналтын камер		3

ТАЙЛБАР:
- Ариун цэврийн өрөөний дэлгээсний хэсэглэлийг БА-15хуудсанд үз.
- Дотор ханын хэсэглэлийг БА-6 хуудсанд үз.
- Цахилгааны байгууламтыг БА-11 хуудсанд үз.
- Холбоо дохиололын байгууламт БА-13, 14 хуудсанд үз.
- Дээврийн хэсэглэлийг 8, 9, 10 хуудсанд үз.
- Уг зургийг бусад холбогдох зургуудтай хамтатган үзэж ажлыг гүйцэтгэнэ.

JKh ХАРГАЛАНТ ХИЙЦ ХХК
Утас:96961617, 70005007
"ЖАРГАЛАНТ ХИЙЦ" ХХК

Дархан-Уул аймаг, Дархан сум 5-р баг
"ЖАРГАЛТАЙ АМЬДРАЛ ТӨВ-ийн барилгын" засварын зураг

1-р давхрын галын болон хамгаалалтын дохиололын байгууламт				Үе шат:	А.3
Архитектор		Э.Нарангарав	Е.Г.Шифр: bbut-23/01-15	Масштаб: М1:100,25	Огноо: 2023.01
Гүйцэтгэсэн		Э.Нарангарав	Т.Г.Шифр:	Зургийн дугаар: БА-13	Бүх хуудас: БА-15
Шалгасан		Т.Энхмаа			

2-р Давхрын галын болон хамгаалалтын дохиололын байгууламт

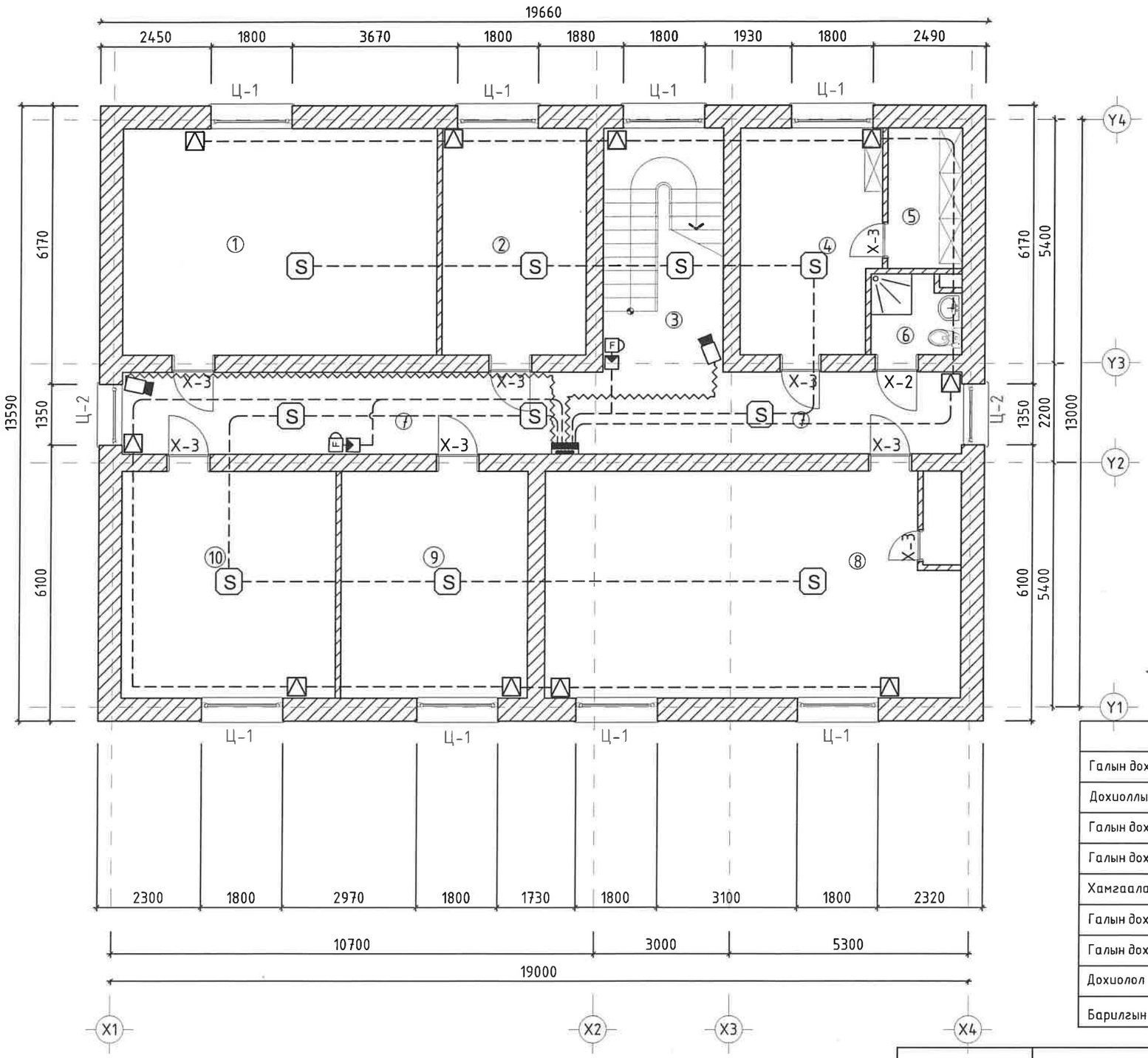

Өрөөний тодорхойлолт

Д/Д	Өрөөний нэр	Талбай м2	Шалны бүтэц
1	Хэвтэн эмчлүүлэх өрөө	34.87	Хулдаас
2	Хэвтэн эмчлүүлэх өрөө	16.83	Хулдаас
3	Шатны хонгил	14.28	Хавтан
4	Санхүү	15.07	Хулдаас
5	Менежир	5.10	Хулдаас
6	Ариун цэврийн өрөө	3.57	Хавтан
7	Коридори	33.84	Хулдаас
8	Хэвтэн эмчлүүлэх өрөө	44.03	Хулдаас
9	Хэвтэн эмчлүүлэх өрөө	20.79	Хулдаас
10	Хэвтэн эмчлүүлэх өрөө	23.74	Хулдаас
	Бүгд	211.32	

2-р давхрын галын болон хамгаалалтын дохиололын байгууламт ажлын тоо хэмжээ

Нэр	Тэмдэглэгээ	Тоо ширхэг
Галын дохиоллын хүлээн авах станц хянах самбарын хамт	FACP	
Дохиоллын хүлээн авах станц	SC	
Галын дохиоллын утаа мэдрэгч	S	10
Галын дохиоллын дулаан мэдрэгч	H	
Хамгаалалтын дохиоллын мэдээллэгч /Шил хагарах мэдрэгч/		10
Галын дохиоллын гар мэдээлэгч	F	2
Галын дохиоллын дуут дохио өгөгч		2
Дохиолол холбооны утас		50
Барилгын дотор суурилуулах хөдөлгөөний хяналтын камер		2

ТАЙЛБАР:
- Ариун цэврийн өрөөний дэлгээсний хэсэглэлийг БА-15хуудсанд үз.
- Дотор ханын хэсэглэлийг БА-6 хуудсанд үз.
- Цахилгааны байгууламтыг БА-11 хуудсанд үз.
- Холбоо дохиололын байгууламт БА-13, 14 хуудсанд үз.
- Дээврийн хэсэглэлийг 8, 9, 10 хуудсанд үз.
- Уг зургийг бусад холбогдох зургуудтай хамтатган үзэж ажлыг гүйцэтгэнэ.

"ЖАРГАЛАНТ ХИЙЦ" ХХК
Утас:96961617, 70005007

Дархан-Уул аймаг, Дархан сум 5-р баг
"ЖАРГАЛТАЙ АМЬДРАЛ ТӨВ-үйн барилгын" засварын зураг

2-р давхрын галын болон хамгаалалтын дохиололын байгууламт

Үе шат: А.3

Архитектор		Э.Нарангарав	Е.Г.Шифр: bbut-23/01-15	Масштаб: М1:100	Огноо: 2023.01
Гүйцэтгэсэн		Э.Нарангарав	Т.Г.Шифр:	Зургийн дугаар: БА-14	Бүх хуудас: БА-15
Шалгасан		Т.Энхмаа			

А3

ХЭСЭГЧИЛСЭН БАЙГУУЛАЛТ М1:100

Байгуулалт	Технологийн байгуулалт	Шалны байгуулалт	Таазны байгуулалт

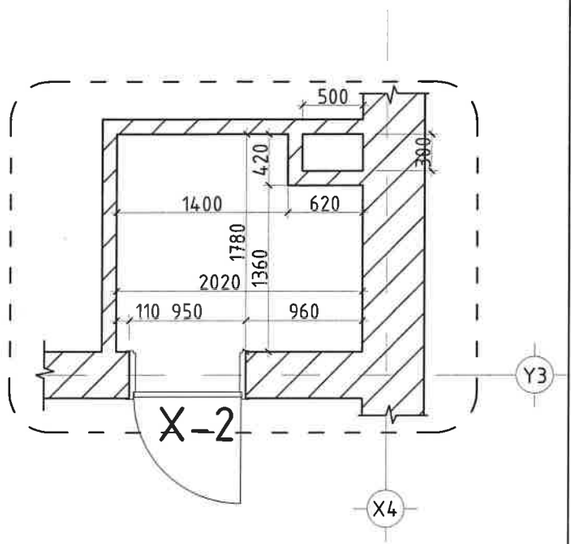

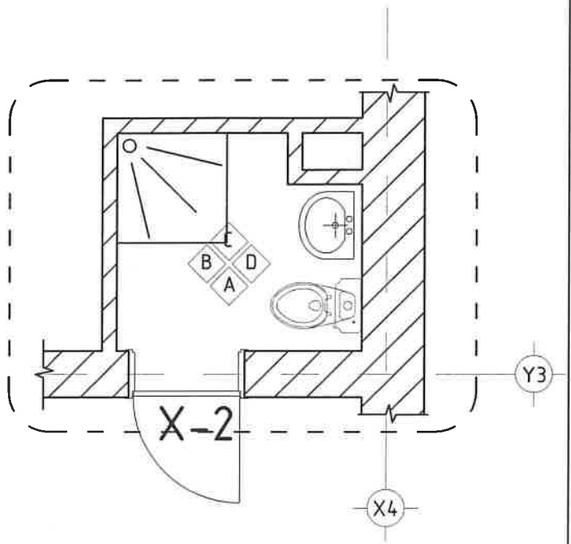

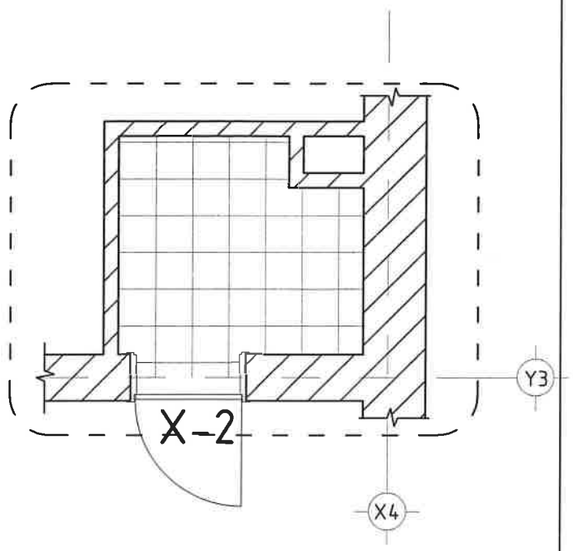

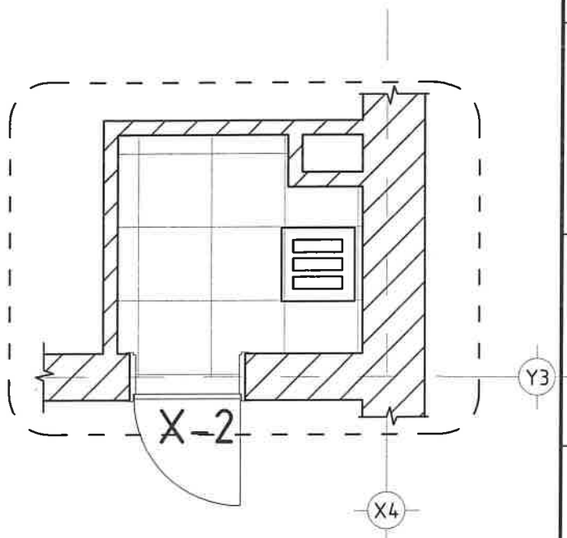

Ханын дэлгээс-А	Ханын дэлгээс-В	Ханын дэлгээс-С	Ханын дэлгээс-D

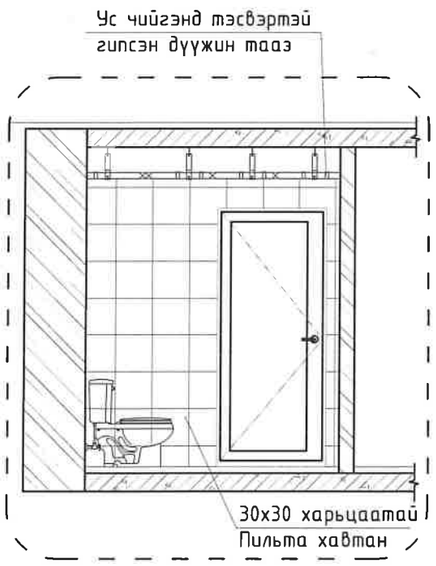

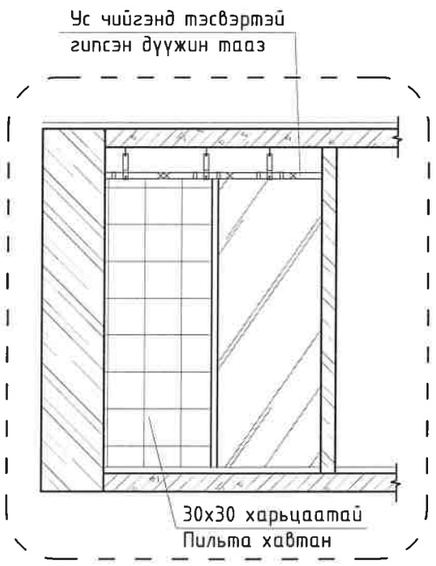

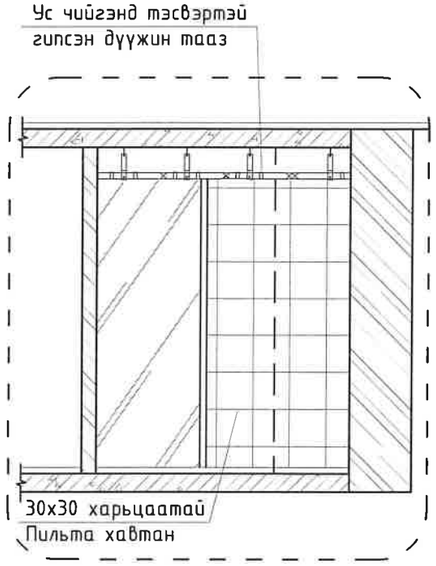

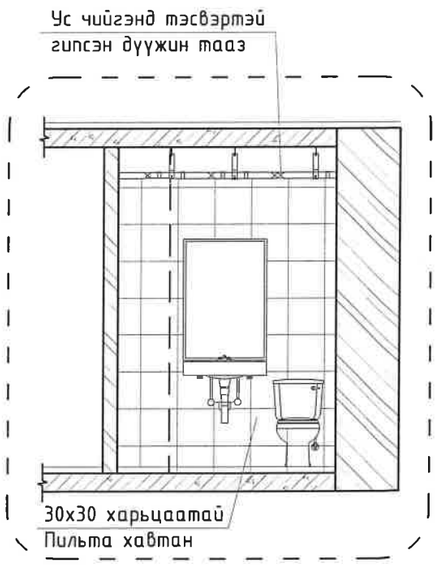

"ЖАРГАЛАНТ ХИЙЦ" ХХК

Дархан-Уул аймаг, Дархан сум 5-р баг
"ЖАРГАЛТАЙ АМЬДРАЛ ТӨВ-ийн барилгын" засварын зураг

Ариун цэврийн өрөөний дэлгээс, хэсэглэл

Хуудасны тоо: А.3

Архитектор		Ц.Цэнд-Очир	Е.Г.Шифр: bbut-23/01-15	Масштаб: М1:100,25	Огноо: 2023.01
Гүйцэтгэсэн		Ц.Цэнд-Очир	Т.Г.Шифр:	Зургийн дугаар: БА-15	Бүх хуудас: БА-15
Шалгасан		Т.Энхмаа			

1-Р ДАВХРЫН ТЕХНОЛОГИЙН ӨӨРЧЛӨЛТИЙН БАЙГУУЛАЛТ М1:100

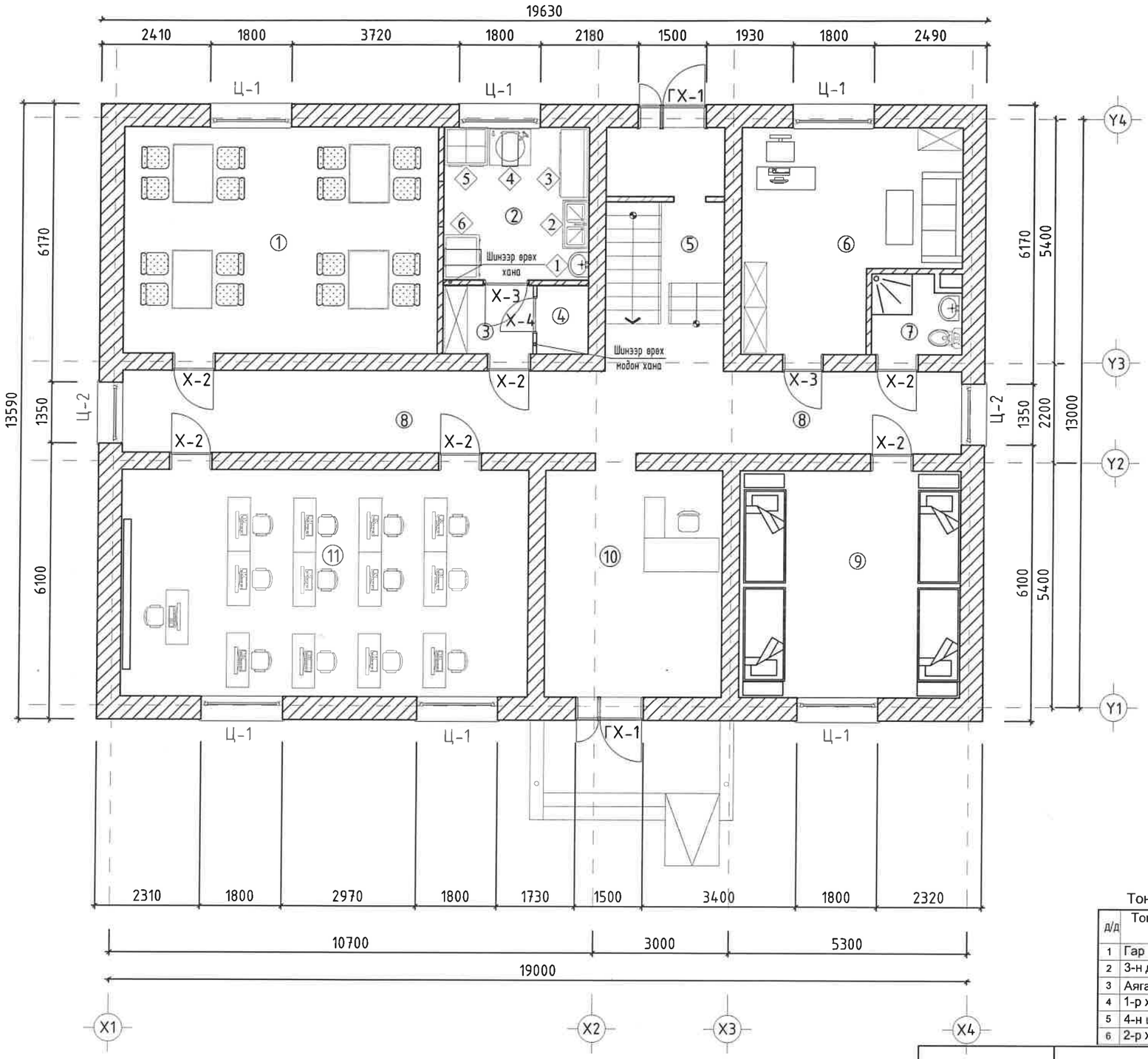

Өрөөний тодорхойлолт

Д/д	Өрөөний нэр	Талбай м²	Шалны бүтэц
1	Хоолны заал	34.91	Хулдаас
2	Хоол бэлтгэлийн өрөө	10.91	Хулдаас
3	Коридор	3.02	Хулдаас
4	Агуулах	1.81	Хулдаас
5	Шатны хонгил	14.12	Хулдаас
6	Эмчийн өрөө	20.55	Хулдаас
7	Ариун цэврийн өрөө	3.57	Керамик
8	Коридор	33.87	Хулдаас
9	Эмчилгээний өрөө	25.59	Хулдаас
10	Үүдний хэсэг	19.63	Хулдаас
11	Сургалтын танхим	45.19	Хулдаас
	БҮГД	213.17	

Таних тэмдэг

Ц-1 - Цонхны дугаар
Х-4 - Хаалганы дугаар
(10) - Өрөөний дугаар
Хэсэглэл / БА-12д үз - Хэсэглэлийн дугаар / Хуудасны дугаар
ХБ / БА-12д үз - Хэсэгчилсэн байгуулалт / Хуудасны дугаар
1-1 / огтлол - Огтлол

Тоног төхөөрөмжийн тодорхойлолт

Д/д	Тоног төхөөрөмжийн нэрс	Марк	Овор хэмжээ /мм/ урт, өргөн, өндөр	Тоо шир	Жин кг	Цахилгаан зарцуулалт чадал /квт/	фаз	хүчдэл
1	Гар угаалтуур			1				
2	3-н дамжлагатай угаалтуур	НН-33	1080x580xh870	1				
3	Аяга таваг ариутгагч шүүгээ	YTR-800	1500x480xh1560	1		1.2кВт		220В
4	1-р хоолны тогоо	КПЭМ-160	900x800xh850	1		12.6кВт		380В
5	4-н ширэмтай пилетик /духовктай/	ПЭ-0.48М	950x840xh850	1		16.3кВт		380В
6	2-р хоолны тогоо	СЭЧ-0.25	1000x800xh850	1		6.0кВт		380В

ТАЙЛБАР:
- Ариун цэврийн өрөөний дэлгээсний хэсэглэлийг БА-15хуудсанд үз.
- Дотор ханын хэсэглэлийг БА-6 хуудсанд үз.
- Цахилгааны байгуулалтыг БА-11 хуудсанд үз.
- Холбоо дохиололын байгуулалт БА-13, 14 хуудсанд үз.
- Дээврийн хэсэглэлийг 8, 9, 10 хуудсанд үз.
- Уг зургийг бусад холбогдох зургуудтай хамтатган үзэж ажлыг гүйцэтгэнэ.

Дархан-Уул аймаг, Дархан сум 5-р баг
"ЖАРГАЛТАЙ АМЬДРАЛ ТӨВ-ийн барилгын" засварын зураг
1-р давхрын өөрчлөлтийн технологийн байгуулалт

Архитектор		Ц.Цэнд-Очир	Е.Г.Шифр: bbut-23/01-15	Масштаб: М1:100,25	Ye шат: А.3
Гүйцэтгэсэн		Ц.Цэнд-Очир			Огноо: 2023.01
Шалгасан		Т.Энхмаа	Т.Г.Шифр:	Зургийн дугаар: ТХ-1	Бүх хуудас: ТХ-2

JKh ЖАРГАЛАНТ ХИЙЦ ХХК
Утас:96961617, 70005007
"ЖАРГАЛАНТ ХИЙЦ" ХХК

А3

2-Р ДАВХРЫН ТЕХНОЛОГИЙН ӨӨРЧЛӨЛТИЙН БАЙГУУЛАЛТ М1:100

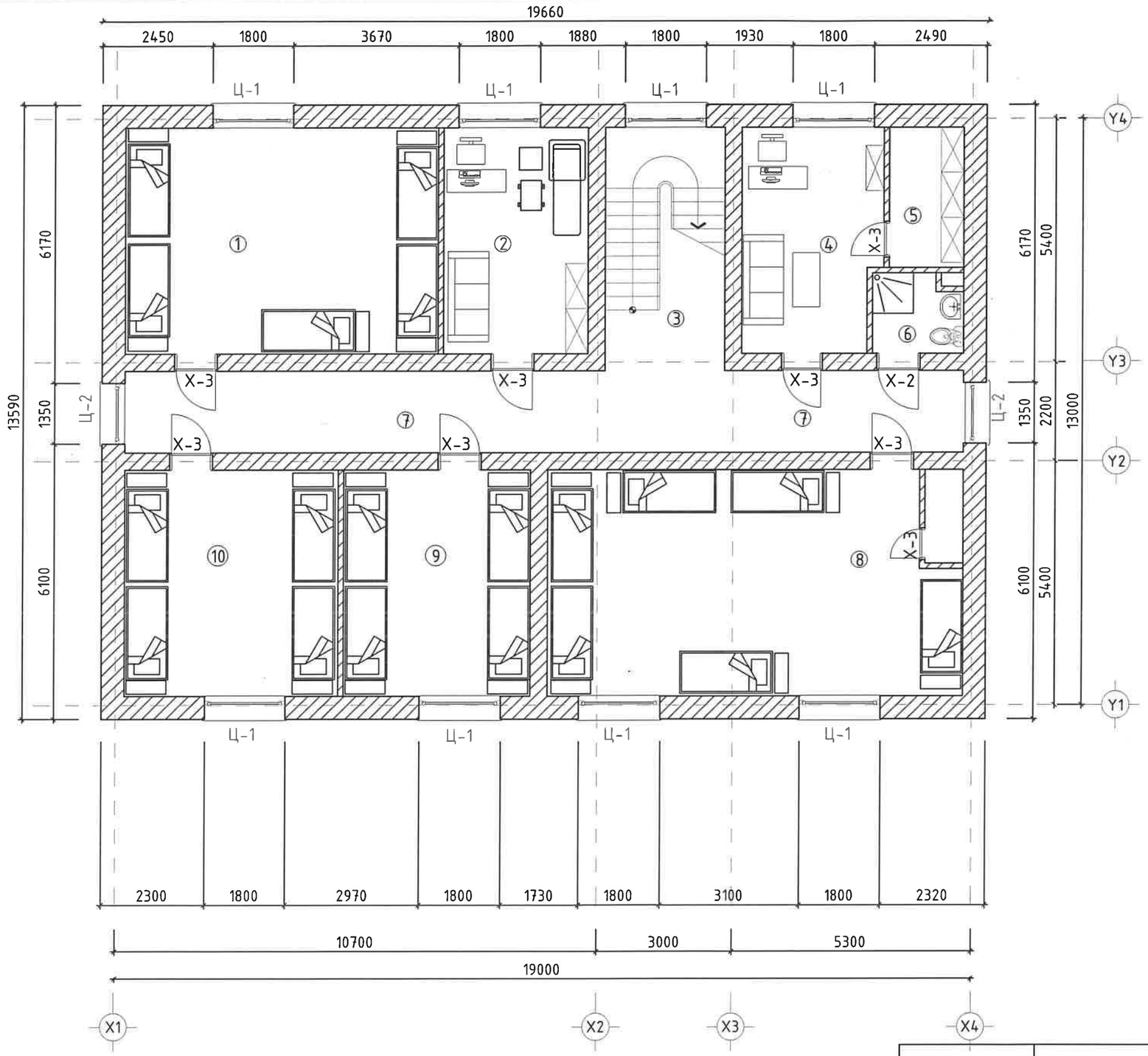

Өрөөний тодорхойлолт

Д/Д	Өрөөний нэр	Талбай м2	Шалны бүтэц
1	Хэвтэн эмчлүүлэх өрөө	34.87	Хулдаас
2	Хэвтэн эмчлүүлэх өрөө	16.83	Хулдаас
3	Шатны хонгил	14.28	Хавтан
4	Санхүү	15.07	Хулдаас
5	Менежир	5.10	Хулдаас
6	Ариун цэврийн өрөө	3.57	Хавтан
7	Коридори	33.84	Хулдаас
8	Хэвтэн эмчлүүлэх өрөө	44.03	Хулдаас
9	Хэвтэн эмчлүүлэх өрөө	20.79	Хулдаас
10	Хэвтэн эмчлүүлэх өрөө	23.74	Хулдаас
	Бүгд	211.32	

Таних тэмдэг

Ц-1 - Цонхны дугаар
Х-4 - Хаалганы дугаар
(10) - Өрөөний дугаар
Хэсэглэл / БА-12д уз - Хэсэглэлийн дугаар / Хуудасны дугаар
ХБ / БА-12д уз - Хэсэгчилсэн байгуулалт / Хуудасны дугаар
1-1 (Огтлол) - Огтлол

ТАЙЛБАР:
- Ариун цэврийн өрөөний дэлгээсний хэсэглэлийг БА-15хуудсанд үз.
- Дотор ханын хэсэглэлийг БА-6 хуудсанд үз.
- Цахилгааны байгуулалтыг БА-11 хуудсанд үз.
- Холбоо дохиололын байгуулалт БА-13, 14 хуудсанд үз.
- Дээврийн хэсэглэлийг 8, 9, 10 хуудсанд үз.
- Үг зургийг бусад холбогдох зургуудтай хамтатган үзэж ажлыг гүйцэтгэнэ.

"ЖАРГАЛАНТ ХИЙЦ" ХХК
Утас:96961617, 70005007

Дархан-Уул аймаг, Дархан сум 5-р баг
"ЖАРГАЛТАЙ АМЬДРАЛ ТӨВ-ийн барилгын" засварын зураг
2-р давхрын өөрчлөлтийн технологийн байгуулалт

Үе шат: А.3

Архитектор		Ц.Цэнд-Очир	Е.Г.Шифр: bbut-23/01-15	Масштаб: М1:100,25	Огноо: 2023.01
Гүйцэтгэсэн		Ц.Цэнд-Очир	Т.Г.Шифр:	Зургийн дугаар: ТХ-2	Бүх хуудас: ТХ-2
Шалгасан		Т.Энхмаа			

A3