Цахилгаан, холбооны зураг төсөл, угсралт, суурилуулалтын
"АРБЭЛ_ АЛТАЙ" ХХК

Зургийн шифр АБ_А 03/9-22-ГХ

ДАРХАН-УУЛ АЙМАГ, ДАРХАН СУМ, 12, 13, 16-Р БАГ
13. АНАГААХЫН УУЛЗВАРААС 27-Р БАЙРНЫ УУЛЗВАР ХҮРТЭЛХ АВТО ЗАМЫН ТӨЛӨВЛӨЛТИЙН ТРАССТ ОРСОН ХОЛБООНЫ ХУДАГ, СУВАГЧЛАЛ, КАБЕЛ ШУГАМЫГ ХАМГААЛАХ АЖЛЫН ЗУРАГ

ГАДНА ХОЛБОО

Захирал Ц. Нямсүрэн

Инженер Д. Доржсүрэн

Улаанбаатар 2022 он

ГАДНА ХОЛБООНЫ ЗУРГИЙН ИЖ БҮРДЛИЙН ЖАГСААЛТ

ХУУДАС	Нэр	Тайлбар
ГХ-1	Зургийн иж бүрдлийн жагсаалт, таних тэмдэг	
ГХ-2	Тайлбар бичиг	
ГХ-3	Материалын түүвэр	
ГХ-4	Байршлын тойм	
ГХ-5	Трассын тойм зураг	М1:5000
ГХ-6	Төлөвлөж буй холбооны сувагчлалын трасс-1	М1:500
ГХ-7	Төлөвлөж буй холбооны сувагчлалын трасс-2	М1:500
ГХ-8	Төлөвлөж буй холбооны сувагчлалын трасс-3	М1:500
ГХ-9	Төлөвлөж буй холбооны сувагчлалын трасс-4	М1:500
ГХ-10	Төлөвлөж буй холбооны сувагчлалын трасс-5	М1:500
ГХ-11	Төлөвлөж буй холбооны сувагчлалын трасс-6	М1:500
ГХ-12	Сувагчлалын огтлолын байгуулалт	

71-02
2022.04.18.

ТАНИХ ТЭМДЭГ

ССС 5403 1200	Одоо байгаа холбооны хуваарилах шүүгээ, дугаар (1200*2 багтаамжтай)
Р-В 11-3	Одоо байгаа холбооны худаг
М1	Одоо байгаа М1 төрлийн холбооны худаг
Р-В 11-3	Даацын таг хүэүү суурилуулж, хүчитгэж өндөрлөх худаг
ШХ-1 ТБУХ-1	Шинээр төлөвлөж буй холбооны төмөр бетон угсармал худаг
92 (8)	Одоо байгаа сувагчлалын урт Одоо байгаа яндангийн тоо Одоо байгаа холбооны асбестоцементэн сувагчлал
70(8+4)	Одоо байгаа сувагчлалын урт PVC -110мм яндан PVC -65мм яндан Одоо байгаа холбооны PVC яндантай сувагчлал
1-19	Одоо байгаа агаарын багана
70(8+4)	Шинээр төлөвлөж буй холбооны сувагчлал Төлөвлөж буй кабелын урт PVC -110мм яндан PVC -65мм яндан Хамгаалалт хийх сувагчлал
FO-24/200/22 (D)	Шинээр төлөвлөж буй холбооны кабел Шилэн кабел шөрмөсний диаметр кабелын урт кабел суурилуулах он сувагчлалаар татна /duct/

Цахилгаан, холбооны зураг төсөл, угсралт, суурилуулалтын

"АРБЭЛ_ АЛТАЙ" ХХК
Баянхонгор аймаг 4-р хороо 40-06 т
E_mail хаяг: arbel.altai.mn@gmail.com
Утас: 96174455, 19455868

ДАРХАН-УУЛ АЙМАГ, ДАРХАН СУМ, 12, 13, 16-Р БАГ
/ 13. Ангаахын уулзвараас 27-р байрны уулзвар хүртэлх авто замын инженерийн нарийвчилсан зураг төсөл /

Зургийн иж бүрдлийн жагсаалт, таних тэмдэг

ИНЖЕНЕР	Д.СОЛОНГО	ЕГ.ШИФР:	МАСШТАБ:	ОГНОО: 2022/03	
ГҮЙЦЭТГЭСЭН	С.ЭНХЖИН	ТГ.ШИФР: АБ_А 03/9-22-ГХ	ЗУРГИЙН ДУГААР: ГХ-1	ХУУДАС 12	
ШАЛГАСАН	Д.ДОРЖСҮРЭН				

ТАЙЛБАР

1. Зураг хийх үндэслэл

Дархан-Уул аймаг, Дархан сум, 12, 13, 16-р баг "13. АНАГААХЫН УУЛЗВАРААС 27-Р БАЙРНЫ УУЛЗВАР ХҮРТЛЭХ АВТО ЗАМЫН"-ын төлөвлөлтийн трасст орсон холбооны худаг, сувагчлал хамгаалах угсралтын ажлын зургийг "МХС" ТӨХХК-ийн Дархан-Уул аймгийн газрын даргын 2021 оны 12 дугаар сарын 22-ны өдрийн № 2021-D-03 тоот техникийн нөхцөл, авто замын ажлын зураг, холбооны Монгол улсад мөрдөгдөж буй MNS6305:2012, MNS4908:2022 тоот стандарт зэргийг үндэслэн хийж гүйцэтгэв.

2. Зурагт тусгасан үндсэн шийдэл

2.1 Холбооны сувагчлалын **төлөвлөлт**

Төлөвлөж буй авто замын трасст орж байгаа:

- Exist-67 худгаас Ниш 67-1 худаг хоорондын /2+0/ сувагчлалыг газар шорооны ажлын үед гэмтээхгүйгээр хамгаалж лотки суурилуулна. Exist-67, Exist-68 худгуудын таг хүзүүг замын түвшинд тохируулан өндөрлөж даацын таг хүзүү суурилуулна. /ГХ-5/
- Exist-67 худгаас Exist-68, Exist-69 худаг хоорондын /3/ сувагчлалуудыг газар шорооны ажлын үед гэмтээхгүйгээр хамгаалж лотки суурилуулна. /ГХ-5/
- Exist-67 худгаас Exist-66, Exist-65, Exist-64 худаг хоорондын /6/ сувагчлалуудыг газар шорооны ажлын үед гэмтээхгүйгээр хамгаалж лотки суурилуулна. Exist-66, Exist-64 худгуудын таг хүзүүг замын түвшинд тохируулан өндөрлөж даацын таг хүзүү суурилуулна. /ГХ-6/
- Exist-64 худгаас Exist-63, Exist-55 худаг хоорондын /6/ сувагчлалуудыг газар шорооны ажлын үед гэмтээхгүйгээр хамгаалж лотки суурилуулна. Exist-59 худгын таг хүзүүг замын түвшинд тохируулан өндөрлөж даацын таг хүзүү суурилуулна. /ГХ-7/
- Exist-59 худгаас Exist-57 худаг хоорондын /4/ сувагчлалуудыг газар шорооны ажлын үед гэмтээхгүйгээр хамгаалж лотки суурилуулна. /ГХ-7/
- M1 3-2-1 худгаас M1 3-2-2 худаг хоорондын /4+0/ сувагчлалыг газар шорооны ажлын үед гэмтээхгүйгээр хамгаалж лотки суурилуулна. /ГХ-7/
- Exist-57 худгаас Exist-63 худаг хоорондын /4/ сувагчлалыг газар шорооны ажлын үед гэмтээхгүйгээр хамгаалж лотки суурилуулна. /ГХ-7/
- Exist-63 худгаас Exist-56 худаг хоорондын /2/ сувагчлалыг газар шорооны ажлын үед гэмтээхгүйгээр хамгаалж лотки суурилуулна. /ГХ-7/
- Exist-152 худгаас Exist-224 худаг хоорондын /4/ сувагчлалыг газар шорооны ажлын үед гэмтээхгүйгээр хамгаалж лотки суурилуулна. Exist-225, Exist-226 худгуудын таг хүзүүг замын түвшинд тохируулан өндөрлөж даацын таг хүзүү суурилуулна. /ГХ-8/
- Exist-224 худгаас Exist-225 худаг хоорондын /4/ сувагчлалыг газар шорооны ажлын үед гэмтээхгүйгээр хамгаалж лотки суурилуулна. /ГХ-8/
- Exist-226 худгаас Ганга төв хоорондын сувагчлалыг газар шорооны ажлын үед гэмтээхгүйгээр хамгаалж лотки суурилуулна. M1 3-3, Exist-230 худгуудын таг хүзүүг замын түвшинд тохируулан өндөрлөж даацын таг хүзүү суурилуулна. /ГХ-9/
- Exist-230 худгаас Exist-231, Exist-232 худаг хоорондын /2/ сувагчлалуудыг газар шорооны ажлын үед гэмтээхгүйгээр хамгаалж лотки суурилуулна. Exist-231 худгын таг хүзүүг замын түвшинд тохируулан өндөрлөж даацын таг хүзүү суурилуулна./ГХ-10/
- M1 3-3 худгаас M1 3-4 худаг хоорондын /4+4/ сувагчлалуудыг газар шорооны ажлын үед гэмтээхгүйгээр хамгаалж лотки суурилуулна. /ГХ-10/
- Exist-231 худгаас Exist-231-1 худаг хоорондын /2/ сувагчлалыг газар шорооны ажлын үед гэмтээхгүйгээр хамгаалж лотки суурилуулна. /ГХ-10/

3. Угсралтанд мөрдөгдөх нөхцөл шаардлагууд:

- **Ашиглалтанд байгаа кабел шугамын сүлжээ нь Улс, хот хоорондын холбооны, төрийн ба улс эх орны батлан хамгаалах зориулалтын болон нийтийн үйлчилгээний байнгын ашиглалтанд байх тасралтгүй үйл ажиллагааны зориулалттай тул сувагчлал хамгаалах ажлын бэлтгэлийг сайтар хангаж, ашиглагч байгууллагатай харилцан тохиролцож ачаалал багатай нөхцөлд богино хугацаанд хийж гүйцэтгэх шаардлагатайг онцлон анхаарч хэрэгжүүлвэл зохино.**

- Угсралтын ажлын газар шорооны явцад бусад инженерийн байгууламжийн шугам сүлжээ гэмтжээхээс сэргийлж мэргэжлийн байгууллгын ИТА-нуудын хяналтан дор Монгол улсад мөрдөгдөж байгаа доорх стандартыг баримтлан гүйцэтгэх шаардлагатай.
- Холбооны худаг сувагчлалын байгууламжийн техникийн үзүүлэлт, Суурилуулалтын шаардлага — MNS 6668 : 2017
- Телефон сүлжээний кабелийн худаг. Техникийн ерөнхий шаардлага — MNS 5016 : 2001
- Телефон сүлжээний сувагчлалд зориулсан хуванцар яндан — MNS 5017 : 2001

- Барилгын ажил дууссаны дараа аймаг сум, дүүрэг, хотын мэдээллийн сан инженерийн шугам сүлжээний зураг төслийг нэгтгэн өгч байталгаажуулна.
- Угсралтын ажлыг холбооны техник, аюулгүй ажиллагааны дүрмийн дагуу ХХЗХорооноос олгогдсон тусгай зөвшөөрөлтэй байгууллага, аж ахуйн нэгжээр гүйцэтгүүлэх шаардлагатай.
- Холбооны кабелын угсралтын ажлыг хийж гүйцэтгэхдээ Монгол улсад мөрдөгдөж байгаа хөдөлмөр аюулгүй ажиллагааны дүрэм журмыг нарийн чанд баримталж ажиллах шаардлагатай.

4. **Угсралтын явцад анхаарах технологийн нэмэлт шаардлагууд:**

- Шинээр хийх сувагчлалыг 1,0-1,2 метрийн гүнд суурилуулах.
- Газар шорооны ажлын үед бусад инженерийн шугам сүлжээ гэмтээхээс сэргийлж хамгаалах арга хэмжээг авч ажиллах.

5. **Авто зам болон явган хүний зам талбайг нөхөн сэргээх:**

- Төлөвлөж буй явган хүний замаар хийх худгийн тагийг хөгжлийн бэрхшээлтэй иргэдийн чиглүүлэгч хавтанг дайруурахгүйгээр угсралтын ажлыг хийх шаардлагатай.

Цахилгаан, холбооны зураг төсөл, угсралт, суурилуулалтын	ДАРХАН-УУЛ АЙМАГ, ДАРХАН СУМ, 12, 13, 16-Р БАГ / 13. Ангаахын уулзвараас 27-р байрны уулзвар хүртэлх авто замын инженерийн нарийвчилсан зураг төсөл /				
	Тайлбар бичиг				
"АРБЭЛ_ АЛТАЙ" ХХК	ИНЖЕНЕР	Д.СОЛОНГО	ЕГ.ШИФР:	МАСШТАБ:	ОГНОО: 2022/03
Баянхуурх дүүрэг 4-р хороо 40-06 т E_mail хаяг: arbel.altai.mn@gmail.com Утас: 96114455, 11455068	ГҮЙЦЭТГЭСЭН	С.ЭНХЖИН	ТГ.ШИФР: АБ_А 03/9-22-ГХ	ЗУРГИЙН ДУГААР: ГХ-2	ХУУДАС 12
	ШАЛГАСАН	Д.ДОРЖСҮРЭН			

МАТЕРИАЛЫН ТОО ХЭМЖЭЭ
СУВАГЧЛАЛ

№	Материалын нэр	Матерын маяг	Хэмжих нэгж	Тоо хэмжээ
1	Худгийн таг хүзүүг өндөрлөх		ш	10
2	Сувгийн тэвш	Л1 2900*250*290	ш	52
3	Сувгийн хучилт	Л1 1500*450*100	ш	104
4	Сувгийн тэвш	Л2 2970*600*450	ш	180
5	Сувгийн хучилт	Л2 2970*850*100	ш	180
6	Элс	Уулын элс	$м^3$	40.86
7	Анхааруулгын туяз	15 мм-ийн улаан цагаан	м	681

АЖЛЫН ТОО ХЭМЖЭЭ

№	Ажлын нэр	Яндангийн тоо	Хэмжих нэгж	Тоо хэмжээ
1	Сувгийн тэвш	Л1 2900*250*290	м	148
2	Сувгийн тэвш	Л2 2970*600*450	м	533
		Нийт сувгийн тэвш		681
3	Худгийн таг хүзүүг өндөрлөх	ширэм	ш	10

Цахилгаан, холбооны зураг төсөл, угсралт, суурилуулалтын

"АРБЭЛ_ АЛТАЙ" ХХК
Баянзүрх дүүрэг 4-р хороо 40-06 т
E_mail хаяг: arbel.altai.m@gmail.com
Утас: 96114455, 11455068

ДАРХАН-УУЛ АЙМАГ, ДАРХАН СУМ, 12, 13, 16-Р БАГ
/ 13. Ангаахын уулзвараас 27-р байрны уулзвар хүртэлх авто замын инженерийн нарийвчилсан зураг төсөл /

Материалын түүвэр

ИНЖЕНЕР	Д.СОЛОНГО	ЕГ.ШИФР:	МАСШТАБ:	ОГНОО: 2022/03
ГҮЙЦЭТГЭСЭН	С.ЭНХЖИН	ТГ.ШИФР: АБ_А 03/9-22-ГХ	ЗУРГИЙН ДУГААР: ГХ-3	ХУУДАС 12
ШАЛГАСАН	Д.ДОРЖСҮРЭН			

БАЙРШЛЫН ТОЙМ ЗУРАГ

Цахилгаан, холбооны зураг төсөл, угсралт, суурилуулалтын	ДАРХАН-УУЛ АЙМАГ, ДАРХАН СУМ, 12, 13, 16-Р БАГ / 13. Ангаахын уулзвараас 27-р байрны уулзвар хүртэлх авто замын инженерийн нарийвчилсан зураг төсөл /				
	Байршлын тойм зураг				
"АРБЭЛ_ АЛТАЙ" ХХК	ИНЖЕНЕР	Д.СОЛОНГО	ЕГ.ШИФР:	МАСШТАБ:	ОГНОО: 2022/03
Баянгөл дүүрэг 4-р хороо 40-06 т E_mail: xaxa: arbel.altai.mn@gmail.com Утас: 96114455, 11455868	ГҮЙЦЭТГЭСЭН	С.ЭНХЖИН	ТГ.ШИФР: АБ_А 03/9-22-ГХ	ЗУРГИЙН ДУГААР: ГХ-4	ХУУДАС 12
	ШАЛГАСАН	Д.ДОРЖСҮРЭН			

ТРАССЫН ТОЙМ ЗУРАГ

NORTH

М1:5000

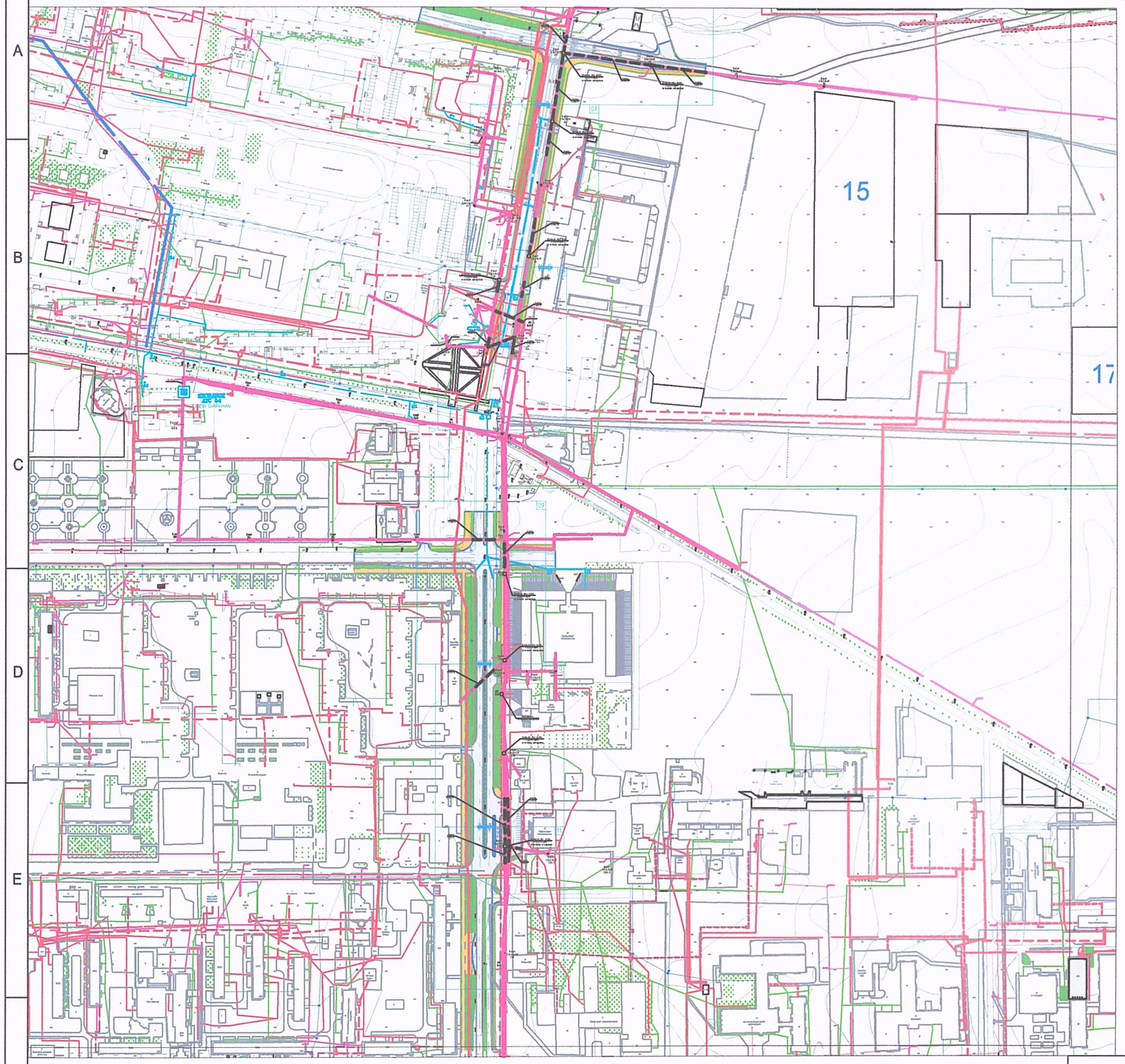

ЗӨВШӨӨРСӨН :

"МХС" ТӨХХК-ийн Дархан-Уул аймгийн газрын ерөнхий инженер / Э.Мөнхбаяр/

71-02

2022.04.18.

ТАНИХ ТЭМДЭГ

- ОДОО БАЙГАА ЗАМ
- ТӨЛӨВЛӨЖ БУЙ АВТО ЗАМ
- ТӨЛӨВЛӨЖ БУЙ ЯВГАН ЗАМ
- БАРИЛГА БАЙШИН
- ХАШАА БАЙШИН
- ДУЛААНЫ ШУГАМ
- БОХИРЫН ШУГАМ
- ЦАХИЛГААНЫ ШУГАМ
- ХОЛБООНЫ ШУГАМ
- ХОЛБООНЫ АГААРЫН БАГАНА
- ЦЭВЭР УСНЫ ШУГАМ
- ГЭРЛИЙН ШОН
- 50(2+0) ОДОО БАЙГАА ХОЛБООНЫ СУВАГЧЛАЛ
- ШИНЭЭР ТӨЛӨВЛӨЖ БУЙ ХОЛБООНЫ ХУДАГ, СУВАГЧЛАЛ
- ХАМГААЛАЛТ ХИЙХ СУВАГЧЛАЛ

Цахилгаан, холбооны зураг төсөл, үгсралт, суурилуулалтын

"АРБЭЛ__АЛТАЙ" ХХК

Баянхүрх дүүрэг 4-р хороо 40-06 т
E_mail хаяг: arbel.altai.mn@gmail.com
Утас: 9611 4555, 114 35888

ДАРХАН-УУЛ АЙМАГ, ДАРХАН СУМ, 12, 13, 16-Р БАГ
/ 13. Ангаахын уулзвараас 27-р байрны уулзвар хүртэлх авто замын инженерийн нарийвчилсан зураг төсөл /

Трассын тойм зураг

ИНЖЕНЕР		Д.СОЛОНГО	ЕГ.ШИФР:	МАСШТАБ: М1:5000	ОГНОО: 2022/03
ГҮЙЦЭТГЭСЭН		С.ЭНХЖИН	ТГ.ШИФР: АБ_А 03/9-22-ГХ	ЗУРГИЙН ДУГААР: ГХ-5	ХУУДАС 12
ШАЛГАСАН		Д.ДОРЖСҮРЭН			

Дархан нэгдсэн эмнэлэг

Хуучин нисэх онгоцны буудал

M1:500

06

Ниш 67-2

Ниш 67-3

Ниш 67-4

40(2+0)

70(1+0)

16(2+0)

40(2+0)

Лотки L=18 м

Exist 1.7x1.1x1.9 67

Exist 1.7x1.1x1.9 68

94 (3)

94 (3)

73 (6)

Даацын таг хүзүү суурилуулж, хүчитгэж өндөрлөнө

Лотки L=93 м

Даацын таг хүзүү суурилуулж, хүчитгэж өндөрлөнө

Лотки L=60 м

Лотки L=73 м

06

06

Түлхүүр байгуулалт

06

07

08

09

10

11

ТАНИХ ТЭМДЭГ

- ОДОО БАЙГАА ЗАМ
- ТӨЛӨВЛӨЖ БУЙ АВТО ЗАМ
- ТӨЛӨВЛӨЖ БУЙ ЯВГАН ЗАМ
- БАРИЛГА БАЙШИН
- ХАШАА БАЙШИН
- ДУЛААНЫ ШУГАМ
- БОХИРЫН ШУГАМ
- ЦАХИЛГААНЫ ШУГАМ
- ХОЛБООНЫ ШУГАМ
- ХОЛБООНЫ АГААРЫН БАГАНА
- ЦЭВЭР УСНЫ ШУГАМ
- ГЭРЛИЙН ШОН
- 50(2+0) ОДОО БАЙГАА ХОЛБООНЫ СУВАГЧЛАЛ
- ШИНЭЭР ТӨЛӨВЛӨЖ БУЙ ХОЛБООНЫ ХУДАГ, СУВАГЧЛАЛ
- ХАМГААЛАЛТ ХИЙХ СУВАГЧЛАЛ

Цахилгаан, холбооны зураг төсөл, үгсралт, суурилуулалтын

"АРБЭЛ_ АЛТАЙ" ХХК

Баянгурх дүүрэг 4-р хороо 40-06 т

E_mail хаяг: arbel.altai.mn@gmail.com

Утас: 9611 4455 11435868

ДАРХАН-УУЛ АЙМАГ, ДАРХАН СУМ, 12, 13, 16-Р БАГ

/ 13. Ангаахын уулзвараас 27-р байрны уулзвар хүртэлх авто замын инженерийн нарийвчилсан зураг төсөл /

Төлөвлөж буй холбооны сувагчлалын трасс-1

ИНЖЕНЕР		Д.СОЛОНГО	ЕГ.ШИФР:	МАСШТАБ: M1:500	ОГНОО: 2022/03
ГҮЙЦЭТГЭСЭН		С.ЭНХЖИН	ТГ.ШИФР: АБ_А 03/9-22-ГХ	ЗУРГИЙН ДУГААР: ГХ-6	ХУУДАС 12
ШАЛГАСАН		Д.ДОРЖСҮРЭН			

Шинэ Дархан худалдааны төв

УГТ хүрээлэн

M1:500

07

Exist
1.7x1.1x1.9
66

Даацын таг хүзүү
суурилуулж,
хүчитгэж өндөрлөнө

Лотки
L=36 м

Exist
1.7x1.1x1.9
65

Exist
1.7x1.1x1.9
60

Лотки
L=42 м

Даацын таг хүзүү
суурилуулж,
хүчитгэж өндөрлөнө

Exist
1.7x1.1x1.9
64

ТП-26

ТП-525

Exist
1.7x1.1x1.9
62

9 (1)

№28

18 (1)

77 (2)

70 (6)

41 (4)

71 (4)

5БС

Хүмүүнлэг Их сургуулийн дотуур байр

Хүмүүнлэг Их Сургууль

2Т

Түлхүүр байгуулалт

06
07
08
09
10
11

ТАНИХ ТЭМДЭГ

- ОДОО БАЙГАА ЗАМ
- ТӨЛӨВЛӨЖ БҮЙ АВТО ЗАМ
- ТӨЛӨВЛӨЖ БҮЙ ЯВГАН ЗАМ
- БАРИЛГА БАЙШИН
- ХАШАА БАЙШИН
- ДУЛААНЫ ШУГАМ
- БОХИРЫН ШУГАМ
- ЦАХИЛГААНЫ ШУГАМ
- ХОЛБООНЫ ШУГАМ
- ХОЛБООНЫ АГААРЫН БАГАНА
- ЦЭВЭР УСНЫ ШУГАМ
- ГЭРЛИЙН ШОН
- 500x01 ОДОО БАЙГАА ХОЛБООНЫ СУВАГЧЛАЛ
- ШИНЭЭР ТӨЛӨВЛӨЖ БҮЙ ХОЛБООНЫ ХУДАГ, СУВАГЧЛАЛ
- ХАМГААЛАЛТ ХИЙХ СУВАГЧЛАЛ

Цахилгаан, холбооны зураг төсөл, угсралт, суурилуулалтын

"АРБЭЛ_ АЛТАЙ" ХХК

Баянгол дүүрэг 4-р хороо 40-06 т
E_mail хаяг: arbel.altaizm@gmail.com
Утас : 9611 4455, 114 55068

ДАРХАН-УУЛ АЙМАГ, ДАРХАН СУМ, 12, 13, 16-Р БАГ

/ 13. Ангаахын уулзвараас 27-р байрны уулзвар хүртэлх авто замын инженерийн нарийвчилсан зураг төсөл /

Төлөвлөж буй холбооны сувагчлалын трасс-2

ИНЖЕНЕР	Д.СОЛОНГО	ЕГ.ШИФР:	МАСШТАБ: M1:500	ОГНОО: 2022/03
ГҮЙЦЭТГЭСЭН	С.ЭНХЖИН	ТГ.ШИФР: АБ_А 03/9-22-ГХ	ЗУРГИЙН ДУГААР: ГХ-7	ХУУДАС 12
ШАЛГАСАН	Д.ДОРЖСҮРЭН			

Шинэ Дархан худалдааны төв

УГТ хүрээлэн

M1:500

08 08 08

Даацын таг хязгаар суурилуулж, хучитгэж өндөрлөнө

Exist 1.7x1.1x1.9 59

Лотки L=18 м

Лотки L=12 м

Лотки L=33 м

Лотки L=11 м

Лотки L=15 м

Лотки L=32 м

ТП №38

16УОС

ССС 5404

M1 3-2-2

M1 3-2-1

M1 3-1

Exist 1.7x1.1x1.9 58

Exist 1.7x1.1x1.8 57

Exist 1.7x1.1x1.9 63

Exist 56

Exist 55

Exist 54

Exist

Цуурай ХХК дэлг.

чингэлэг

Д=800

832 703.79 702.24

633 704.16 701.16

1106 704.29 700.79

052 705.27

547 704.03 700.63

71 (4)

87 (6)

15(7+0)

36(4+0)

1(6+0)

14(0+10)

87(2+0)

14(0+3+0)

7 (1)

50 (4)

32 (4)

20 (2)

72 (6)

120(4+0)

21 (6)

7 (6)

Н-02

2022.04.18.

Түлхүүр байгуулалт: 06, 07, 08, 09, 10, 11

ТАНИХ ТЭМДЭГ

- ОДОО БАЙГАА ЗАМ
- ТӨЛӨВЛӨЖ БУЙ АВТО ЗАМ
- ТӨЛӨВЛӨЖ БУЙ ЯВГАН ЗАМ
- БАРИЛГА БАЙШИН
- ХАШАА БАЙШИН
- ДУЛААНЫ ШУГАМ
- БОХИРЫН ШУГАМ
- ЦАХИЛГААНЫ ШУГАМ
- ХОЛБООНЫ ШУГАМ
- ХОЛБООНЫ АГААРЫН БАГАНА
- ЦЭВЭР УСНЫ ШУГАМ
- ГЭРЛИЙН ШОН
- ОДОО БАЙГАА ХОЛБООНЫ СУВАГЧЛАЛ
- ШИНЭЭР ТӨЛӨВЛӨЖ БУЙ ХОЛБООНЫ ХУДАГ, СУВАГЧЛАЛ
- ХАМГААЛАЛТ ХИЙХ СУВАГЧЛАЛ

Цахилгаан, холбооны зураг төсөл, угсралт, суурилуулалтын

"АРБЭЛ_ АЛТАЙ" ХХК

Баянгол дүүрэг 4-р хороо 40-06 т

E_mail хаяг: arbel.altai.mn@gmail.com

Утас: 96114455, 11455060

ДАРХАН-УУЛ АЙМАГ, ДАРХАН СУМ, 12, 13, 16-Р БАГ

/ 13. Ангаахын уулзвараас 27-р байрны уулзвар хүртэлх авто замын инженерийн нарийвчилсан зураг төсөл /

Төлөвлөж буй холбооны суваг чулалын трасс-3

ИНЖЕНЕР		Д.СОЛОНГО	ЕГ.ШИФР:	МАСШТАБ: M1:500	ОГНОО: 2022/03
ГҮЙЦЭТГЭСЭН		С.ЭНХЖИН	ТГ.ШИФР: АБ_А 03/9-22-ГХ	ЗУРГИЙН ДУГААР: ГХ-8	ХУУДАС 12
ШАЛГАСАН		Д.ДОРЖСҮРЭН			

Шинэ Дархан худалдааны төв

УГТ хүрээлэн

M1:500

09

Лотки
L=26 м

Лотки
L=27 м

Exist 223

Exist 224

Exist 225

Exist 226

228(4+0)

90 (4)

31 (4)

90 (2)

09

09

5ТС

№20

2Т
Баян-Идэр худалдааны төв

Т

Даацын таг хүзүү суурилуулж, хүчитгэж өндөрлөнө

Даацын таг хүзүү суурилуулж, хүчитгэж өндөрлөнө

Түлхүүр байгуулалт

06
07
08
09
10
11

ТАНИХ ТЭМДЭГ

- ОДОО БАЙГАА ЗАМ
- ТӨЛӨВЛӨЖ БҮЙ АВТО ЗАМ
- ТӨЛӨВЛӨЖ БҮЙ ЯВГАН ЗАМ
- БАРИЛГА БАЙШИН
- ХАШАА БАЙШИН
- ДУЛААНЫ ШУГАМ
- БОХИРЫН ШУГАМ
- ЦАХИЛГААНЫ ШУГАМ
- ХОЛБООНЫ ШУГАМ
- ХОЛБООНЫ АГААРЫН БАГАНА
- ЦЭВЭР УСНЫ ШУГАМ
- ГЭРЛИЙН ШОН
- 50(2+0) ОДОО БАЙГАА ХОЛБООНЫ СУВАГЧЛАЛ
- ШИНЭЭР ТӨЛӨВЛӨЖ БҮЙ ХОЛБООНЫ ХУДАГ, СУВАГЧЛАЛ
- ХАМГААЛАЛТ ХИЙХ СУВАГЧЛАЛ

Цахилгаан, холбооны зураг төсөл, үсрэлт, суурилуулалтын

"АРБЭЛ__ АЛТАЙ" ХХК

Баянзүрх дүүрэг 4-р хороо 40-06 m
E_mail хаяг: arbel.altai.mn@gmail.com
Утас: 96114455, 11455868

ДАРХАН-УУЛ АЙМАГ, ДАРХАН СУМ, 12, 13, 16-Р БАГ

/ 13. Ангаахын уулзвараас 27-р байрны уулзвар хүртэлх авто замын инженерийн нарийвчилсан зураг төсөл /

Төлөвлөж буй холбооны суваг чулалын трасс-4

ИНЖЕНЕР		Д.СОЛОНГО	ЕГ.ШИФР:	МАСШТАБ: M1:500	ОГНОО: 2022/03
ГҮЙЦЭТГЭСЭН		С.ЭНХЖИН	ТГ.ШИФР: АБ_А 03/9-22-ГХ	ЗУРГИЙН ДУГААР: ГХ-9	ХУУДАС 12
ШАЛГАСАН		Д.ДОРЖСҮРЭН			

Шинэ Дархан худалдааны төв

УГТ хүрээлэн

M1:500

Лотки
L=27 м

2Т
Ганга
төв

Exist
1.8x1.0x2.0
227

Exist
1.8x1.0x2.0
228

Exist
229

M1
3-3

Т
Mix karaoke
pub

9УОС
Техникийн
төв байр

Таг хүзүүг
хүчитгэж өндөрлөнө

Даацын таг хүзүү
суурилуулж,
хүчитгэж өндөрлөнө

Exist
1.6x1.4x1.8
230

сүүд.

2Т
Өсөх трейд
ХХК

Лотки
L=52 м

Лотки
L=70 м

Б

А

ght club

Т

Түлхүүр
байгуулалт
06
07
08
09
10
11

ТАНИХ ТЭМДЭГ

- ОДОО БАЙГАА ЗАМ
- ТӨЛӨВЛӨЖ БҮЙ АВТО ЗАМ
- ТӨЛӨВЛӨЖ БҮЙ ЯВГАН ЗАМ
- БАРИЛГА БАЙШИН
- ХАШАА БАЙШИН
- ДУЛААНЫ ШУГАМ
- БОХИРЫН ШУГАМ
- ЦАХИЛГААНЫ ШУГАМ
- ХОЛБООНЫ ШУГАМ
- ХОЛБООНЫ АГААРЫН БАГАНА
- ЦЭВЭР УСНЫ ШУГАМ
- ГЭРЛИЙН ШОН
- ОДОО БАЙГАА ХОЛБООНЫ СУВАГЧЛАЛ
- ШИНЭЭР ТӨЛӨВЛӨЖ БҮЙ ХОЛБООНЫ ХУДАГ, СУВАГЧЛАЛ
- ХАМГААЛАЛТ ХИЙХ СУВАГЧЛАЛ

Цахилгаан, холбооны зураг төсөл, угсралт, суурилуулалтын

"АРБЭЛ_ АЛТАЙ" ХХК

Баянхуух өгүүрэг 4-р хороо 40-06 т
E_mail хаяг: arbel.altai.mn@gmail.com
Утас: 96114455, 11455868

ДАРХАН-УУЛ АЙМАГ, ДАРХАН СУМ, 12, 13, 16-Р БАГ

/ 13. Ангаахын уулзвараас 27-р байрны уулзвар хүртэлх авто замын инженерийн нарийвчилсан зураг төсөл /

Төлөвлөж буй холбооны сувагчлалын трасс-5

ИНЖЕНЕР		Д.СОЛОНГО	ЕГ.ШИФР:	МАСШТАБ: M1:500	ОГНОО: 2022/03
ГҮЙЦЭТГЭСЭН		С.ЭНХЖИН	ТГ.ШИФР: АБ_А 03/9-22-ГХ	ЗУРГИЙН ДУГААР: ГХ-10	ХУУДАС 12
ШАЛГАСАН		Д.ДОРЖСҮРЭН			

Шинэ Дархан худалдааны төв

УГТ хүрээлэн

M1:500

11

2Т

"Эрдэнэс плаза" үйлчилгээний төв

Лотки L=18 м

Даацын таг хүзүү суурилуулж, хучитгэж өндөрлөнө

Exist 1.8x1.1x1.9 231

Exist 1.8x1.1x1.9 231-1

Лотки L=18 м

127(4+4)

116 (2)

Т Каро кафе

706.06

706.29

706.92

706.37

5ТС

3Т дотуур байр

3Т дотуур байр

ТП 23

Exist 1.8x1.0x2.0 232

М1 3-4

Түлхүүр байгуулалт

06

07

08

09

10

11

ТАНИХ ТЭМДЭГ

- ОДОО БАЙГАА ЗАМ
- ТӨЛӨВЛӨЖ БҮЙ АВТО ЗАМ
- ТӨЛӨВЛӨЖ БҮЙ ЯВГАН ЗАМ
- БАРИЛГА БАЙШИН
- ХАШАА БАЙШИН
- ДУЛААНЫ ШУГАМ
- БОХИРЫН ШУГАМ
- ЦАХИЛГААНЫ ШУГАМ
- ХОЛБООНЫ ШУГАМ
- ХОЛБООНЫ АГААРЫН БАГАНА
- ЦЭВЭР УСНЫ ШУГАМ
- ГЭРЛИЙН ШОН
- 50(2+0) ОДОО БАЙГАА ХОЛБООНЫ СУВАГЧЛАЛ
- ШИНЭЭР ТӨЛӨВЛӨЖ БҮЙ ХОЛБООНЫ ХУДАГ, СУВАГЧЛАЛ
- ХАМГААЛАЛТ ХИЙХ СУВАГЧЛАЛ

Цахилгаан, холбооны зураг төсөл, үгсралт, суурилуулалтын

"АРБЭЛ_ АЛТАЙ" ХХК

Баянзүрх дүүрэг 4-р хороо 40-06 т
E_mail хаяг: arbel.altai.mn@gmail.com
Утас: 96114455, 11455868

ДАРХАН-УУЛ АЙМАГ, ДАРХАН СУМ, 12, 13, 16-Р БАГ

/ 13. Ангаахын уулзвараас 27-р байрны уулзвар хүртэлх авто замын инженерийн нарийвчилсан зураг төсөл /

Төлөвлөж буй холбооны сувагчлалын трасс-6

ИНЖЕНЕР		Д.СОЛОНГО	ЕГ.ШИФР:	МАСШТАБ: M1:500	ОГНОО: 2022/03
ГҮЙЦЭТГЭСЭН		С.ЭНХЖИН	ТГ.ШИФР: АБ_А 03/9-22-ГХ	ЗУРГИЙН ДУГААР: ГХ-11	ХУУДАС 12
ШАЛГАСАН		Д.ДОРЖСҮРЭН			

ОГТЛОЛ /ХАЖУУГИЙН ХЭСЭГ/

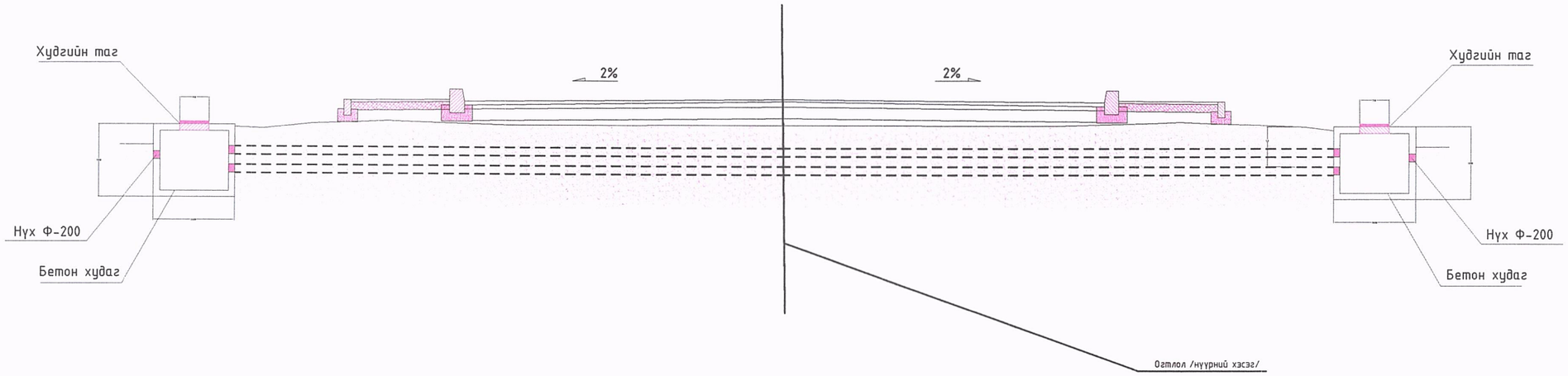

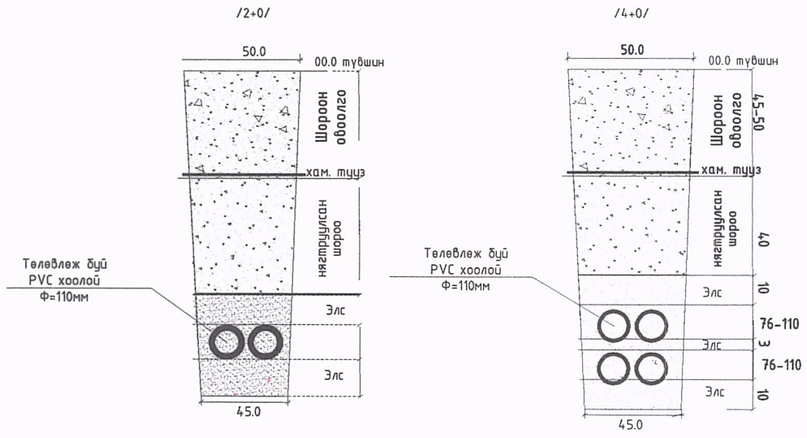

КАБЕЛЬ ХАМГААЛАХ ЛОТКИ /хэмжээг мм-ээр өгөв/

Л1 маркийн

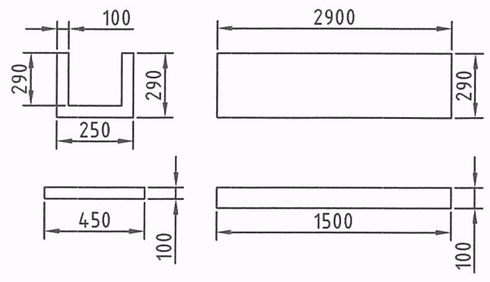

Л2 маркийн

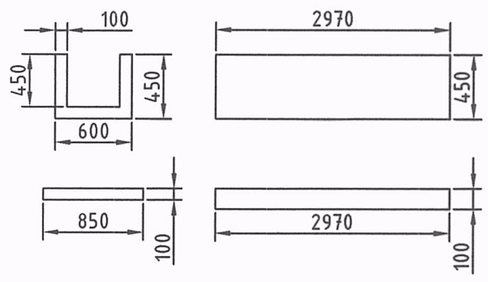

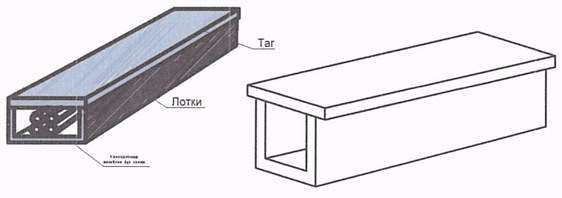

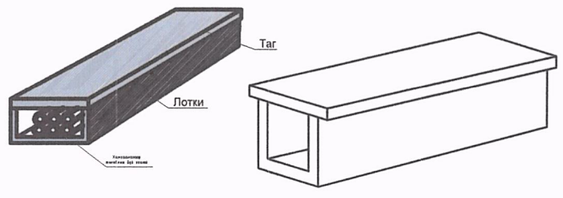

Цахилгаан, холбооны зураг төсөл, угсралт, суурилуулалтын "АРБЭЛ_ АЛТАЙ" ХХК Баянзүрх дүүрэг 4-р хороо 40-06 т E_mail хаяг: arbel.altai.mn@gmail.com Утас : 96114455, 11455868	ДАРХАН-УУЛ АЙМАГ, ДАРХАН СУМ, 12, 13, 16-Р БАГ / 13. Ангаахын уулзвараас 27-р байрны уулзвар хүртэлх авто замын инженерийн нарийвчилсан зураг төсөл /				
	Сувагчлалын огтлолын байгуулалт				
	ИНЖЕНЕР	Д.СОЛОНГО	ЕГ.ШИФР:	МАСШТАБ:	ОГНОО: 2022/03
	ГҮЙЦЭТГЭСЭН	С.ЭНХЖИН	ТГ.ШИФР: АБ_А 03/9-22-ГХ	ЗУРГИЙН ДУГААР: ГХ-12	ХУУДАС 12
	ШАЛГАСАН	Д.ДОРЖСҮРЭН			

Цахилгаан, холбооны зураг төсөл, угсралт, суурилуулалтын
"АРБЭЛ_ АЛТАЙ" ХХК

Зургийн шифр АБ_А 03/9-22-ГХ

ДАРХАН-УУЛ АЙМАГ, ДАРХАН СУМ, 12, 13, 16-Р БАГ
13. АНАГААХЫН УУЛЗВАРААС 27-Р БАЙРНЫ УУЛЗВАР ХҮРТЭЛХ АВТО ЗАМЫН ТӨЛӨВЛӨЛТИЙН ТРАССТ ОРСОН ХОЛБООНЫ ХУДАГ, СУВАГЧЛАЛ, КАБЕЛ ШУГАМЫГ ХАМГААЛАХ АЖЛЫН ЗУРАГ / ЭХНИЙ ЭЭЛЖ /
ГАДНА ХОЛБОО

Захирал Ц. Нямсүрэн

Инженер Д. Доржсүрэн

Улаанбаатар 2022 он

ГАДНА ХОЛБООНЫ ЗУРГИЙН ИЖ БҮРДЛИЙН ЖАГСААЛТ

ХУУДАС	Нэр	Тайлбар
ГХ-1	Зургийн иж бүрдлийн жагсаалт, таних тэмдэг	
ГХ-2	Тайлбар бичиг	
ГХ-3	Материалын түүвэр	
ГХ-4	Байршлын тойм	
ГХ-5	Трассын тойм зураг	М1:2000
ГХ-6	Төлөвлөж буй холбооны сувагчлалын трасс-1	М1:500
ГХ-7	Төлөвлөж буй холбооны сувагчлалын трасс-2	М1:500
ГХ-8	Төлөвлөж буй холбооны сувагчлалын трасс-3	М1:500
ГХ-9	Сувагчлалын огтлолын байгуулалт	

ТАНИХ ТЭМДЭГ

ССС 5403 1200	Одоо байгаа холбооны хуваарилах шүүгээ, дугаар (1200*2 багтаамжтай)
Р-В 11-3	Одоо байгаа холбооны худаг
М1	Одоо байгаа М1 төрлийн холбооны худаг
Р-В 11-3	Даацын таг хүзүү суурилуулж, хүчитгэж өндөрлөх худаг
ШХ-1 ТБУХ-1	Шинээр төлөвлөж буй холбооны төмөр бетон угсармал худаг
92 (8)	Одоо байгаа сувагчлалын урт Одоо байгаа яндангийн тоо Одоо байгаа холбооны асбестоцементэн сувагчлал
70(8+4)	Одоо байгаа сувагчлалын урт PVC -110мм яндан PVC -65мм яндан Одоо байгаа холбооны PVC яндантай сувагчлал
1-19	Одоо байгаа агаарын багана
70(8+4)	Шинээр төлөвлөж буй холбооны сувагчлал Төлөвлөж буй кабелын урт PVC -110мм яндан PVC -65мм яндан Хамгаалалт хийх сувагчлал
FO-24/200/22 (D)	Шинээр төлөвлөж буй холбооны кабел Шилэн кабел шөрмөсний диаметр кабелын урт кабел суурилуулах он сувагчлалаар татна /duct/

Цахилгаан, холбооны зураг төсөл, угсралт, суурилуулалтын "АРБЭЛ__АЛТАЙ" ХХК Баянгурх дүүрэг 4-р хороо 40-05 т E_mail хаяг: arbel.altaimn@gmail.com Утас: 94114455, 11455868	ДАРХАН-УУЛ АЙМАГ, ДАРХАН СУМ, 12, 13, 16-Р БАГ / 13. Ангаахын уулзвараас 27-р байрны уулзвар хүртэлх авто замын инженерийн нарийвчилсан зураг төсөл /эхний ээлж//				
	Зургийн иж бүрдлийн жагсаалт, таних тэмдэг				
	ИНЖЕНЕР	Д.СОЛОНГО	ЕГ.ШИФР:	МАСШТАБ:	ОГНОО: 2022/03
	ГҮЙЦЭТГЭСЭН	С.ЭНХЖИН	ТГ.ШИФР: АБ_А 03/9-22-ГХ	ЗУРГИЙН ДУГААР: ГХ-1	ХУУДАС 9
	ШАЛГАСАН	Д.ДОРЖСҮРЭН			

ТАЙЛБАР

1. Зураг хийх үндэслэл

Дархан-Уул аймаг, Дархан сум, 12, 13, 16-р баг "13. АНАГААХЫН УУЛЗВАРААС 27-Р БАЙРНЫ УУЛЗВАР ХҮРТЛЭХ АВТО ЗАМ / ЭХНИЙ ЭЭЛЖ /"-ын төлөвлөлтийн трасст орсон холбооны худаг, сувагчлал хамгаалах үгсралтын ажлын зургийг "МХС" ТӨХХК-ийн Дархан-Уул аймгийн газрын даргын 2021 оны 12 дугаар сарын 22-ны өдрийн № 2021-D-03 тоот техникийн нөхцөл, авто замын ажлын зураг, холбооны Монгол улсад мөрдөгдөж буй MNS6305:2012, MNS4908:2022 тоот стандарт зэргийг үндэслэн хийж гүйцэтгэв.

2. Зурагт тусгасан үндсэн шийдэл

2.1 Холбооны сувагчлалын төлөвлөлт

Төлөвлөж буй авто замын трасст орж байгаа:

- Exist-67 худгаас Ниш 67-1 худаг хоорондын /2+0/ сувагчлалыг газар шорооны ажлын үеэ гэмтээхгүйгээр хамгаалж лотки суурилуулна. Exist-67, Exist-68 худгуудын таг хүзүүг замын түвшинэ тохируулан өндөрлөж даацын таг хүзүү суурилуулна. /ГХ-5/
- Exist-67 худгаас Exist-68, Exist-69 худаг хоорондын /3/ сувагчлалуудыг газар шорооны ажлын үеэ гэмтээхгүйгээр хамгаалж лотки суурилуулна. /ГХ-5/
- Exist-67 худгаас Exist-66, Exist-65, Exist-64 худаг хоорондын /6/ сувагчлалуудыг газар шорооны ажлын үеэ гэмтээхгүйгээр хамгаалж лотки суурилуулна. Exist-66, Exist-64 худгуудын таг хүзүүг замын түвшинд тохируулан өндөрлөж даацын таг хүзүү суурилуулна. /ГХ-6/
- Exist-64 худгаас Exist-63, Exist-55 худаг хоорондын /6/ сувагчлалуудыг газар шорооны ажлын үеэ гэмтээхгүйгээр хамгаалж лотки суурилуулна. Exist-59 худгын таг хүзүүг замын түвшинд тохируулан өндөрлөж даацын таг хүзүү суурилуулна. /ГХ-7/
- Exist-59 худгаас Exist-57 худаг хоорондын /4/ сувагчлалуудыг газар шорооны ажлын үеэ гэмтээхгүйгээр хамгаалж лотки суурилуулна. /ГХ-7/
- M1 3-2-1 худгаас M1 3-2-2 худаг хоорондын /4+0/ сувагчлалыг газар шорооны ажлын үеэ гэмтээхгүйгээр хамгаалж лотки суурилуулна. /ГХ-7/
- Exist-57 худгаас Exist-63 худаг хоорондын /4/ сувагчлалыг газар шорооны ажлын үеэ гэмтээхгүйгээр хамгаалж лотки суурилуулна. /ГХ-7/
- Exist-63 худгаас Exist-56 худаг хоорондын /2/ сувагчлалыг газар шорооны ажлын үеэ гэмтээхгүйгээр хамгаалж лотки суурилуулна. /ГХ-7/

3. Үгсралтанд мөрдөгдөх нөхцөл шаардлагууд:

- Ашиглалтанд байгаа кабел шугамын сүлжээ нь Улс, хот хоорондын холбооны, төрийн ба улс эх орны батлан хамгаалах зориулалтын болон нийтийн үйлчилгээний байнгын ашиглалтанд байх тасралтгүй үйл ажиллагааны зориулалттай тул сувагчлал хамгаалах ажлын бэлтгэлийг сайтар хангаж, ашиглагч байгууллагатай харилцан тохиролцож ачаалал багатай нөхцөлд богино хугацаанд хийж гүйцэтгэх шаардлагатайг онцлон анхаарч хэрэгжүүлвэл зохино.

- Үгсралтын ажлын газар шорооны явцад бусад инженерийн байгууламжийн шугам сүлжээ гэмтээхээс сэргийлж мэргэжлийн байгууллагын ИТА-нуудын хяналтан дор Монгол улсад мөрдөгдөж байгаа доорх стандартыг баримтлан гүйцэтгэх шаардлагатай.
- Холбооны худаг сувагчлалын байгууламжийн техникийн үзүүлэлт, Суурилуулалтын шаардлага — MNS 6668 : 2017
- Телефон сүлжээний кабелийн худаг. Техникийн ерөнхий шаардлага — MNS 5016 : 2001
- Телефон сүлжээний сувагчлалд зориулсан хуванцар яндан — MNS 5017 : 2001

- Барилгын ажил дууссаны дараа аймаг сум, дүүрэг, хотын мэдээллийн сан инженерийн шугам сүлжээний зураг төслийг нэгтгэн өгч байталгаажуулна.
- Үгсралтын ажлыг холбооны техник, ажүлгүй ажиллагааны дүрмийн дагуу ХХЗХорооноос олгогдсон тусгай зөвшөөрөлтэй байгууллага, аж ахуйн нэгжээр гүйцэтгүүлэх шаардлагатай.
- Холбооны кабелын үгсралтын ажлыг хийж гүйцэтгэхдээ Монгол улсад мөрдөгдөж байгаа хөдөлмөр аюулгүй ажиллагааны дүрэм журмыг нарийн чанд баримталж ажиллах шаардлагатай.

4. Үгсралтын явцад анхаарах технологийн нэмэлт шаардлагууд:

- Шинээр хийх сувагчлалыг 1,0-1,2 метрийн гүнд суурилуулах.
- Газар шорооны ажлын үед бусад инженерийн шугам сүлжээ гэмтээхээс сэргийлж хамгаалах арга хэмжээг авч ажиллах.

5. Авто зам болон явган хүний зам талбайг нөхөн сэргээх:

- Төлөвлөж буй явган хүний замаар хийх худгийн тагийг хөгжлийн бэрхшээлтэй иргэдийн чиглүүлэгч хавтанг байруурахгүйгээр үгсралтын ажлыг хийх шаардлагатай.

Цахилгаан, холбооны зураг төсөл, үгсралт, суурилуулалтын	ДАРХАН-УУЛ АЙМАГ, ДАРХАН СУМ, 12, 13, 16-Р БАГ / 13. Ангаахын уулзвараас 27-р байрны уулзвар хүртэлх авто замын инженерийн нарийвчилсан зураг төсөл /эхний ээлж//				
	Тайлбар бичиг				
"АРБЭЛ__АЛТАЙ" ХХК Баянхуурх дүүрэг 4-р хороо 40-06 т E_mail хаяг: arbel.altai.m@gmail.com Утас: 96114455, 11455868	ИНЖЕНЕР	Д.СОЛОНГО	ЕГ.ШИФР:	МАСШТАБ:	ОГНОО: 2022/03
	ГҮЙЦЭТГЭСЭН	С.ЭНХЖИН	ТГ.ШИФР: АБ_А 03/9-22-ГХ	ЗУРГИЙН ДУГААР: ГХ-2	ХУУДАС 9
	ШАЛГАСАН	Д.ДОРЖСҮРЭН			

МАТЕРИАЛЫН ТОО ХЭМЖЭЭ
СУВАГЧЛАЛ

№	Материалын нэр	Матерын маяг	Хэмжих нэгж	Тоо хэмжээ
1	Худгийн таг хүзүүг өндөрлөх		ш	5
2	Сувгийн тэвш	Л1 2900*250*290	ш	12
3	Сувгийн хучилт	Л1 1500*450*100	ш	24
4	Сувгийн тэвш	Л2 2970*600*450	ш	139
5	Сувгийн хучилт	Л2 2970*850*100	ш	139
6	Элс	Уулын элс	$м^3$	26.58
7	Анхааруулгын тууз	15 мм-ийн улаан цагаан	м	443

АЖЛЫН ТОО ХЭМЖЭЭ

№	Ажлын нэр	Яндангийн тоо	Хэмжих нэгж	Тоо хэмжээ
1	Сувгийн тэвш	Л1 2900*250*290	м	33
2	Сувгийн тэвш	Л2 2970*600*450	м	410
		Нийт сувгийн тэвш		443
3	Худгийн таг хүзүүг өндөрлөх	ширэм	ш	5

Цахилгаан, холбооны зураг төсөл, үгсралт, суурилуулалтын

"АРБЭЛ__АЛТАЙ" ХХК

Баянхонгор аймаг 4-р хороо 40-06 т
E_mail хаяг: arbel.altai.m@gmail.com
Утас: 99114455, 11455868

ДАРХАН-УУЛ АЙМАГ, ДАРХАН СУМ, 12, 13, 16-Р БАГ
/ 13. Ангаахын уулзвараас 27-р байрны уулзвар хүртэлх авто замын инженерийн нарийвчилсан зураг төсөл /эхний ээлж//

Материалын түүвэр

ИНЖЕНЕР	Д.СОЛОНГО	ЕГ.ШИФР:	МАСШТАБ:	ОГНОО: 2022/03
ГҮЙЦЭТГЭСЭН	С.ЭНХЖИН	ТГ.ШИФР: АБ_А 03/9-22-ГХ	ЗУРГИЙН ДУГААР: ГХ-3	ХУУДАС 9
ШАЛГАСАН	Д.ДОРЖСҮРЭН			

БАЙРШЛЫН ТОЙМ ЗУРАГ

ШИНЭ ДАРХАН ХУДАЛДААНЫ ТӨВ

МОРИН ХУУР ЦОГЦОЛБОР

ШИНЭЭР ТӨЛӨВЛӨЖ БУЙ АВТО ЗАМ

Цахилгаан, холбооны зураг төсөл, угсралт, суурилуулалтын	ДАРХАН-УУЛ АЙМАГ, ДАРХАН СУМ, 12, 13, 16-Р БАГ / 13. Ангаахын уулзвараас 27-р байрны уулзвар хүртэлх авто замын инженерийн нарийвчилсан зураг төсөл /эхний ээлж//				
	Байршлын тойм зураг				
	ИНЖЕНЕР	Д.СОЛОНГО	ЕГ.ШИФР:	МАСШТАБ:	ОГНОО: 2022/03
"АРБЭЛ__АЛТАЙ" ХХК	ГҮЙЦЭТГЭСЭН	С.ЭНХЖИН	ТГ.ШИФР: АБ_А 03/9-22-ГХ	ЗУРГИЙН ДУГААР: ГХ-4	ХУУДАС 9
Баянхуух бүгүрэг 4-р хороо 40-06 m E_mail хаяг: arbel.altai.mn@gmail.com Утас: 96114455, 11455868	ШАЛГАСАН	Д.ДОРЖСҮРЭН			

Дархан нэгдсэн эмнэлэг

Хуучин нисэх онгоцны буудал

M1:500

06

Ниш 67-2

Ниш 67-3

Ниш 67-1

70(1+0)

40(2+0)

16(2+0)

40(2+0)

94 (3)

73 (8)

Лотки L=18 м

Exist 1.7x1.1x1.9 67

Exist 1.7x1.1x1.9 68

Даацын таг хүзүү суурилуулж, хүчитгэж өндөрлөнө

Лотки L=93 м

Даацын таг хүзүү суурилуулж, хүчитгэж өндөрлөнө

Лотки L=60 м

Лотки L=73 м

Түлхүүр байгуулалт

06

07

08

06 06

ТАНИХ ТЭМДЭГ

- ОДОО БАЙГАА ЗАМ
- ТӨЛӨВЛӨЖ БҮЙ АВТО ЗАМ
- ТӨЛӨВЛӨЖ БҮЙ ЯВГАН ЗАМ
- БАРИЛГА БАЙШИН
- ХАШАА БАЙШИН
- ДУЛААНЫ ШУГАМ
- БОХИРЫН ШУГАМ
- ЦАХИЛГААНЫ ШУГАМ
- ХОЛБООНЫ ШУГАМ
- ХОЛБООНЫ АГААРЫН БАГАНА
- ЦЭВЭР УСНЫ ШУГАМ
- ГЭРЛИЙН ШОН
- 50(2+0) ОДОО БАЙГАА ХОЛБООНЫ СУВАГЧЛАЛ
- ШИНЭЭР ТӨЛӨВЛӨЖ БҮЙ ХОЛБООНЫ ХУДАГ, СУВАГЧЛАЛ
- ХАМГААЛАЛТ ХИЙХ СУВАГЧЛАЛ

Цахилгаан, холбооны зураг төсөл, үсрэлт, суурилуулалтын

"АРБЭЛ_ АЛТАЙ" ХХК

Баянзүрх дүүрэг 4-р хороо 40-06 т

E_mail хаяг: arbel.altai.mn@gmail.com

Утас: 96114455, 11455868

ДАРХАН-УУЛ АЙМАГ, ДАРХАН СУМ, 12, 13, 16-Р БАГ

/ 13. Ангаахын уулзвараас 27-р байрны уулзвар хүртэлх авто замын инженерийн нарийвчилсан зураг төсөл /эхний ээлж//

Төлөвлөж буй холбооны сувагчлалын трасс-1

ИНЖЕНЕР		Д.СОЛОНГО	ЕГ.ШИФР:	МАСШТАБ: M1:500	ОГНОО: 2022/03
ГҮЙЦЭТГЭСЭН		С.ЭНХЖИН	ТГ.ШИФР: АБ_А 03/9-22-ГХ	ЗУРГИЙН ДУГААР: ГХ-6	ХУУДАС 9
ШАЛГАСАН		Д.ДОРЖСҮРЭН			

Шинэ Дархан худалдааны төв

УГТ хүрээлэн

M1:500

07

Exist
1.7x1.1x1.9
66

Даацын таг хүзүү
суурилуулж,
хүчитгэж өндөрлөнө

ТП-525

Лотки
L=36 м

Exist
1.7x1.1x1.9
65

Exist
1.7x1.1x1.9
62

ТП-26

9 (1)
№28

18 (1)

77 (2)

5БС

Exist
1.7x1.1x1.9
60

41 (4)

Лотки
L=42 м

Даацын таг хүзүү
суурилуулж,
хүчитгэж өндөрлөнө

Хумүүнлэг Их сургуулийн дотуур байр

Хумүүнлэг Их Сургууль

71 (4)

Exist
1.7x1.1x1.9
64

Түлхүүр байгуулалт
06
07
08

ТАНИХ ТЭМДЭГ

- ОДОО БАЙГАА ЗАМ
- ТӨЛӨВЛӨЖ БҮЙ АВТО ЗАМ
- ТӨЛӨВЛӨЖ БҮЙ ЯВГАН ЗАМ
- БАРИЛГА БАЙШИН
- ХАШАА БАЙШИН
- ДУЛААНЫ ШУГАМ
- БОХИРЫН ШУГАМ
- ЦАХИЛГААНЫ ШУГАМ
- ХОЛБООНЫ ШУГАМ
- ХОЛБООНЫ АГААРЫН БАГАНА
- ЦЭВЭР УСНЫ ШУГАМ
- ГЭРЛИЙН ШОН
- 50(2+0) ОДОО БАЙГАА ХОЛБООНЫ СУВАГЧЛАЛ
- ШИНЭЭР ТӨЛӨВЛӨЖ БҮЙ ХОЛБООНЫ ХУДАГ, СУВАГЧЛАЛ
- ХАМГААЛАЛТ ХИЙХ СУВАГЧЛАЛ

Цахилгаан, холбооны зураг төсөл, усралт, суурилуулалтын

"АРБЭЛ__АЛТАЙ" ХХК
Баянзүрх дүүрэг 4-р хороо 40-06 т
E_mail хаяг: arbel.altaimn@gmail.com
Утас: 9611-4455, 1145588

ДАРХАН-УУЛ АЙМАГ, ДАРХАН СУМ, 12, 13, 16-Р БАГ
/ 13. Ангаахын цуглуулбараас 27-р байрны цуглуулбар хүртэлх авто замын инженерийн нарийвчлалтай зураг төсөл /эхний ээлж//

Төлөвлөж буй холбооны сувагчлалын трасс-2

ИНЖЕНЕР		Д.СОЛОНГО	ЕГ.ШИФР:	МАСШТАБ: M1:500	ОГНОО: 2022/03
ГҮЙЦЭТГЭСЭН		С.ЭНХЖИН	ТГ.ШИФР: АБ_А 03/9-22-ГХ	ЗУРГИЙН ДУГААР: ГХ-7	ХУУДАС 9
ШАЛГАСАН		Д.ДОРЖСҮРЭН			

Шинэ Дархан худалдааны төв

УГТ хүрээлэн

M1:500

08 08 08

Даацын таг хүзүү суурилуулж, хүчитгэж өндөрлөнө

Exist 1.7x1.1x1.9 59

Лотки L=18 м

Лотки L=12 м

M1 3-2-2

Лотки L=33 м

M1 3-2-1

Лотки L=11 м

Exist 1.7x1.1x1.9 63

Лотки L=15 м

Exist 1.7x1.1x1.9 58

Exist 1.7x1.1x1.8 57

Exist 56

Лотки L=32 м

Exist 55

Exist 54

M1 3-1

Exist

ТП №38

16УОС

ССС 5404

Цуурай ХХК дэлг.

Чингэлэг

Ф=800

832 703.79 702.24

1200

703.81 703.65

833 704.16 701.16

1100 704.29 700.79

052 705.27

547 704.03 700.63

7 (1)

50 (4)

15(7+0)

14(0+10)

36(4+0)

1(6+0)

71 (4)

87 (6)

32 (4)

20 (2)

72 (6)

120(4+0)

21 (6)

Түлхүүр байгуулалт

06

07

08

ТАНИХ ТЭМДЭГ

- ОДОО БАЙГАА ЗАМ
- ТӨЛӨВЛӨЖ БҮЙ АВТО ЗАМ
- ТӨЛӨВЛӨЖ БҮЙ ЯВГАН ЗАМ
- БАРИЛГА БАЙШИН
- ХАШАА БАЙШИН
- ДУЛААНЫ ШУГАМ
- БОХИРЫН ШУГАМ
- ЦАХИЛГААНЫ ШУГАМ
- ХОЛБООНЫ ШУГАМ
- ХОЛБООНЫ АГААРЫН БАГАНА
- ЦЭВЭР УСНЫ ШУГАМ
- ГЭРЛИЙН ШОН
- 50(2+0) ОДОО БАЙГАА ХОЛБООНЫ СУВАГЧЛАЛ
- СФЗ ШИНЭЭР ТӨЛӨВЛӨЖ БҮЙ ХОЛБООНЫ ХУДАГ, СУВАГЧЛАЛ
- ХАМГААЛАЛТ ХИЙХ СУВАГЧЛАЛ

Цахилгаан, холбооны зураг төсөл, угсралт, суурилуулалтын

"АРБЭЛ_АЛТАЙ" ХХК

Баянзүрх дүүрэг 4-р хороо 40-06 т

E_mail хаяг: arbel.altai.mn@gmail.com

Утас: 96114455, 11455868

ДАРХАН-УУЛ АЙМАГ, ДАРХАН СУМ, 12, 13, 16-Р БАГ

/ 13. Ангаахын уулзвараас 27-р байрны уулзвар хүртэлх авто замын инженерийн нарийвчилсан зураг төсөл /эхний ээлж//

Төлөвлөж буй холбооны сувагчлалын трасс-3

ИНЖЕНЕР		Д.СОЛОНГО	ЕГ.ШИФР:	МАСШТАБ: M1:500	ОГНОО: 2022/03
ГҮЙЦЭТГЭСЭН		С.ЭНХЖИН	ТГ.ШИФР: АБ_А 03/9-22-ГХ	ЗУРГИЙН ДУГААР: ГХ-8	ХУУДАС 9
ШАЛГАСАН		Д.ДОРЖСҮРЭН			

ОГТЛОЛ /ХАЖУУГИЙН ХЭСЭГ/

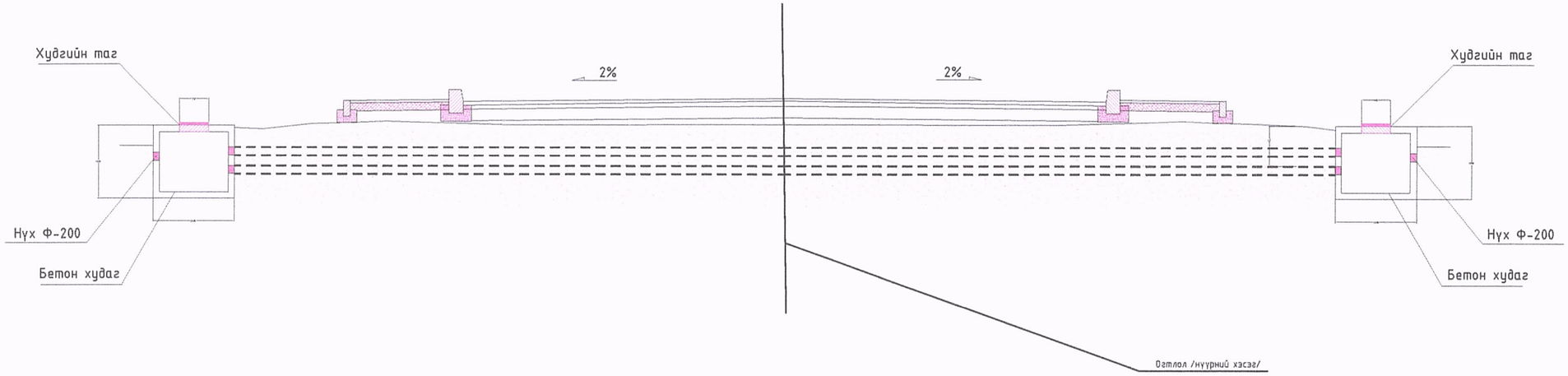

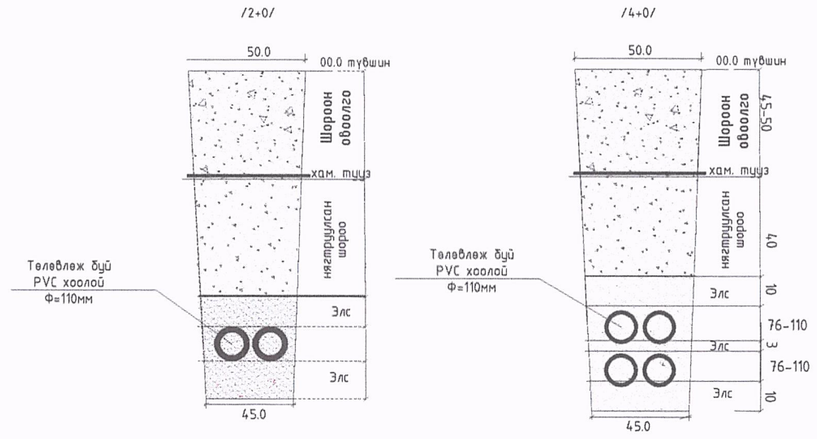

КАБЕЛЬ ХАМГААЛАХ ЛОТКИ /хэмжээг мм-ээр өгөв/

Л1 маркийн

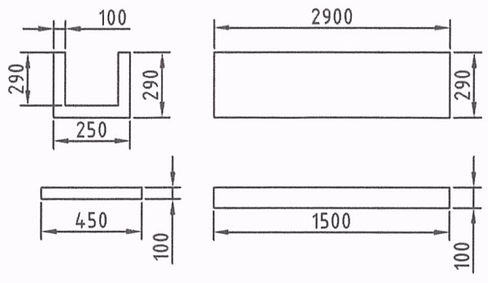

Л2 маркийн

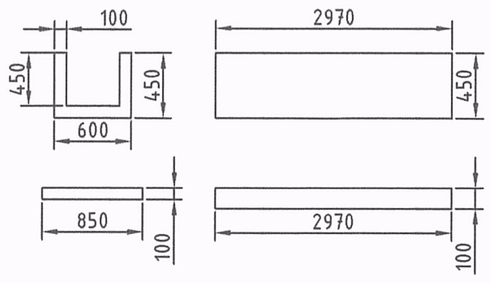

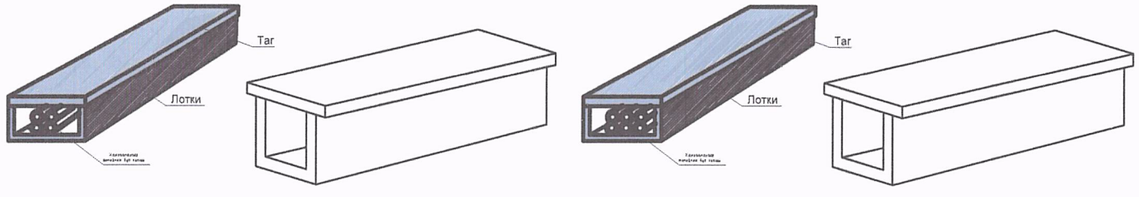

Цахилгаан, холбооны зураг төсөл, угсралт, суурилуулалтын	ДАРХАН-УУЛ АЙМАГ, ДАРХАН СУМ, 12, 13, 16-Р БАГ / 13. Ангаахын уулзвараас 27-р байрны уулзвар хүртэлх авто замын инженерийн нарийвчилсан зураг төсөл /эхний ээлж//				
	Суваг чулалын огтлолын байгуулалт				
	ИНЖЕНЕР	Д.СОЛОНГО	ЕГ.ШИФР:	МАСШТАБ:	ОГНОО: 2022/03
"АРБЭЛ_ АЛТАЙ" ХХК Баянхуурх дүүрэг 4-р хороо 40-06 т E_mail хаяг: arbel.altai.mn@gmail.com Утас: 9611-4455, 11-55888	ГҮЙЦЭТГЭСЭН	С.ЭНХЖИН	ТГ.ШИФР: АБ_А 03/9-22-ГХ	ЗУРГИЙН ДУГААР: ГХ-9	ХУУДАС 9
	ШАЛГАСАН	Д.ДОРЖСҮРЭН			