"ТӨГС ГРАНД КОНСТРАКШН" ХХК
ТЗД: ЗТ17-114/21, Улаанбаатар хот, Сонгинохайрхан дүүрэг, 13-р хороо,
Өнөр хороолол, 8-378 тоот

ЕГ ШИФР: ТГ-21/08-1

ХЭНТИЙ АЙМАГ, ЦЭНХЭРМАНДАЛ СУМ, 4-Р БАГ

" ЕРӨНХИЙ БОЛОВСРОЛЫН СУРГУУЛИЙН ИХ ЗАСВАРЫН АЖЛЫН ЗУРАГ "

/Ажлын зураг /

ЗӨВШӨӨРСӨН:

Албан тушаал	Нэр	Гарын үсэг
Хэнтий аймгийн ерөнхий архитектор	Ш.Ариунболор	
Хэнтий аймгийн ОБГазрын дарга, хурандаа	Ж.Эрдэнэбат	
Хэнтий аймгийн ЭМГ-ын эрүүл ахуйн хяналтын улсын байцаагч	Г.Бүжмаа	

БОЛОВСРУУЛСАН:

ЗАХИАЛАГЧ:			
Албан тушаал		Нэр	Гарын үсэг
Хэнтий аймаг, Цэнхэрмандал сумын ЕБС-ийн захирал		Д.Отгондулам	
ГҮЙЦЭТГЭГЧ:			
"ТӨГС ГРАНД КОНСТРАКШН" ХХК-ийн гүйцэтгэх захирал		Нэр	Гарын үсэг
		П.Ундармаа	

УЛААНБААТАР ХОТ 2023 ОН

"ТӨГС ГРАНД КОНСТРАКШН" ХХК
ТЗД: ЗТ17-114/21, Улаанбаатар хот, Сонгинохайрхан дүүрэг, 13-р хороо,
Өнөр хороолол, 8-378 тоот

TUGS GRAND CONSTRUCTION

ЕГ ШИФР: ТГ-21/08-1

ХЭНТИЙ АЙМАГ, ЦЭНХЭРМАНДАЛ СУМ, 4-Р БАГ

"ЕРӨНХИЙ БОЛОВСРОЛЫН СУРГУУЛИЙН ИХ ЗАСВАРЫН АЖЛЫН ЗУРАГ"

"Ажлын зураг"

БАРИЛГА АРХИТЕКТУРЫН ХЭСЭГ - БА

БОЛОВСРУУЛСАН:

Гүйцэтгэх захирал: . . . . . П.Ундармаа
Архитектор: . . . . . Ү.Мэгсэлмаа

6063721 ≙ 1116220917
ТӨГС ГРАНД КОНСТРАКШН ХХК
УЛААНБААТАР ХОТ

Улаанбаатар хот
2022 ОН

1	2	3	4	5	6	7	8

Ажлын зургийн үндсэн бүрдлийн жагсаалт

Д/Д	Зургийн нэрс	Зургийн марк
	БА-Барилга архитектур	
1	Нүүр хуудас	-
2	Зургийн жагсаалт, Тайлбар бичиг	БА-1
3	Тайлбар бичиг	БА-2
4	Одоо байгаа байдал	БА-3
5	Одоо байгаа байдал	БА-4
6	Одоо байгаа байдал	БА-5
7	1-р давхрын хэмжилтийн байгууллалт	БА-6
8	2-р давхрын хэмжилтийн байгууллалт	БА-7
9	3-р давхрын хэмжилтийн байгууллалт	БА-8
10	Спорт залны хэмжилтийн байгууллалт	БА-9
11	Дээврийн хэмжилтийн байгууллалт	БА-10
12	Хэмжилтийн нүүр тал	БА-11
13	Хэмжилтийн нүүр тал	БА-12
14	Спорт залны хэмжилтийн нүүр тал	БА-13
15	1-р давхрын өөрчлөлтийн байгууллалт	БА-14
16	2-р давхрын өөрчлөлтийн байгууллалт	БА-15
17	3-р давхрын өөрчлөлтийн байгууллалт	БА-16
18	Спорт залны өөрчлөлтийн байгууллалт	БА-17
19	Дээврийн өөрчлөлтийн байгууллалт	БА-18
20	Дээврийн хэсэглэл 1-3	БА-19
21	Дээврийн хэсэглэл 4-5	БА-20
22	Өөрчлөлтийн нүүр тал	БА-21
23	Өөрчлөлтийн нүүр тал	БА-22
24	Спорт залны өөрчлөлтийн нүүр тал	БА-23
25	Хэсэгчилсэн байгууллалт 1-7	БА-24
26	Хэсэгчилсэн байгууллалт 2-6	БА-25
27	Ханын дэлгээс	БА-26
28	Ханын дэлгээс	БА-27
29	Хэсэгчилсэн байгууллалт 8-9	БА-28
30	1-р давхрын технологийн байгууллалт	БА-29
31	2-р давхрын технологийн байгууллалт	БА-30
32	3-р давхрын технологийн байгууллалт	БА-31
33	Спорт залны технологийн байгууллалт	БА-32
34	Заслын ажлын тоо хэмжээ	БА-33
35	Өөрчлөлтийн рендер	БА-34

ТАЙЛБАР БИЧИГ

Ерөнхий зүйл:

Хэнтий аймаг, Цэнхэрмандал суманд байрлах "Ерөнхий боловсролын сургууль"-ийн засварын ажлын зураг төслийг төлөвлөхдөө ашиглагчийн саналыг үндэслэн барилгын зураг төслийн "Төгс Гранд Констракшн" ХХК-д 2023 оны 1 дүгээр сард боловсруулав.

Уг барилгын засварын зургийг одоо мөрдөгдөж буй норм дүрмийн дагуу, ашиглагч захиалагчтай санал солилцсоны үндсэн дээр төлөвлөсөн болно.

Байгаль, цаг уурын өгөгдлүүд:

Газар хөдлөлтийн эрчим - 7 балл

Гадна агаарын тооцооны температур (хамгийн хүйтэн 5 хоногийн дундаж)-34.2о/с

Цасны ачаалал - 70кг/м2/

Салхины даралт: 35кг/м2/

Галд тэсвэрлэлтийн - II зэрэг

Галын категори - В

Барилга архитектур:

БАРИЛГЫН ХИЙЦ: Тус барилгын хийцлэл нь хавтгай дээвэртэй, угсармал төмөр бетон нүхтэй хавтан хучилттай, төмөр бетон шугаман суурьтай, өрөгт бүтээцтэй, 3 давхар, 2 блок "Сургууль болон спорт заал"-ны зориулалттай барилга юм.

ОДОО БАЙГАА БАЙДАЛ: Ашиглалтын явцад дээврийн одоо байгаа хар цаас элэгдэлд орж барилгын үндсэн хийц рүү ус нэвчсэн, дээврийн ус зайлуулах хуванцар яндан хоолой цуурсан, холбогч элементүүд муудсан, дээврийн малгайвч төмөр байгалийн хүчин зүйлээс үүдэн ховхорч унасан, барилгын фасадны өнгөлгөөний шавардлага хуурч ховхорсон өнгөө алдсан, анги танхимуудын хана, таазны будаг, эмульс ховхорсон, шал элэгдэлд орсон, зарим цонхнууд хагарч цууралт өгсөн, дулаан алдагдалтай, цонхны ус зайлуулах гөлмөн төмрүүд хуучирсан, барилгын дотор гэрэлтүүлгүүд ашиглалтын шаардлага хангахуйц бус төв гарцаас дулаан алдагдал ихтэй байгаа зэрэг нь тухайн барилгад их засвар хийх үндсэн шалтгаан болж байна.

ХИЙГДЭХ ЗАСВАР: Захиалагчийн хүсэлтээр барилгын үндсэн хийцийг хэвээр үлдээн одоо байгаа дээврийг хучилтын бүтээц хүртэл хуулан шинээр мембран дээвэр хийх, дээврийн парпетны ус зайлуулах төмөр малгайвчийг шинэчлэх, зургийн даалгаварт тусгасан анги танхим, өрөө тасалгаануудад дотор заслын ажлыг хийж гүйцэтгэх, цууралт өгсөн цонхнуудын шиллэгээг солих, цонхны усны хаялгыг шинээр суурилуулах, цонхны амлагаа шавардлагыг шинээр хийж гүйцэтгэх, спорт заалны шал болон хананы өнгийг сэргээж будах, сургуулийн төв гарцын дулаан алдагдлыг бууруулах, дотор гэрэлтүүлгийг шинэчлэх, барилгын халуун усыг агшин зуурын халаагчаар хангуулах, барилгын фасадны өнгийг сэргээх зэрэг ажлыг хийж гүйцэтгэхээр зураг төсөлд тусгаж өгөв.

ДЭЭВЭР: Шинээр хийгдэх дээвэр нь гадуур ус зайлуулах систем бүхий мембран дээвэртэй байх ба БА-18-20-д үзүүлсэн хэсэглэл, хийцлэл, ус зайлуулах чигийн дагуу дээврийн засварыг хийж гүйцэтгэнэ. Барилгын дээврийг хийж гүйцэтгэхдээ одоо байгаа дээврийн хийцлэлийг хучилтын бүтээц хүртэл хуулан одоо байгаа төмөр бетон нүхтэй хавтан хучилт дээр битум түрхлэг 2 уе, уур ус тусгаарлагч 1 уе, EPS хөөсөн полистрол хавтангаар дулаалж, XPS хөөсөнцөр хавтангаар налуулга үүсгэж, тортой цементэн тэгшилгээ хийн, мембран дэвсэх бөгөөд мембран дээврийн агааржуулагч /аэротор/-ыг зураг тусгасны дагуу хийж гүйцэтгэх ба 150м^2-д нэг аэротор байхаар төлөвлөв. Дээврийн бүтцийг БА-18-20-с үз. Дээврийн ус зайлуулах системийг хийж гүйцэтгэхдээ одоо байгаа ус зайлуулах хойлойг буулган шинээр 120мм-ийн диаметртэй хуванцар хоолойг хийж гүйцэтгэнэ. Угсралтын ажлыг хийж гүйцэтгэхдээ талбайг сайтар цэвэрлэх ба хэрэв наах гадаргуу чийгтэй байвал заавал хатаах шаардлагатай. Дээвэр дээр гарсан агааржуулалтын нүх болон инженерийн тоноглолын орчны хэсгийн мембраныг эсэж хийх ба технологийн шаардлагын дагуу хийж гүйцэтгэнэ.Дээврийн ажлыг БНбД 31-108-88, БНбД 31-02-03-г бариmлан чанартай хийж гүйцэтгэнэ. Барилгын ажлыг хийж гүйцэтгэхдээ БНбД-12-04-06, БНбД-12-03-04-н дагуу аюулгүй ажиллагааны норм дүрмийг чанд мөрдөнө.

ЦОНХ: Цонхны ажлыг хийж гүйцэтгэхдээ байгууллалтуудад заасан 7-н цонхны шиллэгээг солих, мөн 3-р давхрын 11 дугаартай ангийн цонхыг шинээр солих бөгөөд одоо байгаа цонхыг буулгаад хуучин цонхны нүхийг сайтар цэвэрлэсний дараа тухайн нүхэнд хэмжилт хийн БА-16,20-д заасан хэмжээ загварын дагуу дулаан тусгаараалт сайтай 3 давхар шилэн пакет бухий MNS 6266-2011, MNS 5753-2011, MNS 5874-2008 стандартын шаардлагыг хангасан цонх байна. Цонхны загвар онгойлт, материалыг барилгад одоо байгаа цонхны загвартай уялдуулан зураг төсөлд тусгаж өгөв. Цонхыг суулгасны дараа үлдэх зайг сайн чанарын шахдаг хөөсөөр дүүргэж, бүх цонхны амалгаа шавардлага болон ус зайлуулах гөлмөн төмрийг сольж ашиглалтын явцад дулаан алдахгүй байхаар хийж гүйцэтгэнэ.

TUGS GRAND CONSTRUCTION

Хэнтий аймаг, Цэнхэрмандал сум, 4-р баг

"ЕРӨНХИЙ БОЛОВСРОЛЫН СУРГУУЛИЙН ИХ ЗАСВАР"

ЗУРГИЙН ЖАГСААЛТ, ТАЙЛБАР БИЧИГ*

Ye шат: А3

Архитектор		Ү.Мэгсэлмаа	ЕГ Шифр: ТГ-21/08-1	Масштаб: М1:	Огноо: 2023
Гүйцэтгэсэн		Ү.Мэгсэлмаа	ТГ Шифр:	Зургийн дугаар: БА-1	Хуудас: 34
Шалгасан		П.Ундармаа			

Хэнт. Цэнхэрмандал сум, Сонгинохайрхан дүүрэг, 13-р хороо, Өнөр хорооллол, 8-378 тоот

ДОТОР ЗАСАЛ:

ШАЛ: Өрчлөлтийн зураг үзүүлсэн анги танхим болон өрөө тасалгааны одоо байгаа паркет болон хулдаасыг хуулан одоо байгаа шалны хийцлэл дээр БА-14-17-д үзүүлсэн хэсэглэл хийцээр ламинатан шалыг стандартын дагуу чанартай хийж гүйцэтгэнэ. Шалны материалын өнгө загварыг захиалагчийн хүсэлтийн дагуу тухайн өрөөний зориулалтын шаардлага хангасан, хүний эрүүл мэндэд сөрөг нөлөөгүй, олон улсын стандартын шаардлага хангасан материал байхаар сонгон хийж гүйцэтгэнэ. Шалны ажлыг хийж гүйцэтгэхдээ БНбД-31-09-05-г баримталж чанартай хийж гүйцэтгэнэ. Барилгын ажлыг хийж гүйцэтгэхдээ БНбД-12-04-06, БНбД-12-03-04-н дагуу аюулгүй ажиллагааны норм дүрмийг чанд мөрдөнө.

СПОРТ ЗААЛНЫ ШАЛ: Спорт заалны шалны ажлыг хийж гүйцэтгэхдээ одоо байгаа байгаа модон шалны будгийг хусч цэвэрлээд, сайтар зүлгүүрдэж шалны гадаргууг тэгшилсний дараагаар дахин цэвэрлэгээ хийн будгийн ажлыг хийж гүйцэтгэх да будгийн ажлыг хийж гүйцэтгэсний дараагаар лакаар дахин өнгөлнө. Спорт заалны шалыг БА-23-д үзүүлсэн хэсэглэл, өнгөний дагуу хийж гүйцэтгэнэ. Шалны материал нь хүний бие, хүрээлэн байгаа орчинд сөрөг нөлөөгүй, үнэргүй стандартын шаардлага хангасан байна. Барилгын ажлыг хийж гүйцэтгэхдээ БНбД-12-04-06, БНбД-12-03-04-н дагуу аюулгүй ажиллагааны норм дүрмийг чанд мөрдөнө.

ТААЗ: Засвар хийгдэж буй 1-р давхрын 6,15, 2-р давхрын 7-9,12-14, 3-р давхрын 4-6,9-11,14,17 дугаарлалттай өрөөнүүдийн одоо байгаа эмульсэн таазыг хусаж цэвэрлэсний дараагаар зүлгүүрдэж цэвэрлээд тэгш гадаргуутай болгосны дараа 2-уе замаск, 2 уе эмульс хийж гүйцэтгэх да 1-р давхрын 2,28, 2-р давхрын 2,3,11, 3-р давхрын 1,13 дугаартай рекреац коридор болон өрөө тасалгааны одоо байгаа эмульсэн таазыг хусаж цэвэрлээд зүлгүүрдэн тэгш гадаргуутай болгосны дараа 2 уе замаск татан БА-24-25-д үзүүлсэн ханын дэлгээс болон гипсэн таазны хэсэглэлийн дагуу гипсэн таазны ажлыг хийж гүйцэтгэх да гипсэн таазыг хийж гүйцэтгэсний дараа нэмэлтээр 2 уе замаск хийж гүйцэтгэнэ. Таазны материал нь хүний бие, хүрээлэн байгаа орчинд сөрөг нөлөөгүй олон улсын стандартын шаардлага хангасан байна. Барилгын ажлыг хийж гүйцэтгэхдээ БНбД-12-04-06, БНбД-12-03-04-н дагуу аюулгүй ажиллагааны норм дүрмийг чанд мөрдөнө.

ХАНА: 1-р давхрын 2, 6, 15, 28, 2-р давхрын 2, 3, 7-9, 11-14, 3-р давхрын 1, 4-6, 9-11, 13-17 дугаартай өрөөний ханын будгийг 1-3 давхрын шалнаас дамнуруу хүртэл хийж гүйцэтгэх да дамнуруунаас тааз хүртэл эмульс хийж гүйцэтгэнэ. Дээрх ажлыг хийж гүйцэтгэхдээ одоо байгаа эмульс, будгийг хусаж цэвэрлээд нөхөөс шавардлага хийж БА-14-16-д заасан ханын хэсэглэлийн дагуу үгсралтын ажлыг хийж гүйцэтгэнэ. Өнгөний код болон ханын дэлгээсийг БА-14-16-с үз. Тухайн зураг заасан өнгө болон материалыг өөрчлөхөөр бол зургийн автортой зөвшилцөнө. Хана, тааз нийт гадаргуугийн нүх сүв чигжээснүүдийг сайтар бөглөж, тэгшилж цэвэрлээд дотор заслын ажлыг технологийн дагуу хийнэ. Дотор заслын материал нь хүний бие, хүрээлэн байгаа орчинд сөрөг нөлөөгүй олон улсын стандартын шаардлага хангасан байна. Барилгын ажлыг хийж гүйцэтгэхдээ БНбД-12-04-06, БНбД-12-03-04-н дагуу аюулгүй ажиллагааны норм дүрмийг чанд мөрдөнө.

ГАДНА ЗАСАЛ: Гадна заслын ажлыг хийж гүйцэтгэхдээ одоо байгаа гадна өнгөлгөөний шавардлага болон будгийг хусаж цэвэрлээд шаардалагатай хэсгүүдэд нөхөөс шавардлага хийн гадаргууг тэгшилсний дараагаар грунт түрхэж гадна өнгөлгөөний чулуут эмульсээр өнгөлнө. БА-21-23-д үзүүлсэн өнгөний /код/ сонголтын дагуу гадна заслын ажлыг хийж гүйцэтгэх да өнгө будаг, материалыг зохиогчийн зөвшөөрөлгүйгээр өөрчлөхийг хориглоно. Хэрэв захиалагчийн хүсэлтээр өөрчлөхөөр бол автораас зөвшөөрөл авна. Барилгын ажлыг хийж гүйцэтгэхдээ БНбД-12-04-06, БНбД-12-03-04-н дагуу аюулгүй ажиллагааны норм дүрмийг чанд мөрдөнө.

Жич:-Засварын ажлын явцад зохиогчийн хяналт хийлгэвэл зохино. Заслын ажлын тоо хэмжээг БА-33-с үз.

TUGS GRAND CONSTRUCTION	Хэнтий аймаг, Цэнхэрмандал сум, 4-р баг "ЕРӨНХИЙ БОЛОВСРОЛЫН СУРГУУЛИЙН / IX . ЗАСВАР"				
	ЗУРГИЙН ЖАГСААЛТ, ТАЙЛБАР БИЧИГ*				Үе шат: А.3
	Архитектор		Ү.Мэгсэлмаа	ЕГ Шифр: ТГ-21/08-1	Масштаб: М1:	Огноо: 2022
	Гүйцэтгэсэн		Ү.Мэгсэлмаа			
Хаяг: Монгол улс, Улаанбаатар хот, Сонгинохайрхан дүүрэг, 15-р хороо, 6-чар хороолол, 8-311 тоот	Шалгасан		П.Ундармаа	ТГ Шифр:	Зургийн дугаар: БА-2	Хуудас: 33

ОДОО БАЙГАА БАЙДАЛ

Дээвэр

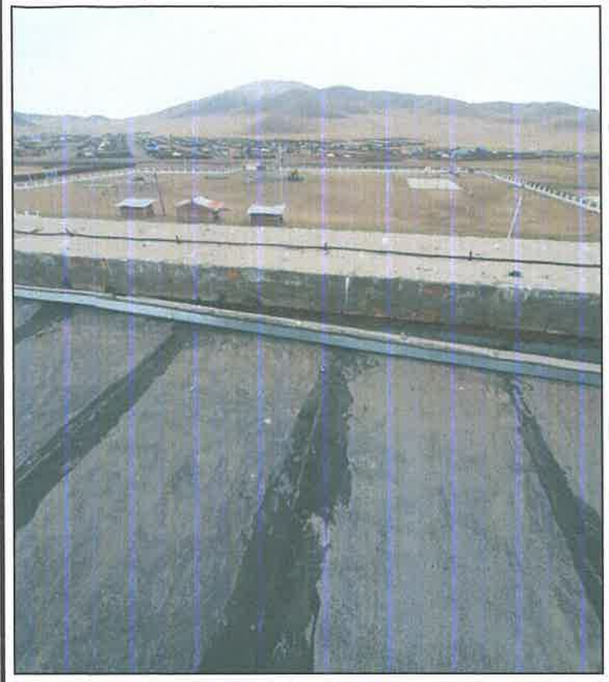

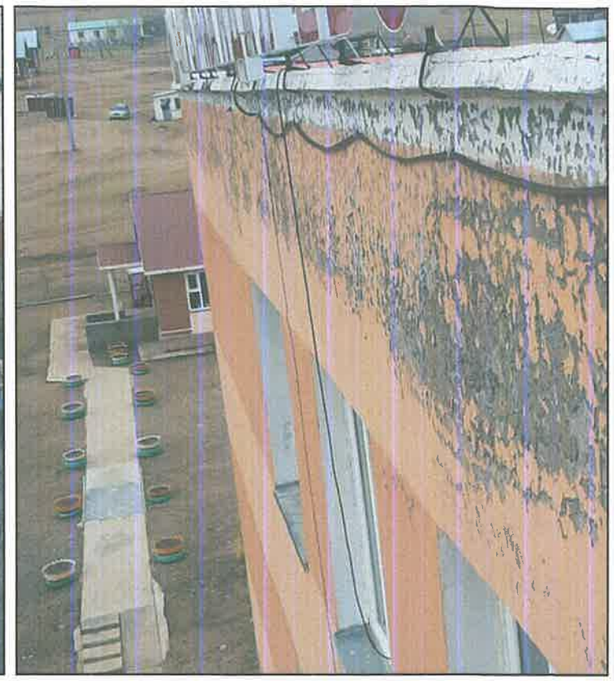

TUGS GRAND CONSTRUCTION	Хэнтий аймаг, Цэнхэрмандал сум, 4-р баг "ЕРӨНХИЙ БОЛОВСРОЛЫН СУРГУУЛИЙН ИХ ЗАСВАР"				
	ОДОО БАЙГАА БАЙДАЛ				Үе шат: А.3
	Архитектор	Ү.Мэгсэлмаа	ЕГ Шифр: ТГ-21/08-1	Масштаб: М1:	Огноо: 2022
	Гүйцэтгэсэн	Ү.Мэгсэлмаа	ТГ Шифр:	Зургийн дугаар: БА-3	Хуудас: 33
	Шалгасан	П.Ундармаа			

А3

ОДОО БАЙГАА БАЙДАЛ

Гадна фасад

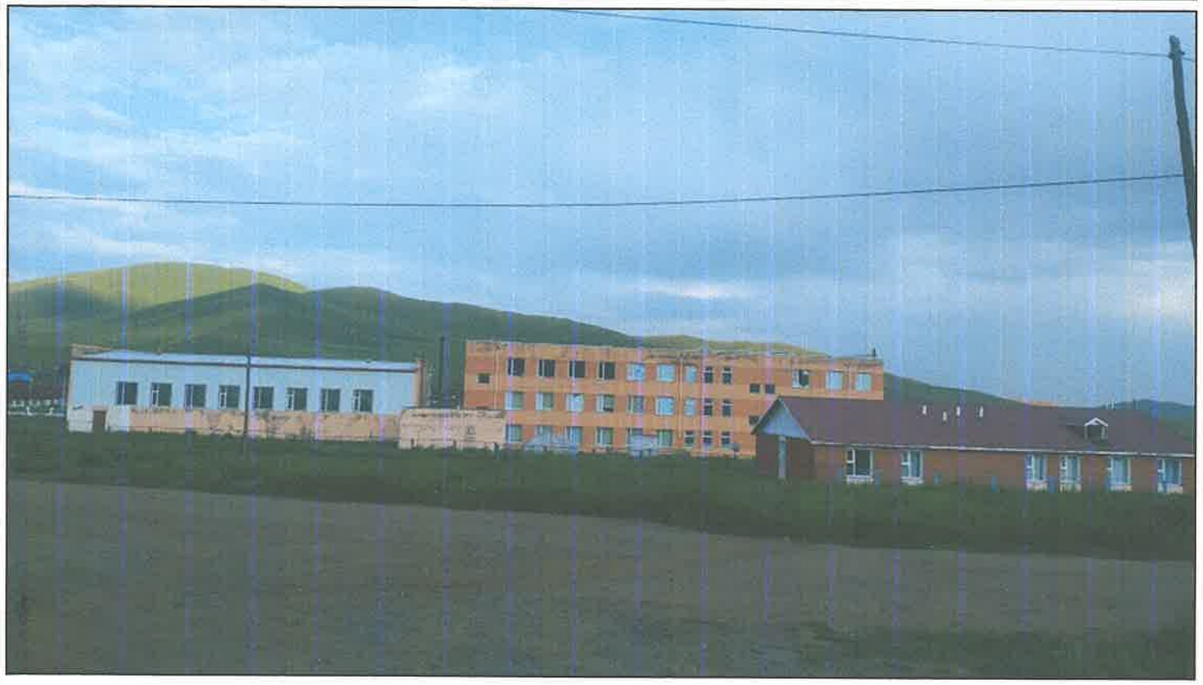

TUGS GRAND CONSTRUCTION	Хэнтий аймаг, Цэнхэрмандал сум, 4-р баг "ЕРӨНХИЙ БОЛОВСРОЛЫН СУРГУУЛИЙН ИХ ЗАСВАР"				
	ОДОО БАЙГАА БАЙДАЛ				Үе шат: А.3
	Архитектор	Ү.Мэгсэлмаа	ЕГ Шифр: ТГ-21/08-1	Масштаб: М1:	Огноо: 2022
	Гүйцэтгэсэн	Ү.Мэгсэлмаа	ТГ Шифр:	Зургийн дугаар: БА-4	Хуудас: 33
Хаяг: Улаанбаатар хот, Сонгинохайрхан дүүрэг, 18-р хороо, 0-ир хороолол, 8-318 тоот	Шалгасан	П.Ундармаа			

А3

ОДОО БАЙГАА БАЙДАЛ

Дотор засал

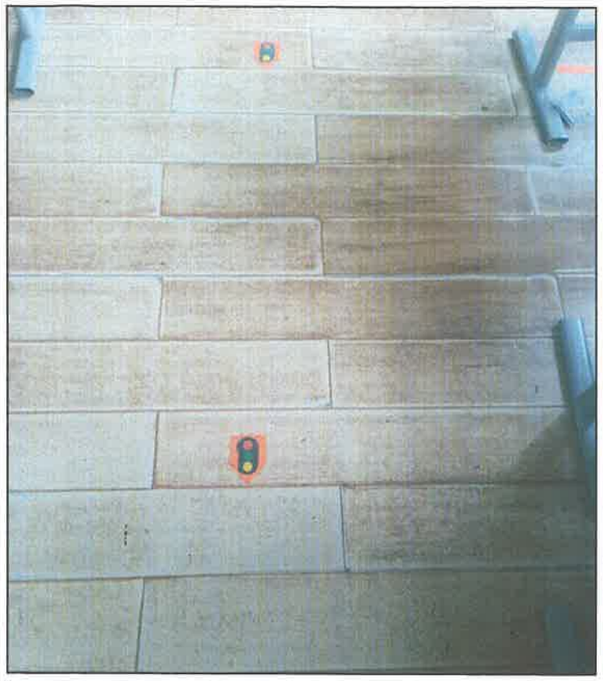

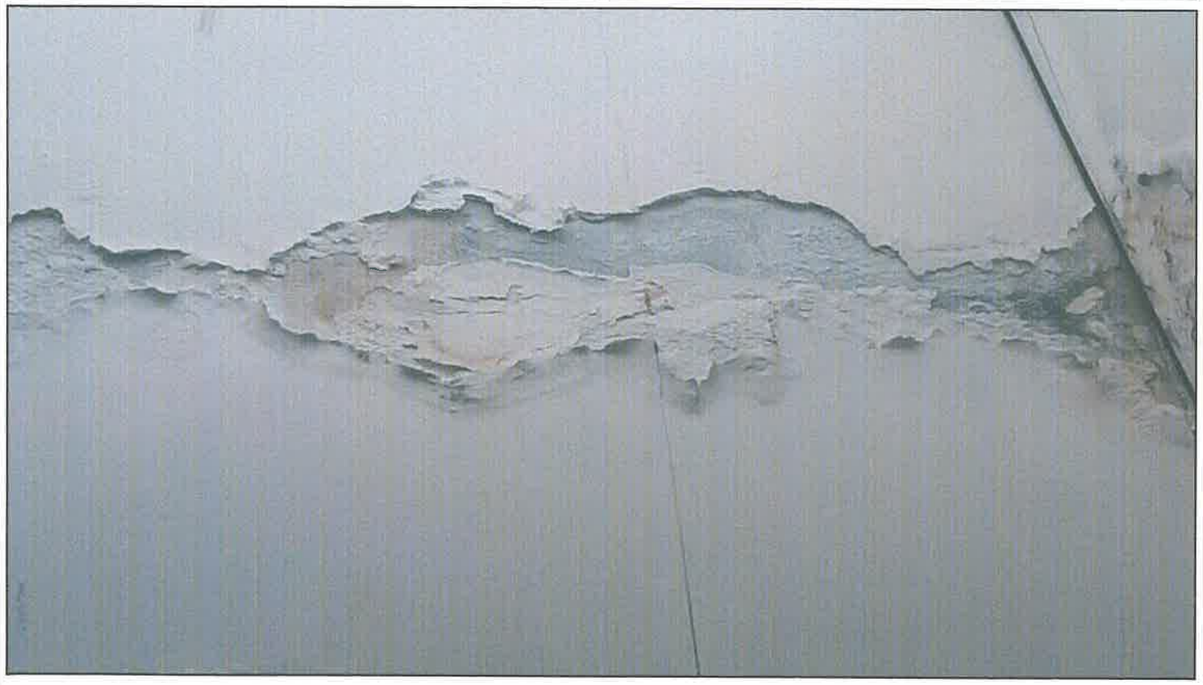

TUGS GRAND CONSTRUCTION

Улаанбаатар хот, Сонгинохайрхан дүүрэг, 13-р хороо, Өнөр хороолол, 8-378 тоот

Хэнтий аймаг, Цэнхэрмандал сум, 4-р баг

"ЕРӨНХИЙ БОЛОВСРОЛЫН СУРГУУЛИЙН ИХ ЗАСВАР"

ОДОО БАЙГАА БАЙДАЛ

Үе шат: А.3

Архитектор		Ү.Мэгсэлмаа	ЕГ Шифр: ТГ-21/08-1	Масштаб: М1:	Огноо: 2022
Гүйцэтгэсэн		Ү.Мэгсэлмаа	ТГ Шифр:	Зургийн дугаар: БА-5	Хуудас: 33
Шалгасан		Д.Ундармаа			

А3

1-Р ДАВХРЫН ХЭМЖИЛТИЙН БАЙГУУЛАЛТ

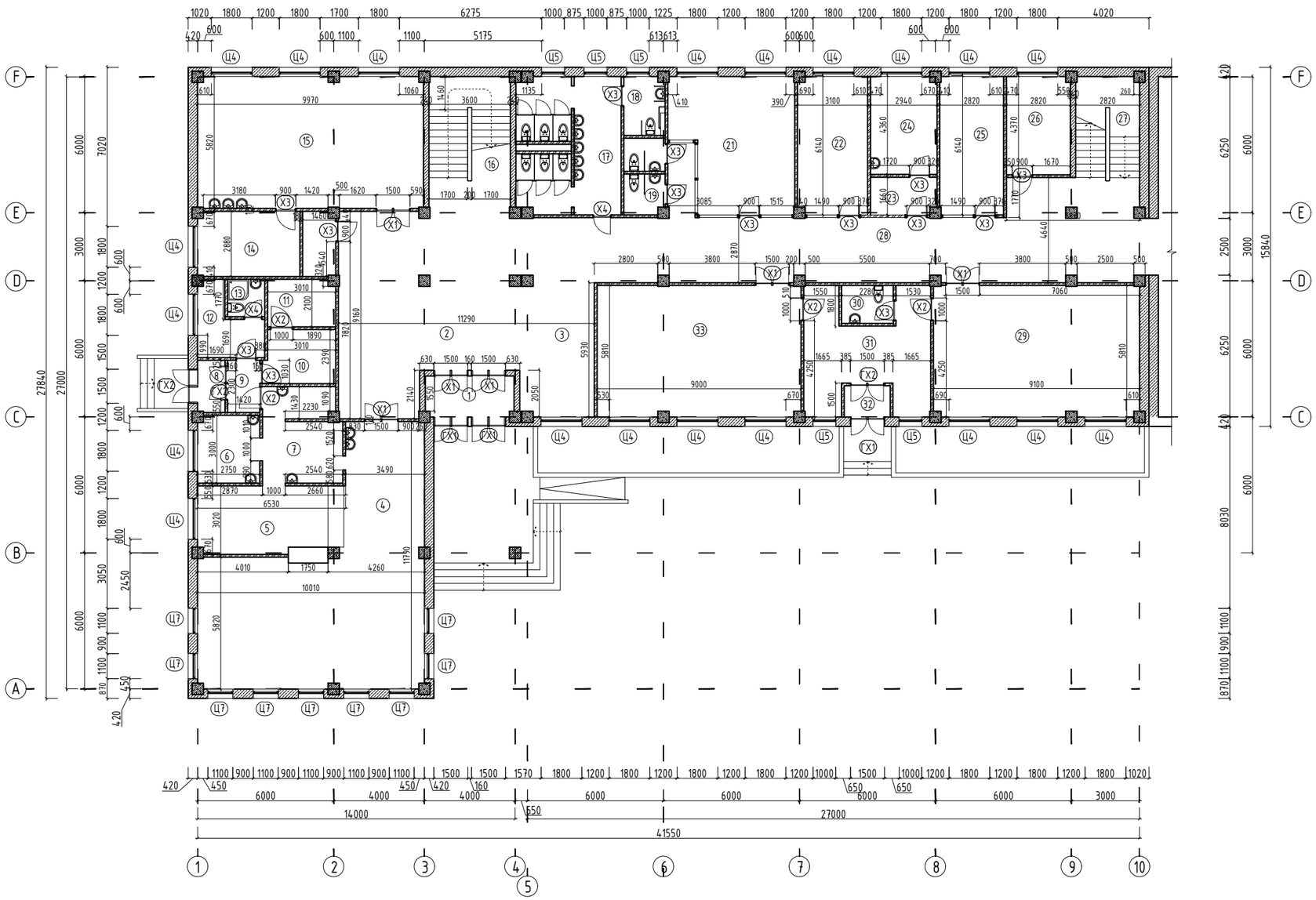

1-р давхрын өрөөний тодорхойлолт			
Өрөөний дугаар	Өрөөний нэр	Талбай /м²/	Шал
1	Гонх	6.95	Чулуу
2	Вестибюль	61.27	Чулуу
3	Өлгүүр	16.10	Чулуу
4	Цайны газар	78.67	Плита
5	Халуун цех	16.57	Плита
6	Бэлтгэх цех	8.16	Хулдаас
7	Угаалга	14.23	Хулдаас
8	Гонх	3.26	Плита
9	Ачиж буулгах талбай	2.76	Плита
10	Агуулах	7.41	Хулдаас
11	Хөргүүрт агуулах	6.2100	Чулуу
12	Ажилчдын хувцас солих өрөө	7.0700	Хулдаас
13	Душ, арчун цэврийн өрөө	2.7000	Хулдаас
14	Мастерийн өрөө	17.34	Хулдаас
15	Хөдөлмөрийн кабинет	57.71	Хулдаас
16	Шатны хонгил	22.46	Чулуу
17	Арчун цэврийн өрөө	26.02	Хулдаас
18	Ажилчдын арчун цэврийн өрөө	4.64	Плита
19	Ажилчдын арчун цэврийн өрөө	2.56	Плита
20	Үйлчилгээний ажилчдын өрөө	3.16	Плита
21	Багш нарын өрөө	29.50	Чулуу
22	Захирлын өрөө	18.70	Хулдаас
23	Хүлээлгийн өрөө	4.77	Чулуу
24	Эмчийн өрөө	12.61	Хулдаас
25	Хүмүүнлэгийн ажилтын өрөө	17.16	Чулуу
26	Ерөнхий менежер	12.15	Хулдаас
27	Шатны хонгил	12.46	Хулдаас
28	Хонгил	91.62	Плита
29	Бэлтгэл анги	52.53	Плита
30	Арчун цэврийн өрөө	3.83	Плита
31	Рекреаци	24.56	Хулдаас
32	Гонх	2.80	Хулдаас
33	Бэлтгэл анги	52.03	Хулдаас
Нийт		699.9700	-

ТАЙЛБАР:

1. Энэхүү хуудсыг БА-1-2 хуудастай хамтатган үз.
2. Өөрчлөлтийн байгууламжыг БА-14-с үз.
3. Бүх хэмжээг өөрөөр заагаагүй бол мм-ээр ойлгоно.

ХЯНАЛТЫН УЗЭЛГ

Д/д	Тодорхойлолт	Огноо

TUGS GRAND CONSTRUCTION

Хаяг: Улаанбаатар хот, Сонгинохайрхан дүүрэг, 13-р хороо, Өнөр хороолол, 8-378 тоот

Архитектор		Ү.Мэгсэлмаа
Гүйцэтгэсэн		Ү.Мэгсэлмаа
Шалгасан		П.Ундармаа

Хэнтий аймаг, Цэнхэрмандал сум, 4-р баг
"ЕРӨНХИЙ БОЛОВСРОЛЫН СУРГУУЛИЙН ИХ ЗАСВАР"

1-Р ДАВХРЫН ХЭМЖИЛТИЙН БАЙГУУЛАЛТ

Масштаб:	Зургийн дугаар:	Огноо:
М1:150	БА-6	2023
ЕГ Шифр: ТГ-21/08-1	ТГ Шифр:	Хуудас: 33

А3

2-Р ДАВХРЫН ХЭМЖИЛТИЙН БАЙГУУЛАЛТ

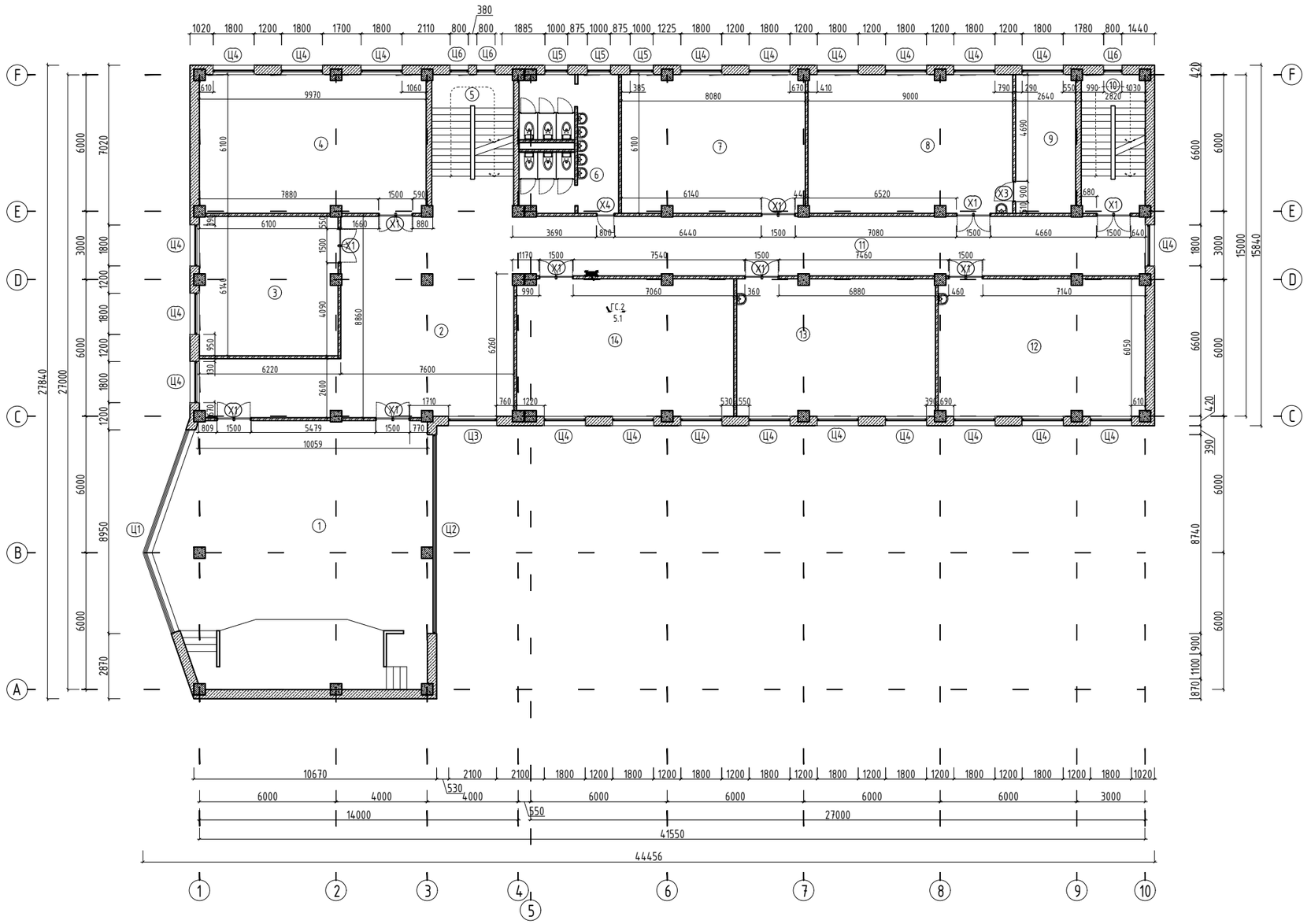

2-р давхрын өрөөний тодорхойлолт			
Өрөөний дугаар	Өрөөний нэр	Талбай /м²/	Шал
1	Үрлаг заал	132.59	Паркет
2	Рекреаци	82.51	Чулуу
3	Захирлын өрөө	37.13	Хулдаас
4	Гадаад хэлний кабинет	60.23	Хулдаас
5	Шатны хонгил	22.46	Чулуу
6	Арцун цэврийн өрөө	24.10	Керамик
7	Математикийн кабинет	48.79	Хулдаас
8	Түүх нийгэм судлалын кабинет	54.56	Хулдаас
9	Кабинетийн туслах өрөө	15.98	Хулдаас
10	Шатны хонгил	17.01	Чулуу
11	Хонгил	72.7100	Чулуу
12	Анги	54.4500	Хулдаас
13	Анги	52.5800	Хулдаас
14	Анги	57.02	Хулдаас
Нийт		732.1200	-

ТАЙЛБАР:

1. Энэхүү хуудсыг БА-1-2 хуудастай хамтатган үз.
2. Өөрчлөлтийн байгууламлыг БА-15-с үз.
3. Бүх хэмжээг өөрөөр заагаагүй бол мм-ээр ойлгоно.

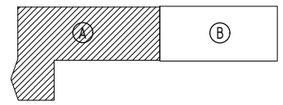

ХЯНАЛТЫН УЗЛЭГ		
Д/д	Тодорхойлолт	Огноо

TUGS GRAND CONSTRUCTION

Хаяг: Улаанбаатар хот, Сонгинохайрхан дүүрэг, 13-р хороо, Өнөр хороолол, 8-378 тоот

Архитектор		Ү.Мэгсэлмаа
Гүйцэтгэсэн		Ү.Мэгсэлмаа
Шалгасан		П.Ундармаа

Хэнтий аймаг, Цэнхэрмандал сум, 4-р баг
"ЕРӨНХИЙ БОЛОВСРОЛЫН СУРГУУЛИЙН ИХ ЗАСВАР"

2-Р ДАВХРЫН ХЭМЖИЛТИЙН БАЙГУУЛАЛТ

Масштаб:	Зургийн дугаар:	Огноо:
М1:150	БА-7	2023
ЕГ Шифр: ТГ-21/08-1	ТГ Шифр:	Хуудас: 33

А3

3-Р ДАВХРЫН ХЭМЖИЛТИЙН БАЙГУУЛАЛТ

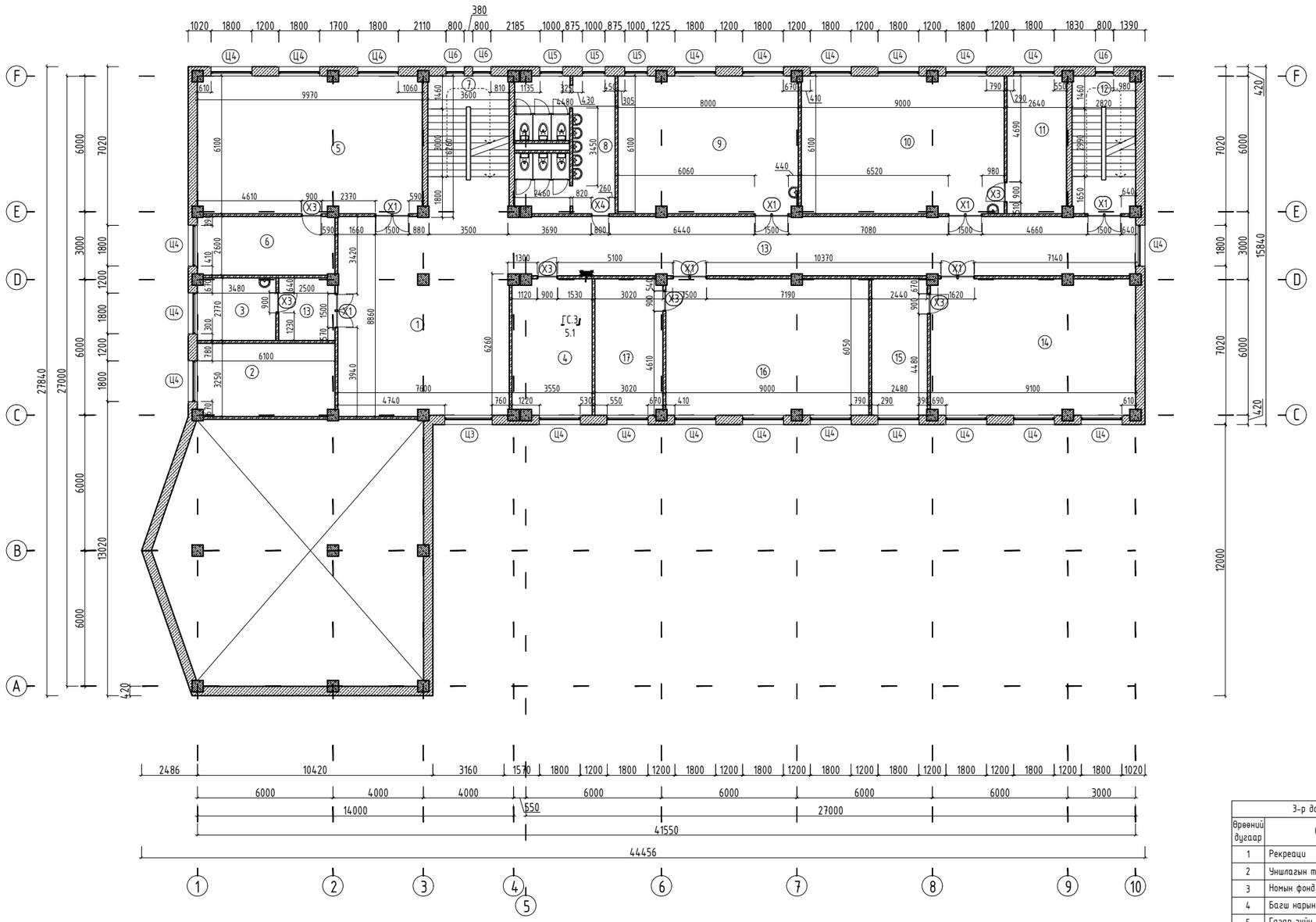

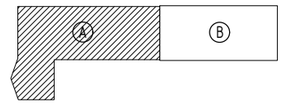

ТАЙЛБАР:

1. Энэхүү хуудсыг БА-1-2 хуудастай хамтатган үз.
2. Өөрчлөлтийн байгууламлыг БА-16-с үз.
3. Бүх хэмжээг өөрөөр заагаагүй бол мм-ээр ойлгоно.

3-р давхрын ерөнхий тодорхойлолт

Өрөөний дугаар	Өрөөний нэр	Талбай /м²/	Шал
1	Рекреаци	66.56	Чулуу
2	Үнэлгээний танхим	26.44	Хуудаас
3	Номын фонд	9.55	Паркет
4	Багш нарын өрөө	21.00	Паркет
5	Газар зүйн кабинетийн өрөө	60.23	Хуудаас
6	Кабинетийн туслах өрөө	15.80	Хуудаас
7	Шатны хонгил	22.46	Чулуу
8	Арцун цэврийн өрөө	24.30	Хуудаас
9	Лаборатори	48.30	Хуудаас
10	Лаборатори	54.56	Чулуу
11	Лабораторийн бэлтгэл өрөө	15.9800	Керамик
12	Шатны хонгил	17.0100	Чулуу
13	Хонгил	72.7100	Чулуу
14	Монгол хэлний кабинет	54.45	Хуудаас
15	Кабинетийн туслах өрөө	14.98	Хуудаас
16	Уран зохиолын кабинет	54.14	Хуудаас
17	Кабинетийн туслах өрөө	18.09	Хуудаас
Нийт		596.5600	-

ХЯНАЛТЫН ҮЗЛЭГ

Д/д	Тодорхойлолт	Огноо

TUGS GRAND CONSTRUCTION

Хаяг: Улаанбаатар хот, Сонгинохайрхан дүүрэг, 13-р хороо, Өнөр хороолол, 8-378 тоот

Архитектор		У.Мэгсэлмаа
Гүйцэтгэсэн		У.Мэгсэлмаа
Шалгасан		П.Үндармаа

Хэнтий аймаг, Цэнхэрмандал сум, 4-р баг
"ЕРӨНХИЙ БОЛОВСРОЛЫН СУРГУУЛИЙН ИХ ЗАСВАР"

3-Р ДАВХРЫН ХЭМЖИЛТИЙН БАЙГУУЛАЛТ

Масштаб:	Зургийн дугаар:	Огноо:
М1:150	БА-8	2023
ЕГ Шифр: ТГ-21/08-1	ТГ Шифр:	Хуудас: 33

А3

ДЭЭВРИЙН ХЭМЖИЛТИЙН БАЙГУУЛАЛТ

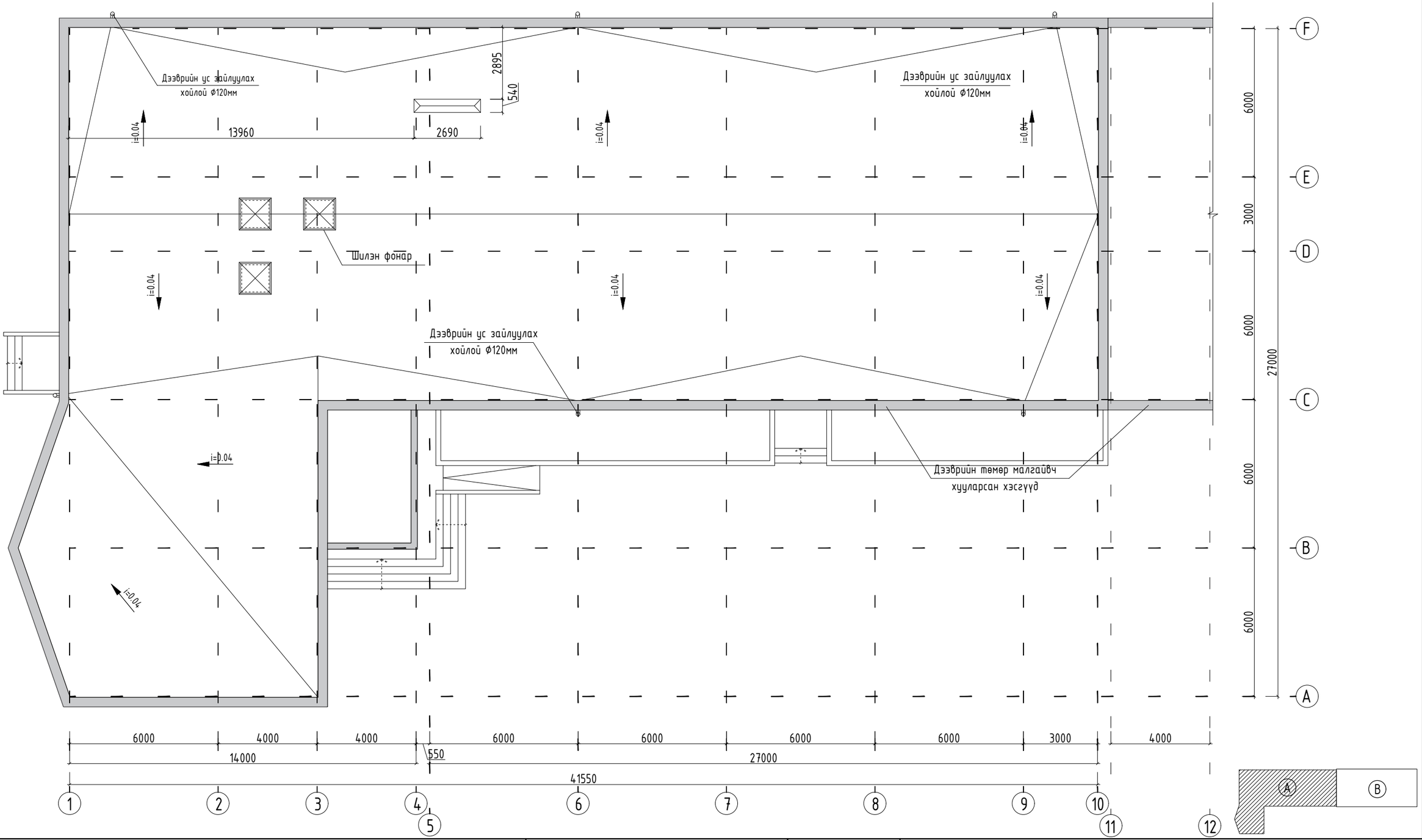

ТАЙЛБАР:

1. Дээврийн өөрчлөлтийн байгуулалтыг БА-18-с үз.
2. Буулгах ажлын тоо хэмжээг БА-33-с үз.
3. Бүх хэмжээг өөрөөр заагаагүй бол мм-ээр ойлгоно.

ХЯНАЛТЫН ҮЗЛЭГ		
Д/д	Тодорхойлолт	Огноо

TUGS GRAND CONSTRUCTION

Хаяг: Улаанбаатар хот, Сонгинохайрхан дүүрэг, 13-р хороо, Өнөр хороолол, 8-378 тоот

Хэнтий аймаг, Цэнхэрмандал сум, 4-р баг
"ЕРӨНХИЙ БОЛОВСРОЛЫН СУРГУУЛИЙН ИХ ЗАСВАР"

ДЭЭВРИЙН ХЭМЖИЛТИЙН БАЙГУУЛАЛТ

Үе шат: А.3

Архитектор		Ү.Мэгсэлмаа	ЕГ Шифр: ТГ-21/08-1	Масштаб: М1:150	Огноо: 2023
Гүйцэтгэсэн		Ү.Мэгсэлмаа	ТГ Шифр:	Зургийн дугаар: БА-9	Хуудас: 33
Шалгасан		П.Ундармаа			

А3

СПОРТ ЗААЛНЫ ХЭМЖИЛТИЙН БАЙГУУЛАЛТ

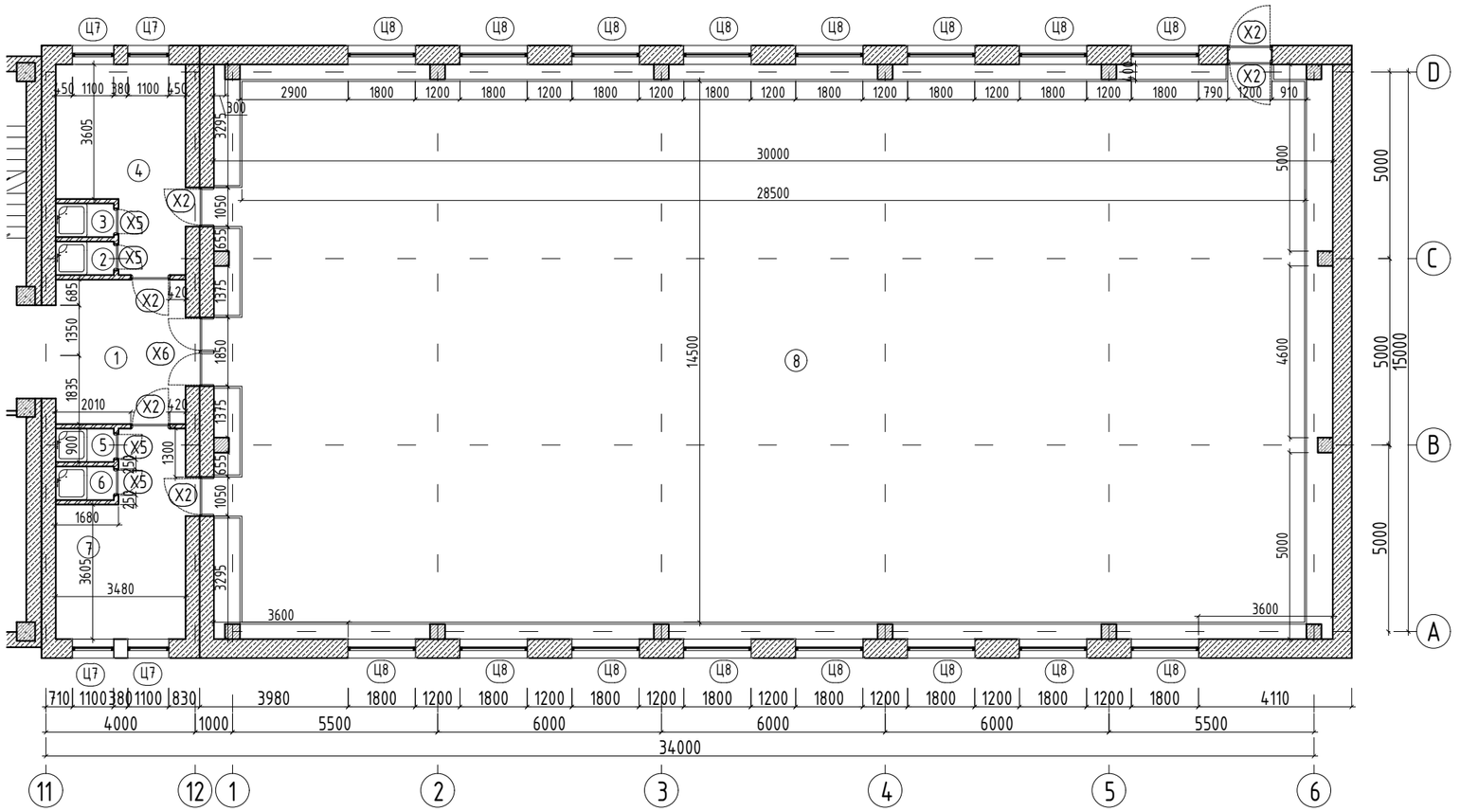

ТАЙЛБАР:

1. Энэхүү хуудсыг БА-1 хуудастай хамтатган үз.
2. Өөрчлөлтийн байгуулалтыг БА-17-с үз.
3. Бүх хэмжээг өөрөөр заагаагүй бол мм-ээр ойлгоно.

Спорт заалны өрөөний тодорхойлолт			
Өрөөний дугаар	Өрөөний нэр	Талбай /м²/	Шал
1	Коридор	13.46	Хулдаас
2	Ариун цэврийн өрөө	1.40	Плита
3	Душь /эр/	1.40	Плита
4	Хувцас солих өрөө	16.21	Хулдаас
5	Ариун цэврийн өрөө	1.40	Плита
6	Душь /эм/	1.40	Плита
7	Хувцас солих өрөө /эм/	16.21	Хулдаас
8	Спорт заал	459.47	Мод
Нийт		510.9500	-

ХЯНАЛТЫН ҮЗЭЛГ

Д/д	Тодорхойлолт	Огноо

TUGS GRAND CONSTRUCTION

Хаяг: Улаанбаатар хот, Сонгинохайрхан дүүрэг, 13-р хороо, Өнөр хороолол, 8-378 тоот

Архитектор		У.Мэгсэлмаа
Гүйцэтгэсэн		У.Мэгсэлмаа
Шалгасан		П.Ундармаа

Хэнтий аймаг, Цэнхэрмандал сум, 4-р баг
"ЕРӨНХИЙ БОЛОВСРОЛЫН СУРГУУЛИЙН ИХ ЗАСВАР"

СПОРТ ЗААЛНЫ ХЭМЖИЛТИЙН БАЙГУУЛАЛТ

Масштаб:	Зургийн дугаар:	Огноо:
М1:150	БА-10	2023
ЕГ Шифр: ТГ-21/08-1	ТГ Шифр:	Хуудас: 33

А3

ХЭМЖИЛТИЙН НҮҮР ТАЛ /ТЭНХЛЭГ 1-10/

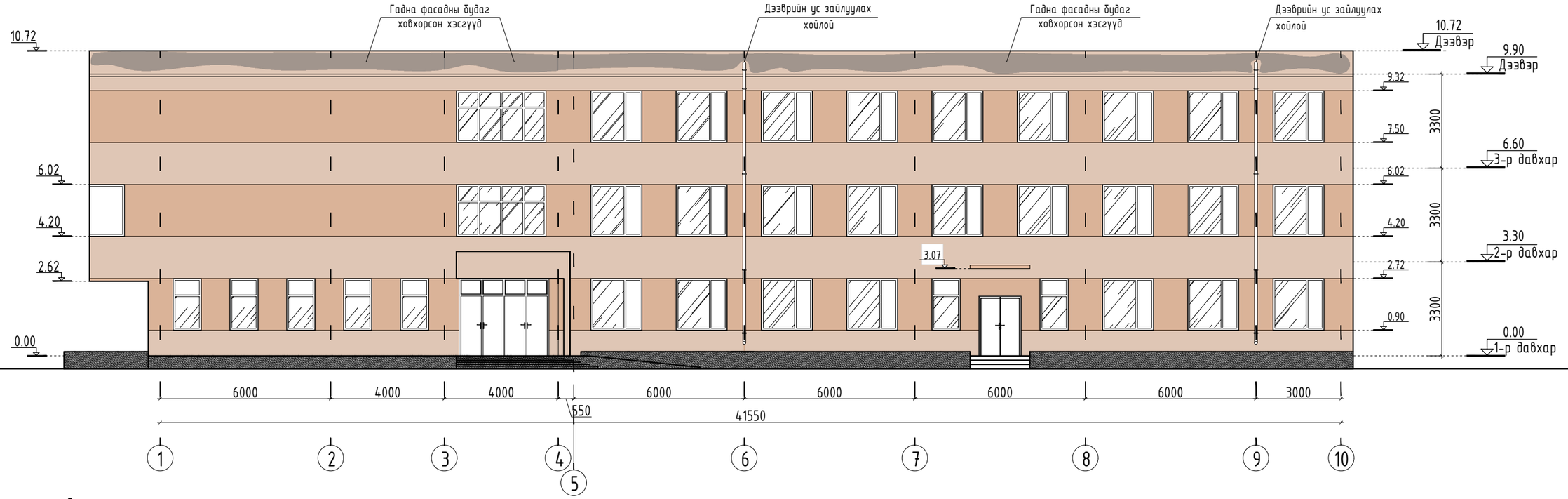

ХЭМЖИЛТИЙН НҮҮР ТАЛ /ТЭНХЛЭГ F-A/

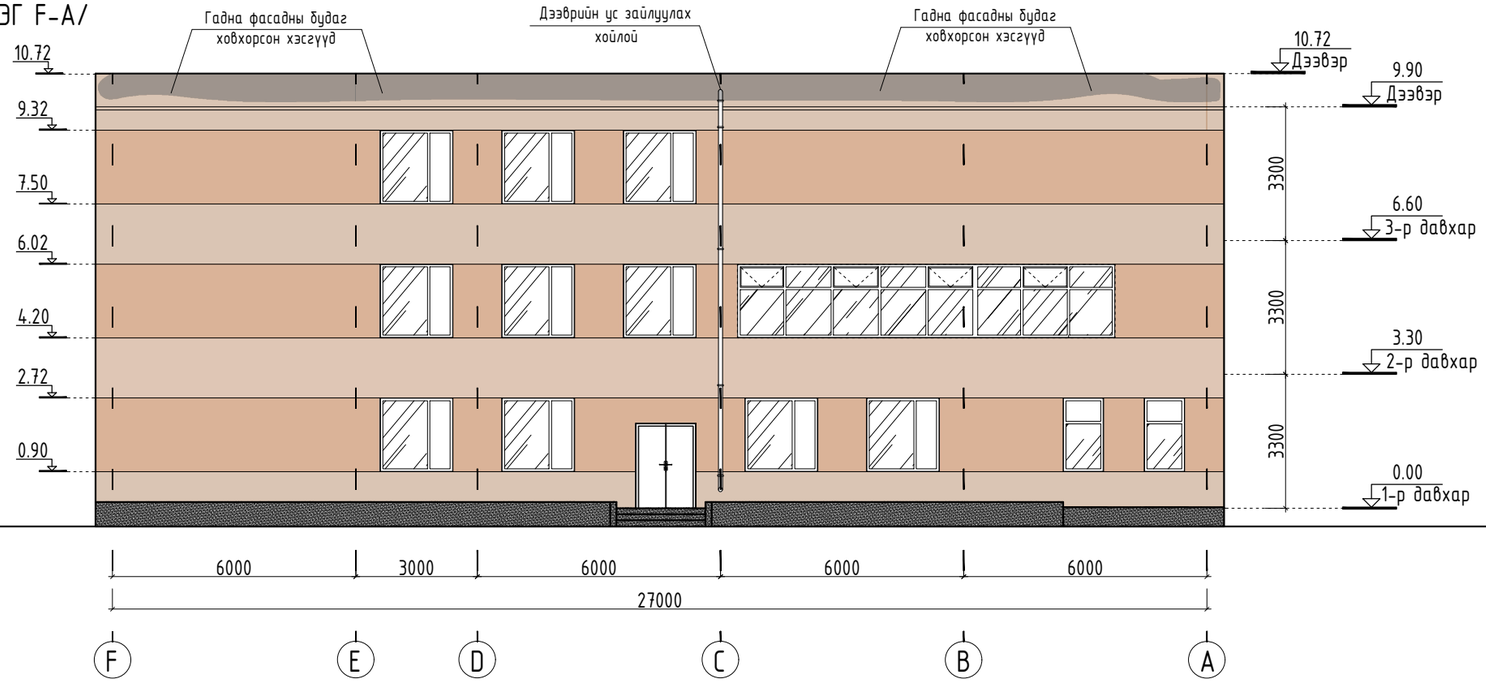

ТАЙЛБАР:

1. Энэхүү хуудсыг БА-1 хуудастай хамтатган үз.
2. Өөрчлөлтийн нүүр талыг БА-21-22-с үз.
3. Бууцалтын ажлын тоо хэмжээг БА-33-с үз.
4. Бүх хэмжээг өөрөөр заагаагүй бол мм-ээр ойлгоно.

ХЯНАЛТЫН ҮЗЭЛГ

Д/д	Тодорхойолт	Огноо

TUGS GRAND CONSTRUCTION

Хаяг: Улаанбаатар хот, Сонгинохайрхан дүүрэг, 13-р хороо, Өнөр хороолол, 8-378 тоот

Хэнтий аймаг, Цэнхэрмандал сум, 4-р баг
"ЕРӨНХИЙ БОЛОВСРОЛЫН СУРГУУЛИЙН ИХ ЗАСВАР"

ХЭМЖИЛТИЙН НҮҮР ТАЛ /ТЭНХЛЭГ 1-10, F-A/

Үе шат: А.З

			ЕГ Шифр:	Масштаб:	Огноо:
Архитектор		Ү.Мэгсэлмаа	ТГ-21/08-1	М1:150	2023
Гүйцэтгэсэн		Ү.Мэгсэлмаа	ТГ Шифр:	Зургийн дугаар: БА-11	Хуудас: 33
Шалгасан		П.Үндармаа			

А3

ХЭМЖИЛТИЙН НҮҮР ТАЛ /ТЭНХЛЭГ 10-1/

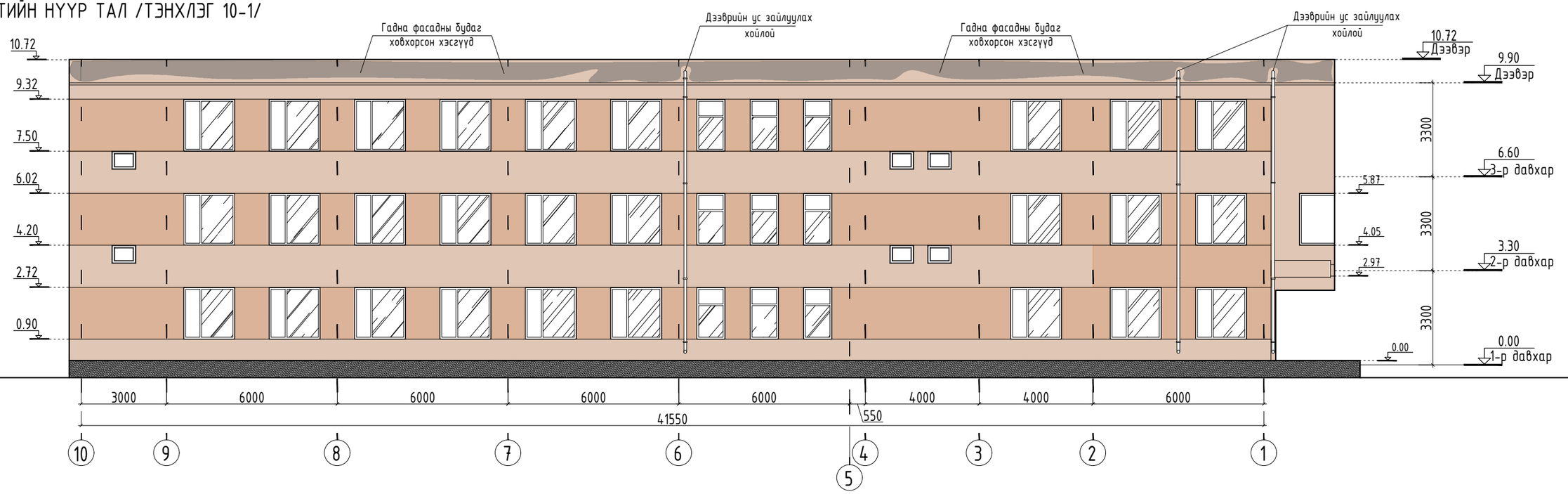

ХЭМЖИЛТИЙН НҮҮР ТАЛ /ТЭНХЛЭГ A-F/

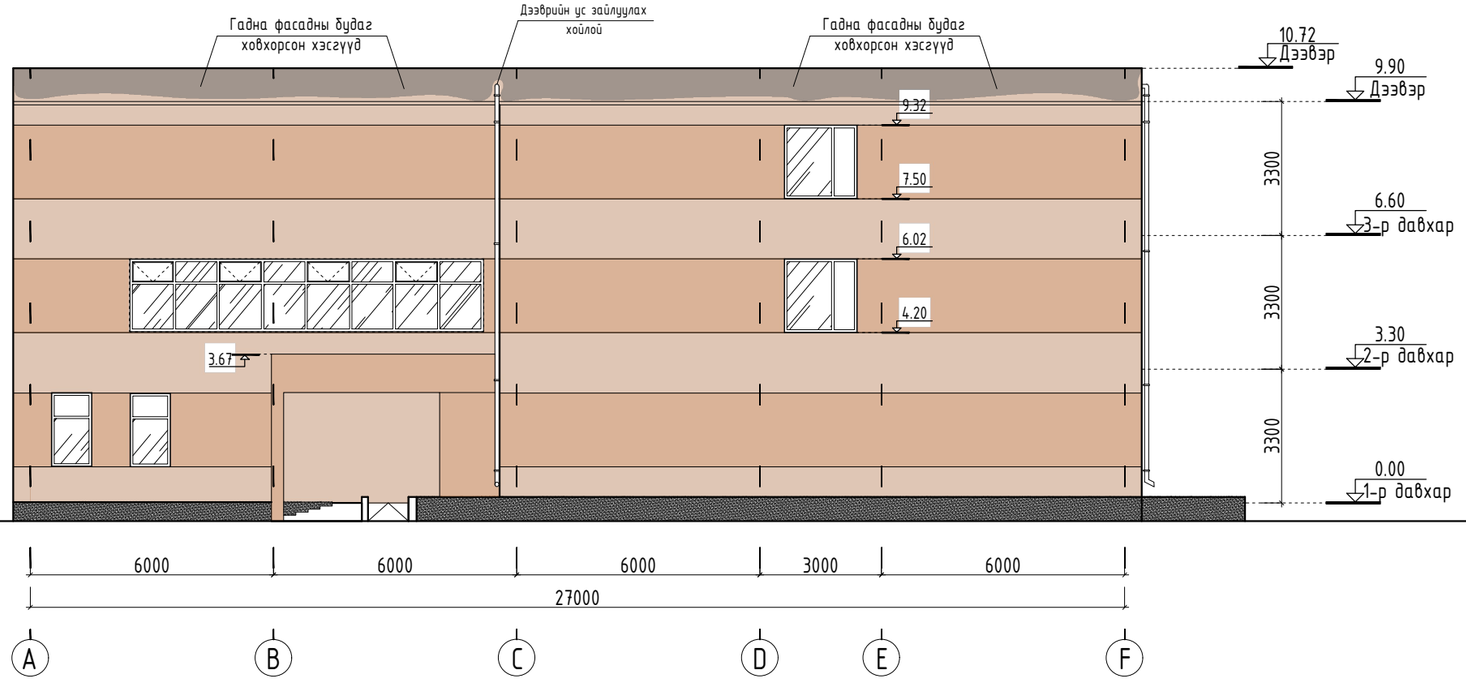

ТАЙЛБАР:

1. Энэхүү хуудсыг БА-1 хуудастай хамтатган үз.
2. Өөрчлөлтийн нүүр талыг БА-21-22-с үз.
3. Бууглалтын ажлын тоо хэмжээг БА-33-с үз.
4. Бүх хэмжээг өөрөөр заагаагүй бол мм-ээр ойлгоно.

ХЯНАЛТЫН ҮЗЭЛГ		
Д/д	Тодорхойлолт	Огноо

TUGS GRAND CONSTRUCTION

Хаяг: Улаанбаатар хот, Сонгинохайрхан дүүрэг, 13-р хороо, Өнөр хороолол, 8-378 тоот

Хэнтий аймаг, Цэнхэрмандал сум, 4-р баг
"ЕРӨНХИЙ БОЛОВСРОЛЫН СУРГУУЛИЙН ИХ ЗАСВАР"

ХЭМЖИЛТИЙН НҮҮР ТАЛ /ТЭНХЛЭГ 10-1, A-F/

Үе шат: А.3

Архитектор		Ү.Мэгсэлмаа	ЕГ Шифр: ТГ-21/08-1	Масштаб: М1:150	Огноо: 2023
Гүйцэтгэсэн		Ү.Мэгсэлмаа	ТГ Шифр:	Зургийн дугаар: БА-12	Хуудас: 33
Шалгасан		П.Ундармаа			

A3

СПОРТ ЗААЛНЫ ХЭМЖИЛТИЙН НҮҮР ТАЛ /ТЭНХЛЭГ 11-12, 1-6/

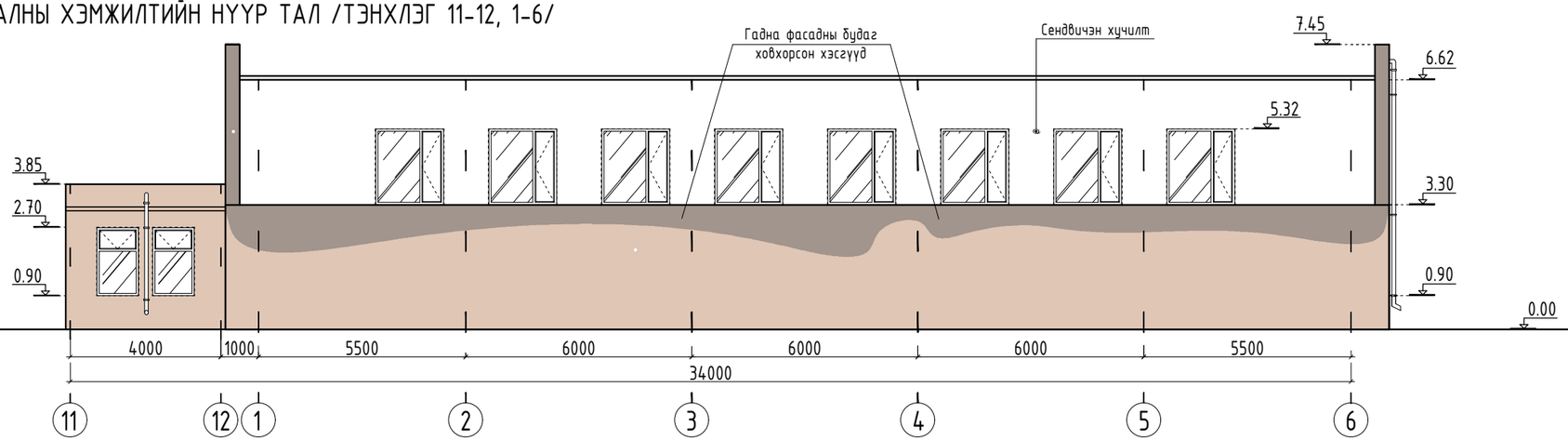

СПОРТ ЗААЛНЫ ХЭМЖИЛТИЙН НҮҮР ТАЛ /ТЭНХЛЭГ 11-12, 1-6/

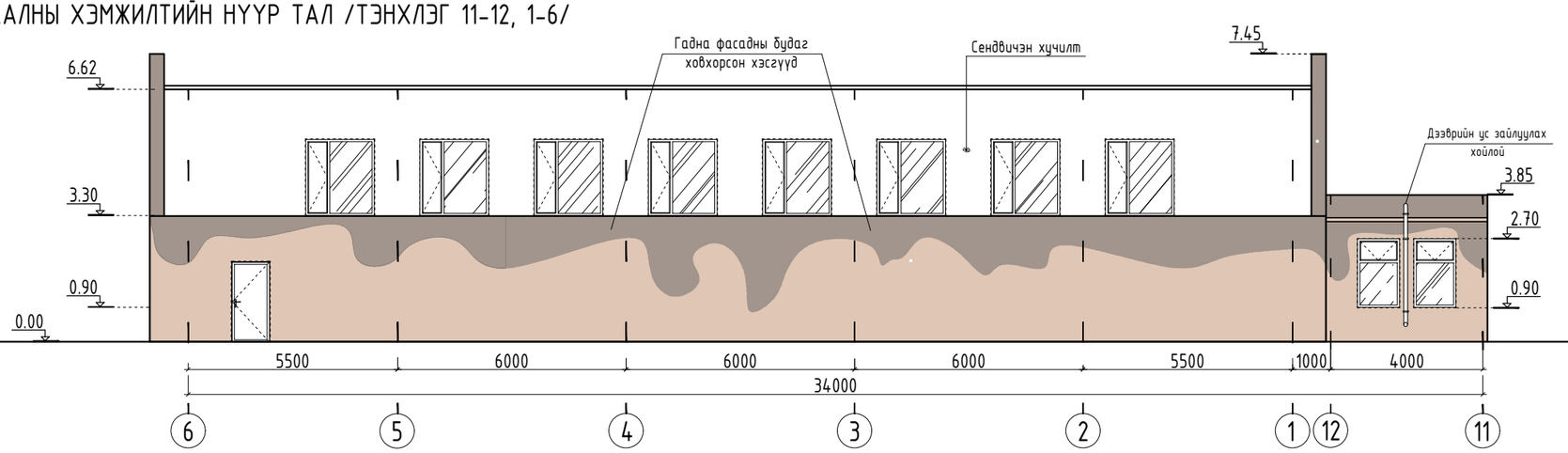

СПОРТ ЗААЛНЫ ХЭМЖИЛТИЙН НҮҮР ТАЛ /ТЭНХЛЭГ A-D, D-A/

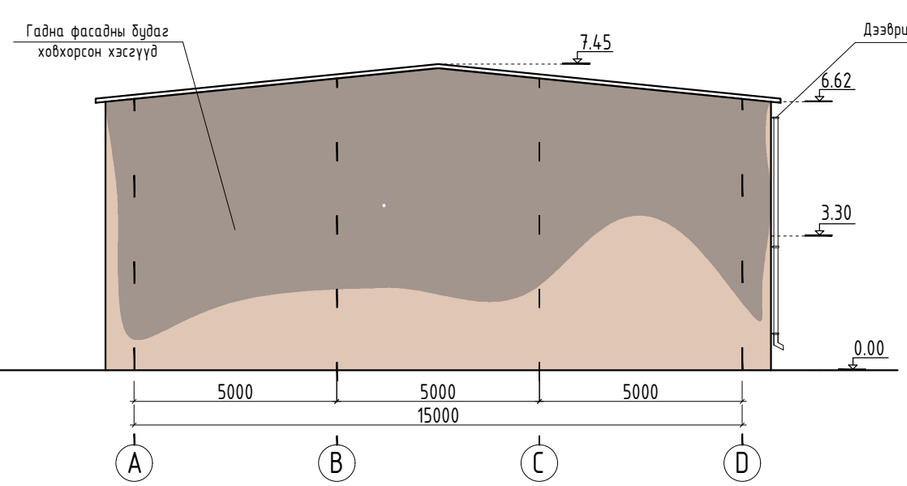

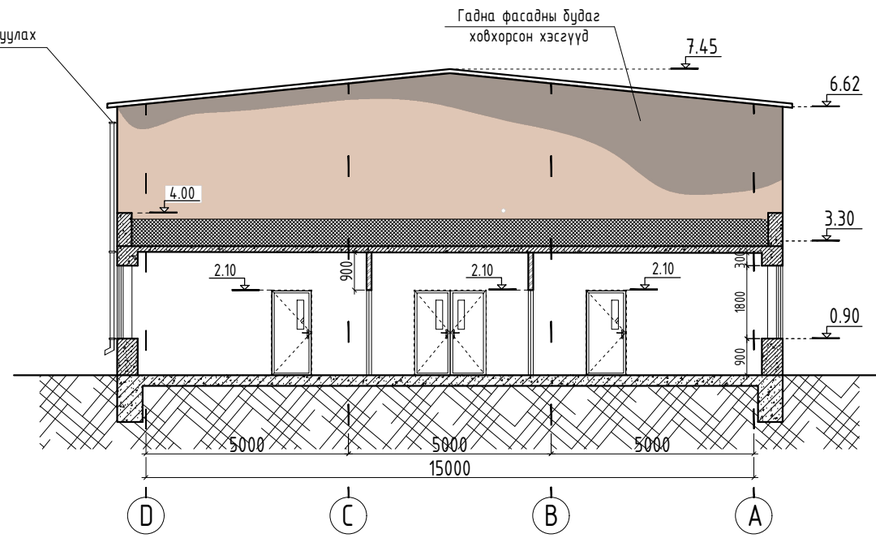

ТАЙЛБАР:

1. Энэхүү хуудсыг БА-1 хуудастай хамтатган үз.
2. Өөрчлөлтийн нүүр талыг БА-23-с үз.
3. Буулгалтын ажлын тоо хэмжээг БА-33-с үз.
4. Бүх хэмжээг өөрөөр заагаагүй бол мм-ээр ойлгоно.

ХЯНАЛТЫН ҮЗЛЭГ

Д/д	Тодорхойлолт	Огноо

TUGS GRAND CONSTRUCTION

Хаяг: Улаанбаатар хот, Сонгинохайрхан дүүрэг, 13-р хороо, Өнөр хороолол, 8-378 тоот

Архитектор		У.Мэгсэлмаа
Гүйцэтгэсэн		У.Мэгсэлмаа
Шалгасан		П.Ундармаа

Хэнтий аймаг, Цэнхэрмандал сум, 4-р баг
"ЕРӨНХИЙ БОЛОВСРОЛЫН СУРГУУЛИЙН ИХ ЗАСВАР"

СПОРТ ЗААЛНЫ ХЭМЖИЛТИЙН НҮҮР ТАЛУУД

Масштаб: М1:150	Зургийн дугаар: БА-13	Огноо: 2023
ЕГ Шифр: ТГ-21/08-1	ТГ Шифр:	Хуудас: 33

А3

1-Р ДАВХРЫН ӨӨРЧӨӨТИЙН БАЙГУУЛАЛТ

ТАЙЛБАР:

1. Энэхүү хуудсыг БА-1-2 хуудастай хамтатган үз.
2. Хэмжилтийн өөгүйцүлгээтэй БА-6-8-с үз.
3. Зураас загасн цонхны шилэлс самбаар солигдох одоо бүдэгэ цонхны хэмсүүс самаагаа мөнгөөр бүчиэр мүсгэсэн дагуу дэбхэр шилэлээтэй бүхэлдэр цонхны шилэлс сонь үсгэрнэ.
4. Цонхны загбэрын дээвэр үзгэрлийн яһцаа цонхны хүчин зүйлээгээр бүх цонхны одоо бүдэгэ дөвөрлэлсэн шилэлс үсгэм үзбэрлэх бө шилэхэр одоо бүдэгэ дөвөрлэлсэн үсгэрлийн яһцаа цонхны

2-Р ДАВХРЫН ӨӨРЧЛӨЛТИЙН БАЙГУУЛАЛТ

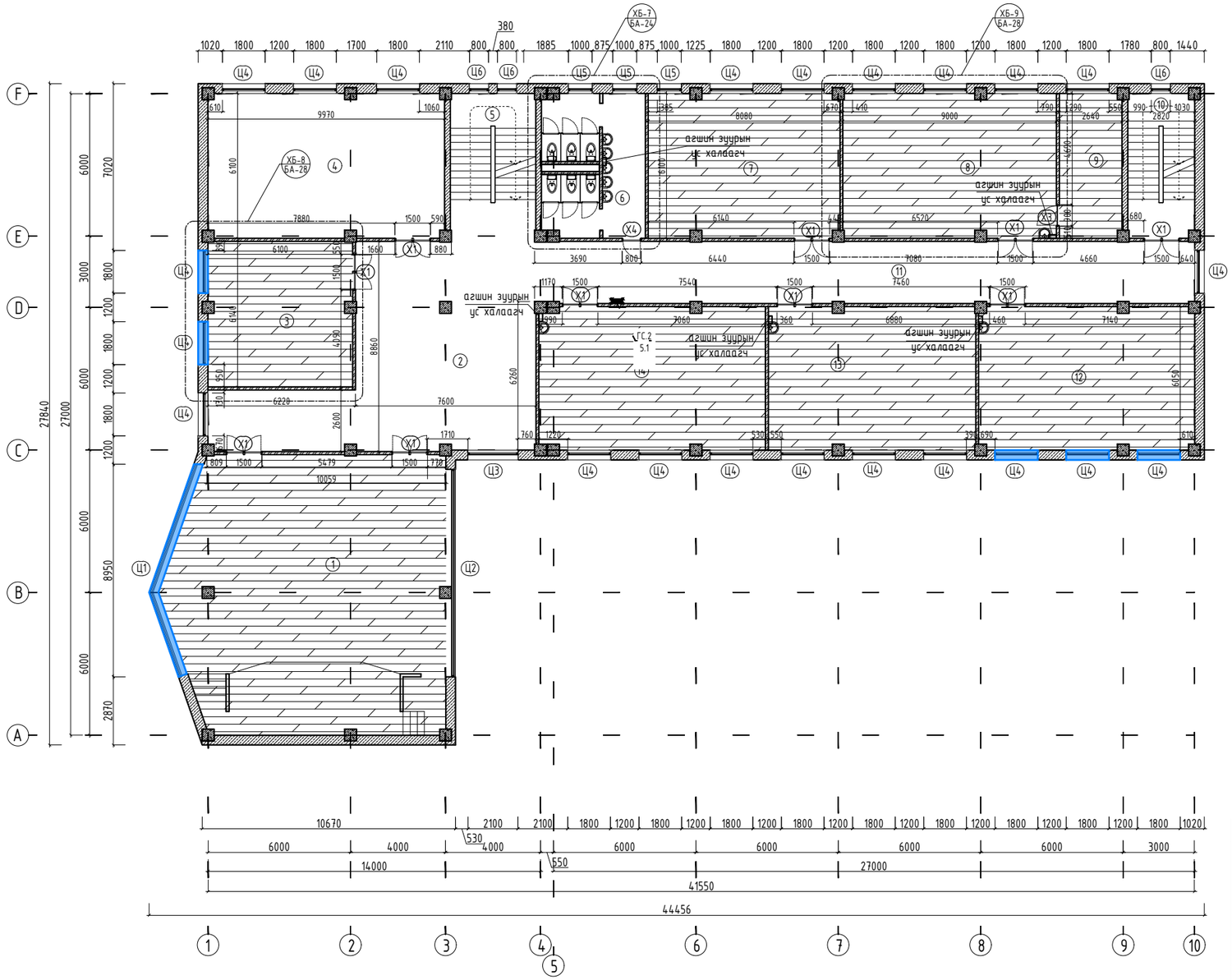

2-р давхрын өрөөний тодорхойлолт			
Өрөөний дугаар	Өрөөний нэр	Талбай /м²/	Шал
1	Үрлаг заал	132.59	Паркет
2	Рекреаци	82.51	Чулуу
3	Захирлын өрөө	37.13	Паркет
4	Гадаад хэлний кабинет	60.23	Хулдаас
5	Шатны хонгил	22.46	Чулуу
6	Ариун цэврийн өрөө	24.10	Керамик
7	Математикийн кабинет	48.79	Паркет
8	Түүх нийгэм судлалын кабинет	54.56	Паркет
9	Кабинетийн туслах өрөө	15.98	Паркет
10	Шатны хонгил	17.01	Чулуу
11	Хонгил	72.7100	Чулуу
12	Анги	54.4500	Паркет
13	Анги	52.5800	Паркет
14	Анги	57.02	Паркет
Нийт		732.1200	-

ТАЙЛБАР:

1. Энэхүү хуудсыг БА-1-2 хуудастай хамтатган үз.
2. Хэмжилтийн байгууламтыг БА--с үз.
3. Зураг зассан цонхны шилийг солихдоо одоо байгаа цонхны хэмсгийг салгаад тайлбар бичигт тусгасны дагуу стандартын шаардлага хангасан 3 давхар шилэгээтэй байхаар цонхны шилийг сольж үгсарна.
4. Цонхны засварын ажлыг үгсралтын явцад хийж гүйцэтгэхдээ бүх цонхны одоо байгаа амлагаа шаварлагыг хусаж цэвэрлэх ба ингэхдээ одоо байгаа цонхыг хаварч гэмтэхээс сэргийлэх хэрэгтэй. Үүний дараа үлдэх зай завсрыг сайн чанарын шахдаг хөвсөөр бүүрэгж амлагаа шаварлагаа хийн бүх цонхны

3-Р ДАВХРЫН ӨӨРЧЛӨЛТИЙН БАЙГУУЛАЛТ

ТАЙЛБАР:

1. Энэхүү хуудсыг БА-1-2 хуудастай хамтатган үз.
2. Хэмжилтийн байгууламтыг БА-6-8-с үз.
3. Цонхны түүврийг БА-16-с үз.
4. Зурагт заасан 11 дугаартай өрөөний цонхыг буулгаад шинээр вакум цонх хийж гүйцэтгэнэ.
5. Цонхны засварын ажлыг угсралтын явцад хийж гүйцэтгэхдээ бүх цонхны одоо байгаа амлагаа шавардлагыг хусаж цэвэрлэх ба цонх суулгалтын дараа үлдэх зай завсрыг сайн чанарын шахдаг хөөсөөр дүүргэж амлагаа шавардлага хийн бүх цонхны усны хаялгыг шинэчлэх ба ашиглалтын явцад дулаан алдахгүй байхаар хийж гүйцэтгэнэ. Хэсэглэлийг БА-20-с үз.
6. Зурагт заасан 6 болон 15 дугаартай өрөөнүүдийн хана, шал, тааз, заслын ажлыг хийж гүйцэтгэх ба 2-3 болон 28 дугаартай рекреаци болон хонгилд гипсэн тааз болон ханаын заслын ажлын тус тус хийж гүйцэтгэнэ.
7. Хэсэгчилсэн байгууламтуудыг БА-24-25-с үз.
8. Буулгах болон шинээр хийгдэх ажлын тоо хэмжээг БА-33-с үз.
9. Энэхүү хуудсыг ХАС, ХТ-ДГ маркын зургуудтай хамтатган үз.
10. Бүх хэмжээг өөрөөр заагаагүй бол мм-ээр ойлгоно.

-Шинээр солих ламинатан шал

-Шинээр солих вакум цонх

ДХХ-1	ХАНЫН БҮТЭЦ	ХЭРЭГЛЭЭ
	-Будаг -2үе замаск -Нөхөөс шавардлага -Одоо байгаа ханын бүтэц -Нөхөөс шавардлага -2үе замаск -Будаг	1,4,5,6,9-11,13-17 дугаартай өрөөнүүдэд

ДХХ-2	ХАНЫН БҮТЭЦ	ХЭРЭГЛЭЭ
	-2үе эмульс -2үе замаск -Нөхөөс шавардлага -Одоо байгаа ханын бүтэц -Нөхөөс шавардлага -2үе замаск -2үе эмульс	1,4,5,6,9-11,13-17 дугаартай өрөөнүүдэд

ЛАМИНАТАН ШАЛ	ШАЛНЫ БҮТЭЦ	ХЭРЭГЛЭЭ
15, 40, 20, 150, 227	-Ламинатан шал -Чийг ус тусгаарлагч 1үе -Одоо байгаа шалны бүтэц	4,5,6,9-11,14-17 дугаартай өрөөнүүдэд

ЦОНХНЫ ТЭМДЭГЛЭГЭЭ	Ц-1
Нүхний хэмжээ	1800 x 1820 /h/
Цонхны хэмжээ	1780 x 1800 /h/
Онгойлт	-
Материал	Цагаан энгийн PVC рамтай
Галын шаардлага	0.6 цаг
Шил	3 давхар шилтэй
Нийт тоо ширхэг	1ш

3-р давхрын өрөөний тодорхойлолт

Өрөөний дугаар	Өрөөний нэр	Талбай /м²/	Шал
1	Рекреаци	66.56	Чулуу
2	Уншлагын танхим	26.44	Хулдаас
3	Номын фонд	9.55	Паркет
4	Багш нарын өрөө	21.00	Паркет
5	Газар зүйн кабинетийн өрөө	60.23	Паркет
6	Кабинетийн туслах өрөө	15.80	Паркет
7	Шатны хонгил	22.46	Чулуу
8	Ариун цэврийн өрөө	24.30	Хулдаас
9	Лаборатори	48.30	Паркет
10	Лаборатори	54.56	Паркет
11	Лабораторийн бэлтгэл өрөө	15.9800	Паркет
12	Шатны хонгил	17.0100	Чулуу
13	Хонгил	72.7100	Чулуу
14	Монгол хэлний кабинет	54.45	Паркет
15	Кабинетийн туслах өрөө	14.98	Паркет
16	Уран зохиолын кабинет	54.14	Паркет
17	Кабинетийн туслах өрөө	18.09	Паркет
Нийт		596.5600	-

ЗӨВШӨӨРӨЛЦСӨН	
ЦБУ	Б.Болор
ХТ,ДГ	М.Баасанжаргал

ХЯНАЛТЫН ҮЗЛЭГ

Д/д	Тодорхойлолт	Огноо

TUGS GRAND CONSTRUCTION

Хаяг: Улаанбаатар хот, Сонгинохайрхан дүүрэг, 13-р хороо, Өнөр хороолол, 8-378 тоот

Архитектор	Ү.Мэгсэлмаа
Гүйцэтгэсэн	Ү.Мэгсэлмаа
Шалгасан	П.Үндармаа

Хэнтий аймаг, Цэнхэрмандал сум, 4-р баг "ЕРӨНХИЙ БОЛОВСРОЛЫН СУРГУУЛИЙН ИХ ЗАСВАР"

3-Р ДАВХРЫН ӨӨРЧЛӨЛТИЙН БАЙГУУЛАЛТ

Масштаб: M1:150	Зургийн дугаар: БА-16	Огноо: 2023
ЕГ Шифр: ТГ-21/08-1	ТГ Шифр:	Хуудас: 33

A3

СПОРТ ЗААЛНЫ ӨӨРЧЛӨЛТИЙН БАЙГУУЛАЛТ

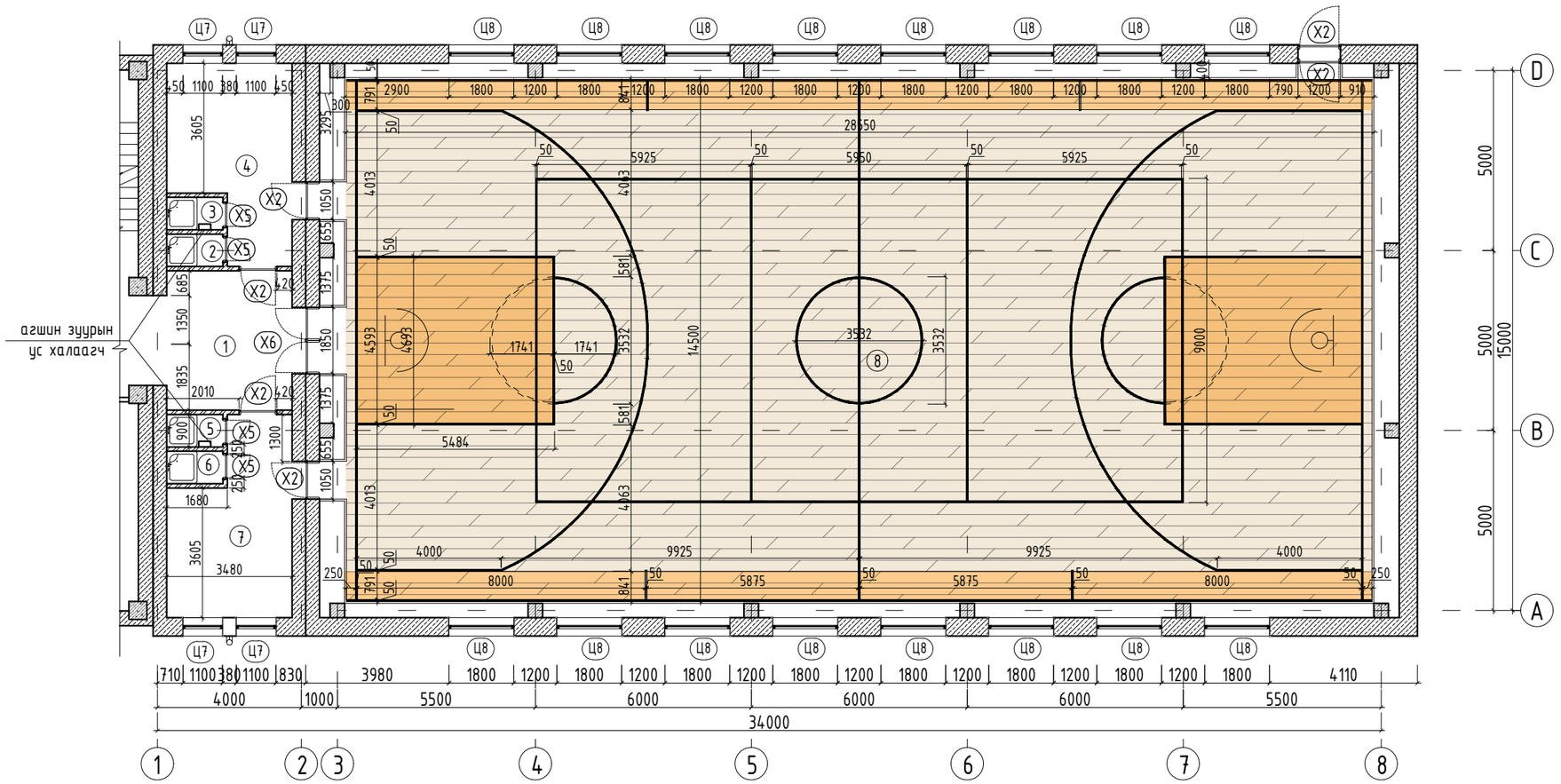

ТАЙЛБАР:

1. Энэхүү хуудсыг БА-1 хуудастай хамтатган үз.
2. Хэмжилтийн байгууламтыг БА-9-с үз.
3. Спорт заалны шалны ажлыг хийж гүйцэтгэхдээ зураг заасан өнгө, хэмжээний дагуу сагсан бөмбөг болон гар бөмбөгийн талбайг будах ба талбайг тэмдэглэж буй зураасуудыг доорх өнгөний кодоор 50мм-ийн өргөнтэй хийж гүйцэтгэх ба өөрчлөлт оруулахаар бол зохиогчтой зөвшилцөнө.
4. Энэхүү зургийг ХАС маркийн зурагтай хамтатган үз.
5. Бүх хэмжээг өөрөөр заагаагүй бол мм-ээр ойлгоно.

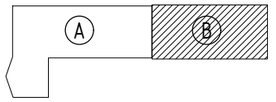

-C-0.0075, M-0.0068, Y-0.0067, K-0.0090

-C-0.0009, M-0.0014, Y-0.0031, K-0.0006

-C-0.0000, M-0.0047, Y-0.0098, K-0.0000

МОДОН ШАЛ	ШАЛНЫ БҮТЭЦ	ХЭРЭГЛЭЭ
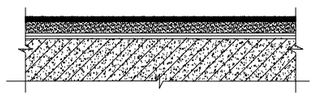	-Лак -Будаг -Одоо байгаа шалны бүтэц	6 дугаартай өрөөнүүдэд

Спорт заалны өрөөний тодорхойлолт

Өрөөний дугаар	Өрөөний нэр	Талбай /м²/	Шал
1	Коридор	13.46	Хулдаас
2	Ариун цэврийн өрөө	1.40	Плита
3	Душь /эр/	1.40	Плита
4	Хувцас солих өрөө	16.21	Хулдаас
5	Ариун цэврийн өрөө	1.40	Плита
6	Душь /эм/	1.40	Плита
7	Хувцас солих өрөө /эм/	16.21	Хулдаас
8	Спорт заал	459.47	Мод
Нийт		510.9500	-

ЗӨВШӨӨРӨЛЦСӨН

ЦБУ		Б.Болор
ХТ,ДГ		М.Баасанжаргал

ХЯНАЛТЫН ҮЗЛЭГ

Д/д	Тодорхойлолт	Огноо

TUGS GRAND CONSTRUCTION

Хаяг: Улаанбаатар хот, Сонгинохайрхан дүүрэг, 13-р хороо, Өнөр хороолол, 8-378 тоот

Архитектор		Ү.Мэгсэлмаа
Гүйцэтгэсэн		Ү.Мэгсэлмаа
Шалгасан		П.Ундармаа

Хэнтий аймаг, Цэнхэрмандал сум, 4-р баг
"ЕРӨНХИЙ БОЛОВСРОЛЫН СУРГУУЛИЙН ИХ ЗАСВАР"

СПОРТ ЗААЛНЫ ӨӨРЧЛӨЛТИЙН БАЙГУУЛАЛТ

Масштаб:	Зургийн дугаар:	Огноо:
М1:150	БА-17	2023
ЕГ Шифр: ТГ-21/08-1	ТГ Шифр:	Хуудас: 33

ДЭЭВРИЙН ӨӨРЧЛӨЛТИЙН БАЙГУУЛАЛТ

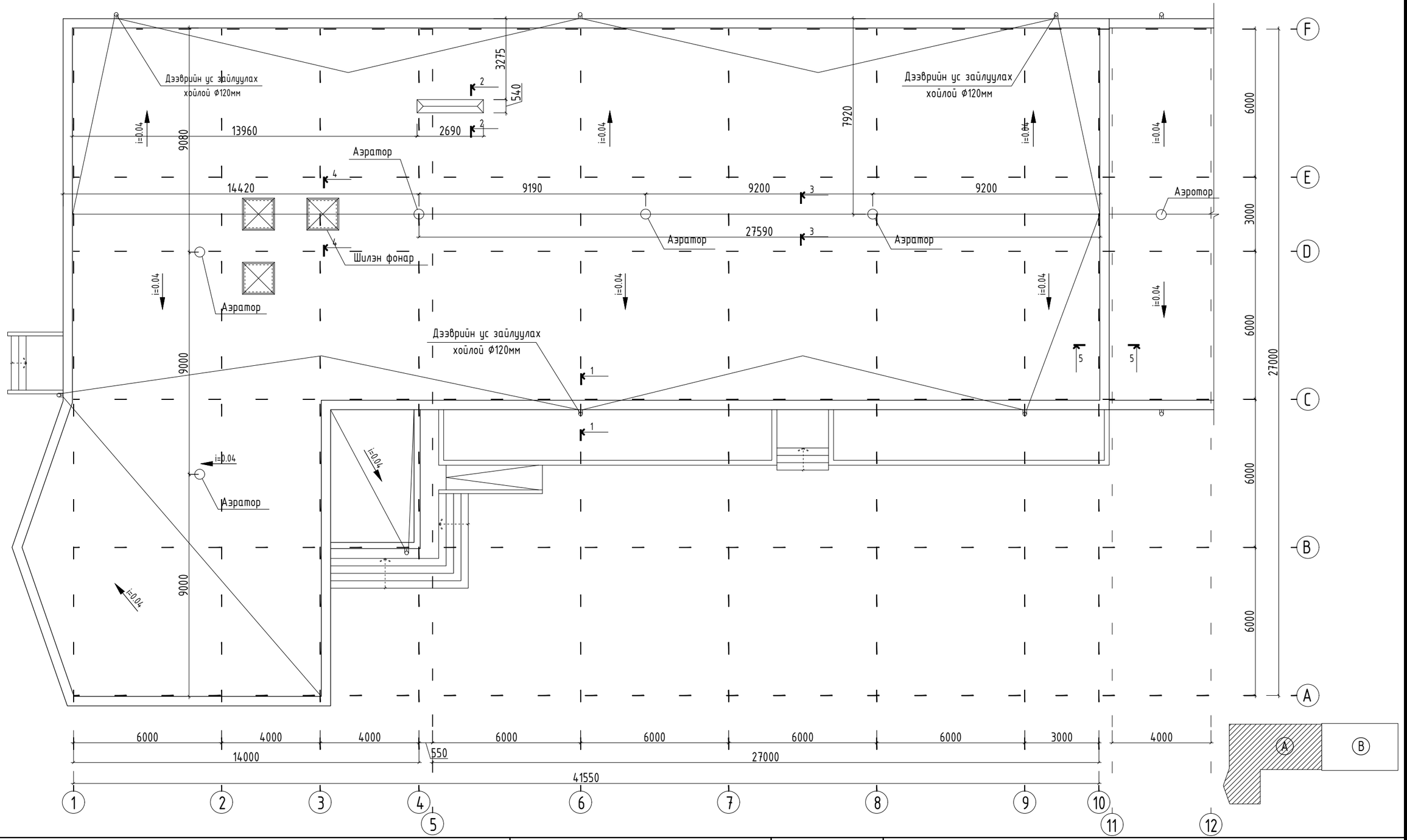

ТАЙЛБАР:

1. Энэхүү хуудсыг тайлбар бичигтэй хамтатган үз.
2. Дээврийн хэмжилтийн байгуулалтыг БА-10-с үз.
3. Хэсэглэлийн БА-19-20-с үз.
4. Шинээр хийгдэх ажлын тоо хэмжээг БА-33-с үз.
5. Бүх хэмжээг өөрөөр заагаагүй бол мм-ээр ойлгоно.

ХЯНАЛТЫН ҮЗЛЭГ		
Д/д	Тодорхойлолт	Огноо

TUGS GRAND CONSTRUCTION

Хаяг: Улаанбаатар хот, Сонгинохайрхан дүүрэг, 13-р хороо, Өнөр хороолол, 8-378 тоот

Хэнтий аймаг, Цэнхэрмандал сум, 4-р баг
"ЕРӨНХИЙ БОЛОВСРОЛЫН СУРГУУЛИЙН ИХ ЗАСВАР"

ДЭЭВРИЙН ӨӨРЧЛӨЛТИЙН БАЙГУУЛАЛТ			Үе шат: А.3		
Архитектор		Ү.Мэгсэлмаа	ЕГ Шифр: ТГ-21/08-1	Масштаб: М1:150	Огноо: 2023
Гүйцэтгэсэн		Ү.Мэгсэлмаа	ТГ Шифр:	Зургийн дугаар: БА-18	Хуудас: 33
Шалгасан		П.Ундармаа			

ХЭСЭГЛЭЛ 1-1

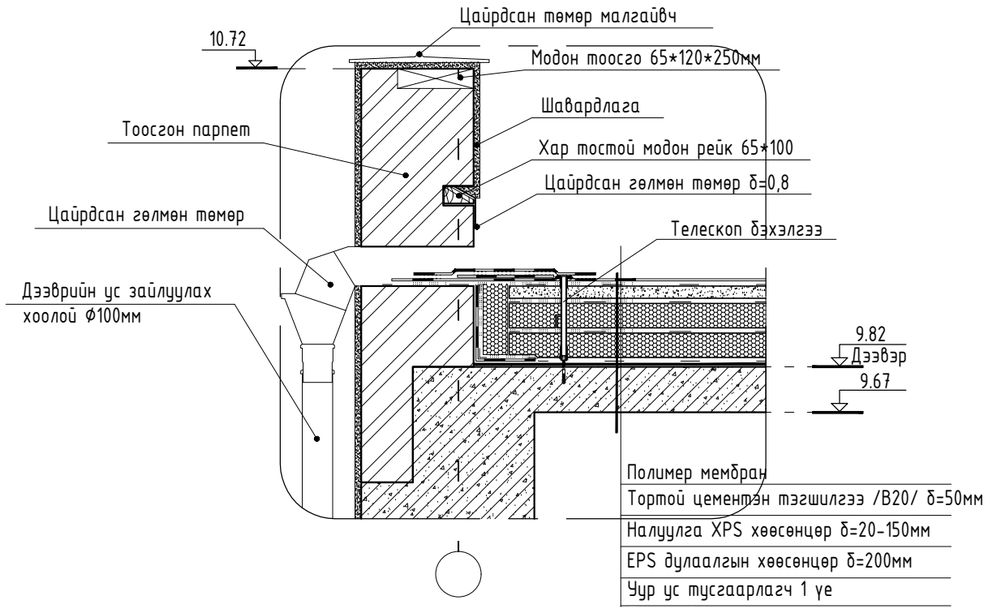

ХЭСЭГЛЭЛ 2-2

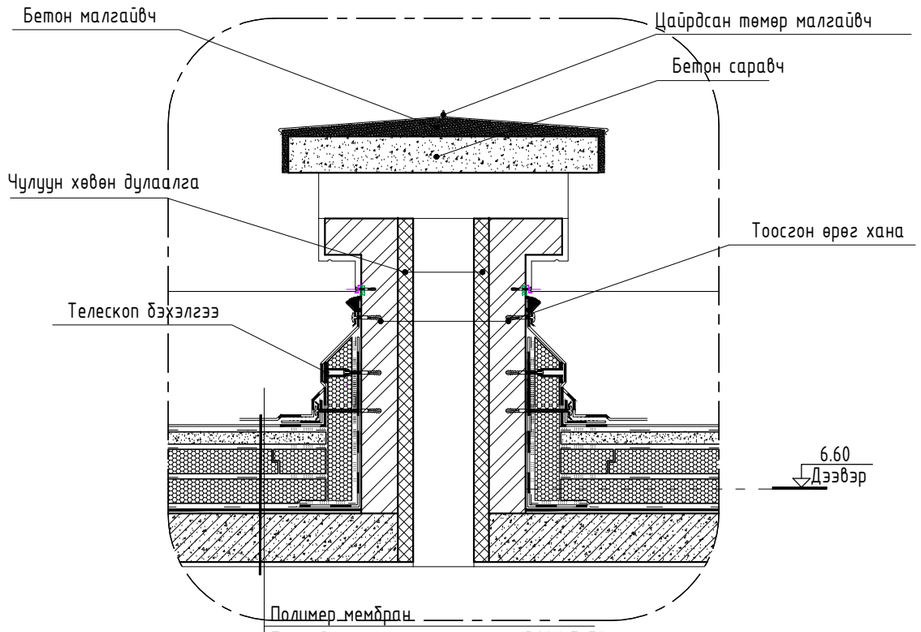

ТАЙЛБАР:

1. Энэхүү зургийг бусад хуудастай хамтатган үз.
2. Бүх хэмжээг өөрөөр заагаагүй бол мм-ээр ойлгоно.

УС ЗАЙЛУУЛАХ ХУВАНЦАР ХООЛОЙН ХЭСЭГЛЭЛ

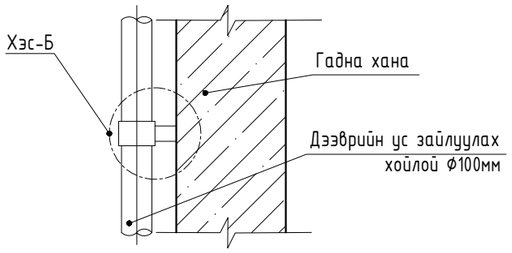

ХЭСЭГЛЭЛ 3-3

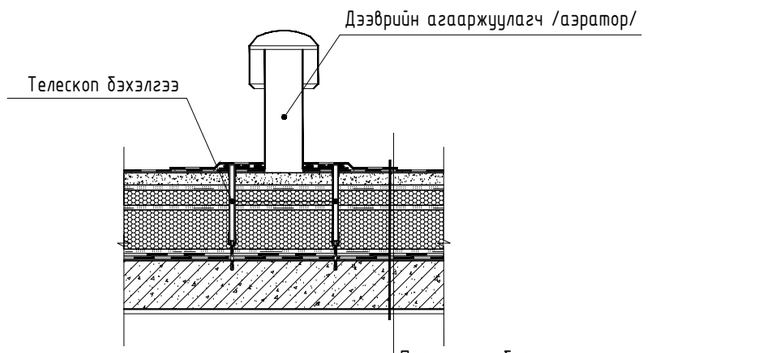

ХЭСЭГЛЭЛ Б

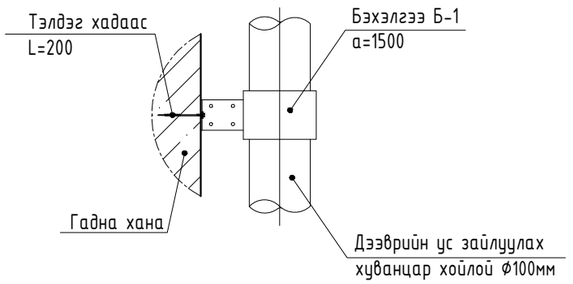

ОГТЛОЛ Б-Б

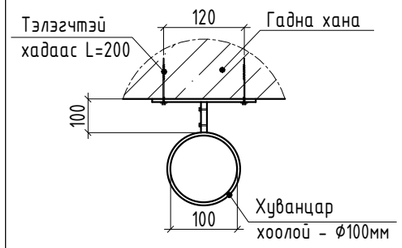

ХЯНАЛТЫН ҮЗЛЭГ		
Д/д	Тодорхойолт	Огноо

TUGS GRAND CONSTRUCTION

Хаяг: Улаанбаатар хот, Сонгинохайрхан дүүрэг, 13-р хороо, Өнөр хороолол, 8-378 тоот

Архитектор		Ү.Мэгсэлмаа
Гүйцэтгэсэн		Ү.Мэгсэлмаа
Шалгасан		П.Ундармаа

Хэнтий аймаг, Цэнхэрмандал сум, 4-р баг
"ЕРӨНХИЙ БОЛОВСРОЛЫН СУРГУУЛИЙН ИХ ЗАСВАР"

ДЭЭВРИЙН ХЭСЭГЛЭЛ

Масштаб:	Зургийн дугаар:	Огноо:
М1:20	БА-19	2023
ЕГ Шифр: ТГ-21/08-1	ТГ Шифр:	Хуудас: 33

ХЭСЭГЛЭЛ-4-4

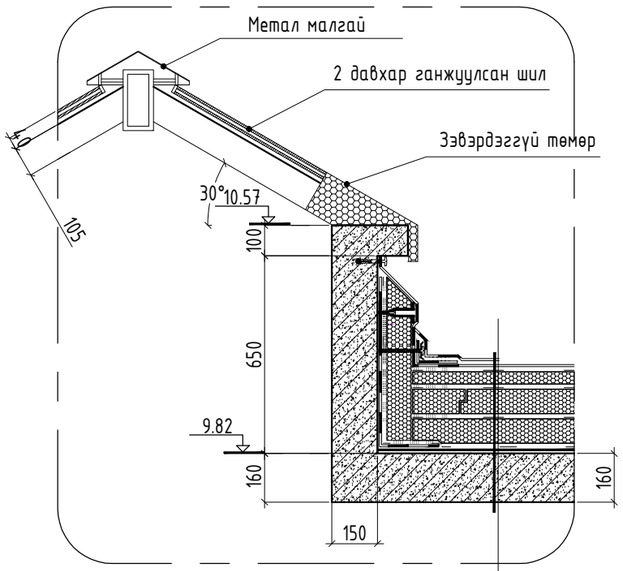

Полимер мембран
Тортой цементэн тэгшилгээ /B20/ δ=50мм
Налуулга XPS хөвсөнцөр δ=20-150мм
EPS дулаалгын хөвсөнцөр δ=200мм
Уур ус тусгаарлагч 1 үе
Битум 2 үе
Цутгамал төмөр бетон хучилт d=160мм
Дотор өнгөлгөө

ХЭСЭГЛЭЛ-5-5

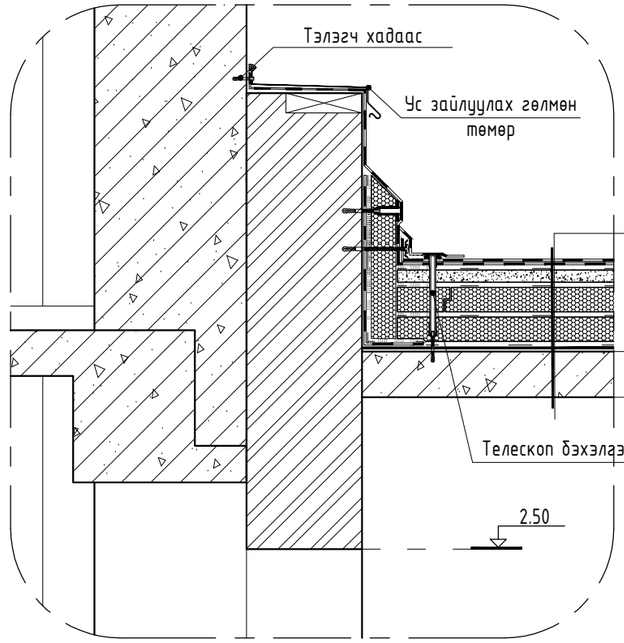

Полимер мембран
Тортой цементэн тэгшилгээ /B20/ δ=50мм
Налуулга XPS хөвсөнцөр δ=20-150мм
EPS дулаалгын хөвсөнцөр δ=200мм
Уур ус тусгаарлагч 1 үе
Битум 2 үе
Цутгамал төмөр бетон хучилт d=160мм
Дотор өнгөлгөө

ГАДНА ХАНАНД СУУХ ЦОНХНЫ ХЭСЭГЛЭЛ-1

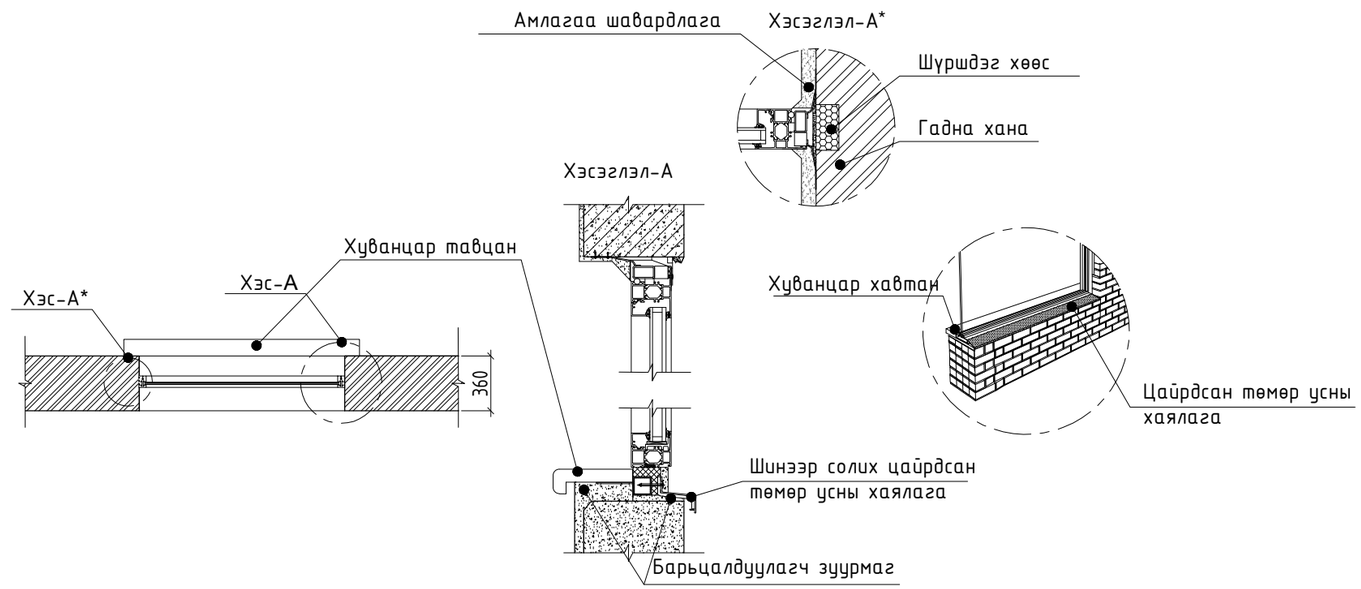

ТАЙЛБАР:

1. Энэхүү зургийг бусад хуудастай хамтатган үз.
2. Бүх хэмжээг өөрөөр заагаагүй бол мм-ээр ойлгоно.

ХЯНАЛТЫН ҮЗЭЛГ		
Д/д	Тодорхойлолт	Огноо

TUGS GRAND CONSTRUCTION

Хаяг: Улаанбаатар хот, Сонгинохайрхан дүүрэг, 13-р хороо, Өнөр хороолол, 8-378 тоот

Хэнтий аймаг, Цэнхэрмандал сум, 4-р баг
"ЕРӨНХИЙ БОЛОВСРОЛЫН СУРГУУЛИЙН ИХ ЗАСВАР"

ГАДНА, ДОТОР ХАНЫН ХЭСЭГЛЭЛ

Үе шат: А.З

			ЕГ Шифр:	Масштаб:	Огноо:
Архитектор		Ү.Мэгсэлмаа	ТГ-21/08-1	М1:20	2023
Гүйцэтгэсэн		Ү.Мэгсэлмаа	ТГ Шифр:	Зургийн дугаар:	Хуудас:
Шалгасан		П.Ундармаа		БА-20	33

ӨӨРЧЛӨЛТИЙН НҮҮР ТАЛ /ТЭНХЛЭГ 1-10/

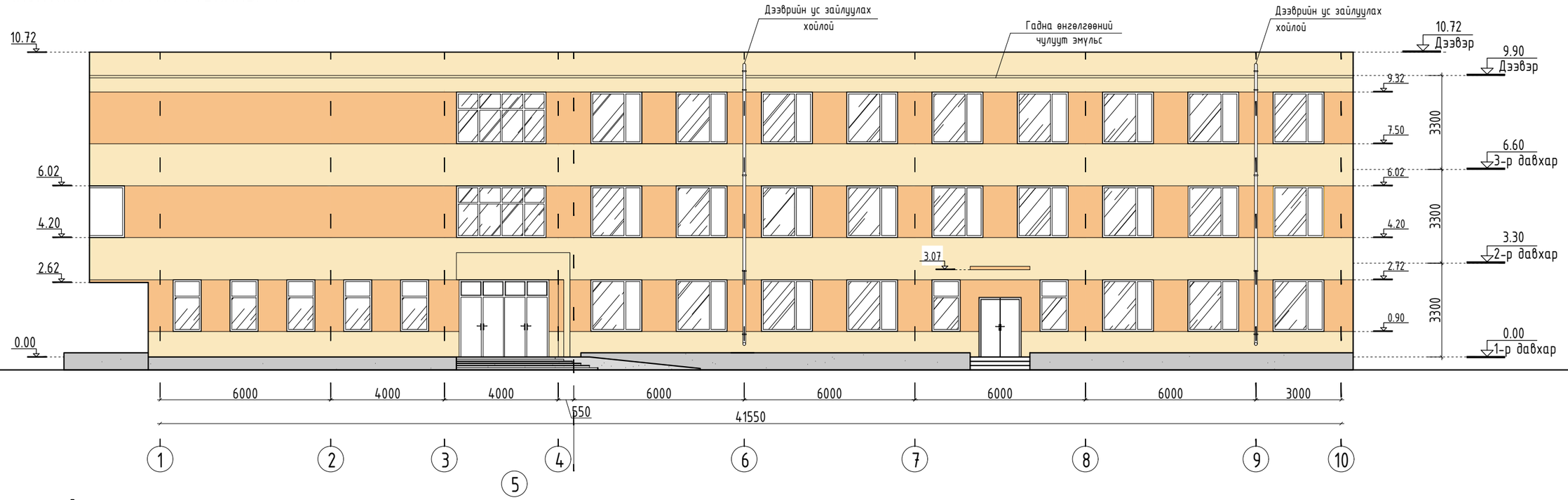

ӨӨРЧЛӨЛТИЙН НҮҮР ТАЛ /ТЭНХЛЭГ F-A/

-C-0.0002, M-0.0007, Y-0.0028, K-0.0000

-C-0.0015, M-0.0035, Y-0.0100, K-0.0001

ГХХ-1	ХАНЫН БҮТЭЦ
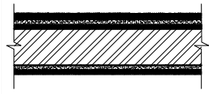	-Гадна өнгөлгөөний чулуут эмульс -Грунт -Нөхөөс шавардлага -Одоо байгаа гадна ханын бүтэц -Нөхөөс шавардлага -2уе замаск -Будаг

ТАЙЛБАР:

1. Энэхүү хуудсыг тайлбар бичигтэй хамтатган үз.
2. Хэмжилтийн нүүр талын БА-11-12-с үз.
3. Шинээр хийгдэх болон буулгалтын ажлын тоо хэмжээг БА-33-с үз.
4. Гадна заслын ажлыг хийж гүйцэтгэхдээ зураг заасан өнгөний кодны дагуу хийж гүйцэтгэх ба өөрчлөлт оруулхаар бол автороос зөвшөөрөл авна.
5. Бүх хэмжээг өөрөөр заагаагүй бол мм-ээр ойлгоно.

ХЯНАЛТЫН ҮЗЛЭГ

Д/д	Тодорхойлолт	Огноо

TUGS GRAND CONSTRUCTION

Хаяг: Улаанбаатар хот, Сонгинохайрхан дүүрэг, 13-р хороо, Өнөр хороолол, 8-378 тоот

Хэнтий аймаг, Цэнхэрмандал сум, 4-р баг
"ЕРӨНХИЙ БОЛОВСРОЛЫН СУРГУУЛИЙН ИХ ЗАСВАР"

ӨӨРЧЛӨЛТИЙН НҮҮР ТАЛ /ТЭНХЛЭГ 1-10, 10-1/

Уе шат: А.3

Архитектор		Ү.Мэгсэлмаа	ЕГ Шифр: ТГ-21/08-1	Масштаб: М1:150	Огноо: 2023
Гүйцэтгэсэн		Ү.Мэгсэлмаа	ТГ Шифр:	Зургийн дугаар: БА-21	Хуудас: 33
Шалгасан		П.Ундармаа			

ӨӨРЧЛӨЛТИЙН НҮҮР ТАЛ /ТЭНХЛЭГ 10-1/

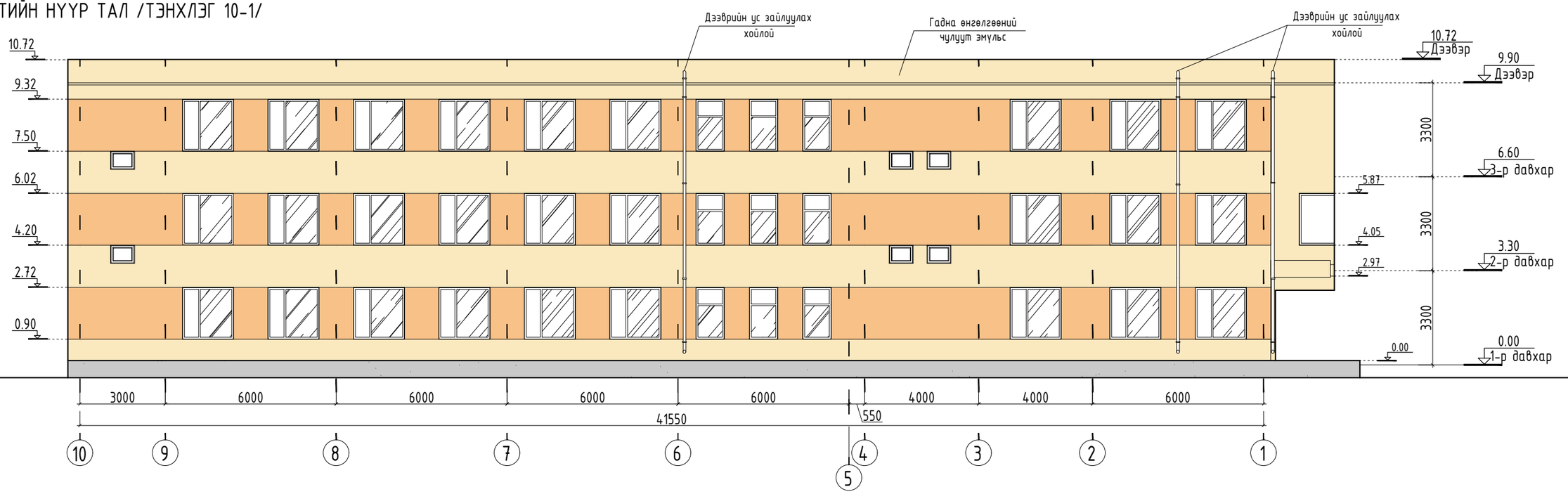

ӨӨРЧЛӨЛТИЙН НҮҮР ТАЛ /ТЭНХЛЭГ A-F/

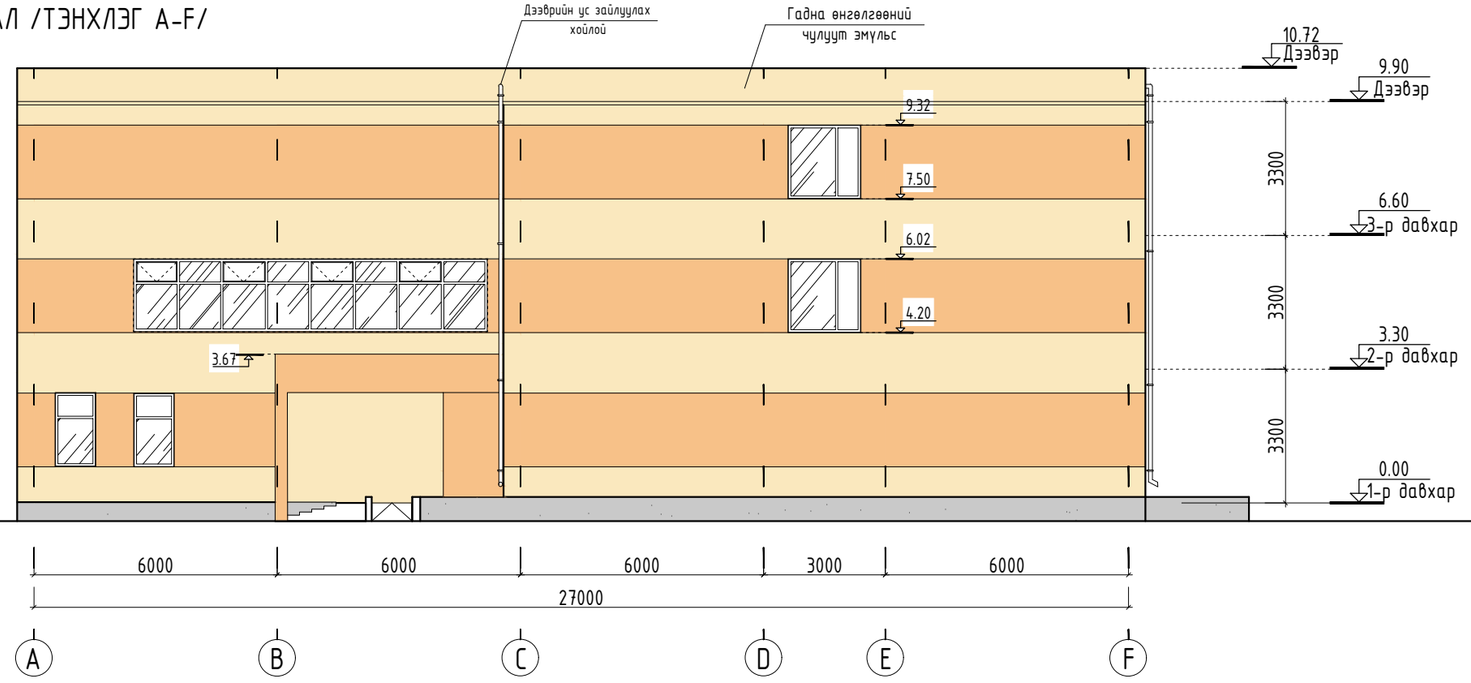

-C-0.0002, M-0.0007, Y-0.0028, K-0.0000

-C-0.0015, M-0.0035, Y-0.0100, K-0.0001

ГХХ-1	ХАНЫН БҮТЭЦ
	-Гадна өнгөлгөөний чулуут эмульс -Грунт -Нөхөөс шавардлага -Одоо байгаа гадна ханын бүтэц -Нөхөөс шавардлага -2уе замаск -Будаг

ТАЙЛБАР:

1. Энэхүү хуудсыг тайлбар бичигтэй хамтатган үз.
2. Хэмжилтийн нүүр талын БА-11-12-с үз.
3. Шинээр хийгдэх болон буулгалтын ажлын тоо хэмжээг БА-33-с үз.
4. Гадна заслын ажлыг хийж гүйцэтгэхдээ зураг заасан өнгөний кодны дагуу хийж гүйцэтгэх ба өөрчлөлт оруулхаар бол автороос зөвшөөрөл авна.
5. Бүх хэмжээг өөрөөр заагаагүй бол мм-ээр ойлгоно.

ХЯНАЛТЫН ҮЗЛЭГ		
Д/д	Тодорхойлолт	Огноо

TUGS GRAND CONSTRUCTION

Хаяг: Улаанбаатар хот, Сонгинохайрхан дүүрэг, 13-р хороо, Өнөр хороолол, 8-378 тоот

Хэнтий аймаг, Цэнхэрмандал сум, 4-р баг
"ЕРӨНХИЙ БОЛОВСРОЛЫН СУРГУУЛИЙН ИХ ЗАСВАР"

ӨӨРЧЛӨЛТИЙН НҮҮР ТАЛ /ТЭНХЛЭГ 1-10, 10-1/

Уе шат: А.3

Архитектор		Ү.Мэгсэлмаа	ЕГ Шифр: ТГ-21/08-1	Масштаб: М1:150	Огноо: 2023
Гүйцэтгэсэн		Ү.Мэгсэлмаа	ТГ Шифр:	Зургийн дугаар: БА-22	Хуудас: 33
Шалгасан		П.Ундармаа			

1 2 3 4 5 6 7 8 А3

СПОРТ ЗААЛНЫ ХЭМЖИЛТИЙН НҮҮР ТАЛ /ТЭНХЛЭГ 11-12, 1-6/

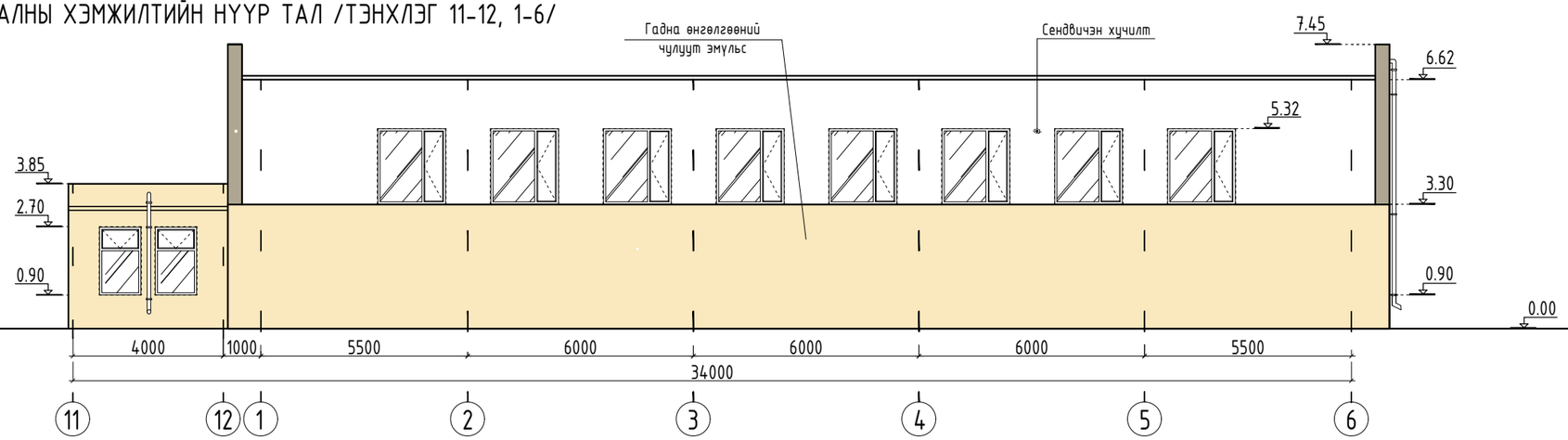

СПОРТ ЗААЛНЫ ХЭМЖИЛТИЙН НҮҮР ТАЛ /ТЭНХЛЭГ 11-12, 1-6/

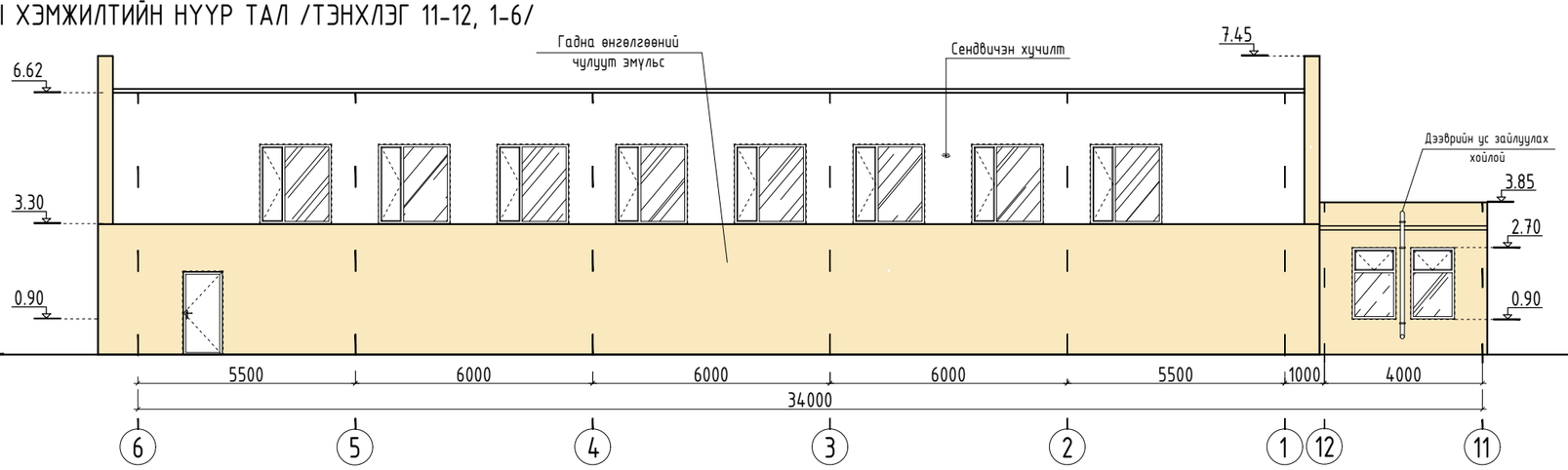

СПОРТ ЗААЛНЫ ХЭМЖИЛТИЙН НҮҮР ТАЛ /ТЭНХЛЭГ A-D, D-A/

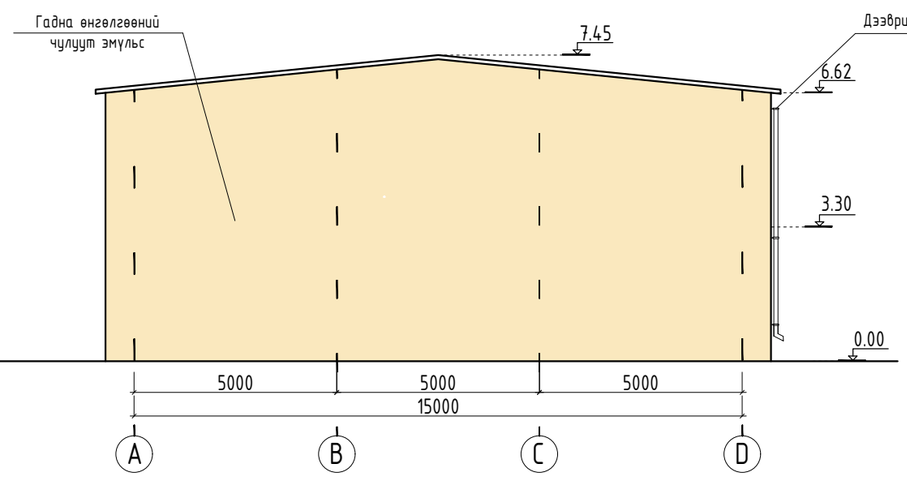

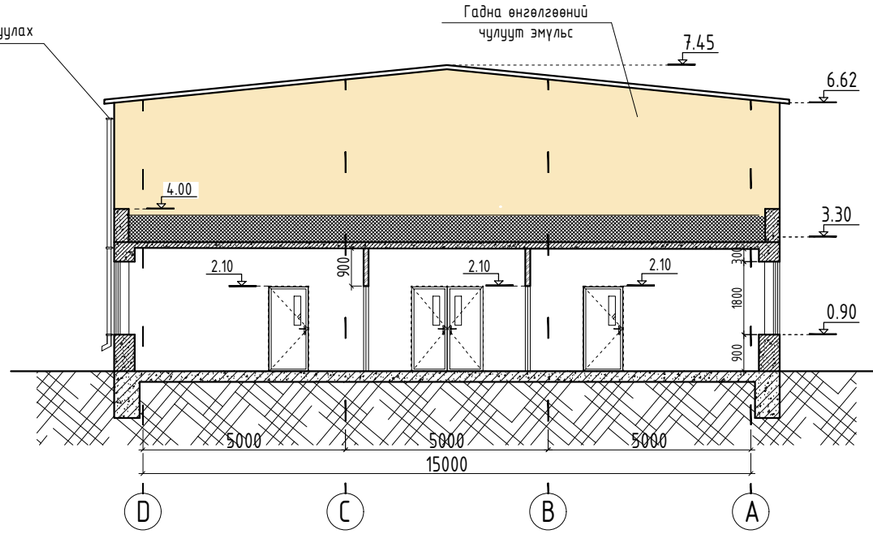

ТАЙЛБАР:

1. Энэхүү хуудсыг тайлбар бичигтэй хамтатган үз.
2. Хэмжилтийн нүүр талын БА-11-12-с үз.
3. Шинээр хийгдэх болон буулгалтын ажлын тоо хэмжээг БА-33-с үз.
4. Гадна заслын ажлыг хийж гүйцэтгэхдээ зураг заасан өнгөний кодны дагуу хийж гүйцэтгэх ба өөрчлөлт оруулхаар бол автороос зөвшөөрөл авна.
5. Бүх хэмжээг өөрөөр заагаагүй бол мм-ээр ойлгоно.

-C-0.0002, M-0.0007, Y-0.0028, K-0.0000

ХЯНАЛТЫН ҮЗЛЭГ

Д/д	Тодорхойолт	Огноо

TUGS GRAND CONSTRUCTION

Хаяг: Улаанбаатар хот, Сонгинохайрхан дүүрэг, 13-р хороо, Өнөр хороолол, 8-378 тоот

Архитектор		Y.Мэгсэлмаа
Гүйцэтгэсэн		Y.Мэгсэлмаа
Шалгасан		П.Ундармаа

Хэнтий аймаг, Цэнхэрмандал сум, 4-р баг
"ЕРӨНХИЙ БОЛОВСРОЛЫН СУРГУУЛИЙН ИХ ЗАСВАР"

СПОРТ ЗААЛНЫ ӨӨРЧЛӨЛТИЙН НҮҮР ТАЛУУД

Масштаб:	Зургийн дугаар:	Огноо:
М1:150	БА-23	2023
ЕГ Шифр: ТГ-21/08-1	ТГ Шифр:	Хуудас: 33

А3

ХЭСЭГЧИЛСЭН БАЙГУУЛАЛТ-1

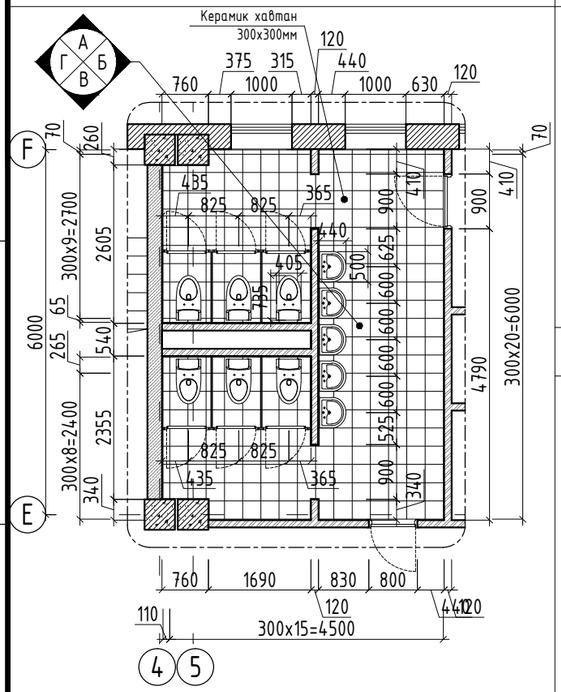

Ханын дэлгээс-А

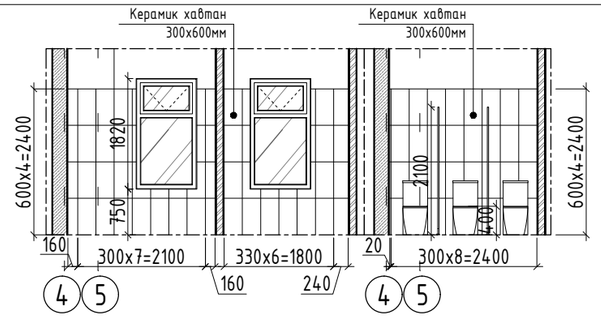

Ханын дэлгээс-Б

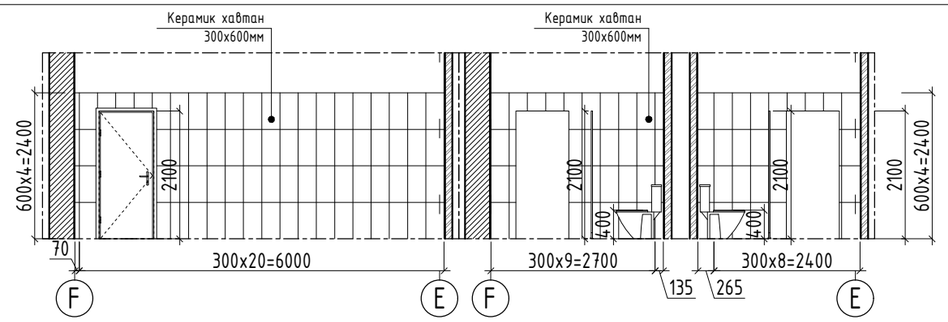

Ханын дэлгээс-В

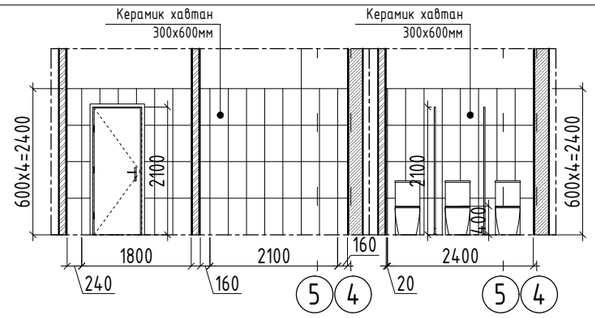

Ханын дэлгээс-Г

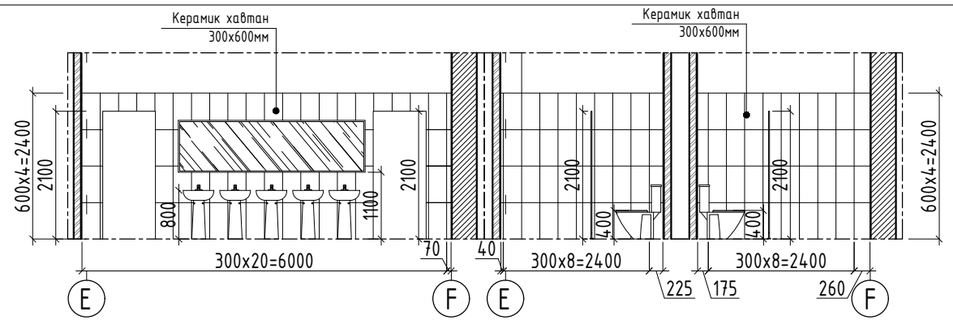

ХЭСЭГЧИЛСЭН БАЙГУУЛАЛТ-7

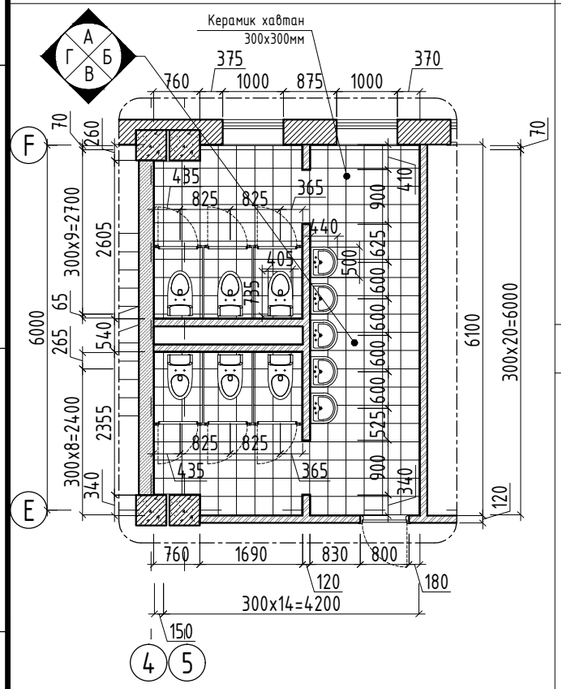

Ханын дэлгээс-А

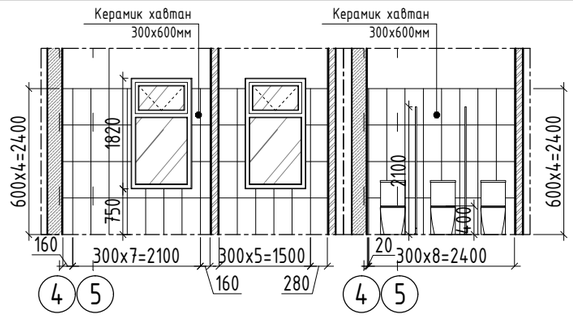

Ханын дэлгээс-Б

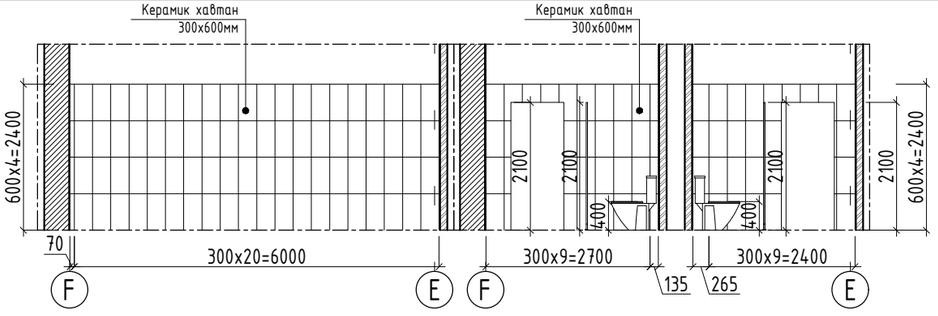

Ханын дэлгээс-В

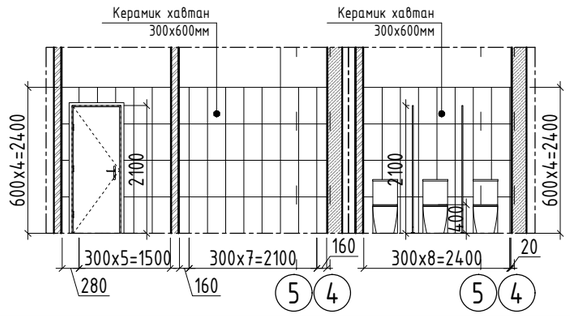

Ханын дэлгээс-Г

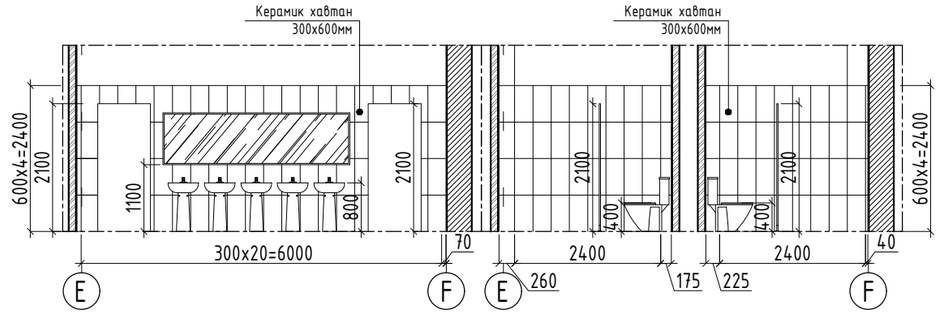

ТАЙЛБАР:

1. Энэхүү зургийг бусад хуудсуудтай хамтатган үз.
2. Энэхүү зургийг ХАС, ХТ-ДГ маркийн зурагтай хамтатган үз.
3. Бүх хэмжээг өөрөөр заагаагүй мм-ээр ойлгоно.

ХЯНАЛТЫН ҮЗЛЭГ

Д/д	Тодорхойлолт	Огноо

TUGS GRAND CONSTRUCTION

Хаяг: Улаанбаатар хот, Сонгинохайрхан дүүрэг, 13-р хороо, Өнөр хороолол, 8-378 тоот

Хэнтий аймаг, Цэнхэрмандал сум, 4-р баг
"ЕРӨНХИЙ БОЛОВСРОЛЫН СУРГУУЛИЙН ИХ ЗАСВАР"

ХЭСЭГЧИЛСЭН БАЙГУУЛАЛТ ХБ-1,7

Уе шат: А.3

Архитектор		Ү.Мэгсэлмаа	ЕГ Шифр: ТГ-21/08-1	Масштаб: М1:100	Огноо: 2023
Гүйцэтгэсэн		Ү.Мэгсэлмаа	ТГ Шифр:	Зургийн дугаар: БА-24	Хуудас: 33
Шалгасан		П.Ундармаа			

ХЭСЭГЧИЛСЭН БАЙГУУЛАЛТ-2	Ханын дэлгээс-А	Ханын дэлгээс-Б	Ханын дэлгээс-В	Ханын дэлгээс-Г
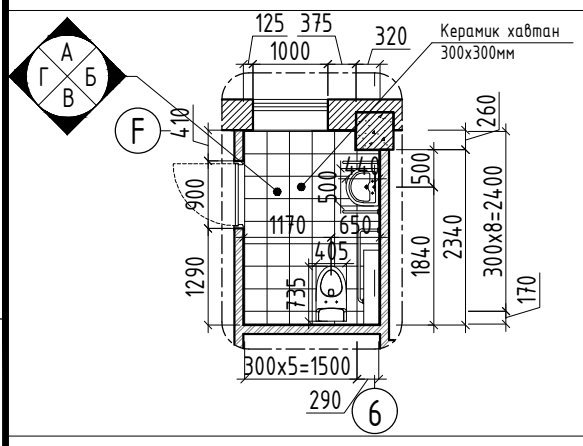	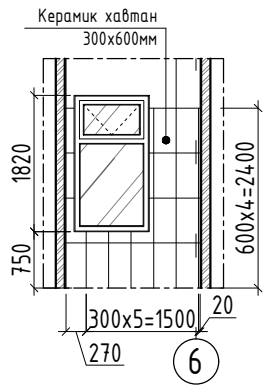	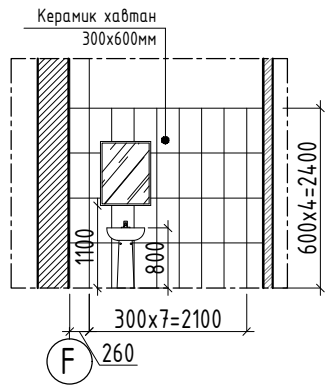	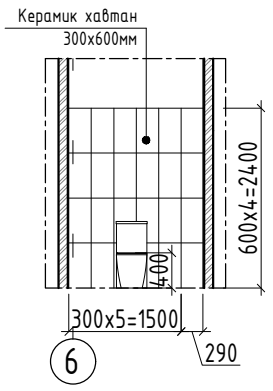	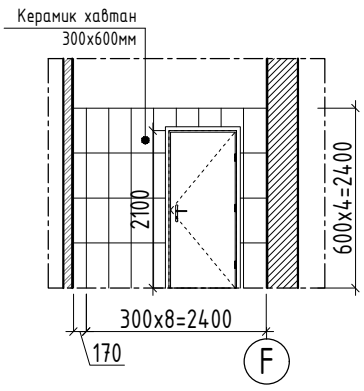
ХЭСЭГЧИЛСЭН БАЙГУУЛАЛТ-3	Ханын дэлгээс-А	Ханын дэлгээс-Б	Ханын дэлгээс-В	Ханын дэлгээс-Г
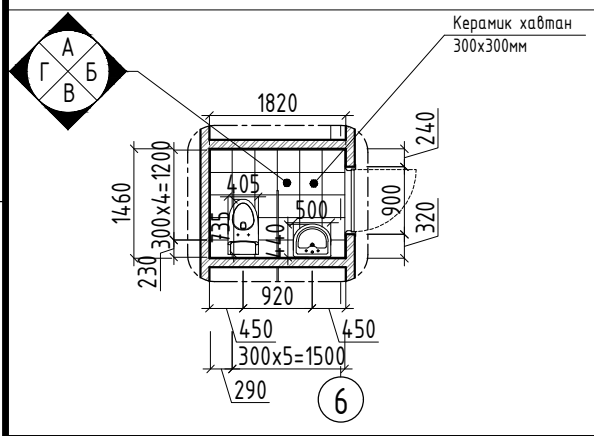	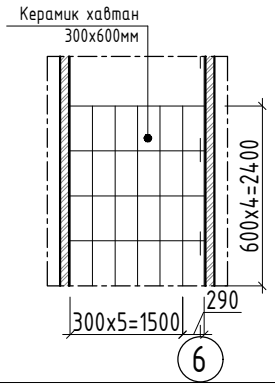	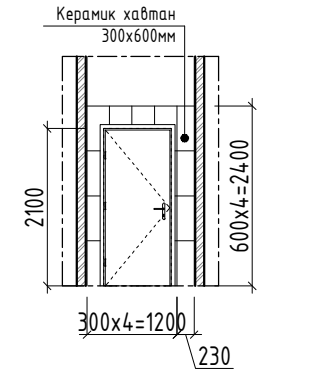	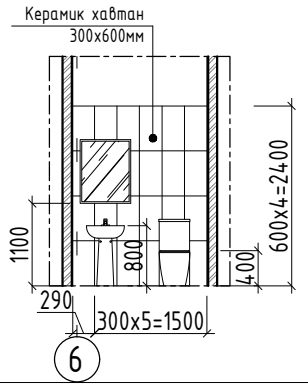	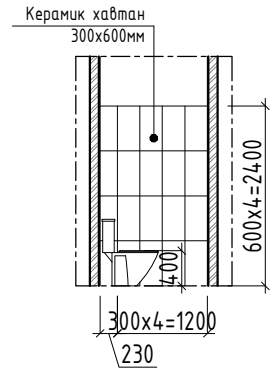
ХЭСЭГЧИЛСЭН БАЙГУУЛАЛТ-4	Ханын дэлгээс-А	Ханын дэлгээс-Б	Ханын дэлгээс-В	Ханын дэлгээс-Г
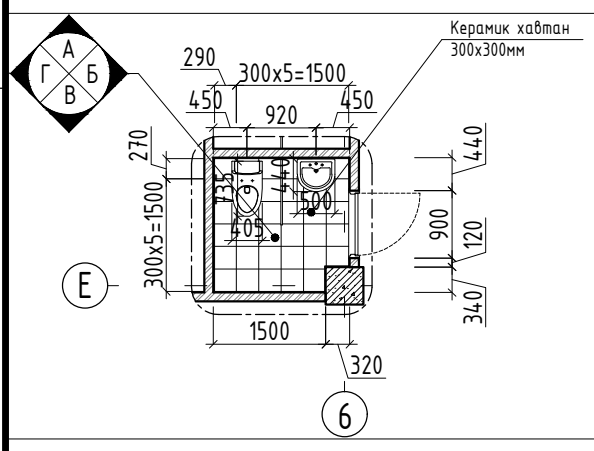	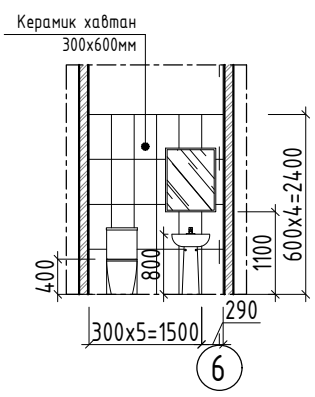	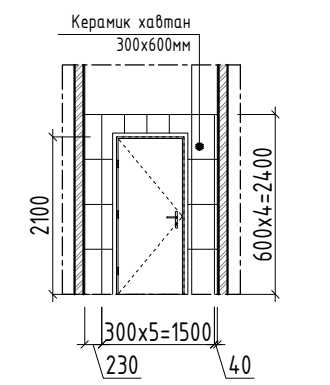	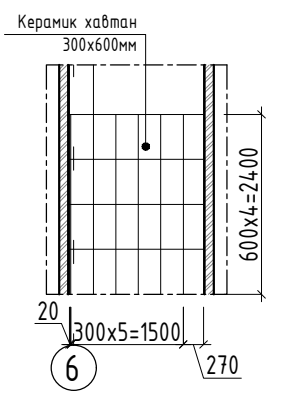	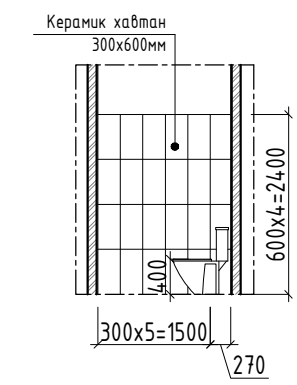
ХЭСЭГЧИЛСЭН БАЙГУУЛАЛТ-5	Ханын дэлгээс-А	Ханын дэлгээс-Б	Ханын дэлгээс-В	Ханын дэлгээс-Г
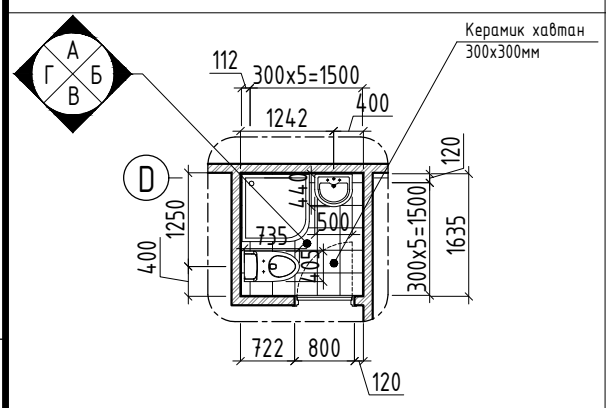	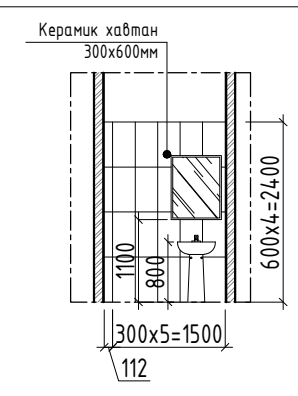	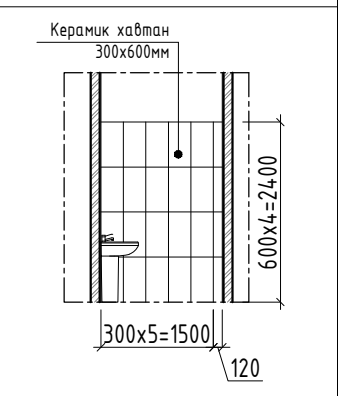	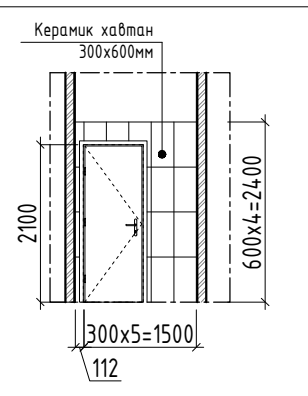	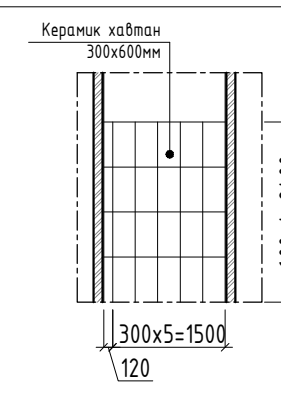
ХЭСЭГЧИЛСЭН БАЙГУУЛАЛТ-6	Ханын дэлгээс-А	Ханын дэлгээс-Б	Ханын дэлгээс-В	Ханын дэлгээс-Г
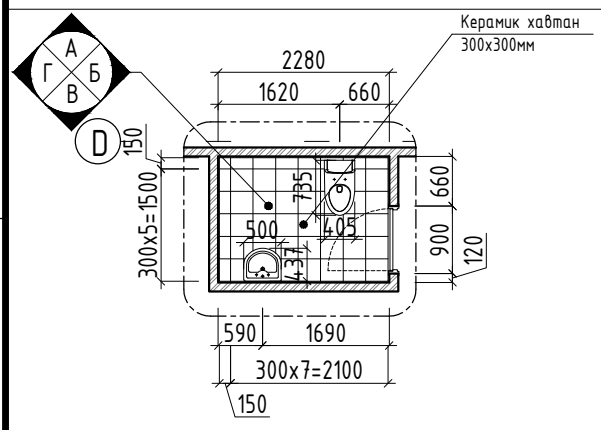	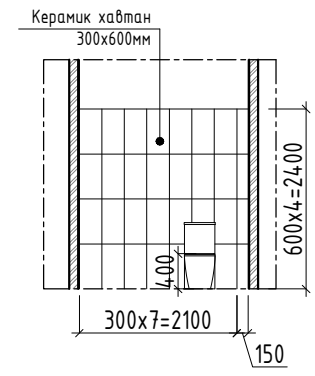	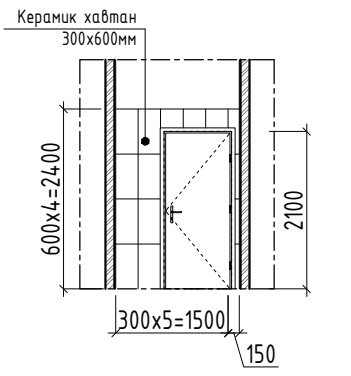	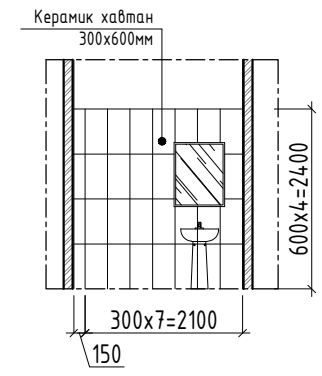	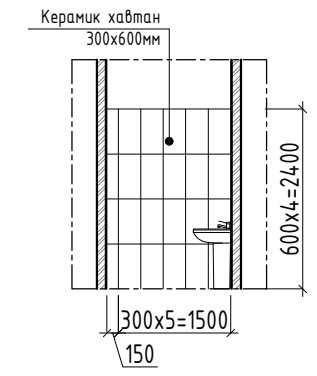

ХЯНАЛТЫН ҮЗЛЭГ

Д/д	Тодорхойлолт	Огноо

ТАЙЛБАР:

1. Энэхүү зургийг бусад хуудсуудтай хамтатган үз.
2. Энэхүү зургийг ХАС, ХТ-ДГ маркийн зурагтай хамтатган үз.
3. Бүх хэмжээг өөрөөр заагаагүй мм-ээр ойлгоно.

TUGS GRAND CONSTRUCTION

Хаяг: Улаанбаатар хот, Сонгинохайрхан дүүрэг, 13-р хороо, Өнөр хороолол, 8-378 тоот

Хэнтий аймаг, Цэнхэрмандал сум, 4-р баг
"ЕРӨНХИЙ БОЛОВСРОЛЫН СУРГУУЛИЙН ИХ ЗАСВАР"

ХЭСЭГЧИЛСЭН БАЙГУУЛАЛТ ХБ-2-6

Үе шат: А.3

			ЕГ Шифр:	Масштаб:	Огноо:
Архитектор		Ү.Мэгсэлмаа	ТГ-21/08-1	М1:100	2023
Гүйцэтгэсэн		Ү.Мэгсэлмаа	ТГ Шифр:	Зургийн дугаар:	Хуудас:
Шалгасан		П.Ундармаа		БА-25	33

1-Р ДАВХРЫН ХОНГИЛ, ВЕСТИБЮЛИЙН ХЭСЭГЧИЛСЭН БАЙГУУЛАЛТ

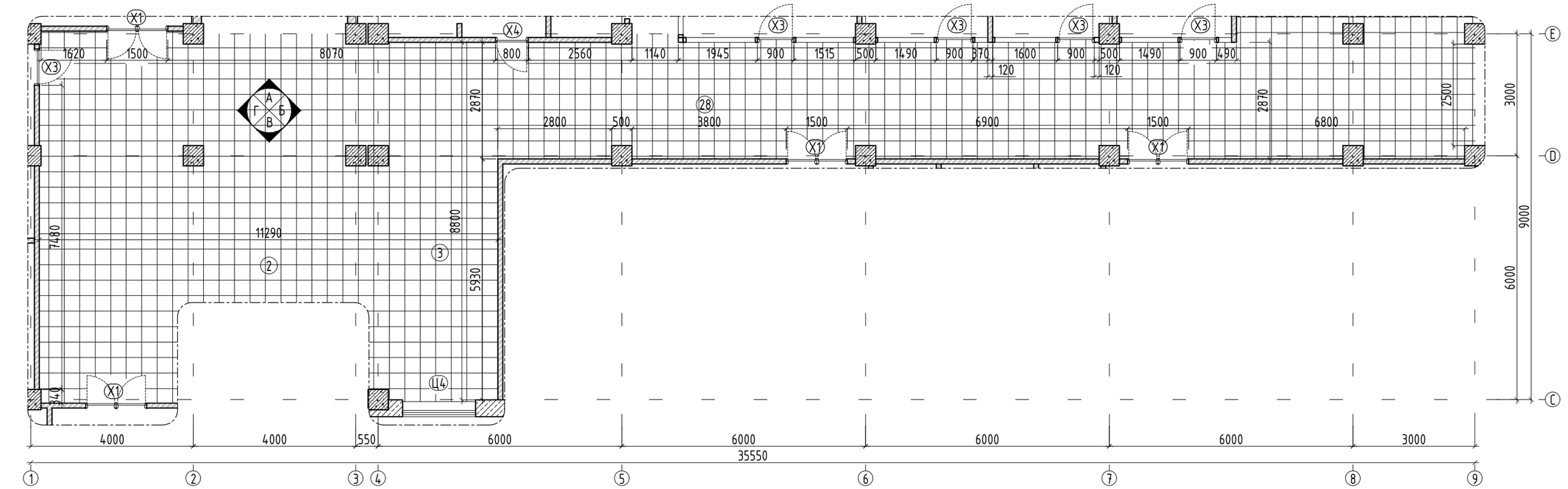

ХОНГИЛ, ВЕСТИБЮЛИЙН ХАНЫН ДЭЛГЭЭС-А

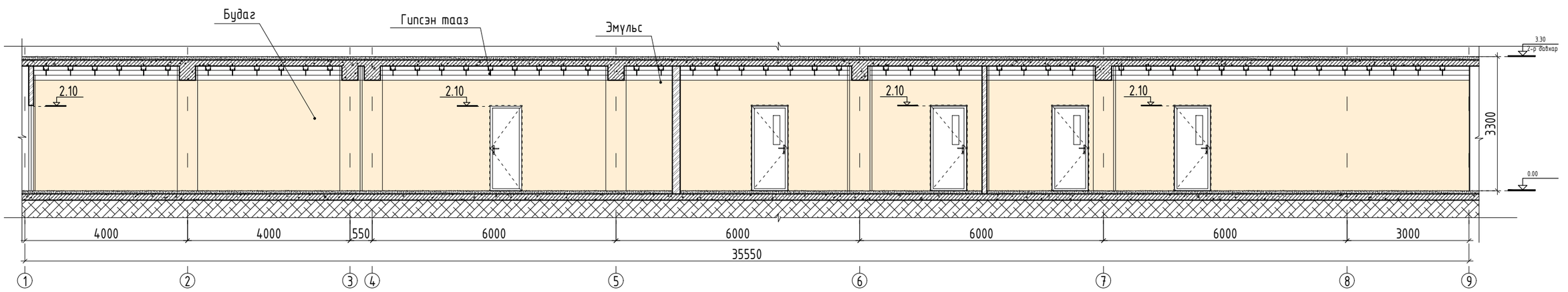

-C-0.0015, M-0.0035, Y-0.0100, K-0.0001

ТАЙЛБАР:

1. Энэхүү зургийг бусад хуудсуудтай хамтатган үз.
2. Энэхүү зургийг ХАС, ХТ-ДГ маркийн зурагтай хамтатган үз.
3. Бүх хэмжээг өөрөөр заагаагүй мм-ээр ойлгоно.

ХЯНАЛТЫН ҮЗЛЭГ

Д/д	Тодорхойолт	Огноо

TUGS GRAND CONSTRUCTION

Хаяг: Улаанбаатар хот, Сонгинохайрхан дүүрэг, 13-р хороо, Өнөр хороолол, 8-378 тоот

Хэнтий аймаг, Цэнхэрмандал сум, 4-р баг
"ЕРӨНХИЙ БОЛОВСРОЛЫН СУРГУУЛИЙН ИХ ЗАСВАР"

ХЭСЭГЧИЛСЭН БАЙГУУЛАЛТ ХБ-2-6

Үе шат: А.3

Архитектор		Ү.Мэгсэлмаа	ЕГ Шифр: ТГ-21/08-1	Масштаб: М1:100	Огноо: 2023
Гүйцэтгэсэн		Ү.Мэгсэлмаа	ТГ Шифр:	Зургийн дугаар: БА-26	Хуудас: 33
Шалгасан		П.Ундармаа			

А3

ХОНГИЛ, ВЕСТИБЮЛИЙН ХАНЫН ДЭЛГЭЭС-В

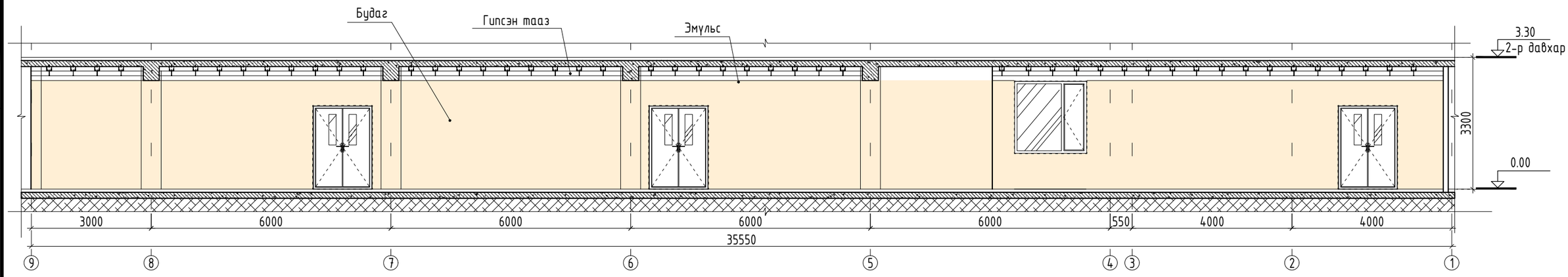

ХОНГИЛ, ВЕСТИБЮЛИЙН ХАНЫН ДЭЛГЭЭС-Б

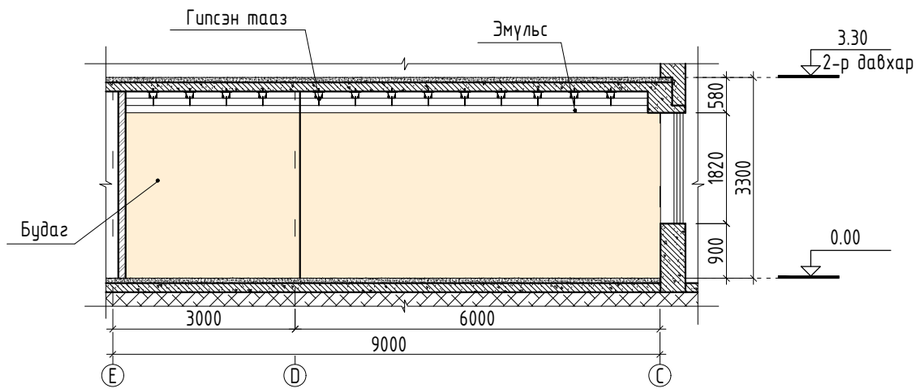

ХОНГИЛ, ВЕСТИБЮЛИЙН ХАНЫН ДЭЛГЭЭС-Г

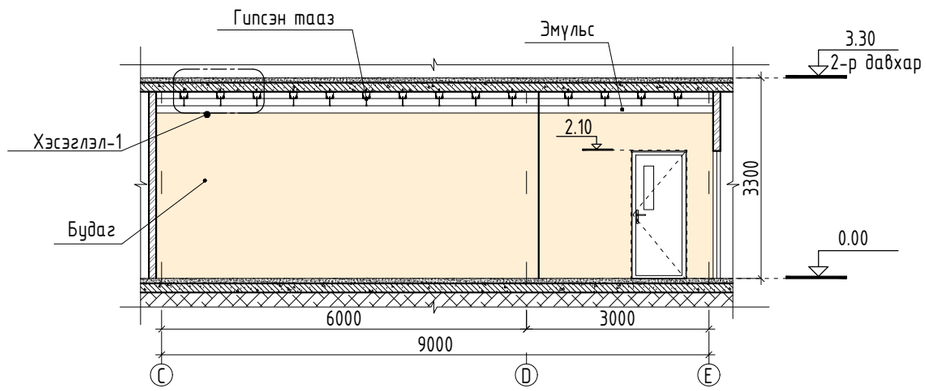

ГИПСЭН ТААЗНЫ ХЭСЭГЛЭЛ-1

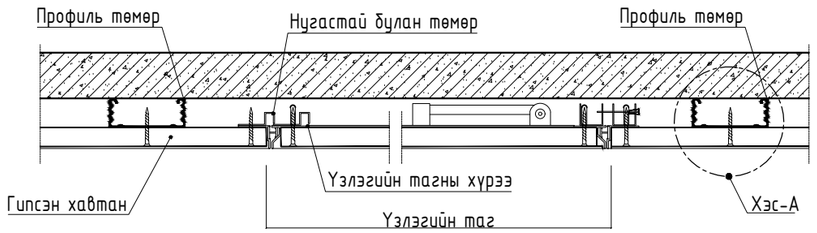

ХЭСЭГЛЭЛ-А

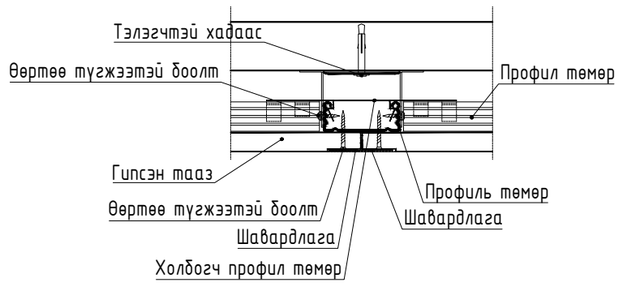

-C-0.0015, M-0.0035, Y-0.0100, K-0.0001

ТАЙЛБАР:

1. Энэхүү зургийг бусад хуудсуудтай хамтатган үз.
2. Энэхүү зургийг ХАС, ХТ-ДГ маркийн зураглай хамтатган үз.
3. Бүх хэмжээг өөрөөр заагаагүй мм-ээр ойлгоно.

ХЯНАЛТЫН ҮЗЛЭГ

Д/д	Тодорхойлолт	Огноо

TUGS GRAND CONSTRUCTION

Хаяг: Улаанбаатар хот, Сонгинохайрхан дүүрэг, 13-р хороо, Өнөр хороолол, 8-378 тоот

Хэнтий аймаг, Цэнхэрмандал сум, 4-р баг
"ЕРӨНХИЙ БОЛОВСРОЛЫН СУРГУУЛИЙН ИХ ЗАСВАР"

ХЭСЭГЧИЛСЭН БАЙГУУЛАЛТ ХБ-2-6

Үе шат: А.3

			ЕГ Шифр:	Масштаб:	Огноо:
Архитектор		Ү.Мэгсэлмаа	ТГ-21/08-1	М1:100	2023
Гүйцэтгэсэн		Ү.Мэгсэлмаа	ТГ Шифр:	Зургийн дугаар:	Хуудас:
Шалгасан		П.Ундармаа		БА-27	33

1 2 3 4 5 6 7 8 А3

ХЭСЭГЧИЛСЭН БАЙГУУЛАЛТ-8

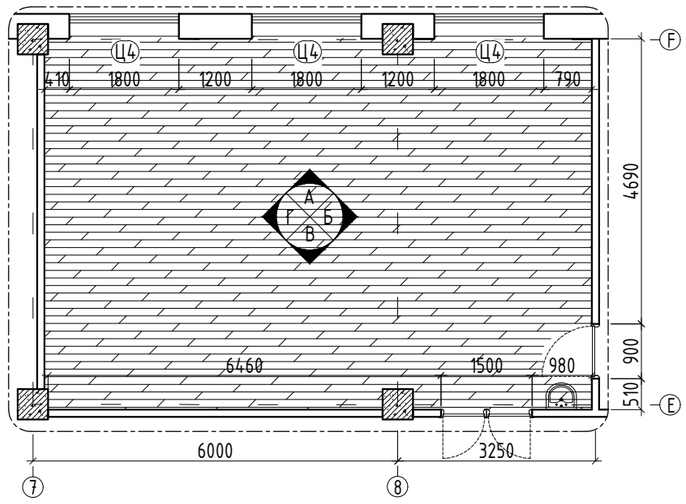

ХЭСЭГЧИЛСЭН БАЙГУУЛАЛТ-9

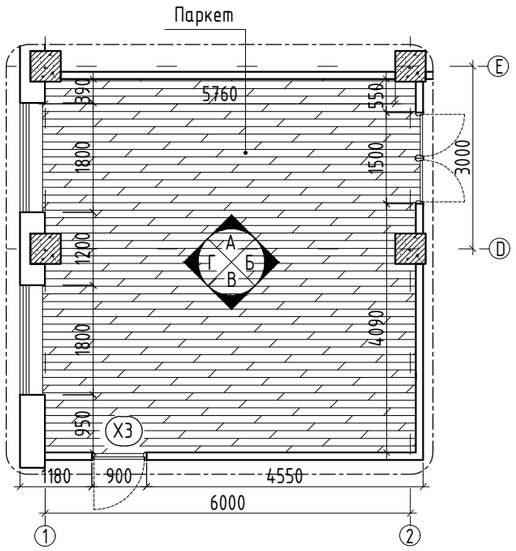

Ханын дэлгэц-А

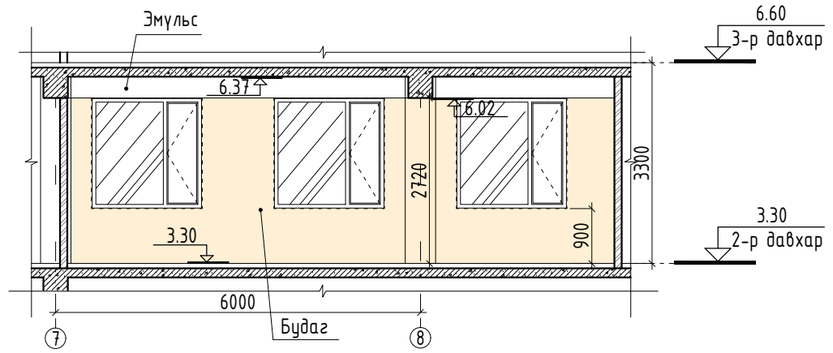

Ханын дэлгэц-Б

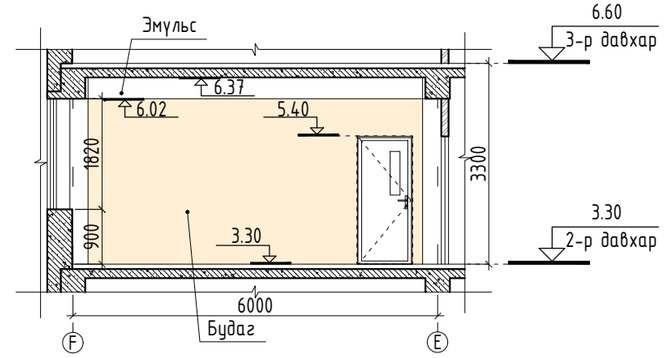

Ханын дэлгэц-В

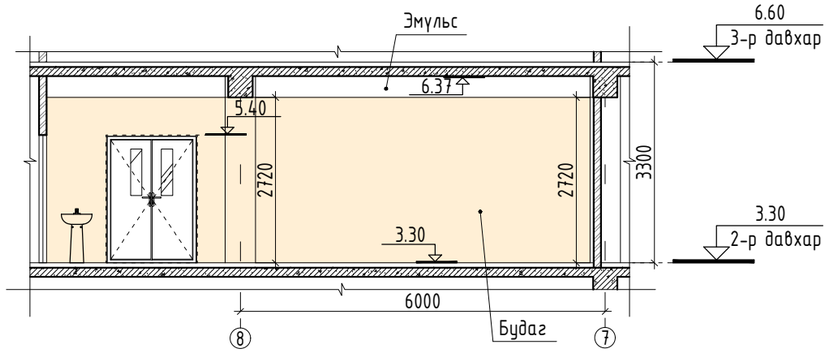

Ханын дэлгэц-Г

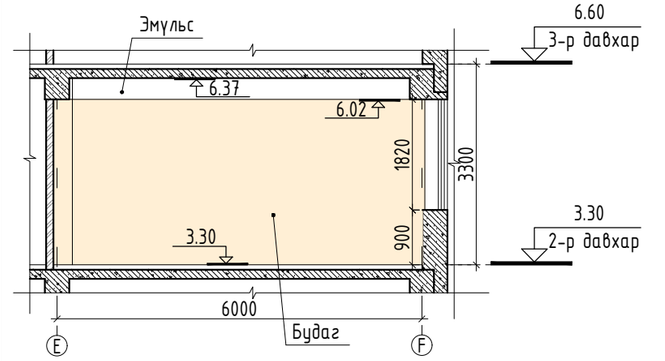

Ханын дэлгэц-А

Ханын дэлгэц-Б

Ханын дэлгэц-В

Ханын дэлгэц-Г

ТАЙЛБАР:

1. Энэхүү зургийг бусад худдсуудтай хамтатган үз.
2. Энэхүү зургийг ХАС, ХТ-ДГ маркийн зурагтай хамтатган үз.
3. Бүх хэмжээг өөрөөр заагаагүй мм-ээр ойлгоно.

ХЯНАЛТЫН ҮЗЛЭГ

Д/д	Тодорхойолт	Огноо

TUGS GRAND CONSTRUCTION

Хаяг: Улаанбаатар хот, Сонгинохайрхан дүүрэг, 13-р хороо, Өнөр хороолол, 8-378 тоот

Хэнтий аймаг, Цэнхэрмандал сум, 4-р баг
"ЕРӨНХИЙ БОЛОВСРОЛЫН СУРГУУЛИЙН ИХ ЗАСВАР"

ХЭСЭГЧИЛСЭН БАЙГУУЛАЛТ ХБ-2-6

Үе шат: А.3

Архитектор		Ү.Мэгсэлмаа	ЕГ Шифр: ТГ-21/08-1	Масштаб: М1:100	Огноо: 2023
Гүйцэтгэсэн		Ү.Мэгсэлмаа	ТГ Шифр:	Зургийн дугаар: БА-28	Хуудас: 33
Шалгасан		П.Ундармаа			

1 2 3 4 5 6 7 8 А3

1-Р ДАВХРЫН ТЕХНОЛОГИЙН БАЙГУУЛАЛТ

1-р давхрын өрөөний тодорхойлолт			
Өрөөний дугаар	Өрөөний нэр	Талбай /м²/	Шал
1	Гонх	6.95	Чулуу
2	Вестибюль	61.27	Чулуу
3	Өлгүүр	16.10	Чулуу
4	Цайны газар	78.67	Плита
5	Халуун цех	16.57	Плита
6	Бэлтгэх цех	8.16	Плита
7	Угаалга	14.23	Хулдаас
8	Гонх	3.26	Плита
9	Ачиж буулгах талбай	2.76	Плита
10	Агуулах	7.41	Хулдаас
11	Хөргүүрт агуулах	6.2100	Чулуу
12	Ажилчдын хувцас солих өрөө	7.0700	Хулдаас
13	Душ, ариун цэврийн өрөө	2.7000	Хулдаас
14	Мастерийн өрөө	17.34	Хулдаас
15	Хөдөлмөрийн кабинет	57.71	Паркет
16	Шатны хонгил	22.46	Чулуу
17	Ариун цэврийн өрөө	26.02	Хулдаас
18	Ажилчдын ариун цэврийн өрөө	4.64	Плита
19	Ажилчдын ариун цэврийн өрөө	2.56	Плита
20	Үйлчилгээний ажилчдын өрөө	3.16	Плита
21	Багш нарын өрөө	29.50	Чулуу
22	Захирлын өрөө	18.70	Хулдаас
23	Хүлээлгийн өрөө	4.77	Чулуу
24	Эмчийн өрөө	12.61	Хулдаас
25	Хүмүүнлэгийн ажилтын өрөө	17.16	Чулуу
26	Ерөнхий менежер	12.15	Хулдаас
27	Шатны хонгил	12.46	Хулдаас
28	Хонгил	91.62	Плита
29	Бэлтгэл анги	52.53	Плита
30	Ариун цэврийн өрөө	3.83	Плита
31	Рекреаци	24.56	Хулдаас
32	Гонх	2.80	Хулдаас
33	Бэлтгэл анги	52.03	Хулдаас
Нийт		699.9700	-

ТАЙЛБАР:

1. Энэхүү хуудсыг бусад хуудастай хамтатган үз.
2. Бүх хэмжээг өөрөөр заагаагүй бол мм-ээр ойлгоно.

ХЯНАЛТЫН ҮЗЛЭГ		
Д/д	Тодорхойлолт	Огноо

TUGS GRAND CONSTRUCTION

Хаяг: Улаанбаатар хот, Сонгинохайрхан дүүрэг, 13-р хороо, Өнөр хороолол, 8-378 тоот

Хэнтий аймаг, Цэнхэрмандал сум, 4-р баг
"ЕРӨНХИЙ БОЛОВСРОЛЫН СУРГУУЛИЙН ИХ ЗАСВАР"

1-Р ДАВХРЫН ТЕХНОЛОГИЙН БАЙГУУЛАЛТ

Үе шат: А.3

Архитектор		Ү.Мэгсэлмаа	ЕГ Шифр: ТГ-21/08-1	Масштаб: М1:150	Огноо: 2023
Гүйцэтгэсэн		Ү.Мэгсэлмаа	ТГ Шифр:	Зургийн дугаар: БА-29	Хуудас: 33
Шалгасан		П.Ундармаа			

А3

2-Р ДАВХРЫН ТЕХНОЛОГИЙН БАЙГУУЛАЛТ

2-р давхрын өрөөний тодорхойлолт			
Өрөөний дугаар	Өрөөний нэр	Талбай /м²/	Шал
1	Урлаг заал	132.59	Паркет
2	Рекреаци	82.51	Чулуу
3	Захирлын өрөө	37.13	Паркет
4	Гадаад хэлний кабинет	60.23	Хулдаас
5	Шатны хонгил	22.46	Чулуу
6	Ариун цэврийн өрөө	24.10	Керамик
7	Математикийн кабинет	48.79	Паркет
8	Түүх нийгэм судлалын кабинет	54.56	Паркет
9	Кабинетийн туслах өрөө	15.98	Паркет
10	Шатны хонгил	17.01	Чулуу
11	Хонгил	72.7100	Чулуу
12	Анги	54.4500	Паркет
13	Анги	52.5800	Паркет
14	Анги	57.02	Паркет
Нийт		732.1200	-

ТАЙЛБАР:

1. Энэхүү хуудсыг бусад хуудастай хамтатган үз.
2. Бүх хэмжээг өөрөөр заагаагүй бол мм-ээр ойлгоно.

ХЯНАЛТЫН ҮЗЛЭГ		
Д/д	Тодорхойлолт	Огноо

TUGS GRAND CONSTRUCTION

Хаяг: Улаанбаатар хот, Сонгинохайрхан дүүрэг, 13-р хороо, Өнөр хороолол, 8-378 тоот

Хэнтий аймаг, Цэнхэрмандал сум, 4-р баг
"ЕРӨНХИЙ БОЛОВСРОЛЫН СУРГУУЛИЙН ИХ ЗАСВАР"

2-Р ДАВХРЫН ТЕХНОЛОГИЙН БАЙГУУЛАЛТ

Үе шат: А.3

Архитектор		Ү.Мэгсэлмаа	ЕГ Шифр: ТГ-21/08-1	Масштаб: М1:150	Огноо: 2023
Гүйцэтгэсэн		Ү.Мэгсэлмаа	ТГ Шифр:	Зургийн дугаар: БА-30	Хуудас: 33
Шалгасан		П.Ундармаа			

3-Р ДАВХРЫН ТЕХНОЛОГИЙН БАЙГУУЛАЛТ

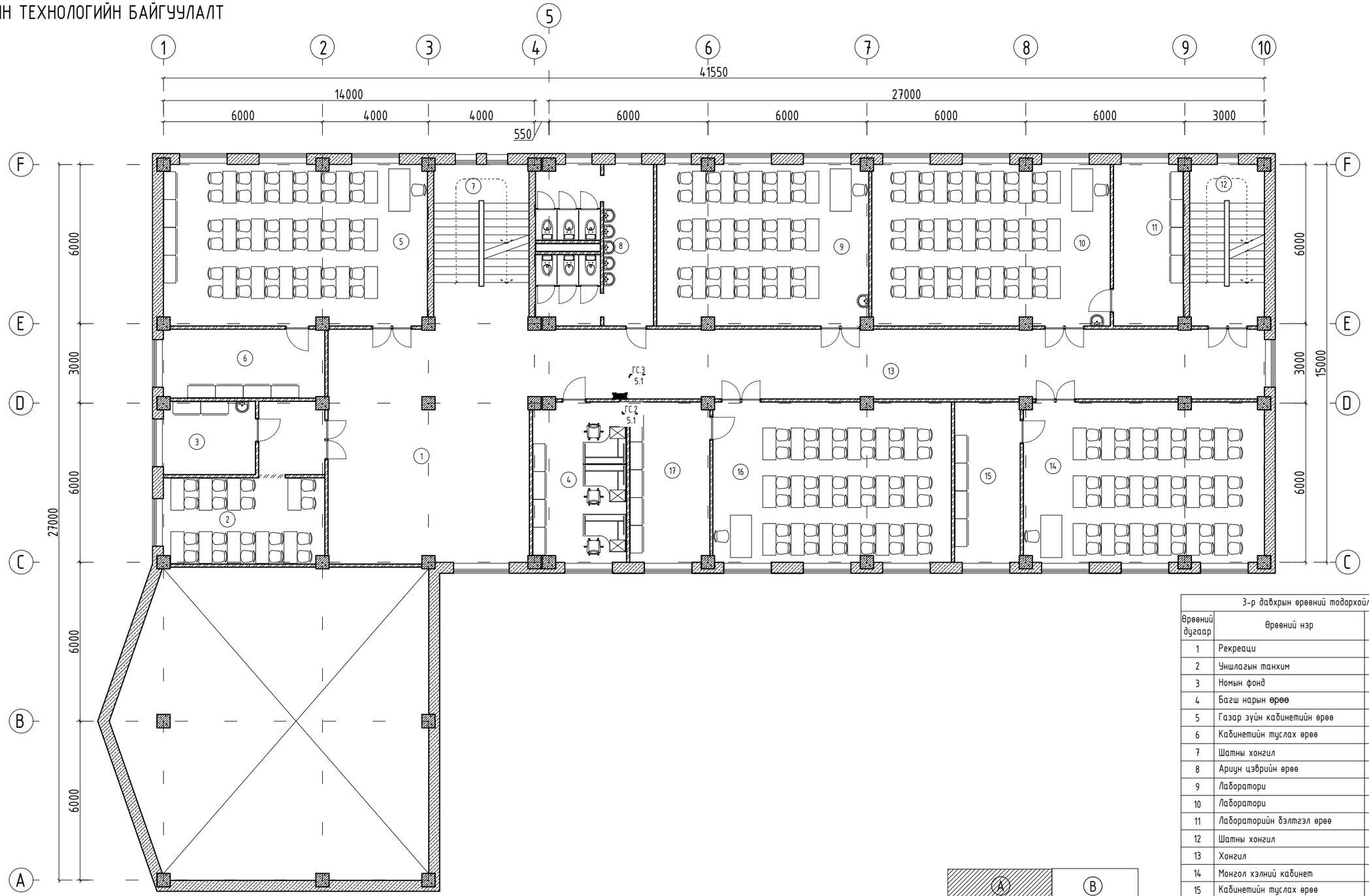

3-р давхрын өрөөний тодорхойлолт			
Өрөөний дугаар	Өрөөний нэр	Талбай /м²/	Шал
1	Рекреаци	66.56	Чулуу
2	Уншлагын танхим	26.44	Хулдаас
3	Номын фонд	9.55	Паркет
4	Багш нарын өрөө	21.00	Паркет
5	Газар зүйн кабинетийн өрөө	60.23	Паркет
6	Кабинетийн туслах өрөө	15.80	Паркет
7	Шатны хонгил	22.46	Чулуу
8	Ариун цэврийн өрөө	24.30	Хулдаас
9	Лаборатори	48.30	Паркет
10	Лаборатори	54.56	Паркет
11	Лабораторийн бэлтгэл өрөө	15.9800	Паркет
12	Шатны хонгил	17.0100	Чулуу
13	Хонгил	72.7100	Чулуу
14	Монгол хэлний кабинет	54.45	Паркет
15	Кабинетийн туслах өрөө	14.98	Паркет
16	Уран зохиолын кабинет	54.14	Паркет
17	Кабинетийн туслах өрөө	18.09	Паркет
Нийт		596.5600	-

ТАЙЛБАР:

1. Энэхүү хуудсыг бусад хуудастай хамтатган үз.
2. Бүх хэмжээг өөрөөр заагаагүй бол мм-ээр ойлгоно.

ХЯНАЛТЫН ҮЗЛЭГ		
Д/д	Тодорхойлолт	Огноо

TUGS GRAND CONSTRUCTION

Хаяг: Улаанбаатар хот, Сонгинохайрхан дүүрэг, 13-р хороо, Өнөр хороолол, 8-378 тоот

Хэнтий аймаг, Цэнхэрмандал сум, 4-р баг
"ЕРӨНХИЙ БОЛОВСРОЛЫН СУРГУУЛИЙН ИХ ЗАСВАР"

3-Р ДАВХРЫН ТЕХНОЛОГИЙН БАЙГУУЛАЛТ

Үе шат: А.3

			ЕГ Шифр:	Масштаб:	Огноо:
Архитектор		Ү.Мэгсэлмаа	ТГ-21/08-1	М1:150	2023
Гүйцэтгэсэн		Ү.Мэгсэлмаа	ТГ Шифр:	Зургийн дугаар:	Хуудас:
Шалгасан		П.Ундармаа		БА-31	33

СПОРТ ЗААЛНЫ ТЕХНОЛОГИЙН БАЙГУУЛАЛТ

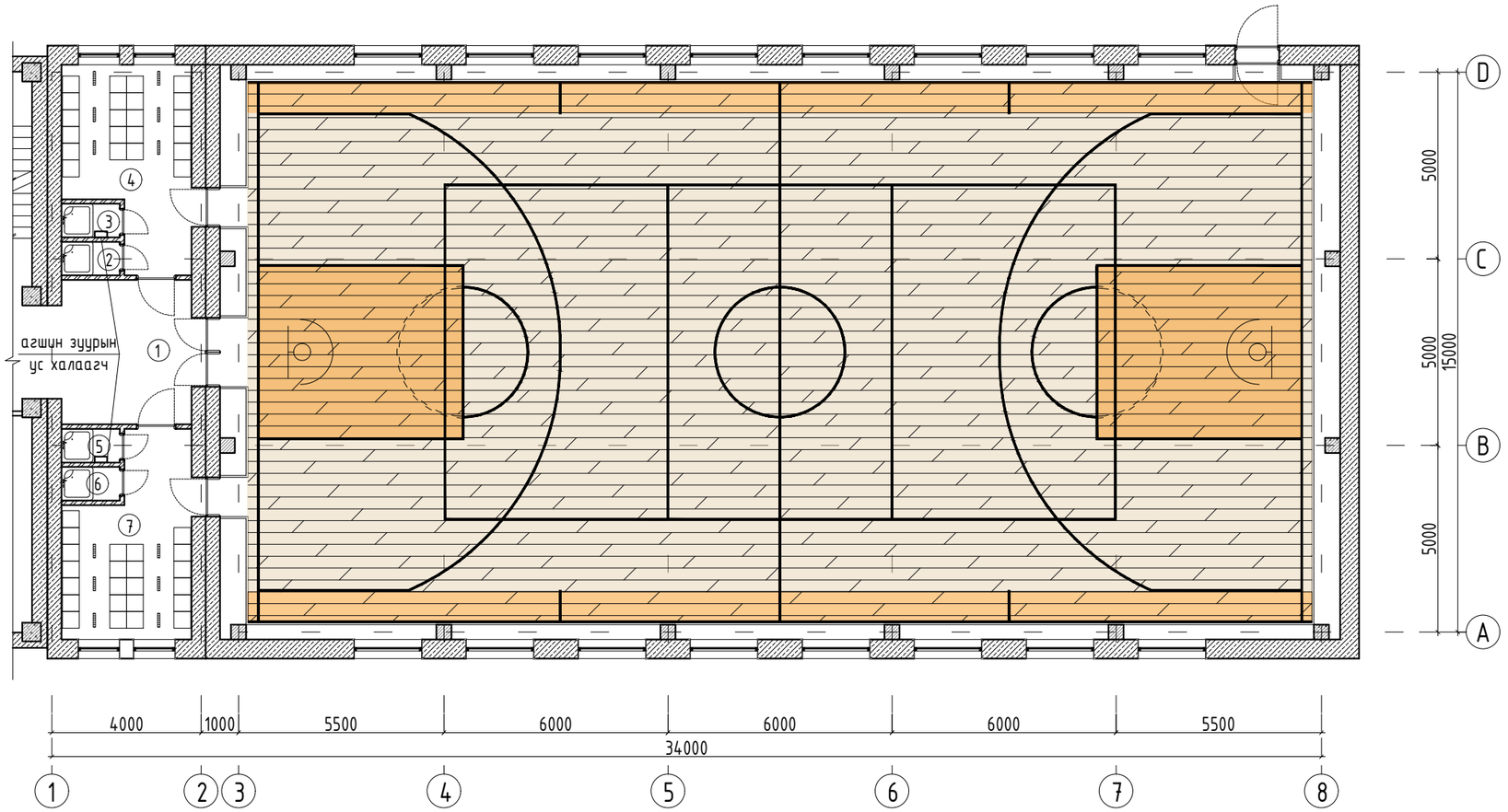

ТАЙЛБАР:

1. Энэхүү хуудсыг бусад хуудастай хамтатган үз.
2. Бүх хэмжээг өөрөөр заагаагүй бол мм-ээр ойлгоно.

ХЯНАЛТЫН ҮЗЛЭГ		
Д/д	Тодорхойлолт	Огноо

TUGS GRAND CONSTRUCTION

Хаяг: Улаанбаатар хот,
Сонгинохайрхан дүүрэг, 13-р хороо,
Өнөр хороолол, 8-378 тоот

Спорт заалны өрөөний тодорхойлолт			
Өрөөний дугаар	Өрөөний нэр	Талбай /м²/	Шал
1	Коридор	13.46	Хулдаас
2	Ариун цэврийн өрөө	1.40	Плита
3	Душь /эр/	1.40	Плита
4	Хувцас солих өрөө	16.21	Хулдаас
5	Ариун цэврийн өрөө	1.40	Плита
6	Душь /эм/	1.40	Плита
7	Хувцас солих өрөө /эм/	16.21	Хулдаас
8	Спорт заал	459.47	Мод
Нийт		510.9500	-

Архитектор		Ү.Мэгсэлмаа
Гүйцэтгэсэн		Ү.Мэгсэлмаа
Шалгасан		П.Ундармаа

Хэнтий аймаг, Цэнхэрмандал сум, 4-р баг
"ЕРӨНХИЙ БОЛОВСРОЛЫН СУРГУУЛИЙН ИХ ЗАСВАР"

СПОРТ ЗААЛНЫ ТЕХНОЛОГИЙН БАЙГУУЛАЛТ

Масштаб: М1:150	Зургийн дугаар: БА-32	Огноо: 2023
ЕГ Шифр: ТГ-21/08-1	ТГ Шифр:	Хуудас: 33

ДОТОР ЗАСЛЫН АЖЛЫН ТОО ХЭМЖЭЭ

1-р давхрын заслын ажлын тоо хэмжээ										
Өрөөний дугаар	Өрөөний нэр	Талбай /м²/	Хана			Тааз /м²/			Шал /м²/	
			Замаск /2 үе/	Эмульс /2 үе/	Будаг /2.1м/	Замаск /2 үе/	Эмульс /2 үе/	Гипс	Ламинат	Плита /60*60/
2	Коридор	61.27	81.66	19.83	61.83	61.27	61.27	61.27		
6	Бэлтгэх цех	8.16	21.86	2.49	19.37	8.16	8.16			8.16
15	Хөдөлмөрийн кабинет	57.71	80.94	10.37	70.57	57.71	57.71		57.71	
28	Коридор	87.61	189.75	38.47	151.28	87.61	87.61	87.61		
Нийт		214.75	374.21	71.16	303.05		214.75	148.88	57.71	8.16

2-р давхрын заслын ажлын тоо хэмжээ									
Өрөөний дугаар	Өрөөний нэр	Талбай /м²/	Хана			Тааз /м²/			Шал /м²/
			Замаск /2 үе/	Эмульс /2 үе/	Будаг /2.1м/	Замаск /2 үе/	Эмульс /2 үе/	Гипс	Ламинат
1	Үрлаг заал	132.59							132.59
2	Вестибюль	82.51	116.50	26.56	89.84	82.51	82.51	82.51	
3	Захирлын өрөө	37.13	62.28	9.11	53.17	37.13	37.13	37.13	37.1300
7	Математикийн кабинет	48.79	90.75	10.346	80.40	48.79	48.79		48.79
8	Түүх нийгмийн кабинет	54.56	61.50	11	50.5	54.56	54.56		54.56
9	Кабинетийн туслах өрөө	15.98	40.41	6.11	34.3	15.98	15.98		15.98
11	Хонгил	72.71	166.20	35.29	130.91	72.71	71.7100	72.7100	
12	Хичээлийн танхим	54.45	67.48	11	56.48	54.45	54.45		54.45
13	Хичээлийн танхим	52.58	132.74	10.738	54.52	52.58	52.58		52.58
14	Хичээлийн танхим	57.02	70.24	11.305	58.936	57.02	57.02		57.02
Нийт		608.32	808.10	131.46	609.06	475.73	474.73	192.35	453.10

3-р давхрын заслын ажлын тоо хэмжээ									
Өрөөний дугаар	Өрөөний нэр	Талбай /м²/	Хана			Тааз /м²/			Шал /м²/
			Замаск /2 үе/	Эмульс /2 үе/	Будаг /2.1м/	Замаск /2 үе/	Эмульс /2 үе/	Гипс	Ламинат
1	Вестибюль	66.56	93.26	19.10	74.16	66.59	66.59	66.5900	
4	Багш нарын өрөө	21.00	53.74	10.94	42.8	21	21.0000		21.0
5	Географикийн өрөө	60.23	67.43	11.67	55.76	60.23	60.23		60.23
9	Лаборатори	48.30	62.58	10.32	52.26	48.30	48.3000		48.30
10	Лаборатори	54.56	61.84	11.032	50.81	54.56	54.5600		54.56
11	Лабораторийн бэлтгэл өрөө	15.98	40.42	6.118	34.3	15.98	15.98		15.98
13	Хонгил	72.71	167.4600	35.29	132.17	72.71	72.71	72.7100	
14	Монгол хэлний кабинет	54.45	67.48	11	56.48	54.45	54.45		54.45
15	Кабинетийн туслах өрөө	14.98	39.13	5.97	33.16	14.98	14.98		14.98
16	Уран зохиолын кабинет	54.14	61.04	10.941	50.1	54.14	54.1400		54.14
17	Кабинетийн туслах өрөө	18.09	42.79	6.384	36.41	18.09	18.09		18.09
Нийт		481.00	757.18	138.76	618.41	481.03	481.03	139.30	341.73

ГАДНА ЗАСЛЫН АЖЛЫН ТОО ХЭМЖЭЭ

Гадна заслын тодорхойлолт			
№	Өнгөлгөөний төрөл	Өнгөний код	Нийт фасад /м2/
1	Гадна өнгөлгөөний эмульс будаг /улбар шар/	C:0.0000, M:0.0630, Y:0.0720, K:0.0000	501.37
2	Гадна өнгөлгөөний эмульс будаг /цайвар улбар шар/	C:0.0000, M:0.0450, Y:0.0510, K:0.0000	991.65
Нийт			1493.02

ЦОНХ ХААЛГАНЫ АЖЛЫН ТОО ХЭМЖЭЭ

Цонхны ажлын тоо хэмжээ		
№	Өрөөний нэр	Талбай /м²/
1	1.8*1.82 /h/ цонх шинээр солих	3.28
2	Хагарсан цонхны шиллэгээ солих	93.69
3	Цонхны амалгаа шавардлага засварлах	20.85
4	Цонхны усны хаялага шинэчлэх	57.11
Нийт		174.92

ДЭЭВРИЙН АЖЛЫН ТОО ХЭМЖЭЭ

Дээврийн ажлын тоо хэмжээ		
№	Өрөөний нэр	Талбай /м²/
1	Одоо байгаа дээвриүг хучилтын бүтээц хуртэл хуулан шинээр мембран дээвэр хийх	833.39
2	Парпетны цайрдсан төмөр малгайвчийг шинэчлэх	63.56
3	Мембран дээврийн телескоп бэхэлгээ /хадаас/	818ш
4	Мембран дээврийн агааржуулагч /аэротор/	6ш
Нийт		896.95

БУУЛГАХ АЖЛЫН ТОО ХЭМЖЭЭ

Буулгах ажлын тоо хэмжээ		
№	Өрөөний нэр	Талбай /м²/
1	Цонх	96.97
3	Одоо байгаа хар цаасан дээвэр	762.53
4	Засвар хийгдэх анги танхимуудын ханын будаг, эмульсийг буулгах	1939.50
5	Засвар хийгдэх анги танхимуудын таазны эмульсийг цэвэрлэх	1304.10
6	Засвар хийгдэх анги танхимуудын шалыг хуулах	1319.94
7	Барилгын гадна фасадны одоо байгаа будгыг цэвэрлэх	1493.02
Нийт		6916.06

СПОРТ ЗААЛНЫ ЗАСЛЫН АЖЛЫН ТОО ХЭМЖЭЭ

Спорт заалны заслын ажлын тоо хэмжээ						
Өрөөний дугаар	Өрөөний нэр	Талбай /м²/	Хана /м²/		Шал /м²/	
			Замаск /2 үе/	Будаг	Будаг	Лак
8	Спорт заал	459.47	157.20	157.2	459.47	459.47
Нийт		459.47	157.20	157.20	459.47	459.47

ТАЙЛБАР:

1. Энэхүү зургийг бусад хуудсуудтай хамтатган үз.

ХЯНАЛТЫН ҮЗЛЭГ		
Д/д	Тодорхойлолт	Огноо

TUGS GRAND CONSTRUCTION

Хаяг: Улаанбаатар хот, Сонгинохайрхан дүүрэг, 13-р хороо, Өнөр хороолол, 8-378 тоот

Архитектор		У.Мэгсэлмаа
Гүйцэтгэсэн		У.Мэгсэлмаа
Шалгасан		П.Ундармаа

Хэнтий аймаг, Цэнхэрмандал сум, 4-р баг "ЕРӨНХИЙ БОЛОВСРОЛЫН СУРГУУЛИЙН ИХ ЗАСВАР"

БУУЛГАХ БОЛОН ЗАСЛЫН АЖЛЫН ТОО ХЭМЖЭЭ

Масштаб: М1:50	Зургийн дугаар: БА-33	Огноо: 2023
ЕГ Шифр: ТГ-21/08-1	ТГ Шифр:	Хуудас: 33

А3

"ТӨГС ГРАНД КОНСТРАКШН" ХХК
ТЗД: ЗТ17-114/21, Улаанбаатар хот, Сүхбаатар дүүрэг, 1-р хороо,
Чин Ван Г.Чагдаржавын гудамж-27, Махаяана-2, 4-2тоот

TUGS
GRAND
CONSTRUCTION

ЕГ ШИФР: ТГ-21/08-1

ХЭНТИЙ АЙМАГ, ЦЭНХЭРМАНДАЛ СУМ, 4-Р БАГ

ЕРӨНХИЙ БОЛОВСРОЛЫН СУРГУУЛИЙН ИХ ЗАСВАРЫН АЖЛЫН ЗУРАГ

/Ажлын зураг/

ЦЭВЭР, БОХИР УСАН ХАНГАМЖИЙН ХЭСЭГ - ЦБУ

БОЛОВСРУУЛСАН:

Зургийн инженер: . . . . . ./Б.Болор/

Улаанбаатар хот
2023 ОН

ЗУРГИЙН ЖАГСААЛТ

№	Зургийн нэр	Хуудасны марк
1	Тайлбар бичиг, зургийн жагсаалт, таних тэмдэг	ЦБУ-1
2	1-р давхарын цэвэр усны шугамын байгууламт	ЦБУ-2
3	2-р давхарын цэвэр усны шугамын байгууламт	ЦБУ-3
4	3-р давхарын цэвэр усны шугамын байгууламт	ЦБУ-4
5	Спорт заалны цэвэр усны шугамын байгууламт	ЦБУ-5
6	Цэвэр усны шугамын тойм, хүйтэн ус зөөлрүүлэгчийн зангилаа	ЦБУ-6
7	Цэвэр усны материалын түүвэр	ЦБУ-7

ТАНИХ ТЭМДЭГ

Нэр	Тэмдэглэгээ	
	Байгууламт	Тойм
-Хүйтэн усны шугам	У1	У1
-Вентиль		
-Угаагуур холигч, сифон	У	У
-Жорлон	С	С
-Колено 90°		
-Отвод 45°		
-Гуравлагч		
-Ташуу гуравлагч 45°		

ТАЙЛБАР БИЧИГ

Хэнтий аймаг, Цэнхэрмандал суманд байрлах 320 хүүхдийн хүчин чадалтай сургуулийн засварын ажлын цэвэр, бохир усны зургийг гүйцэтгэхдээ барилга архитектурын зургийн даалгаварыг үндэслэв. Барилгын цэвэр, бохир усны хэсгийн ажлыг Монгол улсад мөрдөгдөж буй Барилга доторхи усан хангамж ариутгах татуурга норм дүрэм БНбД 40-05-16, Олон нийт иргэний барилга БНбД 31-03-03-ыг бариптлан гүйцэтгэв.

ХҮЙТЭН, ХАЛУУН УС ХАНГАМЖ :

Ариун цэврийн өрөөнүүд, гал тогооны хэсэг болон ангиудад байгаа тоног төхөөрөмжийг шинээр солихоор материалын түүвэрт тусгасан ба хуучин холболттой нь холбож өгнө. Барилгын халуун усны систем нь агшин зуурын ус халаагчаас хангагдана. Тоног төхөөрөмжинд холбогдох салбар шугамыг цайрдсан ган хоолойгоор хийхээр тусгаж өгөв.

УГСРАЛТЫН АЖИЛ:

Шугам хоолойг тээвэрлэх үед эвдрэл гэмтэл гарсан эсэхийг сайтар хянаж шалгах. Цайрдсан ган хоолойг тайрахдаа зориулалтын хоолой таслагчаар өгөгдсөн хэмжээний дагуу тайрч бэлтгэнэ. Тайрсан хоолойн ирмэгийг фаскадаж засах шаардлагатай. Салбар шугамын бүх холболт хийсний дараа хоолойг хөдөлгөөнгүй болгох үүднээс 1м тутамд зориулалтын бэхэлгээ хийнэ. Шугам хоолойг элдэв хог, шавар орохоос сэргийлж хоолойн үзүүрүүдийг битүүмжлэнэ. Халуун, хүйтэн усны шугамыг угсарч дууссаны дараа БНбД 40-06-16 норм дүрэмд зааснаар системийг Ршал=Раж х1.5 тэнцүү сорих даралтаар шалгаж, ахуйн хэрэгцээний усны стандартад нийцэхүйц болтол угаана. Тоног төхөөрөмжийг угсрахдаа хана болон шаланд тэлэгч боолт болон силкон ашиглан хөдөлгөөнгүй сайн угсрах шаардлагатай.

TUGS GRAND CONSTRUCTION	Хэнтий аймаг, Цэнхэрмандал сум, 4-р баг ЕРӨНХИЙ БОЛОВСРОЛЫН СУРГУУЛИЙН ИХ ЗАСВАР				
Хаяг: Улаанбаатар хот, Сонгинохайрхан дүүрэг, 13-р хороо, 8-378 тоот	Тайлбар бичиг, зургийн жагсаалт, таних тэмдэг				Үе шат: А.3
	Инженер		Б.Болор	ЕГ Шифр: ТГ-21/08-1	Масштаб: М1:100
	Гүйцэтгэсэн		Б.Анужин		Огноо: 2023
	Шалгасан		Б.Болор	ТГ Шифр:	Зургийн дугаар: ЦБУ-1
					Хуудас: 7

А3

1-Р ДАВХРЫН ЦЭВЭР УСНЫ ШУГАМЫН БАЙГУУЛАЛТ М1:150

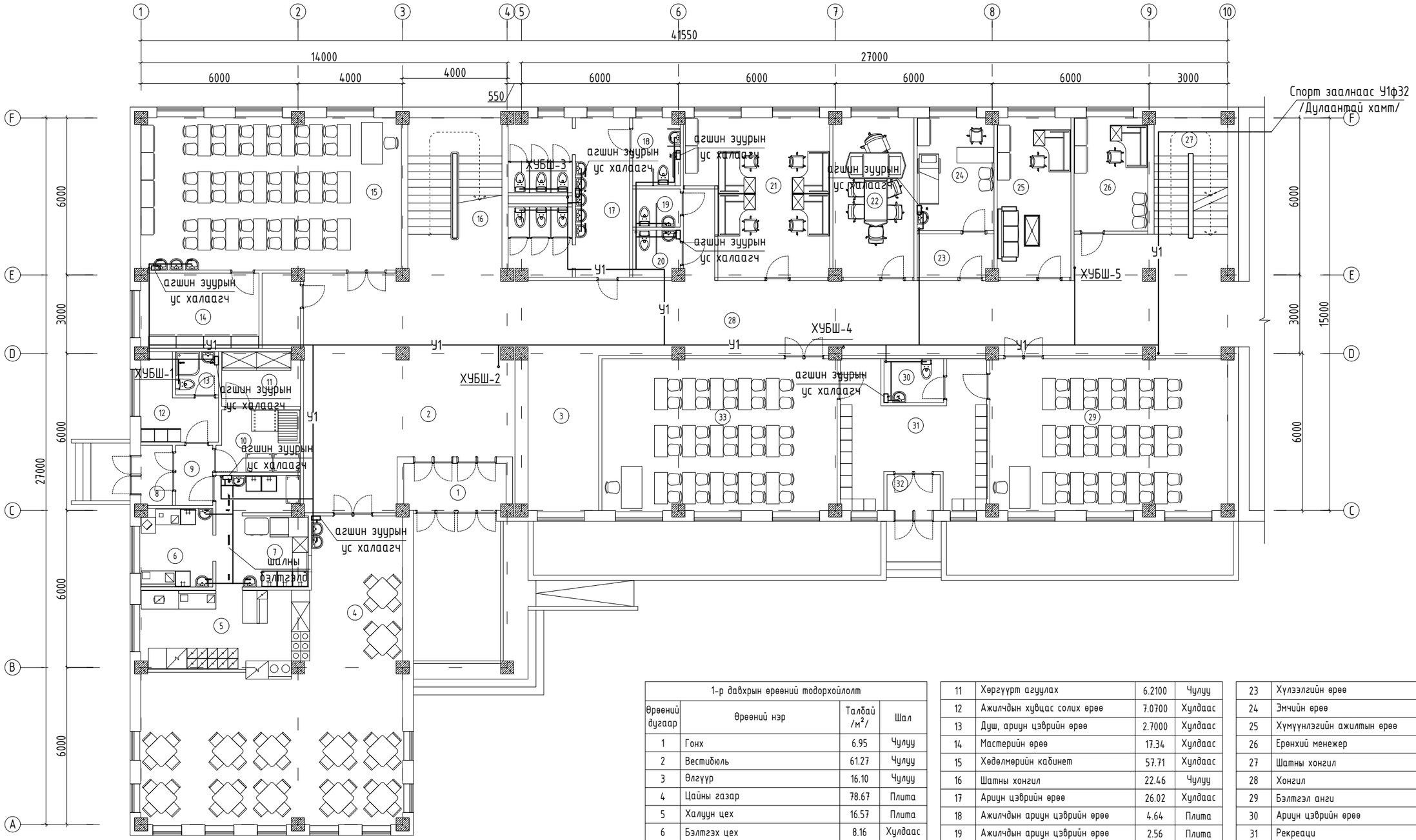

1-р давхрын өрөөний тодорхойлолт			
Өрөөний дугаар	Өрөөний нэр	Талбай /м²/	Шал
1	Гонх	6.95	Чулуу
2	Вестибюль	61.27	Чулуу
3	Өлгүүр	16.10	Чулуу
4	Цайны газар	78.67	Плита
5	Халуун цех	16.57	Плита
6	Бэлтгэх цех	8.16	Хулдаас
7	Угаалга	14.23	Хулдаас
8	Гонх	3.26	Плита
9	Ачиж буулгах талбай	2.76	Плита
10	Агуулах	7.41	Хулдаас
11	Хөргүүрт агуулах	6.2100	Чулуу
12	Ажилчдын хувцас солих өрөө	7.0700	Хулдаас
13	Душ, ариун цэврийн өрөө	2.7000	Хулдаас
14	Мастерийн өрөө	17.34	Хулдаас
15	Хөдөлмөрийн кабинет	57.71	Хулдаас
16	Шатны хонгил	22.46	Чулуу
17	Ариун цэврийн өрөө	26.02	Хулдаас
18	Ажилчдын ариун цэврийн өрөө	4.64	Плита
19	Ажилчдын ариун цэврийн өрөө	2.56	Плита
20	Үйлчилгээний ажилчдын өрөө	3.16	Плита
21	Багш нарын өрөө	29.50	Чулуу
22	Захирлын өрөө	18.70	Хулдаас
23	Хүлээлгийн өрөө	4.77	Чулуу
24	Эмчийн өрөө	12.61	Хулдаас
25	Хүмүүнлэгийн ажилтын өрөө	17.16	Чулуу
26	Ерөнхий менежер	12.15	Хулдаас
27	Шатны хонгил	12.46	Хулдаас
28	Хонгил	91.62	Плита
29	Бэлтгэл анги	52.53	Плита
30	Ариун цэврийн өрөө	3.83	Плита
31	Рекреаци	24.56	Хулдаас
32	Гонх	2.80	Хулдаас
33	Бэлтгэл анги	52.03	Хулдаас
Нийт		699.9700	–

ТАЙЛБАР:

ХЯНАЛТЫН ҮЗЛЭГ

Д/д	Тодорхойлолт	Огноо

TUGS GRAND CONSTRUCTION

Хаяг: Улаанбаатар хот, Сонгинохайрхан дүүрэг, 13-р хороо, 8-378 тоот

Хэнтий аймаг, Цэнхэрмандал сум, 4-р баг
ЕРӨНХИЙ БОЛОВСРОЛЫН СУРГУУЛИЙН ИХ ЗАСВАР

1-Р ДАВХРЫН ЦЭВЭР УСНЫ ШУГАМЫН БАЙГУУЛАЛТ

Үе шат: А.З

Инженер		Б.Болор	ЕГ Шифр: ТГ-21/08-1	Масштаб: М1:150	Огноо: 2023
Гүйцэтгэсэн		Б.Анужин	ТГ Шифр:	Зургийн дугаар: ЦБУ-3	Хуудас: 7
Шалгасан		Б.Болор			

2-Р ДАВХРЫН ЦЭВЭР УСНЫ ШУГАМЫН БАЙГУУЛАЛТ М1:150

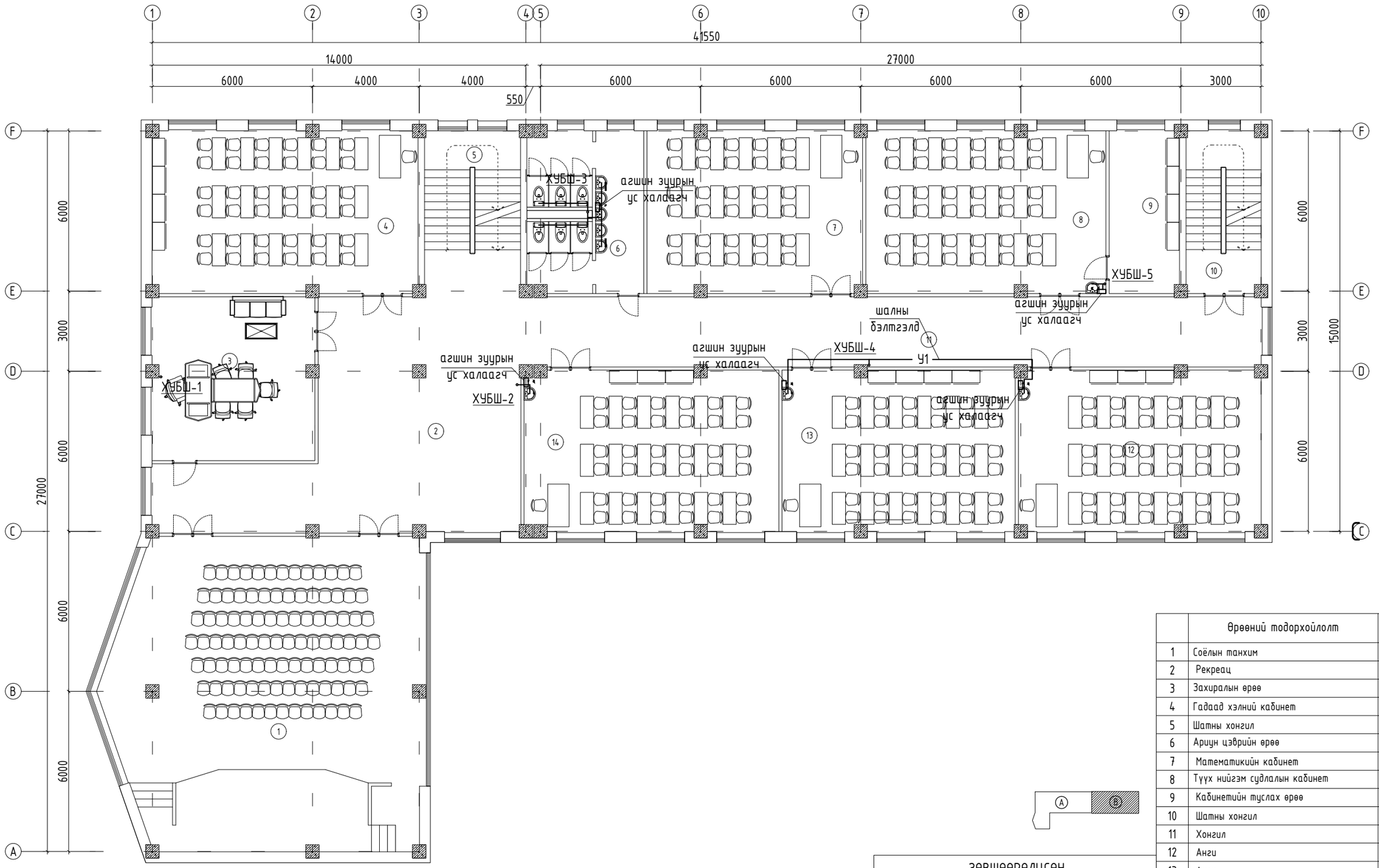

	Өрөөний тодорхойлолт	Талбай /м²/	Шал
1	Соёлын танхим	132.59	Паркет
2	Рекреац	82.51	Чулуу
3	Захиралын өрөө	37.13	Хулдаас
4	Гадаад хэлний кабинет	60.23	Хулдаас
5	Шатны хонгил	22.46	Чулуу
6	Ариун цэврийн өрөө	24.10	Керамик
7	Математикийн кабинет	48.79	Хулдаас
8	Түүх нийгэм судлалын кабинет	54.56	Хулдаас
9	Кабинетийн туслах өрөө	15.98	Хулдаас
10	Шатны хонгил	17.01	Чулуу
11	Хонгил	72.71	Чулуу
12	Анги	54.45	Хулдаас
13	Анги	52.58	Хулдаас
14	Анги	57.02	Хулдаас
	Нийт	732.12	

ЗӨВШӨӨРӨЛЦСӨН

БА		Ү.Мэгсэлмаа
ХТ,ДГ		М.Баасанжаргал

ТАЙЛБАР:

ХЯНАЛТЫН ҮЗЛЭГ

Д/д	Тодорхойлолт	Огноо

TUGS GRAND CONSTRUCTION

Хаяг: Улаанбаатар хот, Сонгинохайрхан дүүрэг, 13-р хороо, 8-378 тоот

Хэнтий аймаг, Цэнхэрмандал сум, 4-р баг
ЕРӨНХИЙ БОЛОВСРОЛЫН СУРГУУЛИЙН ИХ ЗАСВАР

2-Р ДАВХРЫН ЦЭВЭР УСНЫ ШУГАМЫН БАЙГУУЛАЛТ

Үе шат: А.3

			ЕГ Шифр:	Масштаб:	Огноо:
Инженер		Б.Болор	ТГ-21/08-1	М1:150	2023
Гүйцэтгэсэн		Б.Анужин	ТГ Шифр:	Зургийн дугаар:	Хуудас:
Шалгасан		Б.Болор		ЦБУ-3	7

3-Р ДАВХРЫН ЦЭВЭР УСНЫ ШУГАМЫН БАЙГУУЛАЛТ М1:150

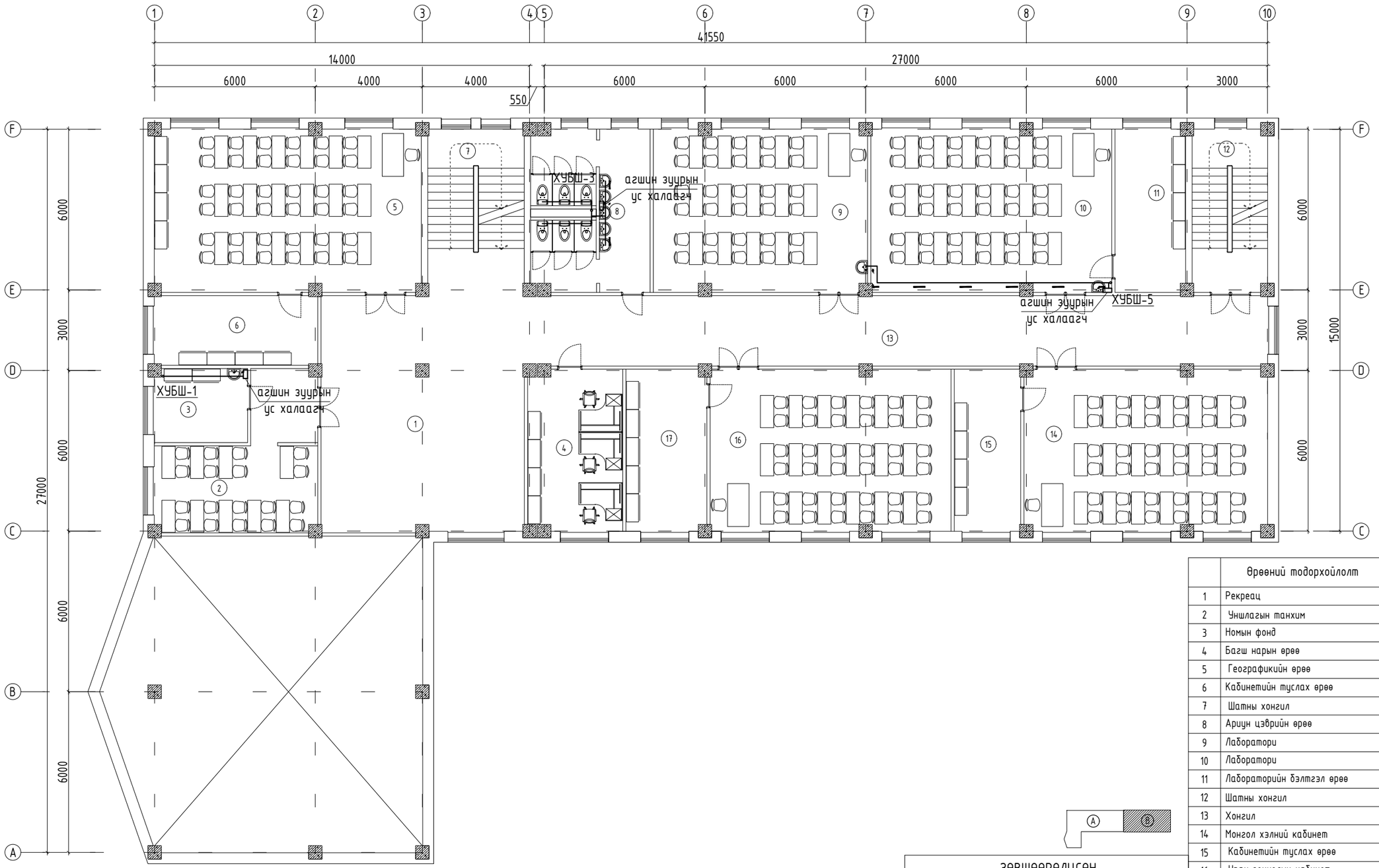

	Өрөөний тодорхойлолт	Талбай /м²/	Шал
1	Рекреац	66.56	Чулуу
2	Уншлагын танхим	26.44	Хулдаас
3	Номын фонд	9.55	Паркет
4	Багш нарын өрөө	21.00	Паркет
5	Географикийн өрөө	60.23	Хулдаас
6	Кабинетийн туслах өрөө	15.80	Хулдаас
7	Шатны хонгил	22.46	Чулуу
8	Ариун цэврийн өрөө	24.30	Керамик
9	Лаборатори	48.30	Хулдаас
10	Лаборатори	54.56	Хулдаас
11	Лабораторийн бэлтгэл өрөө	15.98	Керамик
12	Шатны хонгил	17.01	Чулуу
13	Хонгил	72.71	Чулуу
14	Монгол хэлний кабинет	54.45	Хулдаас
15	Кабинетийн туслах өрөө	14.98	Хулдаас
16	Уран зохиолын кабинет	54.14	Хулдаас
17	Кабинетийн туслах өрөө	18.09	Хулдаас
	Нийт	596.56	

ЗӨВШӨӨРӨЛЦСӨН

БА		Ү.Мэгсэлмаа	
ХТ,ДГ		М.Баасанжаргал	

ТАЙЛБАР:

ХЯНАЛТЫН ҮЗЛЭГ

Д/д	Тодорхойлолт	Огноо

TUGS GRAND CONSTRUCTION

Хаяг: Улаанбаатар хот, Сонгинохайрхан дүүрэг, 13-р хороо, 8-378 тоот

Хэнтий аймаг, Цэнхэрмандал сум, 4-р баг
ЕРӨНХИЙ БОЛОВСРОЛЫН СУРГУУЛИЙН ИХ ЗАСВАР

3-Р ДАВХРЫН ЦЭВЭР УСНЫ ШУГАМЫН БАЙГУУЛАЛТ

Үе шат: А.З

			ЕГ Шифр:	Масштаб:	Огноо:
Инженер		Б.Болор	ТГ-21/08-1	М1:150	2023
Гүйцэтгэсэн		Б.Анужин	ТГ Шифр:	Зургийн дугаар:	Хуудас:
Шалгасан		Б.Болор		ЦБУ-3	7

1 2 3 4 5 6 7 8 А3

СПОРТ ЗААЛНЫ ЦЭВЭР УСНЫ ШУГАМЫН БАЙГУУЛАЛТ М1:150

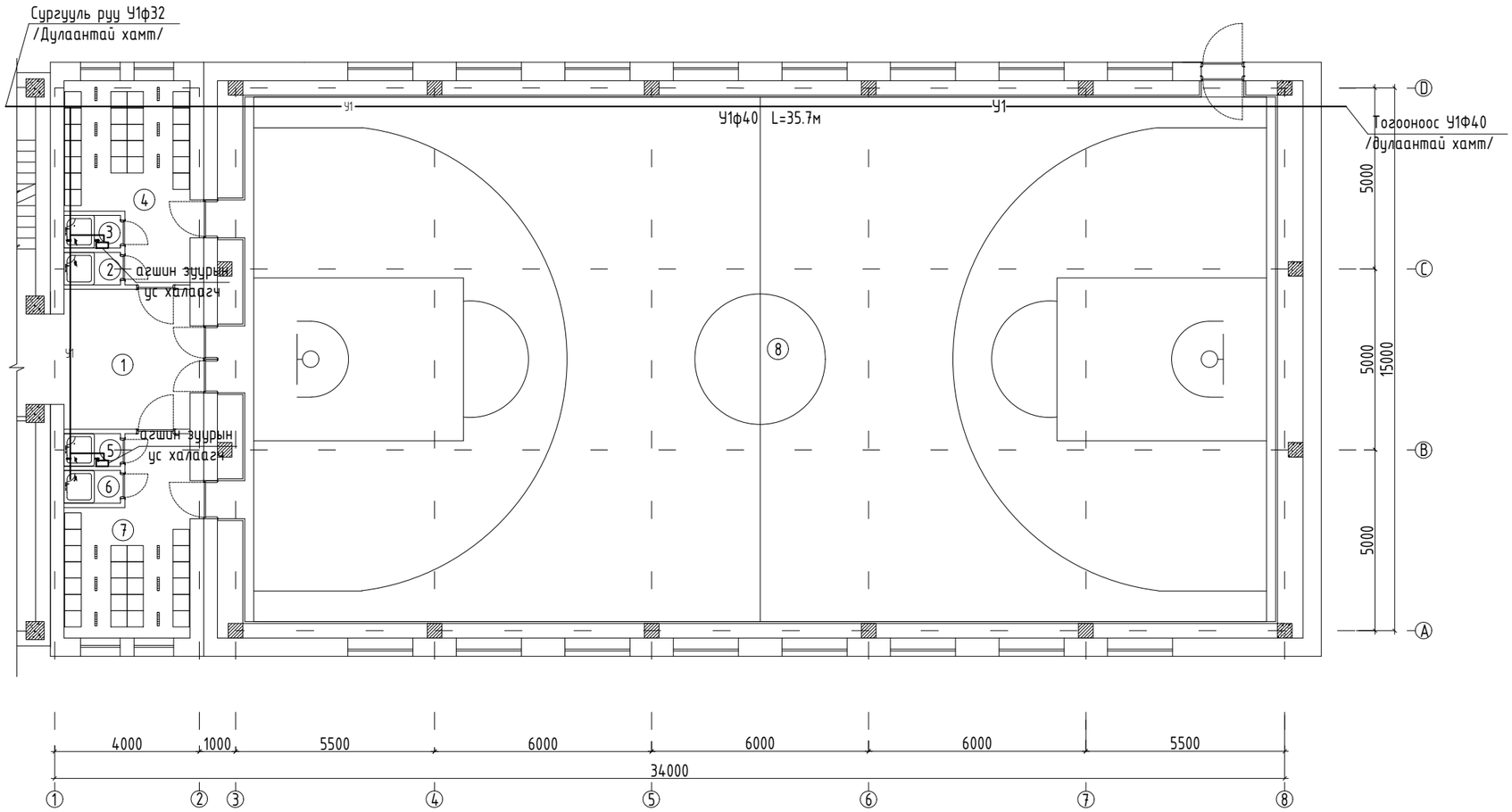

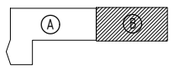

Спорт заалны өрөөний тодорхойлолт			
Өрөөний дугаар	Өрөөний нэр	Талбай/м²/	Шал
1	Коридор	13.46	Хулдаас
2	Ариун цэврийн өрөө	1.40	Плита
3	Душь эр	1.40	Плита
4	Хувцас солих өрөө	16.21	Хулдаас
5	Ариун цэврийн өрөө	1.40	Плита
6	Душь эм	1.40	Плита
7	Хувцас солих өрөө эм	16.21	Хулдаас
8	Спорт зал	459.47	Мод
Нийт		510.95	

ЗӨВШӨӨРӨЛЦСӨН		
БА		Ү.Мэгсэлмаа
ХТ,ДГ		М.Баасанжаргал

ТАЙЛБАР:

ХЯНАЛТЫН ҮЗЛЭГ		
Д/д	Тодорхойлолт	Огноо

TUGS GRAND CONSTRUCTION

Хаяг: Улаанбаатар хот, Сонгинохайрхан дүүрэг, 13-р хороо, 8-378 тоот

Хэнтий аймаг, Цэнхэрмандал сум, 4-р баг
ЕРӨНХИЙ БОЛОВСРОЛЫН СУРГУУЛИЙН ИХ ЗАСВАР

СПОРТ ЗААЛНЫ ЦЭВЭР УСНЫ ШУГАМЫН БАЙГУУЛАЛТ

Үе шат: А.З

			ЕГ Шифр:	Масштаб:	Огноо:
Инженер		Б.Болор	ТГ-21/08-1	М1:150	2023
Гүйцэтгэсэн		Б.Анужин	ТГ Шифр:	Зургийн дугаар:	Хуудас:
Шалгасан		Б.Болор		ЦБУ-3	7

1 2 3 4 5 6 7 8 А3

ЦЕВЭР УСНЫ ШУГАМЫН ТОЙМ

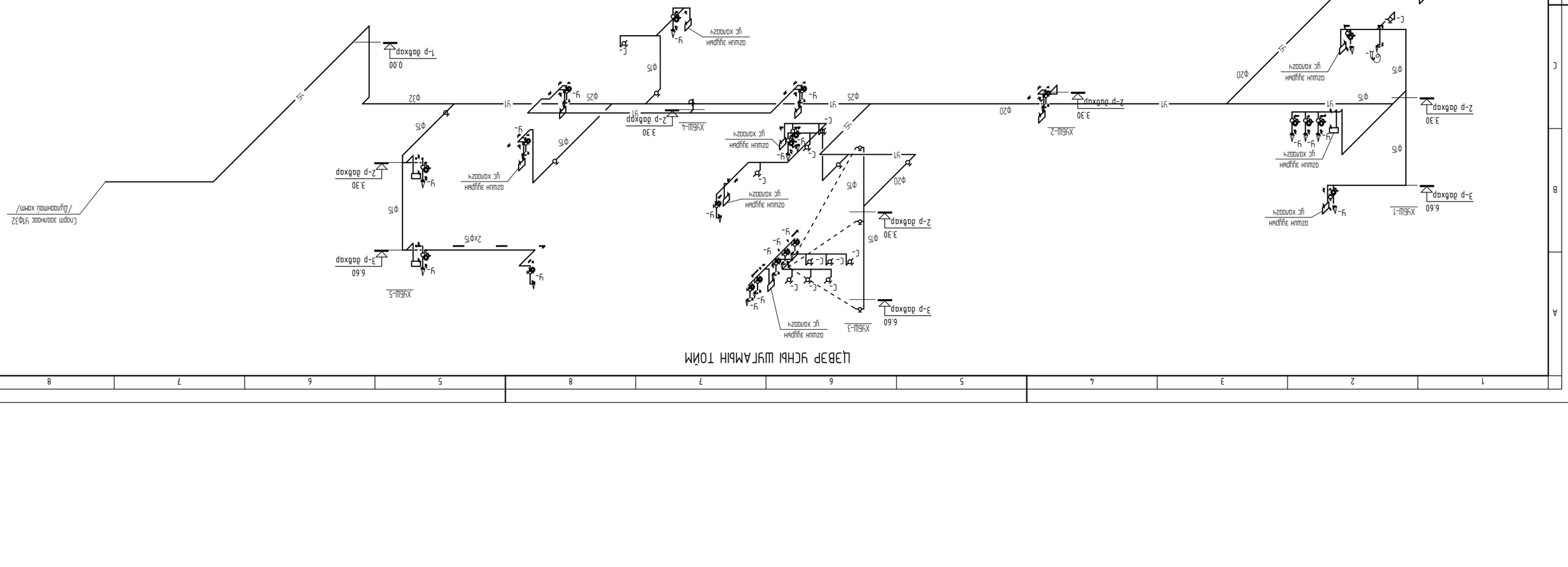

ЦЭВЭР УСНЫ МАТЕРИАЛЫН ТҮҮВЭР

Д/д	Гост, марк тип	Материалын нэр	Тоо, шир	Нэгж жин	Тайлбар
1	2	3	4	5	6
		Ус хангамж			
1	Гост 3262-75	Цайрдсан ган хоолой ф15	140.0		у/м
2	---//---	Цайрдсан ган хоолой ф20	35.0		у/м
3	---//---	Цайрдсан ган хоолой ф25	18.0		у/м
4	---//---	Цайрдсан ган хоолой ф32	19.0		у/м
5	---//---	Цайрдсан ган хоолой ф40	38.0		у/м
6	Гост 3262-75	Отвод ф15	174		ш
7	---//---	Отвод ф20	5		ш
8	---//---	Отвод ф32	4		ш
9	---//---	Отвод ф40	2		ш
10		Бөмбөлгөн хаалт ф15	106		ш
11		Бөмбөлгөн хаалт ф20	1		ш
12		Шилжвэр ф15х20	4		ш
13		Шилжвэр ф20х25	1		ш
14		Шилжвэр ф25х32	1		ш
15		Шилжвэр ф32х40	1		ш
16	пенополиуретан	Дулаалга ф15	45.0		у/м
17		Дулаалга ф32	19.0		у/м
18		Дулаалга ф40	38.0		у/м
19	Гост 22847-83	Уян холбоос /суултуур ба хөтөвч/	23		ком
20	Гост 23759-85	Угааргуурын ус холигч	33		ком
21		Мойкны ус холигч	4		ком
22		Душны ус холигч	5		ком
23		Бэхэлгээ ф15	56		ш
24		Бэхэлгээ ф20	14		ш
25		Бэхэлгээ ф25	7		ш
26		Бэхэлгээ ф32	8		ш
27		Бэхэлгээ ф40	15		ш
28	MON-PTH	Ус эвөлрүүлэгч ф20	1		ш
29		Шилжвэр ф20х32	2		ш
30	30ч 6 бр	Хаалт ф32	1		ш
31		Үл буцах хаалт ф32	1		ш
32		Хог шүүгч ф32	1		ш

БОХИР УСНЫ МАТЕРИАЛЫН ТҮҮВЭР

Д/д	Гост, марк тип	Материалын нэр	Тоо, шир	Нэгж жин	Тайлбар
1	2	3	4	5	6
		Бохир ус			
1	Гост 22847-74	Ташуу гаргалгаатай шаазан жорлон /тэгш гаргалгаатай хамт/	22		ком
2		Мойка 2 эргэлттэй сифоны хамт	4		ком
3	Гост 23759-73	Лонх хэлбэртэй пластмассан сифонтой шаазан угаагуур	32		ком

ТАЙЛБАР:

ХЯНАЛТЫН ҮЗЛЭГ		
Д/д	Тодорхойлолт	Огноо

TUGS GRAND CONSTRUCTION

Хаяг: Улаанбаатар хот, Сонгинохайрхан дүүрэг, 13-р хороо, 8-378 тоот

Хэнтий аймаг, Цэнхэрмандал сум, 4-р баг
ЕРӨНХИЙ БОЛОВСРОЛЫН СУРГУУЛИЙН ИХ ЗАСВАР

Цэвэр усны материалын түүвэр

Үе шат: А.3

Инженер		Б.Болор	ЕГ Шифр: ТГ-21/08-1	Масштаб: М1:100	Огноо: 2023
Гүйцэтгэсэн		Б.Анужин	ТГ Шифр:	Зургийн дугаар: ЦБУ-7	Хуудас: 7
Шалгасан		Б.Болор			

А3

"ТӨГС ГРАНД КОНСТРАКШН" ХХК
ТЗД: ЗТ17-114/21, Улаанбаатар хот, Сонгинохайрхан дүүрэг, 13-р хороо,
өнөр хороолол, 8-378 тоот

TUGS
GRAND
CONSTRUCTION

ШИФР: ТГ-21/08-1

ХЭНТИЙ АЙМАГ, ЦЭНХЭРМАНДАЛ СУМ, 4-Р БАГ

ЕРӨНХИЙ БОЛОВСРОЛЫН СУРГУУЛИЙН ИХ ЗАСВАРЫН АЖЛЫН ЗУРАГ

/Засварын ажлын зураг/

ДОТОР ГЭРЭЛТҮҮЛГИЙН ХЭСЭГ- ДГ

БОЛОВСРУУЛСАН:

Захирал: . . . . . /Ц.Жамсранжав/

Цахилгааны инженер: . . . . . /М.Баасанжаргал/

Улаанбаатар хот
2023 ОН

Үндсэн иж бүрэн ажлын зургийн жагсаалт

д/д	Хуудас	Нэр	Тайлбар
1	ДГ-1	Зургийн жагсаалт, үндсэн үзүүлэлт, тайлбар	
2	ДГ-2	Материалын түүвэр, таних тэмдэг	
3	ДГ-3	1-р давхрын гэрэлтүүлгийн байгууламж	
4	ДГ-4	2-р давхрын гэрэлтүүлгийн байгууламж	
5	ДГ-5	3-р давхрын гэрэлтүүлгийн байгууламж	
6	ДГ-6	1-р давхрын ослын гэрэлтүүлгийн байгууламж	
7	ДГ-7	2-р давхрын ослын гэрэлтүүлгийн байгууламж	
8	ДГ-8	3-р давхрын ослын гэрэлтүүлгийн байгууламж	

Үндсэн үзүүлэлт

№	Үзүүлэлтийн нэр	Хэмжих нэгж	Гэрэлтүүлгийн нийт ачаалал
1	Сулжээний хүчдэл	В	380
2	Суурилагдсан чадал	кВт	528.30
3	Тооцооны чадал	кВт	346.50
4	Тооцооны гүйдэл	А	554.40
5	Шугамын хүчдэлийн алдагдал	%	-

Иш татсан болон хавсаргасан бичиг баримтын жагсаалт

Тэмдэглэгээ	Нэр	Тайлбар
БД 43-102-07	Орон сууц, олон нийтийн барилгын цахилгаан тоног төхөөрөмж төлөвлөх ба угсрах	
БДбД 23-0208	Байгалийн ба зохиомол гэрэлтүүлэг	
БД 43-101-03	Цахилгаан байгууламжийн дүрэм	
MNS 3757-16:2007	Цахилгаан тоног төхөөрөмж, гүйдэл дамжуулагчийн таних тэмдэг	
MNS 3757-15:2005	Дотор цахилгаан гэрэлтүүлэг. Ажлын зураг	

Тайлбар

Ерөнхий хэсэг

Хэнтий аймаг Цэнхэр мандал сумын 320 хүүхдийн хүчин чадалтай сургуулийн гэрэлтүүлгийн засварын ажлын зургийг барилга архитектур технологийг үндэслэн "Орон сууц, олон нийтийн барилгын цахилгаан тоног төхөөрөмжийг төлөвлөх ба угсрах" барилгын дүрэм "БД43-102-07", "Цахилгаан байгууламжийн дүрэм" "БД43-101-03", "Байгалийн ба зохиомол гэрэлтүүлэг" "БНбД 23-02-08" -ын дагуу хийж гүйцэтгэв.

Гэрэлтүүлэг

Гэрэлтүүлэгчүүдийг өрөөний зориулалт, архитектурын шийдэлд тулгуурлан сонгосон. Халуун цех, техникийн өрөө, ариун цэврийн өрөөнд ус чийгнээс хамгаалагдсан гэрэлтүүлэгч, бусад өрөөнүүдэд өрөөний зориулалт, таазны хийцлэлээс нь хамаарууллж гэрэлүүлэгчийг сонгож төлөвлөв. /ДГ-03-081 хуудаснаас үз/.
Авааpийн гэрэлтүүлэгт 3Вт-ын EXIT гэрэлтүүлэгчийг, ослын гэрэлтүүлэгт өөр дээрээ тог баригчтай 10Вт-ын LED гэрэлтүүлэгчийг гарах гарцан дээр хананд, таазнаас дүүжилж 2.2м -ийн өндөрт тоноглоно.

Тэжээлийн ба группын шугам

Бүх өрөө тасалгааны гэрэлтүүлгийн ПВ3 маркын утсыг уян пластмассан хоолойд сүвлэж хана болон таазаар далд угсарч гүйцэтгэнэ.
Таазаар явж буй шугамыг гипсэн таазны цаагуур явуулна.
Ханаар явж буй шугамнуудыг хана зүсэж далд явуулна.
Бүх унтраалга, холболтын хайрцаг хананд далд суулгаж угсарана.
Бүх пластмассан хоолой нь галд тэсвэртэй МУ-ын стандартын шаардлага хангасан Орос болон Солонгос улсынх байна.

Тоног төхөөрөмжийг угсрах

Кориуорь, анги, урлаг заалны өрөөний унтраалгыг хаалга онгойх талын хананд шалнаас 1.8м-т, Багш, захирал, эмч нарын өрөөнрий унтраалгыг хаалга онгойх талын хананд шалнаас 1.5м-ийн өндөрт тоноглоно.

Бүх чийдэн нь цахилгаан хэмнэх компакт люминесцент (сүүн цагаан) чийдэн байна. Түүний чадлын итгэлцүүр 0.9-с хэтрэхгүй байх шаардлагатай. Гэрэлтүүлгүүд нь олон улсын стандартад нийцсэн байх шаардлагатай.

Цахилгааны тоног төхөөрөмжийн угсралт дууссаны дараа бүх тоноглолын нүхийг галд шатдаггүй материалаар чигжиж бөглөж гал гарахаас хамгаална. Угсралтыг цахилгаан техникийн ажил БНбД-305.06.90-нормын шаардлагад нийцүүлэн зураг төслийн дагуу гүйцэтгэх шаардлагатай. Барилгын ажлын гүйцэтгэлийн явцад ямар нэгэн асуудал үүсвэл зураг төсөл зохиосон байгууллага болон холбогдох байгууллагуудтай яаралтай холбоо барин зөвшилцөж, талбай дээр нь шийднэ.

TUGS GRAND CONSTRUCTION	Хэнтий аймаг, Цэнхэрмандал сум, 4-р баг					
	ЕРӨНХИЙ БОЛОВСРОЛЫН СУРГУУЛИЙН ИХ ЗАСВАРЫН АЖЛЫН ЗУРАГ					
	Зургийн бүдүүвч, үндсэн үзүүлэлт, тайлбар					Үе шат: АЗ
	Инженер		М.Баасанжаргал	ЕГ шифр: ТГ-21/08-1	Масштаб: М1:	Огноо:
	Гүйцэтгэсэн		С.Уугандаваа	ТГ шифр:	Зургийн дугаар: ДГ-01	Хуудас: 08
Хаяг: Улаанбаатар хот, Сонгинохайрхан дүүрэг, 13-р хороо, Өнөр хороолол, 8-378 тоот	Шалгасан		М.Баасанжаргал			

Материалын түүвэр

№	Нэр	Маяг	Хэсж. нэгж	Тоо ширхэг	Тайлбар
1	Таазанд моноглох ус чийгнээс хамгаалагдсан пласттмассан бүрхүүлтэй LED чийдэнтэй компакт гэрэлтүүлэгч		ш	134	L1
2	Таазанд моноглох хамгаалагдсан пласттмассан бүрхүүлтэй LED чийдэнтэй хавтгай гэрэлтүүлэгч		ш	30	L2
3	Таазнаас дүүжилж моноглох ус чийгнээс хамгаалагдсан пласттмассан бүрхүүлтэй LED чийдэнтэй гэрэлтүүлэгч		ш	26	L3
4	Таазанд моноглох хамгаалагдсан пласттмассан бүрхүүлтэй LED чийдэнтэй 60х60-тай хавтгай гэрэлтүүлэгч		ш	105	L4
5	Гипсэн таазанд моноглох LED чийдэнтэй шигтгээ гэрэлтүүлэгч		ш	22	L5
6	Коридрт таазанд моноглох ус чийгнээс хамгаалагдсан LED чийдэнтэй шигтгээ гэрэлтүүлэгч		ш	19	L6
7	Өндөрт моноглох ус чийгнээс хамгаалагдсан LED чийдэнтэй шигтгээ гэрэлтүүлэгч		ш	42	L7
8	Таазанд моноглох ус чийгнээс хамгаалагдсан пласттмассан бүрхүүлтэй LED чийдэнтэй компакт гэрэлтүүлэгч		ш	29	L8
9	Таазанд моноглох ус чийгнээс хамгаалагдсан пласттмассан бүрхүүлтэй LED чийдэнтэй компакт гэрэлтүүлэгч		ш	16	L9
10	Хананд моноглох ус чийгнээс хамгаалагдсан пласттмассан бүрхүүлтэй LED чийдэнтэй компакт гэрэлтүүлэгч		ш	4	L10
11	Хананд моноглох тог баригчтай LED чийдэнтэй ослын гэрэлтүүлэгч		ш	29	
12	Хананд болон таазанд дүүжилж моноглох "Гарах" бичигтэй, тог баригчтай, LED чийдэнтэй аваарийн гэрэлтүүлэгч		ш	19	
13	Хананд далд моноглох нэг даралттай унтраалга	10А, 220В, IP20	ш	35	
14	Хананд далд моноглох хоёр даралттай унтраалга	10А, 220В, IP20	ш	38	
15	Хананд далд моноглох гурван даралттай унтраалга	10А, 220В, IP20	ш	1	
16	Хананд далд моноглох ус чийгнээс хамгаалагдсан нэг даралттай унтраалга	10А, 220В, IP40	ш	7	
17	Хананд далд моноглох ус чийгнээс хамгаалагдсан хоёр даралттай унтраалга	10А, 220В, IP40	ш	3	
18	Утас салбарлах хүрцаг		ш	110	
19	Унтраалга, розетка суух хайрцаг		ш	84	
20	Олон ширхэгтэй зэс судалнуудаас бүрдэх поливнилхлоридийн пластикат тусгаарлагчтай утас 1х2.5мм2	ПВЗ-400В	м	7250	
21	Уян пласттмассан хоолой ф20мм, L=100м	ПВХ	м	2170	Галд тэсвэртэй /Орос, Солонгос улсынх/
22	Уян пласттмассан хоолой холбох муфть ф20мм		ш	200	Галд тэсвэртэй /Орос, Солонгос улсынх/

Таних тэмдэг

№	Таних тэмдэг	Нэр	Чадал ба ампер	Хүчдэл	Хамгаалалтын зэрэг IP	Маяг
		1.Гэрэлтүүлэгч				
1		Таазанд моноглох ус чийгнээс хамгаалагдсан пласттмассан бүрхүүлтэй LED чийдэнтэй компакт гэрэлтүүлэгч	2х36Вт	220В	IP40	L1
2		Таазанд моноглох хамгаалагдсан пласттмассан бүрхүүлтэй LED чийдэнтэй хавтгай гэрэлтүүлэгч	40Вт	220В	IP20	L2
3		Таазнаас дүүжилж моноглох ус чийгнээс хамгаалагдсан пласттмассан бүрхүүлтэй LED чийдэнтэй гэрэлтүүлэгч	18Вт	220В	IP20	L3
4		Таазанд моноглох хамгаалагдсан пласттмассан бүрхүүлтэй LED чийдэнтэй 60х60-тай хавтгай гэрэлтүүлэгч	40Вт	220В	IP20	L4
5		Гипсэн таазанд моноглох LED чийдэнтэй шигтгээ гэрэлтүүлэгч	6Вт	220В	IP20	L5
6		Коридрт таазанд моноглох ус чийгнээс хамгаалагдсан LED чийдэнтэй шигтгээ гэрэлтүүлэгч	12Вт	220В	IP40	L6
7		Өндөрт моноглох ус чийгнээс хамгаалагдсан LED чийдэнтэй шигтгээ гэрэлтүүлэгч	25Вт	220В	IP40	L7
8		Таазанд моноглох ус чийгнээс хамгаалагдсан пласттмассан бүрхүүлтэй LED чийдэнтэй компакт гэрэлтүүлэгч	12Вт	220В	IP40	L8
9		Таазанд моноглох ус чийгнээс хамгаалагдсан пласттмассан бүрхүүлтэй LED чийдэнтэй компакт гэрэлтүүлэгч	20Вт	220В	IP54	L9
10		Хананд моноглох ус чийгнээс хамгаалагдсан пласттмассан бүрхүүлтэй LED чийдэнтэй компакт гэрэлтүүлэгч	20Вт	220В	IP54	L10
11		Хананд моноглох тог баригчтай LED чийдэнтэй ослын гэрэлтүүлэгч	10Вт	220В	IP20	
12	ГАРАХ	Хананд болон таазанд дүүжилж моноглох "Гарах" бичигтэй, тог баригчтай, LED чийдэнтэй аваарийн гэрэлтүүлэгч	3Вт	220В	IP20	
		2.Унтраалга				
1		Хананд далд моноглох нэг даралттай унтраалга	10А	220В	IP20	
2		Хананд далд моноглох хоёр даралттай унтраалга	10А	220В	IP20	
3		Хананд далд моноглох гурван даралттай унтраалга	10А	220В	IP20	
5		Хананд далд моноглох ус чийгнээс хамгаалагдсан нэг даралттай унтраалга	10А	220В	IP40	
6		Хананд далд моноглох ус чийгнээс хамгаалагдсан хоёр даралттай унтраалга	10А	220В	IP40	
		3.				
1		Хананд далд моноглох нэг даралттай унтраалга	10А	220В	IP20	
2		Хананд далд моноглох хоёр даралттай унтраалга	10А	220В	IP20	
3		Хананд далд моноглох гурван даралттай унтраалга	10А	220В	IP20	
5		Хананд далд моноглох ус чийгнээс хамгаалагдсан нэг даралттай унтраалга	10А	220В	IP40	
6		Хананд далд моноглох ус чийгнээс хамгаалагдсан хоёр даралттай унтраалга	10А	220В	IP40	

TUGS GRAND CONSTRUCTION

Хэнтий аймаг, Цэнхэрмандал сум, 4-р баг

ЕРӨНХИЙ БОЛОВСРОЛЫН СУРГУУЛИЙН ИХ ЗАСВАРЫН АЖЛЫН ЗУРАГ

Материалын түүвэр, таних тэмдэг

Үе шат: А3

Инженер		М.Баасанжаргал	ЕГ шифр: ТГ-21/08-1	Масштаб: М1:	Огноо:
Гүйцэтгэсэн		С.Угандаваа	ТГ шифр:	Зургийн дугаар: ДГ-02	Хуудас: 08
Шалгасан		М.Баасанжаргал			

Хаяг: Улаанбаатар хот, Сонгинохайрхан дүүрэг, 13-р хороо, Өнөр хороолол, 8-378 тоот

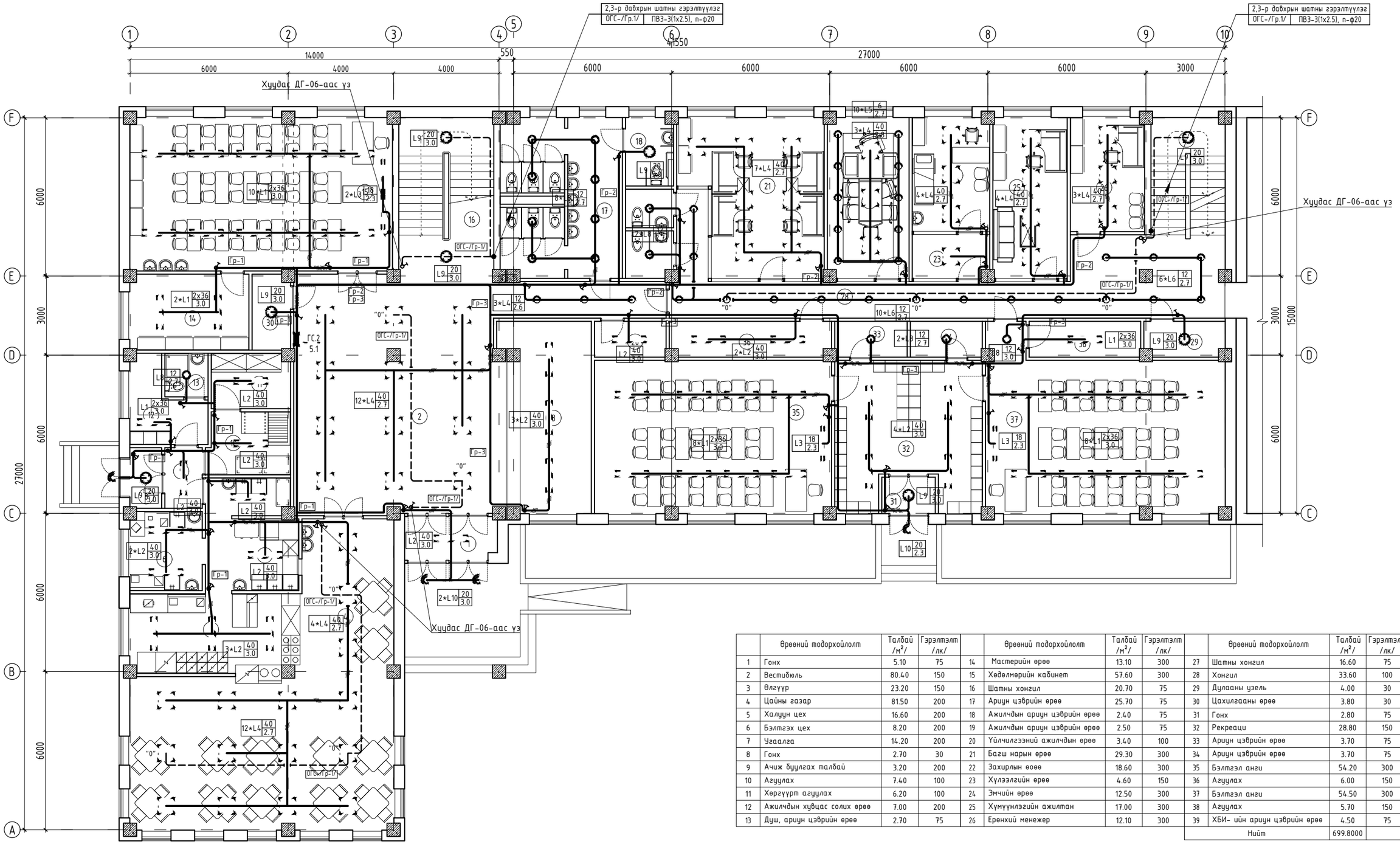

	Өрөөний тодорхойлолт	Талбай /м²/	Гэрэлтэлт /лк/		Өрөөний тодорхойлолт	Талбай /м²/	Гэрэлтэлт /лк/		Өрөөний тодорхойлолт	Талбай /м²/	Гэрэлтэлт /лк/
1	Гонх	5.10	75	14	Мастерийн өрөө	13.10	300	27	Шатны хонгил	16.60	75
2	Вестибюль	80.40	150	15	Хөдөлмөрийн кабинет	57.60	300	28	Хонгил	33.60	100
3	Өлгүүр	23.20	150	16	Шатны хонгил	20.70	75	29	Дулааны узель	4.00	30
4	Цайны газар	81.50	200	17	Ариун цэврийн өрөө	25.70	75	30	Цахилгааны өрөө	3.80	30
5	Халуун цех	16.60	200	18	Ажилчдын ариун цэврийн өрөө	2.40	75	31	Гонх	2.80	75
6	Бэлтгэх цех	8.20	200	19	Ажилчдын ариун цэврийн өрөө	2.50	75	32	Рекреаци	28.80	150
7	Угаалга	14.20	200	20	Үйлчилгээний ажилчдын өрөө	3.40	100	33	Ариун цэврийн өрөө	3.70	75
8	Гонх	2.70	30	21	Багш нарын өрөө	29.30	300	34	Ариун цэврийн өрөө	3.70	75
9	Ачиж буулгах талбай	3.20	200	22	Захирлын өөөө	18.60	300	35	Бэлтгэл анги	54.20	300
10	Агуулах	7.40	100	23	Хүлээлгийн өрөө	4.60	150	36	Агуулах	6.00	150
11	Хөргүүрт агуулах	6.20	100	24	Эмчийн өрөө	12.50	300	37	Бэлтгэл анги	54.50	300
12	Ажилчдын хувцас солих өрөө	7.00	200	25	Хүмүүнлэгийн ажилтан	17.00	300	38	Агуулах	5.70	150
13	Душ, ариун цэврийн өрөө	2.70	75	26	Ерөнхий менежер	12.10	300	39	ХБИ- ийн ариун цэврийн өрөө	4.50	75
									Нийт	699.8000	

- Энэхүү хуудсыг ДГ-06-ын хамт үз.
- Гэрэлтүүлгийн шугамын ПВЗ маркын утсыг уян пластмассан хоолойд сүвлэж хана болон таазаар далд угсарч гүйцэтгэнэ.
  Таазаар явж буй шугамыг гипсэн таазны цаагуур явуулна.
  Ханаар явж буй шугамнуудыг хана зүсэж далд явуулна.
- Бүх унтраалга, холболтын хайрцаг хананд далд сууна.
- Ослын гэрэлтүүлэгчийг магистраль шугамныг ДГ-06 хуудаснаас үз.

TUGS GRAND CONSTRUCTION

Хэнтий аймаг, Цэнхэрмандал сум, 4-р баг

ЕРӨНХИЙ БОЛОВСРОЛЫН СУРГУУЛИЙН ИХ ЗАСВАРЫН АЖЛЫН ЗУРАГ

1-р давхрын гэрэлтүүлгийн байгуулалт.

Үе шат: А3

Инженер	М.Баасанжаргал	ЕГ шифр: ТГ-21/08-1	Масштаб: М1:100	Огноо:
Гүйцэтгэсэн	С.Уугандаваа	ТГ шифр:	Зургийн дугаар: ДГ-03	Хуудас: 08
Шалгасан	М.Баасанжаргал			

Хаяг: Улаанбаатар хот, Сонгинохайрхан дүүрэг, 13-р хороо, Өнөр хороолол, 8-318 тоот

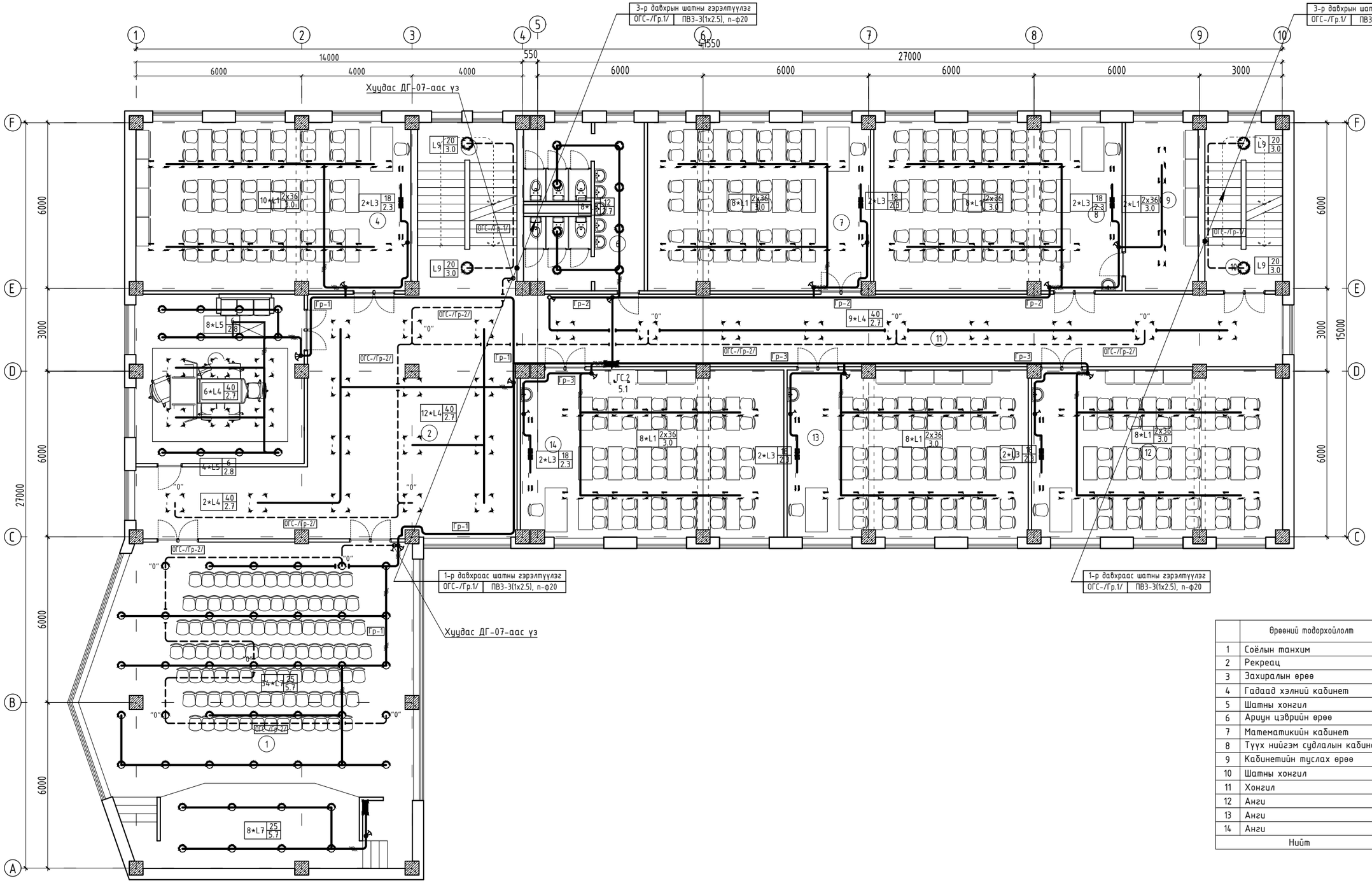

	Өрөөний тодорхойлолт	Талбай /м²/	Гэрэлтэлт /лк/
1	Соёлын танхим	128.60	300
2	Рекреац	84.30	150
3	Захиралын өрөө	37.10	300
4	Гадаад хэлний кабинет	59.70	300
5	Шатны хонгил	20.70	100
6	Арцун цэврийн өрөө	24.10	75
7	Математикийн кабинет	48.20	300
8	Түүх нийгэм судлалын кабинет	54.00	300
9	Кабинетийн туслах өрөө	15.60	150
10	Шатны хонгил	16.60	75
11	Хонгил	71.70	100
12	Анги	54.20	300
13	Анги	52.10	300
14	Анги	57.40	300
Нийт		614.80	

- Энэхүү хуудсыг ДГ-07-ын хамт үз.
- Гэрэлтүүлгийн шугамын ПВЗ маркын утсыг уян пластмассан хоолойд сувлэж хана болон таазаар далд угсарч гүйцэтгэнэ.
  Таазаар явж буй шугамыг гипсэн таазны цаагуур явуулна.
  Ханаар явж буй шугамнуудыг хана зүсэж далд явуулна.
- Бүх унтраалга, холболтын хайрцаг ханаар далд суулна.
- Ослын гэрэлтүүлэгчийг магистраль шугамныг ДГ-07 хуудаснаас үз.

TUGS GRAND CONSTRUCTION

Хэнтий аймаг, Цэнхэрмандал сум, 4-р баг

ЕРӨНХИЙ БОЛОВСРОЛЫН СУРГУУЛИЙН ИХ ЗАСВАРЫН АЖЛЫН ЗУРАГ

2-р давхрын гэрэлтүүлгийн байгууламл.

Үе шат: АЗ

Инженер		М.Баасанжаргал	ЕГ шифр: ТГ-21/08-1	Масштаб: М1:100	Огноо:
Гүйцэтгэсэн		С.Уугандаваа	ТГ шифр:	Зургийн дугаар: ДГ-04	Хуудас: 08
Шалгасан		М.Баасанжаргал			

Хэнтий таньфабрагар хот, Сэнгэнмөдэлэх Ахуйн, 15-р хороо, Энхэр хороолол, 9-378 тоот

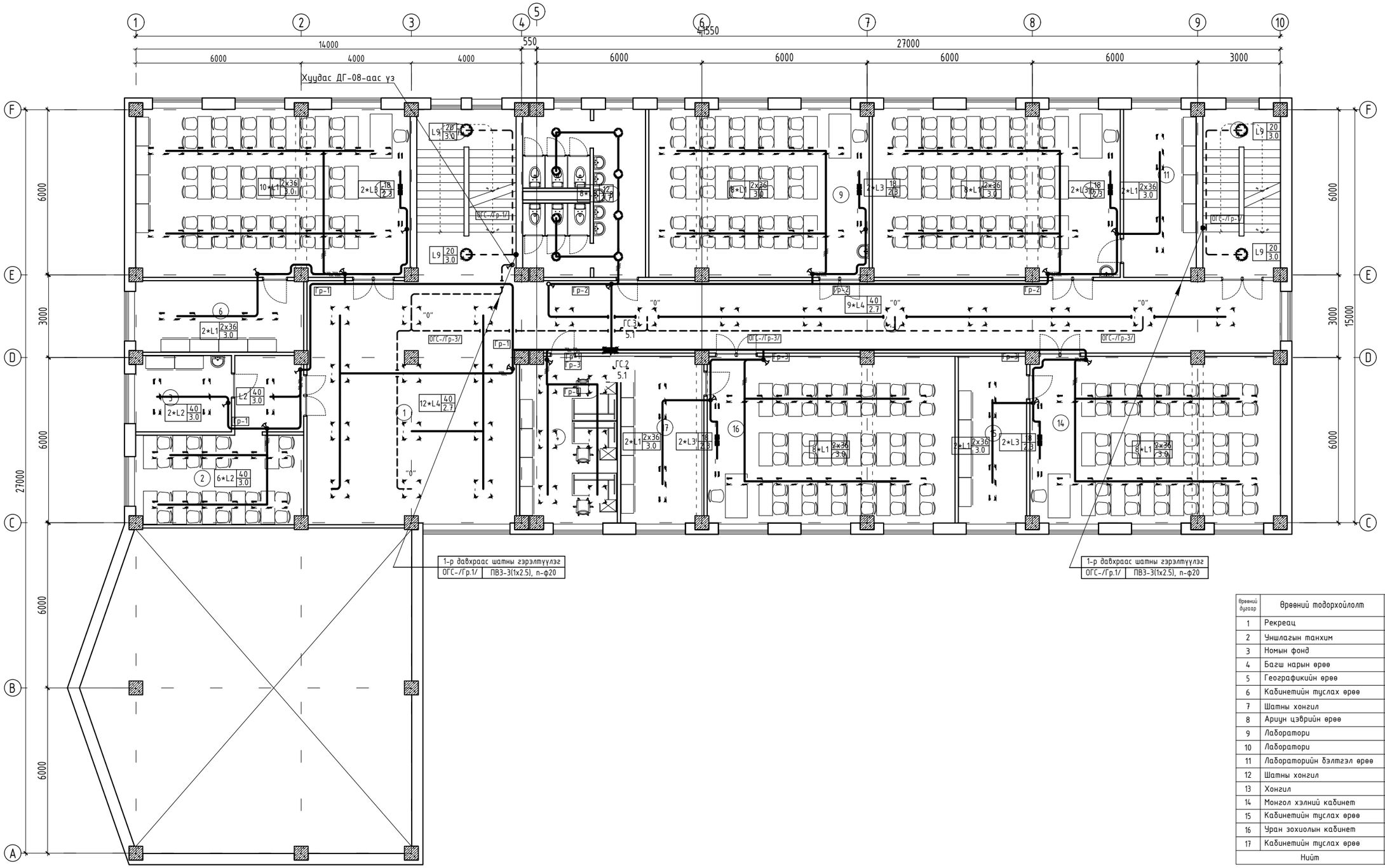

Өрөөний дугаар	Өрөөний тодорхойлолт	Талбай /м²/	Гэрэлтэлт /лк/
1	Рекреац	66.56	150
2	Уншлагын танхим	26.30	300
3	Номын фонд	9.50	300
4	Багш нарын өрөө	21.20	300
5	Географикийн өрөө	59.50	300
6	Кабинетийн туслах өрөө	15.30	150
7	Шатны хонгил	20.80	75
8	Ариун цэврийн өрөө	24.30	75
9	Лаборатори	47.60	300
10	Лаборатори	53.80	300
11	Лабораторийн бэлтгэл өрөө	19.40	150
12	Шатны хонгил	16.60	75
13	Хонгил	71.70	100
14	Монгол хэлний кабинет	54.42	300
15	Кабинетийн туслах өрөө	14.98	150
16	Уран зохиолын кабинет	54.40	300
17	Кабинетийн туслах өрөө	18.09	150
Нийт		521.96	

- Энэхүү хуудсыг ДГ-08-ын хамт үз.
- Гэрэлтүүлгийн шугамын ПВЗ маркын утсыг уян пластмассан хоолойд сүвлэж хана болон таазаар далд угсарч гүйцэтгэнэ.
  Таазаар явж буй шугамыг гипсэн таазны цаагуур явуулна.
  Ханаар явж буй шугамнуудыг хана зүсэж далд явуулна.
- Бүх унтраалга, холболтын хайрцаг хананд далд сууна.
- Ослын гэрэлтүүлэгчийг магистраль шугамныг ДГ-08 хуудаснаас үз.

TUGS GRAND CONSTRUCTION

Хэнтий аймаг, Цэнхэрмандал сум, 4-р баг

ЕРӨНХИЙ БОЛОВСРОЛЫН СУРГУУЛИЙН ИХ ЗАСВАРЫН АЖЛЫН ЗУРАГ

3-р давхрын гэрэлтүүлгийн байгуулалт.

Ye шат: А3

Инженер	М.Баасанжаргал	ЕГ шифр: ТГ-21/08-1	Масштаб: М1:100	Огноо:	
Гүйцэтгэсэн	С.Уугандаваа	ТГ шифр:	Зургийн дугаар: ДГ-05	Хуудас: 08	
Шалгасан	М.Баасанжаргал				

Хаяг: Улаанбаатар хот, Сонгинохайрхан дүүрэг, 13-р хороо, Өнөр хороолол, 8-378 тоот

1-р давхрын ослын гэрэлтүүлгийн байгуулалт. М1:150

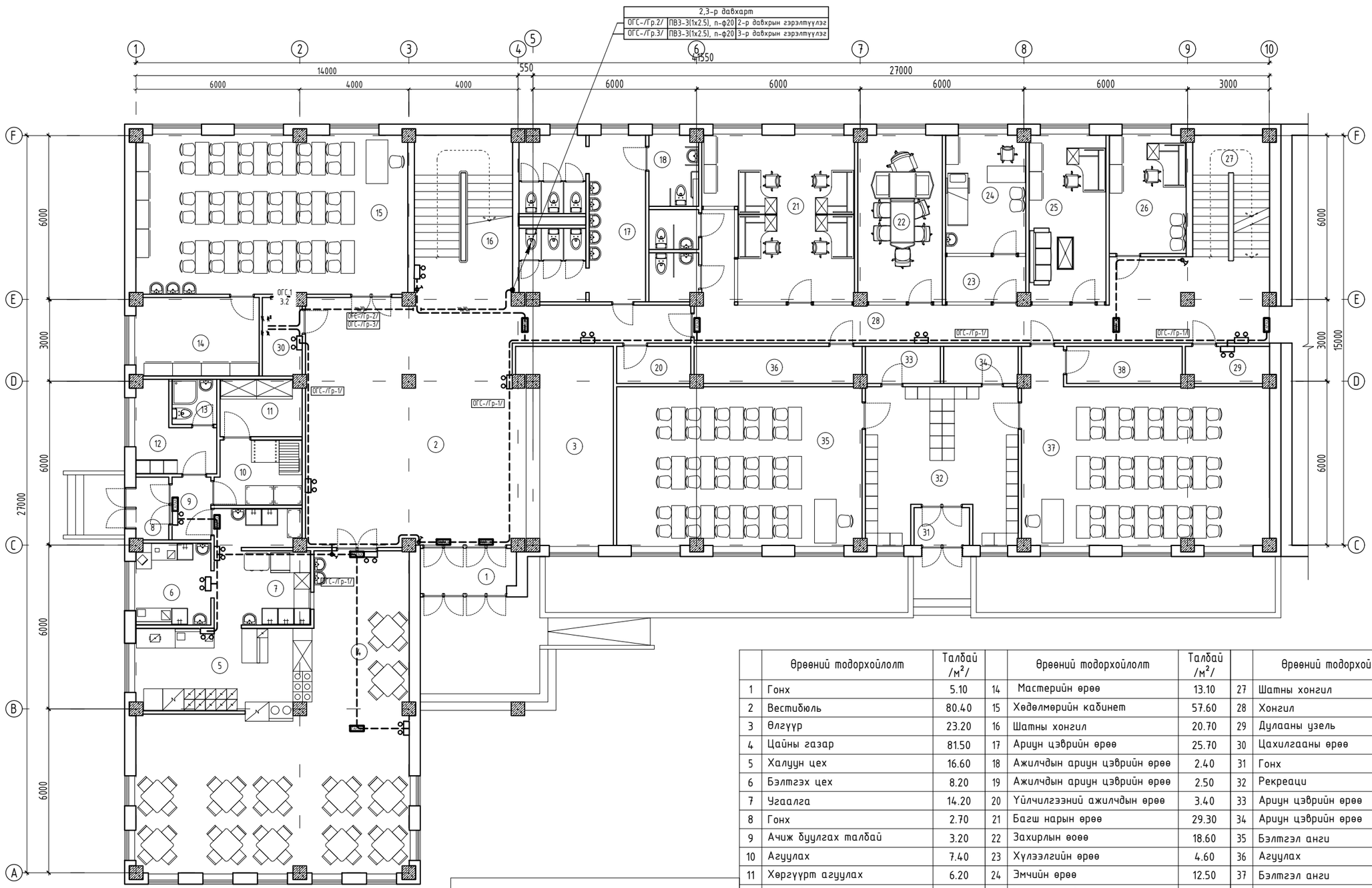

	Өрөөний тодорхойлолт	Талбай /м²/		Өрөөний тодорхойлолт	Талбай /м²/		Өрөөний тодорхойлолт	Талбай /м²/
1	Гонх	5.10	14	Мастерийн өрөө	13.10	27	Шатны хонгил	16.60
2	Вестибюль	80.40	15	Хөдөлмөрийн кабинет	57.60	28	Хонгил	33.60
3	Өлгүүр	23.20	16	Шатны хонгил	20.70	29	Дулааны узель	4.00
4	Цайны газар	81.50	17	Ариун цэврийн өрөө	25.70	30	Цахилгааны өрөө	3.80
5	Халуун цех	16.60	18	Ажилчдын ариун цэврийн өрөө	2.40	31	Гонх	2.80
6	Бэлтгэх цех	8.20	19	Ажилчдын ариун цэврийн өрөө	2.50	32	Рекреаци	28.80
7	Угаалга	14.20	20	Үйлчилгээний ажилчдын өрөө	3.40	33	Ариун цэврийн өрөө	3.70
8	Гонх	2.70	21	Багш нарын өрөө	29.30	34	Ариун цэврийн өрөө	3.70
9	Ачиж буулгах талбай	3.20	22	Захирлын өөө	18.60	35	Бэлтгэл анги	54.20
10	Агуулах	7.40	23	Хүлээлгийн өрөө	4.60	36	Агуулах	6.00
11	Хөргүүрт агуулах	6.20	24	Эмчийн өрөө	12.50	37	Бэлтгэл анги	54.50
12	Ажилчдын хувцас солих өрөө	7.00	25	Хүмүүнлэгийн ажилтан	17.00	38	Агуулах	5.70
13	Душ, ариун цэврийн өрөө	2.70	26	Ерөнхий менежер	12.10	39	ХБИ- ийн ариун цэврийн өрөө	4.50
							Нийт	699.8000

- Энэхүү хуудсыг ДГ-03-ын хамт уз.
- Гэрэлтүүлгийн шугамын ПВЗ маркын утсыг уян пластмассан хоолойд сувлэж хана болон таазаар далд угсарч гүйцэтгэнэ.
  Таазаар явж буй шугамыг гипсэн таазны цаагуур явуулна.
  Ханаар явж буй шугамнуудыг хана зүсэж далд явуулна.
- Бүх унтраалга, холболтын хайрцаг хананд далд сууна.

- Ослын гэрэлтүүлэгчийг гарах гарцан дээр хананд эсвэл таазнаас дүүжилж 2.2м -ийн өндөрт тоноглоно.
- Тэжээлийг одоо байгаа ослын гэрэлтүүлгийн самбараас тэжээнэ.

TUGS GRAND CONSTRUCTION

Хаяг: Улаанбаатар хот, Сонгинохайрхан дүүрэг, 13-р хороо, Өнөр хороолол, 8-378 тоот

Хэнтий аймаг, Цэнхэрмандал сум, 4-р баг

ЕРӨНХИЙ БОЛОВСРОЛЫН СУРГУУЛИЙН ИХ ЗАСВАРЫН АЖЛЫН ЗУРАГ

1-р давхрын ослын гэрэлтүүлгийн байгуулалт.

Үе шат: АЗ

Инженер		М.Баасанжаргал	ЕГ шифр: ТГ-21/08-1	Масштаб: М1:150	Огноо:
Гүйцэтгэсэн		С.Угандаваа	ТГ шифр:	Зургийн дугаар: ДГ-06	Хуудас: 08
Шалгасан		М.Баасанжаргал			

2-р давхрын ослын гэрэлтүүлгийн байгуулалт. М1:150

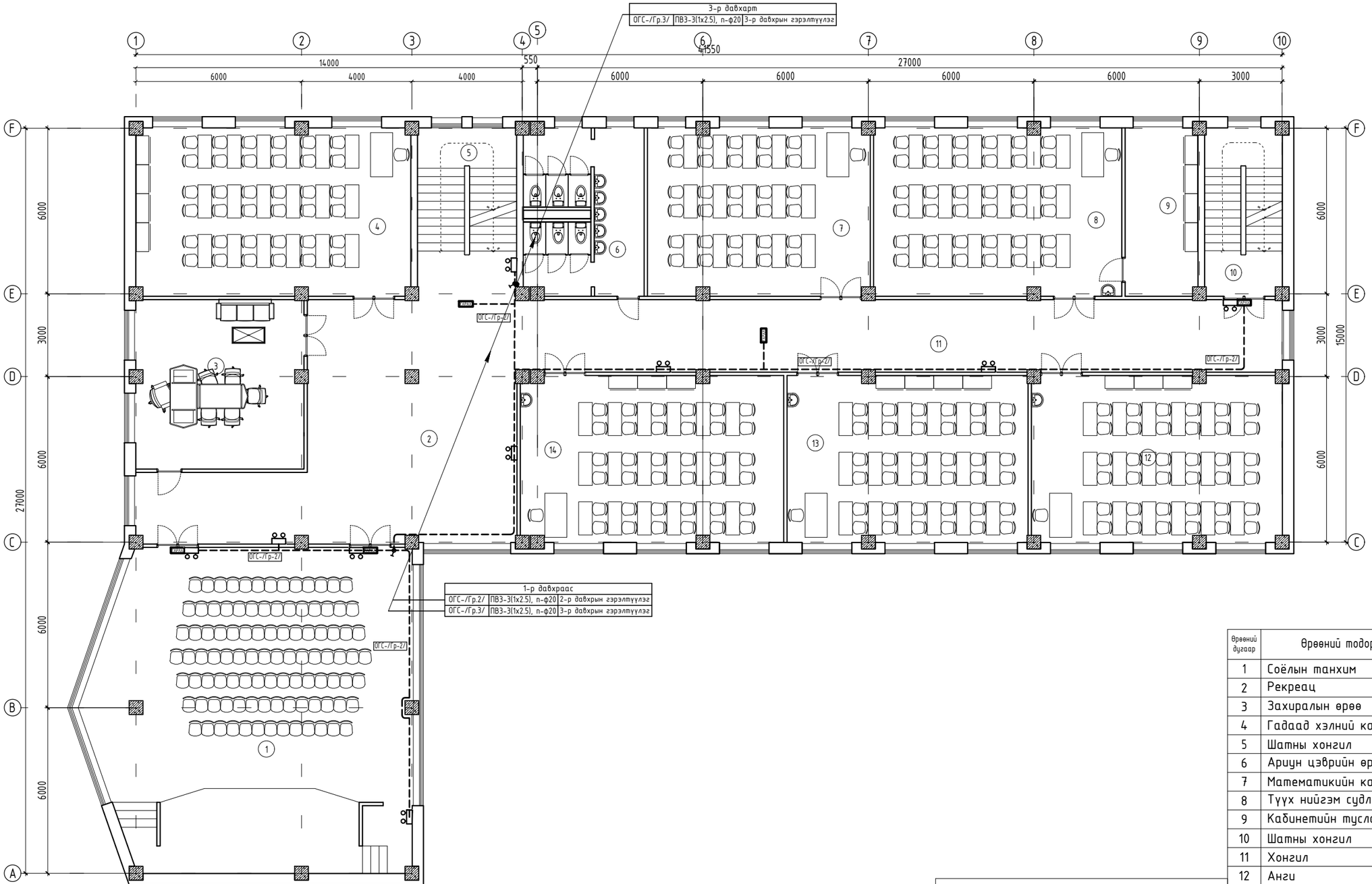

Өрөөний дугаар	Өрөөний тодорхойлолт	Талбай /м²/
1	Соёлын танхим	128.60
2	Рекреац	84.30
3	Захиралын өрөө	37.10
4	Гадаад хэлний кабинет	59.70
5	Шатны хонгил	20.70
6	Ариун цэврийн өрөө	24.10
7	Математикийн кабинет	48.20
8	Түүх нийгэм судлалын кабинет	54.00
9	Кабинетийн туслах өрөө	15.60
10	Шатны хонгил	16.60
11	Хонгил	71.70
12	Анги	54.20
13	Анги	52.10
14	Анги	57.40
	Нийт	614.80

- Энэхүү хуудсыг ДГ-04-ын хамт үз.
- Гэрэлтүүлгийн шугамын ПВЗ маркын утсыг уян пластмассан хоолойд сүвлэж хана болон таазаар далд угсарч гүйцэтгэнэ.
  Таазаар явж буй шугамыг гипсэн таазны цаагуур явуулна.
  Ханаар явж буй шугамнуудыг хана зүсэж далд явуулна.
- Бүх унтраалга, холболтын хайрцаг хананд далд сууна.

- Ослын гэрэлтүүлэгчийг гарах гарцан дээр хананд эсвэл таазнаас дүүжилж 2.2м -ийн өндөрт тоноглоно.
- Тэжээлийг одоо байгаа ослын гэрэлтүүлгийн самбараас тэжээнэ.

TUGS GRAND CONSTRUCTION

Хэнтий аймаг, Цэнхэрмандал сум, 4-р баг

ЕРӨНХИЙ БОЛОВСРОЛЫН СУРГУУЛИЙН ИХ ЗАСВАРЫН АЖЛЫН ЗУРАГ

2-р давхрын ослын гэрэлтүүлгийн байгуулалт.

Үе шат: АЗ

Инженер		М.Баасанжаргал	ЕГ шифр: ТГ-21/08-1	Масштаб: М1:150	Огноо:
Гүйцэтгэсэн		С.Уугандаваа	ТГ шифр:	Зургийн дугаар: ДГ-07	Хуудас: 08
Шалгасан		М.Баасанжаргал			

Хаяг: Улаанбаатар хот, Сонгинохайрхан дүүрэг, 13-р хороо, Өнөр хороолол, 8-378 тоот

3-р давхрын ослын гэрэлтүүлгийн байгууламт. М1:150

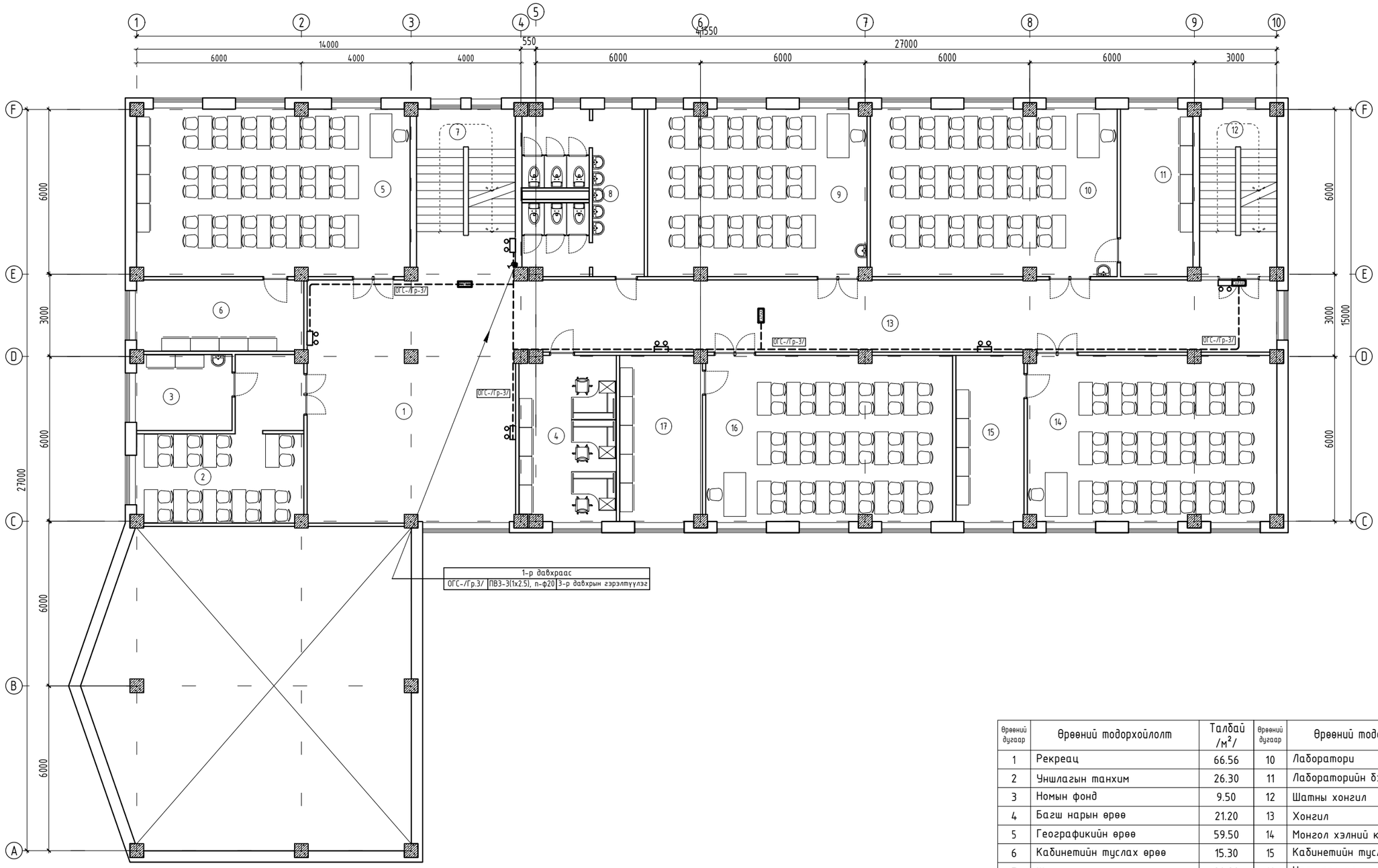

Өрөөний дугаар	Өрөөний тодорхойлолт	Талбай /м²/	Өрөөний дугаар	Өрөөний тодорхойлолт	Талбай /м²/
1	Рекреац	66.56	10	Лаборатори	53.80
2	Уншлагын танхим	26.30	11	Лабораторийн бэлтгэл өрөө	19.40
3	Номын фонд	9.50	12	Шатны хонгил	16.60
4	Багш нарын өрөө	21.20	13	Хонгил	71.70
5	Географикийн өрөө	59.50	14	Монгол хэлний кабинет	54.42
6	Кабинетийн туслах өрөө	15.30	15	Кабинетийн туслах өрөө	14.98
7	Шатны хонгил	20.80	16	Уран зохиолын кабинет	54.40
8	Арцун цэврийн өрөө	24.30	17	Кабинетийн туслах өрөө	18.09
9	Лаборатори	47.60	Нийт		230.90

- Энэхүү хуудсыг ДГ-05-ын хамт үз.
- Гэрэлтүүлгийн шугамын ПВ3 маркын утсыг уян пластмассан хоолойд сувлэж хана болон таазаар далд угсарч гүйцэтгэнэ. Таазаар явж буй шугамыг гипсэн таазны цаагуур явуулна. Ханаар явж буй шугамнуудыг хана зүсэж далд явуулна.
- Бүх унтраалга, холболтын хайрцаг хананд далд суурна.

- Ослын гэрэлтүүлэгчийг гарах гарцан дээр хананд эсвэл таазнаас дүүжилж 2.2м -ийн өндөрт тоноглоно.
- Тэжээлийг одоо байгаа ослын гэрэлтүүлгийн самбараас тэжээнэ.

TUGS GRAND CONSTRUCTION

Хаяг: Улаанбаатар хот, Сонгинохайрхан дүүрэг, 13-р хороо, Өнөр хороолол, 8-378 тоот

Хэнтий аймаг, Цэнхэрмандал сум, 4-р баг

ЕРӨНХИЙ БОЛОВСРОЛЫН СУРГУУЛИЙН ИХ ЗАСВАРЫН АЖЛЫН ЗУРАГ

3-р давхрын ослын гэрэлтүүлгийн байгууламт.

Үе шат: АЗ

Инженер		М.Баасанжаргал	ЕГ шифр: ТГ-21/08-1	Масштаб: М1:150	Огноо:
Гүйцэтгэсэн		С.Угандавваа	ТГ шифр:	Зургийн дугаар: ДГ-08	Хуудас: 08
Шалгасан		М.Баасанжаргал			