Хашлагийн хэсэглэл M1:20

HYYP ТАЛ M1:20

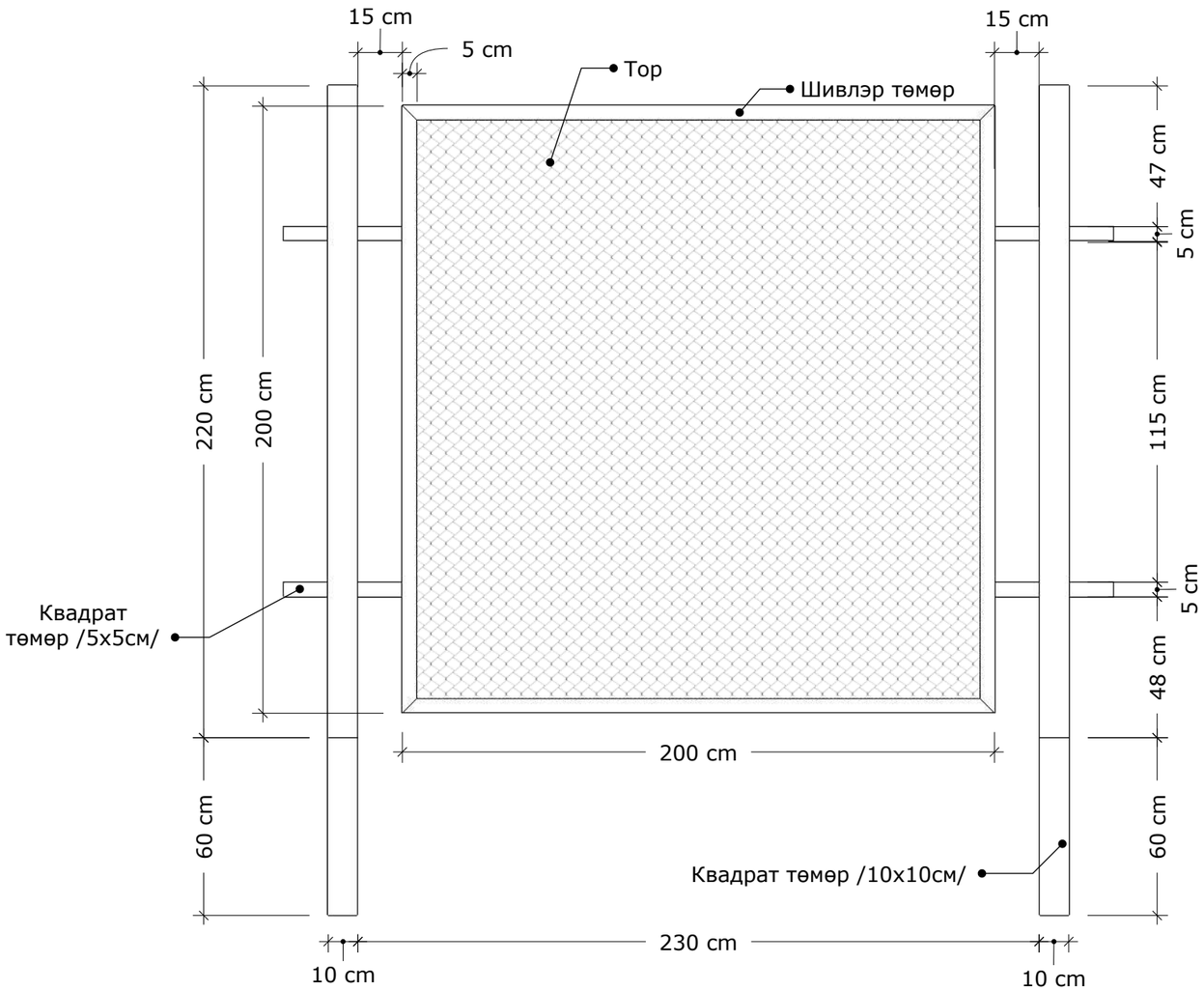

ХАРАГДАХ БАЙДАЛ

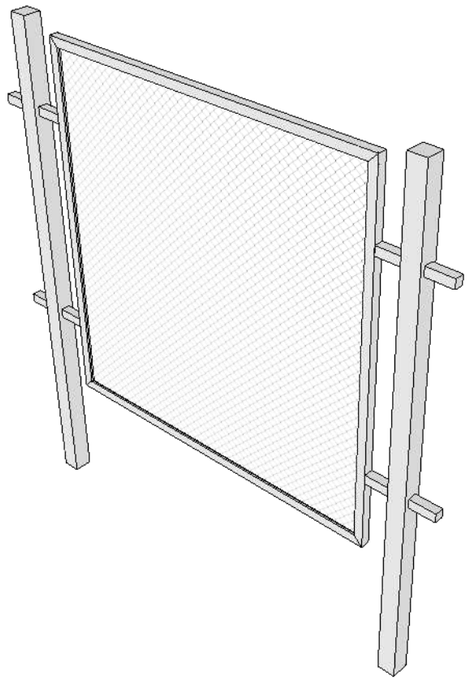

МАТЕРИАЛЫН ХҮСНЭГТ

№	Материалын нэр	Хэмжээ	Тоо
1	Тор	200x200 см	1ш
2	Квадрат төмөр	10x10x280 см	10ш
3	Квадрат төмөр	5x5x15 см	4ш
4	Шивлэр төмөр	5x5x200 см	4ш
Нийт 40 ширхэг хашлага бүтэц			

TUV TUGUL LLC	Төв аймгийн Дэлгэрхаан сумын наадмын талбайн зураг				БА		
	Захирал	Ж.Оргил		Хашлага бүтцийн хэсэглэл M1:20	Масштаб M1:20		
	Архитектор	Э.Өнөржаргал			Үе шат	Хуудас	Бүх хуудас
	Гүйцэтгэсэн	Э.Өнөржаргал		ЕГ шифр: ТТ22/1	А3		
	Шалгасан			ТГ шифр: БА-1	2022 оны 11 сар		

Сандалны хэсэглэл М1:20

МАТЕРИАЛЫН ХҮСНЭГТ

№	Материалын нэр	Хэмжээ	Тоо
1	Суух хэсгийн хуванцар	300х50 см	3ш
2	Хөл тавих хэсгийн лист	300х40 см	3ш
3	Квадрат төмөр	5х5х300 см	17ш
4	Квадрат төмөр	5х5х110 см	6ш
5	Квадрат төмөр	5х5х80 см	6ш
6	Квадрат төмөр	5х5х45 см	6ш
7	Квадрат төмөр	5х5х40 см	10ш
8	Квадрат төмөр	5х5х50 см	12ш
Нийт 16 ширхэг сандал			

HYYP ТАЛ М1:20

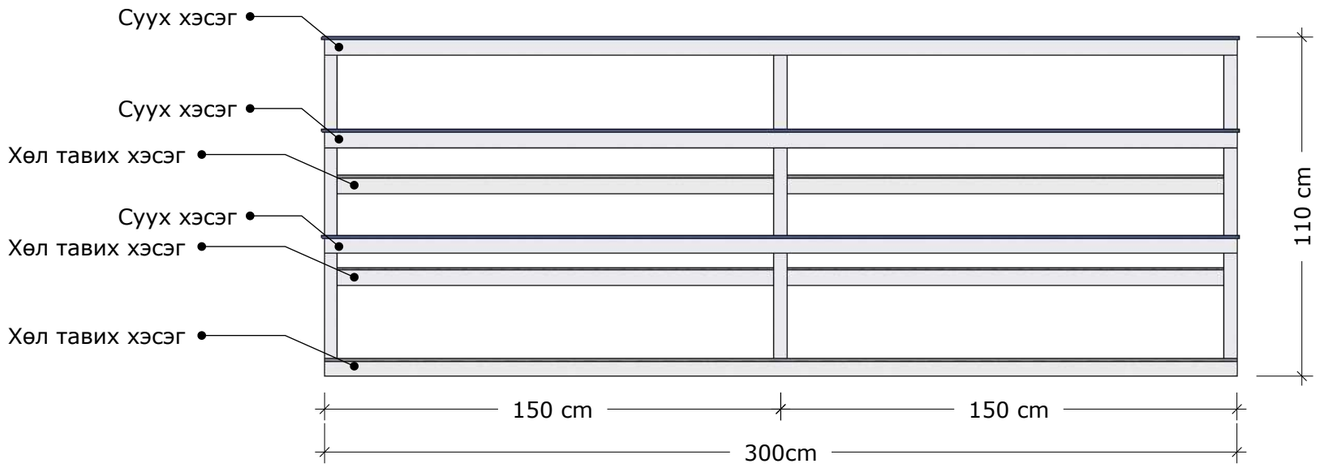

ХАРАГДАХ БАЙДАЛ М1:20

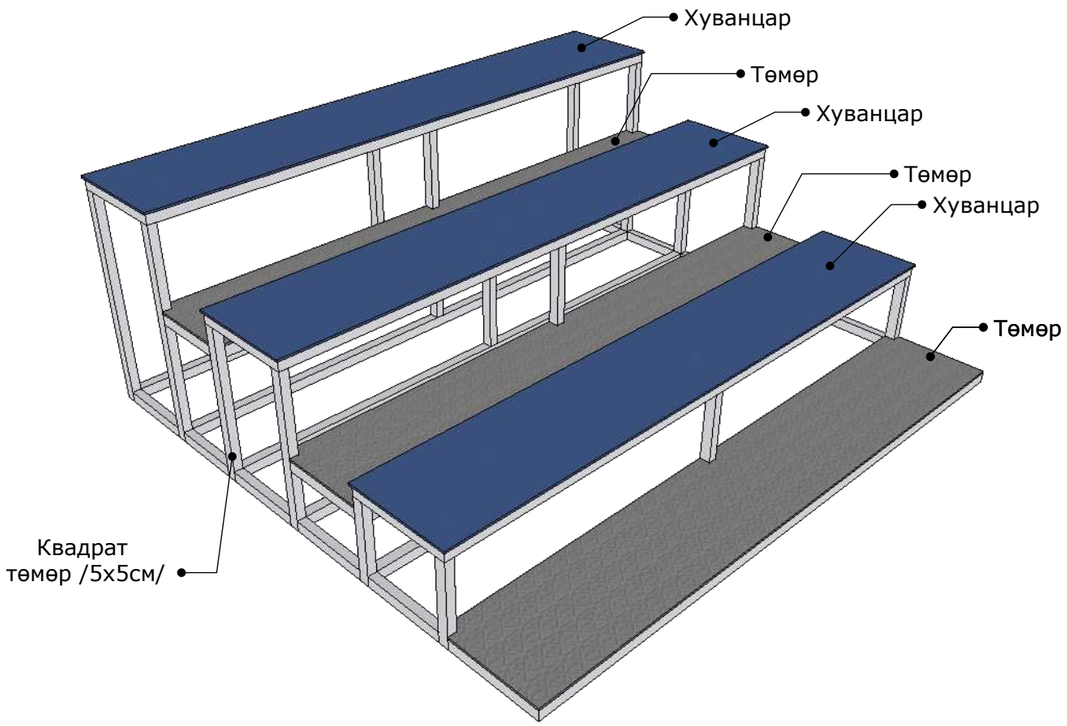

ХАЖУУ ТАЛ М1:20

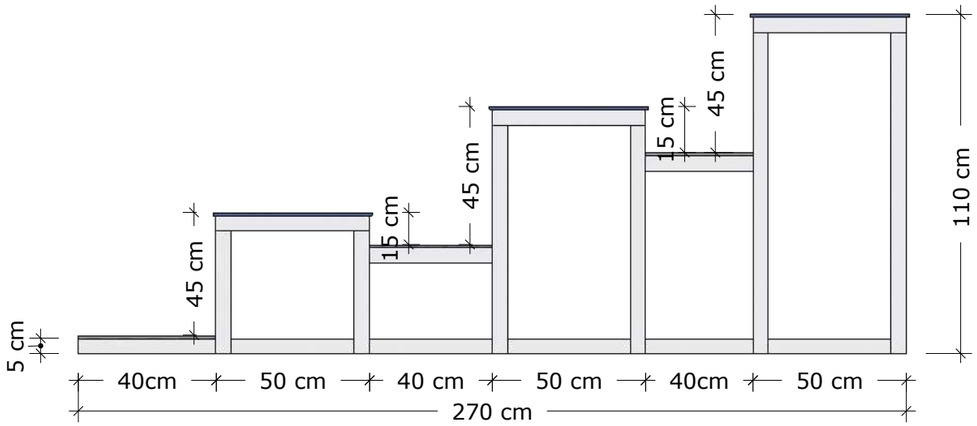

TUV TUGUL LLC	Төв аймгийн Дэлгэрхаан сумын наадмын талбайн зураг			БА	
Захирал	Ж.Оргил		Сандал М1:20	Масштаб М1:20	
Архитектор	Э.Өнөржаргал			Үе шат / Хуудас / Бүх хуудас	
Гүйцэтгэсэн	Э.Өнөржаргал		ЕГ шифр: ТТ22/1	А3	
Шалгасан			ТГ шифр: БА-1	2022 оны 11 сар	

Хаалганы түүвэр М1:20

ХАРАГДАХ БАЙДАЛ М1:20

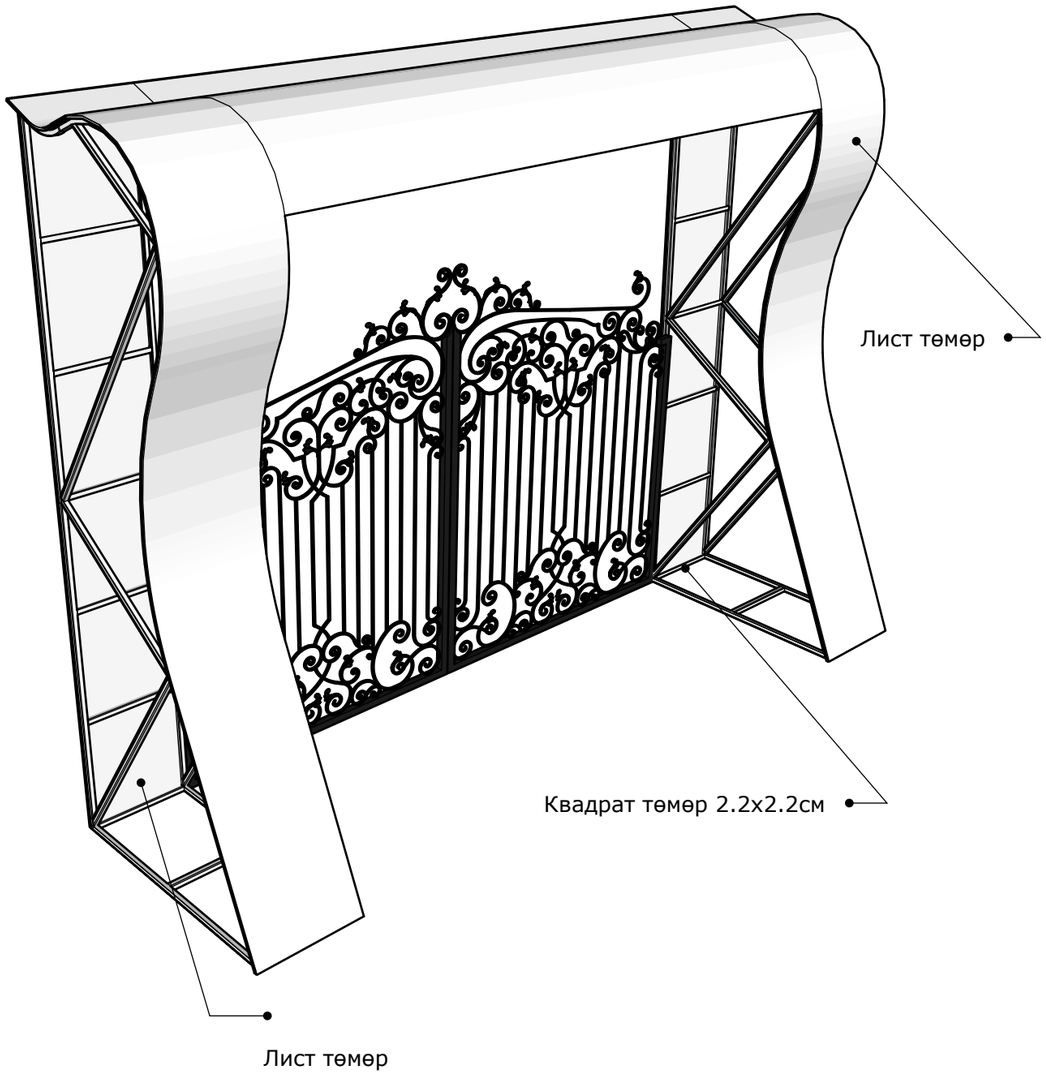

НҮҮР ТАЛ М1:50

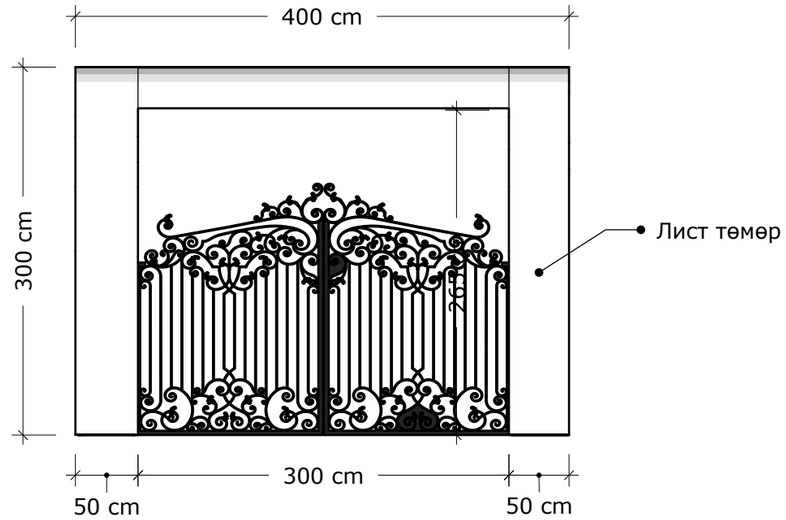

ХАЖУУ ТАЛ М1:50

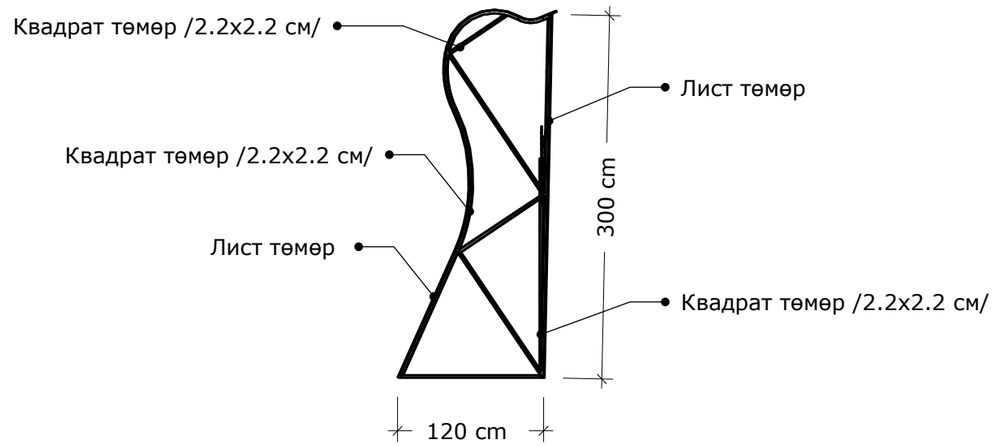

ТАЙЛБАР:
Уг наадмын талбай нь хоёр орцтой ба 300х400см хаалгатай 50х300см харьцаатай хоёр ширхэг багана торог хаалга бүхий орцтой байхаар төлөвлөсөн.

TUV TUGUL LLC	Төв аймгийн Дэлгэрхаан сумын наадмын талбайн зураг				БА		
	Захирал	Ж.Оргил		Хаалга М1:20	Масштаб М1:20		
	Архитектор	Э.Өнөржаргал			Үе шат	Хуудас	Бүх хуудас
	Гүйцэтгэсэн	Э.Өнөржаргал		ЕГ шифр: ТТ22/1	А3		
	Шалгасан			ТГ шифр: БА-1	2022 оны 11 сар		

СҮҮДРЭВЧ-1 ХАРАГДАХ БАЙДАЛ М1:50

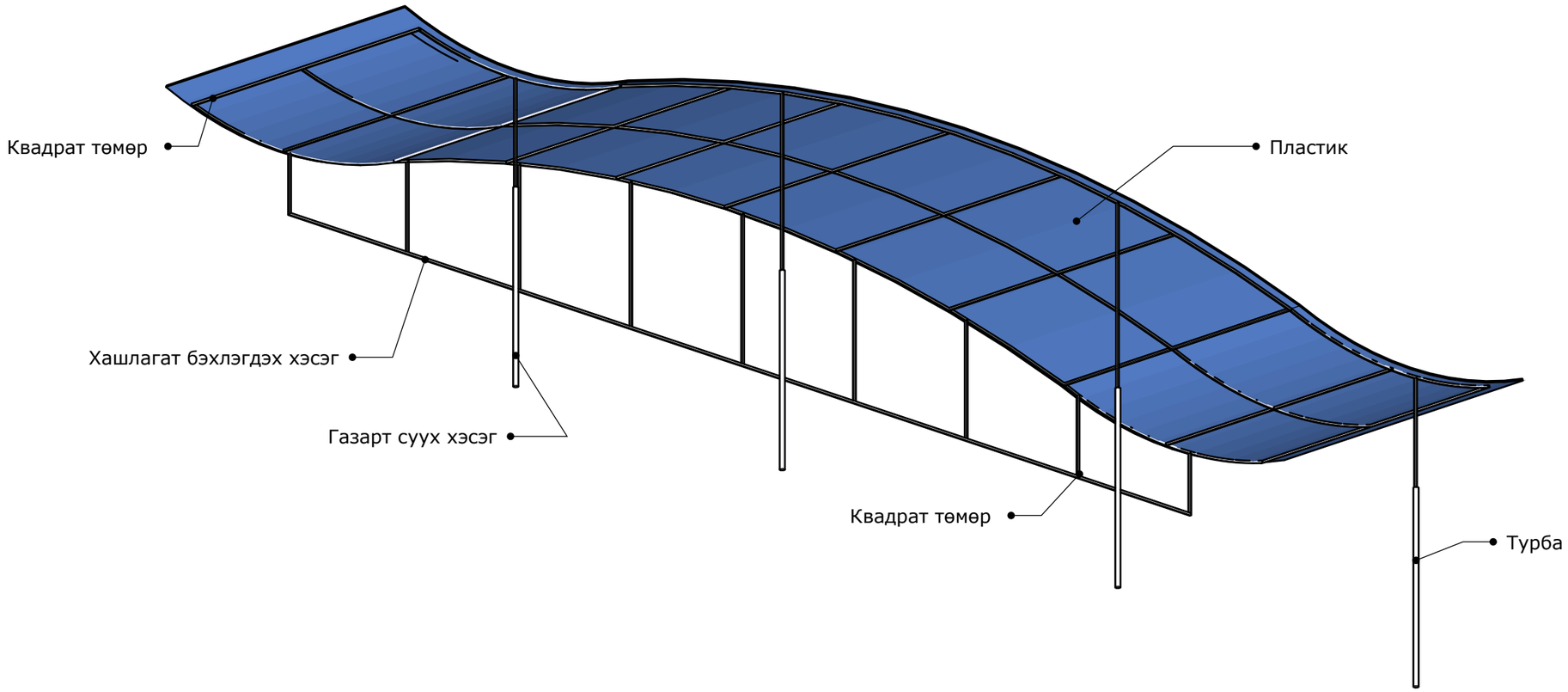

НҮҮР ТАЛ М1:100

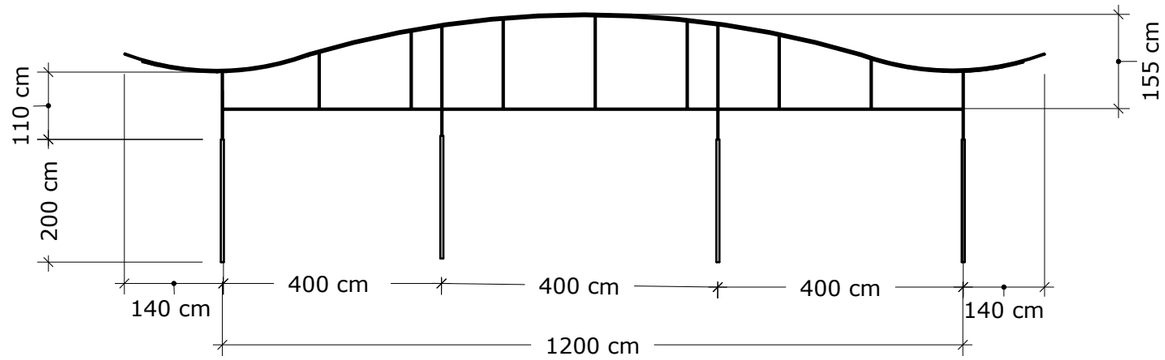

ХАЖУУ ТАЛ М1:100

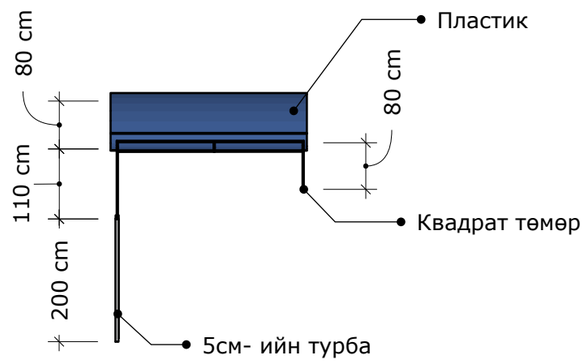

TUV TUGUL LLC	Төв аймгийн Дэлгэрхаан сумын наадмын талбайн зураг				БА		
	Захирал	Ж.Оргил		Сүүдрэвч М1:50	Масштаб М1:50		
	Архитектор	Э.Өнөржаргал			Үе шат	Хуудас	Бүх хуудас
	Гүйцэтгэсэн	Э.Өнөржаргал		ЕГ шифр: ТТ22/1	А3		
	Шалгасан			ТГ шифр: БА-1	2022 оны 11 сар		

ШАТ-1 М1:10

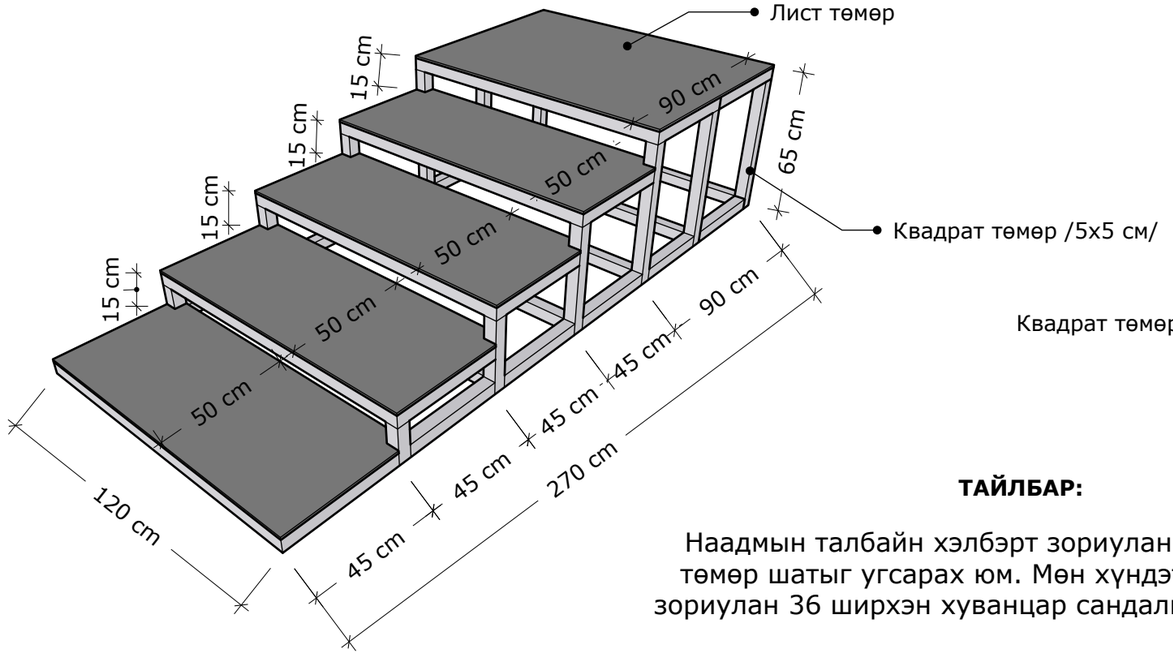

ШАТ-2 М1:10

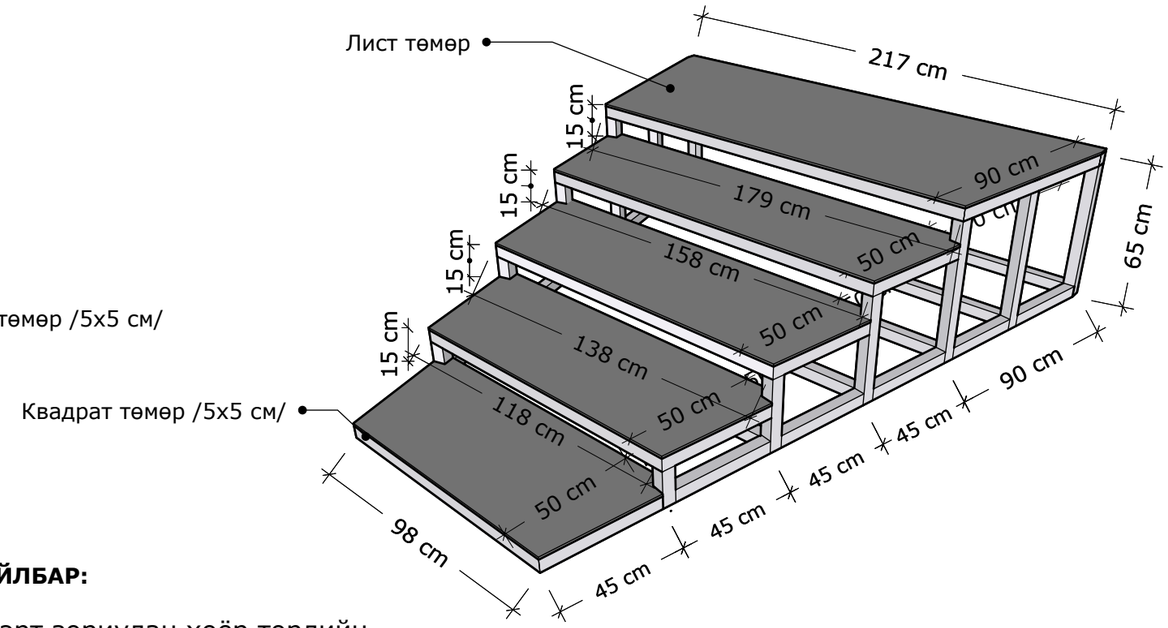

ТАЙЛБАР:

Наадмын талбайн хэлбэрт зориулан хоёр төрлийн
төмөр шатыг угсарах юм. Мөн хүндэтгэлийн асарт
зориулан 36 ширхэн хуванцар сандалыг байршуулна.

ШАТ-2 ХАРАГДАХ БАЙДАЛ М1:20

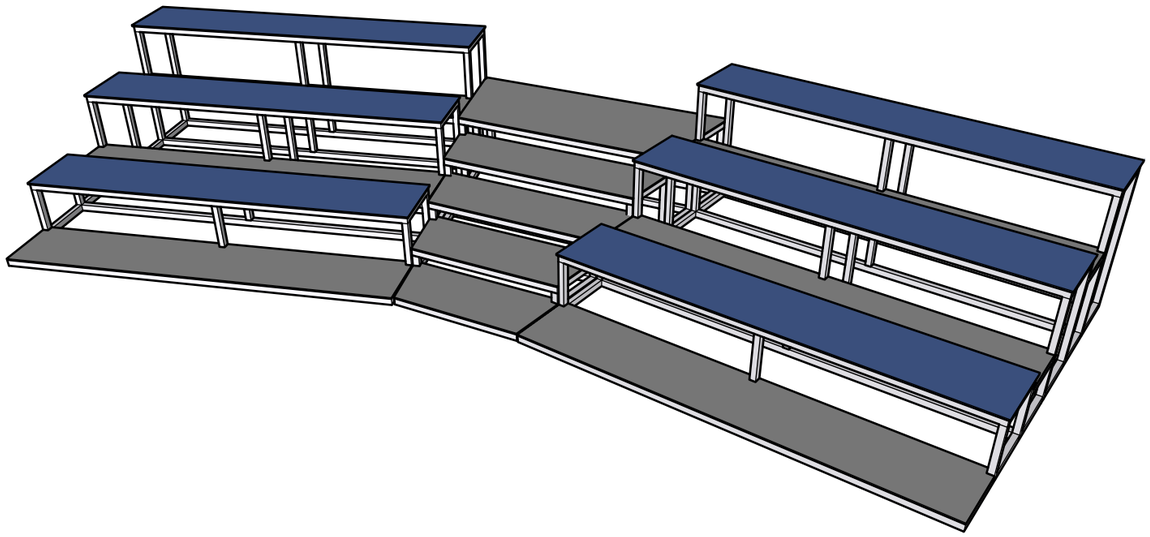

ШАТ-1 ХАРАГДАХ БАЙДАЛ М1:20

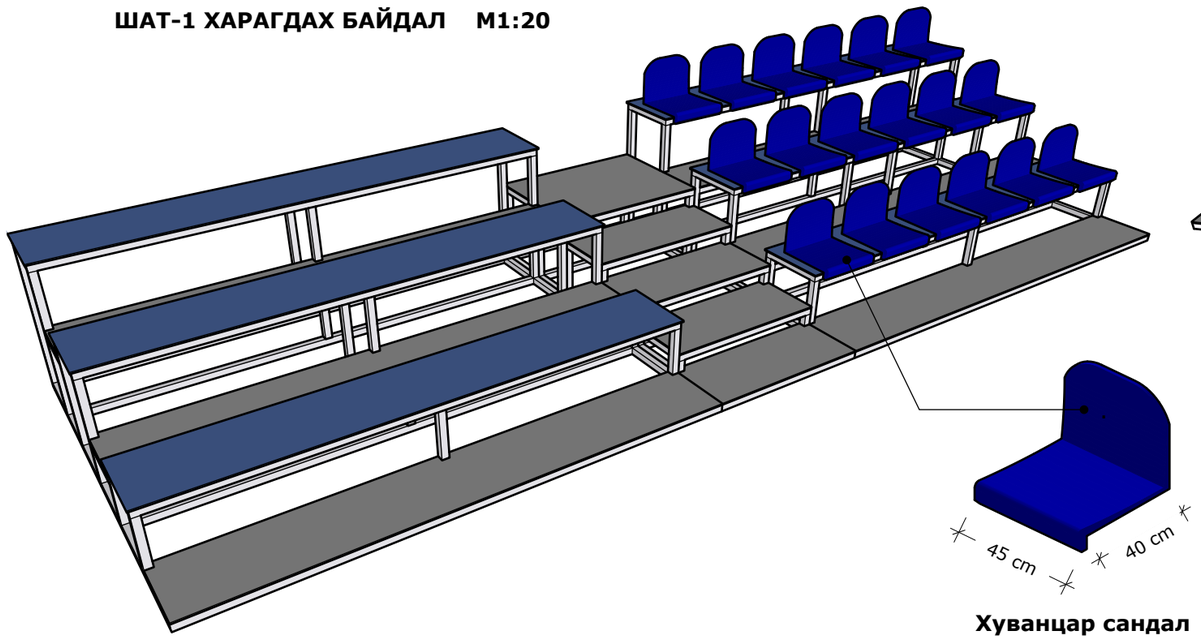

Хуванцар сандал

TUV TUGUL LLC	Төв аймгийн Дэлгэрхаан сумын наадмын талбайн зураг				БА		
	Захирал	Ж.Оргил		Шатны хэсэглэл М1:10,20	Масштаб М1:10,20		
	Архитектор	Э.Өнөржаргал			Үе шат	Хуудас	Бүх хуудас
	Гүйцэтгэсэн	Э.Өнөржаргал		ЕГ шифр: ТТ22/1	А3		
	Шалгасан			ТГ шифр: БА-1	2022 оны 11 сар		

СҮҮДРЭВЧ-2 ХАРАГДАХ БАЙДАЛ М1:50

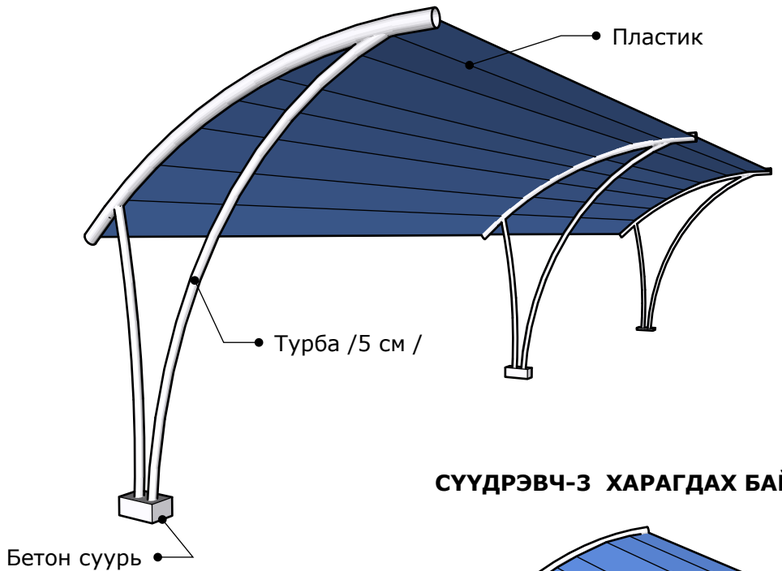

СҮҮДРЭВЧ-2 НҮҮР ТАЛ М1:100

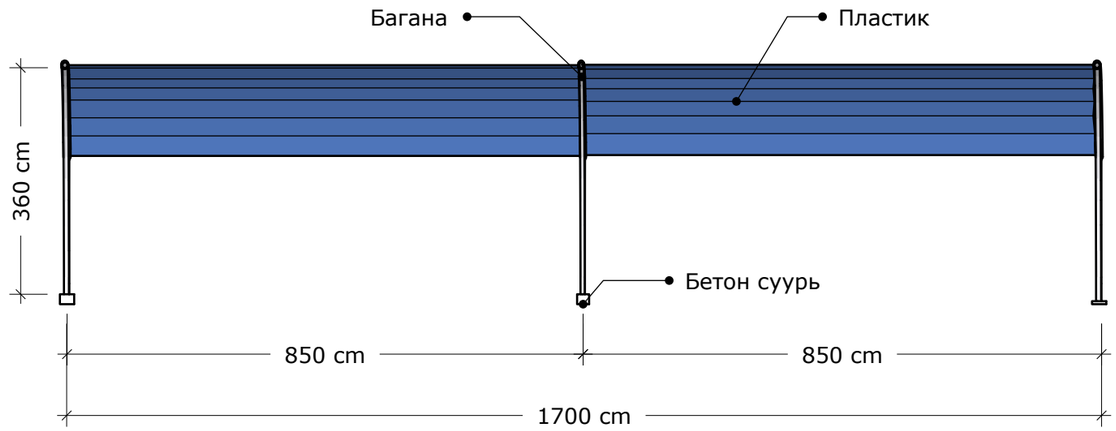

СҮҮДРЭВЧ-3 ХАРАГДАХ БАЙДАЛ М1:50

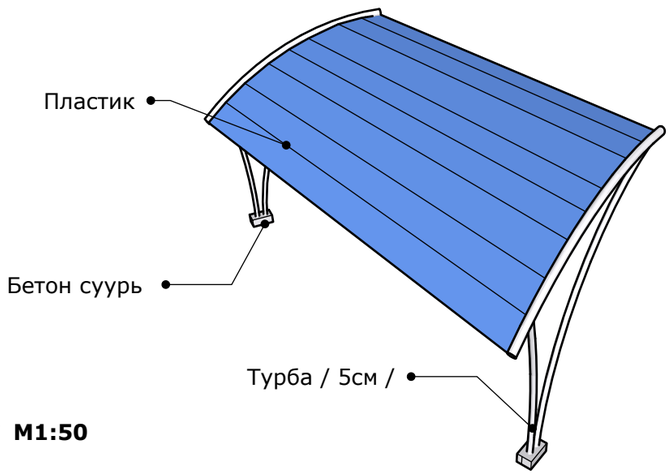

СҮҮДРЭВЧ-2,3 ХАЖУУ ТАЛ М1:50

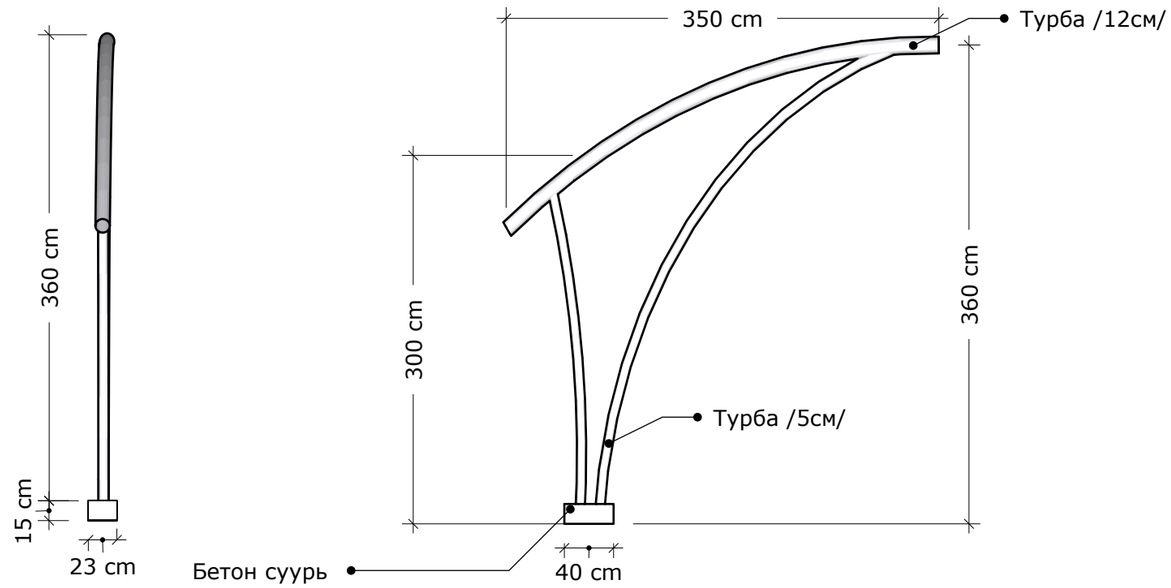

СҮҮДРЭВЧ-3 БАЙГУУЛАЛТ М1:50

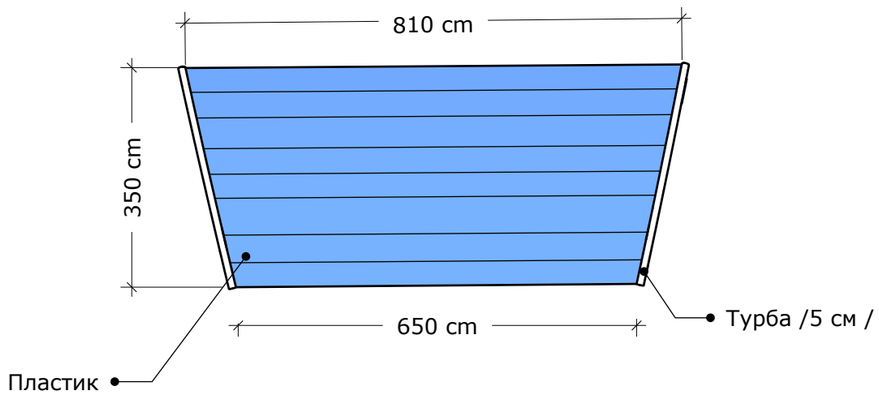

TUV TUGUL LLC	Төв аймгийн Дэлгэрхаан сумын наадмын талбайн зураг				БА	
	Захирал	Ж.Оргил		Сүүдрэвч М1:50,100	Масштаб М1:50,100	
	Архитектор	Э.Өнөржаргал			Үе шат	Хуудас / Бүх хуудас
	Гүйцэтгэсэн	Э.Өнөржаргал		ЕГ шифр: ТТ22/1	А3	
	Шалгасан			ТГ шифр: БА-1	2022 оны 11 сар	

ТЕХНОЛГИЙН БАЙГУУЛАЛТ М1:200

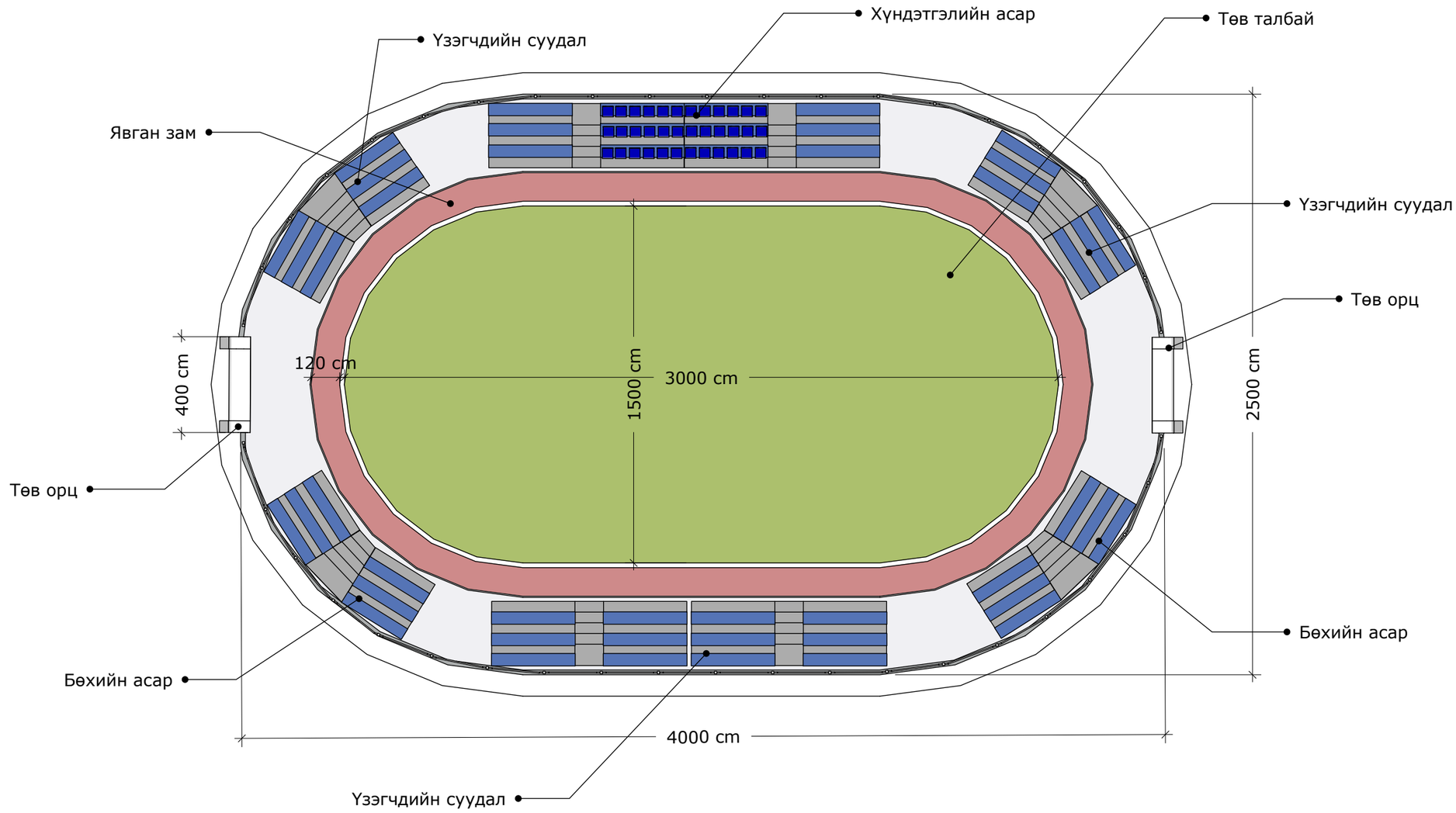

TUV TUGUL LLC	Төв аймгийн Дэлгэрхаан сумын наадмын талбайн зураг				БА		
	Захирал	Ж.Оргил		Сүүдрэвч М1:50	Масштаб М1:50		
	Архитектор	Э.Өнөржаргал			Үе шат	Хуудас	Бүх хуудас
	Гүйцэтгэсэн	Э.Өнөржаргал		ЕГ шифр: ТТ22/1	А3		
	Шалгасан			ТГ шифр: БА-1	2022 оны 11 сар		

ХАРАГДАХ БАЙДАЛ М1:100

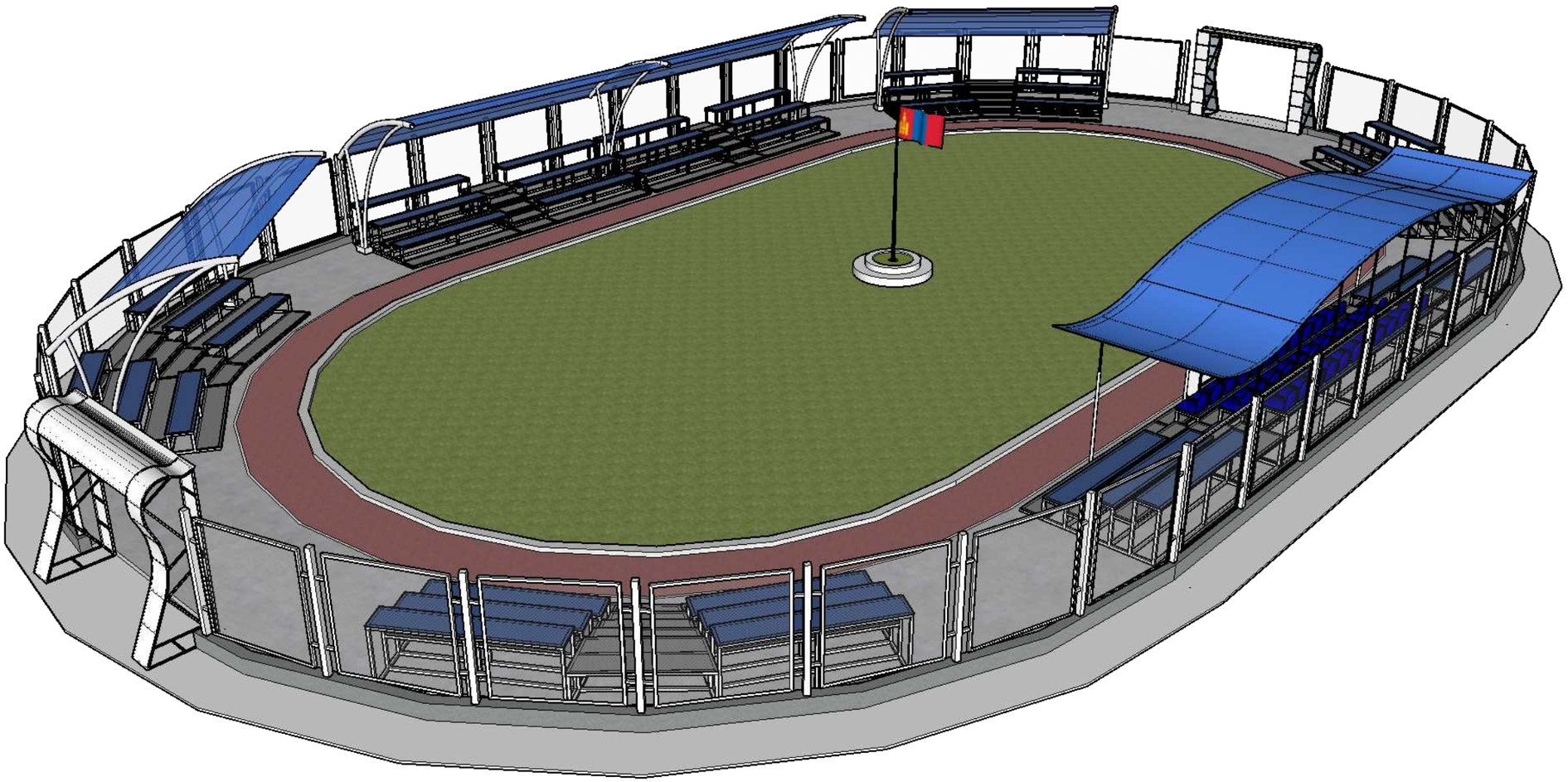

TUV TUGUL LLC	Төв аймгийн Дэлгэрхаан сумын наадмын талбайн зураг				БА		
	Захирал	Ж.Оргил		Сүүдрэвч М1:50	Масштаб М1:50		
	Архитектор	Э.Өнөржаргал			Үе шат	Хуудас	Бүх хуудас
	Гүйцэтгэсэн	Э.Өнөржаргал		ЕГ шифр: ТТ22/1	А3		
	Шалгасан			ТГ шифр: БА-1	2022 оны 11 сар		

НҮҮР ТАЛ М1:100

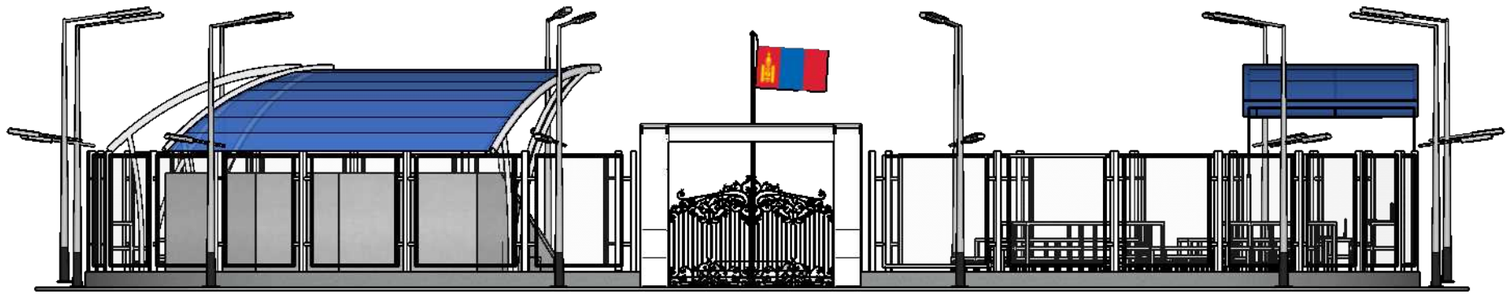

ХАЖУУ ТАЛ М1:100

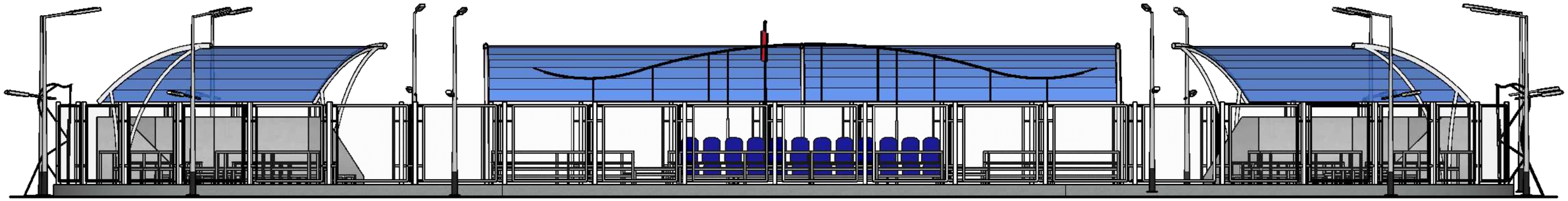

TUV TUGUL LLC	Төв аймгийн Дэлгэрхаан сумын наадмын талбайн зураг				БА		
	Захирал	Ж.Оргил		Нүүр тал М1:100	Масштаб М1:100		
	Архитектор	Э.Өнөржаргал			Үе шат	Хуудас	Бүх хуудас
	Гүйцэтгэсэн	Э.Өнөржаргал		ЕГ шифр: ТТ22/1	А3		
	Шалгасан			ТГ шифр: БА-1	2022 оны 11 сар		

ХАРАГДАХ БАЙДАЛ М1:100

TUV TUGUL LLC	Төв аймгийн Дэлгэрхаан сумын наадмын талбайн зураг				БА		
	Захирал	Ж.Оргил		Харагдах байдал М1:100	Масштаб М1:100		
	Архитектор	Э.Өнөржаргал			Үе шат	Хуудас	Бүх хуудас
	Гүйцэтгэсэн	Э.Өнөржаргал		ЕГ шифр: ТТ22/1	А3		
	Шалгасан			ТГ шифр: БА-1	2022 оны 11 сар		

TUV TUGUL LLC	Төв аймгийн Дэлгэрхаан сумын наадмын талбайн зураг				БА		
	Захирал	Ж.Оргил		Харагдах байдал М1:100	Масштаб М1:100		
	Архитектор	Э.Өнөржаргал			Үе шат	Хуудас	Бүх хуудас
	Гүйцэтгэсэн	Э.Өнөржаргал		ЕГ шифр: ТТ22/1	А3		
	Шалгасан			ТГ шифр: БА-1	2022 оны 11 сар		