ЧОЙБАЛСАН ХОТЫН ТӨВ ХОГНЫ ЦЭГИЙН ЦАХИЛГААН ДАМЖУУЛАХ ШУГАМ, ДЭД СТАНЦ, ГҮНИЙ ХУДАГ /ДОРНОД АЙМАГ, БАЯНТҮМЭН СУМ/ АЖЛЫН ТӨСӨВ

Төсөвт өртөг: 220 003 310 төгрөг

Шифр:До-32/2022

ТАНИЛЦСАН:

Аймгийн ЗДТГ-ын ХБТХОХ-ийн дарга — М.Нямсүрэн

Аймгийн ЗДТГ-ын ХБТХОХ -ийн Хөрөнгө оруулалтын асуудал Хариуцсан ахлах мэргэжилтэн — Ч.Болормаа

ХЯНАСАН:

Аймгийн Газрын харилцаа, барилга, хот байгуулалтын газрын дарга — Д.Дамдинбазар

Аймгийн Газрын харилцаа, барилга, хот байгуулалтын газрын Барилга, хот байгуулалын хэлтсийн дарга — Х.Гүенбат

ТӨСӨВ ЗОХИОСОН:

"ДОЗТ" БГБХН-ийн захирал — Ч.Лхагвасүрэн

Мэргэшсэн төсөвчин — Д.Баярмаа

МОНГОЛ УЛС 19-1189 АТХ1577 Данзан-Осорын БАЯРМАА МЭРГЭШСЭН ТӨСӨВЧИН Т-УДХШС 2019-2022

Чойбалсан хот, 2022он

ТӨСӨВТ ӨРТГИЙН НЭГДСЭН ТОВЧОО

Д/Д	Зардлын нэр	Бүгд өртөг /төгрөг/
1	Ажиллах хүчний зардал	27,150,053
2	Материал	104,327,057
3	Тээвэр	8,010,278
4	Машин ашиглалт	15,068,396
	Шууд зардлын дүн	**154,555,783**
5	Нэмэгдэл зардал /72.3 %/	10,028,655
6	Ашиг / 15%/	24,687,666
	Барилга угсралтын ажлын дүн	**189,272,104**
7	НӨАТ 10%	18,927,210
8	Нормчлолын сан 0.18%	340,690
	Дүн	**208,540,005**
9	Захиалагчийн албаны зардал	3,785,442
10	Инженер хайгуул, зураг төслийн ажлын	2,000,000
11	Зураг төсөл зохиогчийн хяналтын зардал	1,892,721
	Дүн	**216,218,168**
12	Магадлашгүй ажил 2 %	3,785,442
13	Бусад нэмэлт зардал	-
	Дүн	**220,003,610**

ТӨСӨВ ЗОХИОСОН: Мэргэшсэн төсөвчин ...../ Д.Баярмаа /

МОНГОЛ УЛС 19-1189 АТХ1577 БАЯРМАА МЭРГЭШСЭН ТӨСӨВЧИН Т-УДХШС 2019-2022

ЦАЛИНГИЙН НЭГТГЭЛ

ГАДНА ЦАХИЛГААНЫ УГСРАЛТЫН АЖИЛ

Үндэслэл	Гүйцэтгэх ажлын нэр	Хэмжих нэгж	Тоо хэмжээ	Дундаж зэргийн хөдөлмөр зарцуулалт (үндсэн ажил / тзт ачиж буулгах)					
				Зэрэг	Нэгж хүн-цаг	Бүгд хүн-цаг	Тарифт цалин	Нийт цалин	Бүгд цалин
30-400-01	0.4-35 кв-ын цдаш-ын шонгийн нүхнүүдийн цэгийг тэмдэглэж гадас зоох	1тулгуур	37	3.4 / 2	1.05 / 0.00	38.85 / 0.07	6459 / 5212	250932 / 386	251,318
30-410-10	Өрмийн машинаар II зэргийн гэсгэлэн хөрсийг 300мм хүртэл голчтой өрөмдөх	1 нүх	37	3.0 / 2	0.98 / 0.98	36.26 / 36.26	6150 / 5212	222999 / 188987	411,986
30-260-18	УКШ 12-35, 19 -маркийн төмөр бетон завсарын тулгуур угсарч босгох (3 утастай)	ш	33	3.0 / 2	26.28 / 0.45	867.141 / 14.85	6150 / 5212	5332917 / 77398	5,410,315
30-260-24	УКШ 9.27.15- маркийн төмөр бетон тулаас тулгуурын шонг угсарч босгох	ш	2	3.2 / 2	40.25 / 0.99	80.504 / 1.98	6304 / 5212	507497 / 10320	517,817
30-130-02	40 мм хүртэл голчтой бөөрөнхий төмрөөр хийсэн 3 метр урт газардуулгын гадас зоож шинтэй холбож гагнах.	ширхэг	5	3.0 / 2	0.89 / 0.14	4.45 / 0.72	6150 / 5212	27368 / 3779	31,146
30-310-03	6-35 кв-ын шугамын босгосон завсарын тулгуурт газардуулгын буулт хийх	1 тулгуур	33	2.4 / 2	1.52 / 0.01	50.16 / 0.4	5587 / 5212	280244 / 2064	282,308
30-330-04	6-10 кв-ын хүчдэлтэй агаарын шугамын 70 мм2 огтлолтой утасыг зөрлөгүйг татах	км (3 утас)	3.3	3.6 / 2	61.56 / 1.8	203.148 / 5.93	6613 / 5212	1343418 / 30925	1,374,343
38-010-04	35 кв-ын 250 ква чадалтай хүчний хувьсгуурыг угсрах	иж бүр	1	3.7 / 2	11.58 / 1.69	11.58 / 1.69	6690 / 5212	77470 / 8808	86,278
38-350-08	63*63*6мм хэмжээтэй булан төмөр газардуулагчыг гар ажилгаагаар зоох	ш	8	2.0 / 2	0.72 / 0.08	5.76 / 0.61	5212 / 5212	30021 / 3177	33,198
38-350-10	100мм2 хүртэл огтлолтой газардуулгын шинийг шуудуунд угсрах	м	8	3.4 / 2	0.23 / 0.01	1.84 / 0.04	6459 / 5212	11885 / 233	12,118
01-050-02	2м хүртэл гүн 2-р зэргийн хөрсөнд гараар ухах	м3	2	2.4 / 2	4.11 /	8.219 /	5587 / 5212	45922 /	45,922
01-070-01	Шуудуу хүнхээл нүхийг 1-р зэргийн хөрсөөр эргүүлж булах	м3	1.9	1.3 / 2	1.84 /	3.487 /	4554 / 5212	15882 /	15,882

Нийт Хүн/цаг: 1311.4 / 62.56

Үндсэн цалин: 8,472,631

Инженер техникийн ажилчдын цалин: 1,440,347

Нэмэгдэл цалин: 3,134,874

Нийт цалин: 13,047,852

ЦАЛИНГИЙН НЭГТГЭЛ

Нийгмийн даатгал, эрүүл мэндийн даатгалын байгууллагын төлөх шимтгэлийн дүн 13.5%: 1,761,460

Ажлын багаж, хувцас, хэрэглэл: 1,774,508

Ажиллах хүчний зардал: **16,583,821**

ДЭД ӨРТӨӨНИЙ ТӨХӨӨРӨМЖИЙН УГСРАЛТЫН АЖИЛ

Үндэслэл	Гүйцэтгэх ажлын нэр	Хэмжих нэгж	Тоо хэмжээ	Дундаж зэргийн хөдөлмөр зарцуулалт (үндсэн ажил / тэт ачиж буулгах)					
				Зэрэг	Нэгж хүн-цаг	Бүгд хүн-цаг	Тарифт цалин	Нийт цалин	Бүгд цалин
38-170-32	10/0.4/ ктп 250ква суурилуулах	ш	1	3.7 / 2	88.48 / 88.85	88.476 / 88.85	6690 / 5212	591904 / 463086	1,054,991
20-270-10	250 ква хүртэл чадалтай трансформатор угсрах	ш	1	3.9 / 2	88.53 / 88.24	88.53 / 88.24	6844 / 5212	605899 / 459907	1,065,806
38-180-35	Хувисгуурын оролтынхувиарлах байгууламж ксо-386 маркийн хуваарилах байгууламжийг угсрах	иж бүрэн	1	3.9 / 2	21.71 / 21.68	21.706 / 21.68	6844 / 5212	148556 / 112996	261,552
38-180-36	Хүчдлийн хувьсгууртай ба шугаман салгууртай ксо-366 маркийн хуваарилах байгууламжийг угсрах	иж бүрэн	1	3.9 / 2	16.8 / 0.26	16.805 / 0.26	6844 / 5212	115013 / 1355	116,369
38-180-35	Шинийн гүүр угсрах	иж бүрэн	1	3.9 / 2	21.71 / 0.68	21.706 / 0.68	6844 / 5212	148556 / 3544	152,100
38-400-06	Хүчний оролтын самбар ШО70-1-36	1 ш	1	4.1 / 2	4.43 / 0.17	4.429 / 0.17	6989 / 5212	30954 / 886	31,840
38-400-06	Хэсэглэлийн самбар угсрах	1 ш	1	4.1 / 2	4.43 / 0.17	4.429 / 0.17	6989 / 5212	30954 / 886	31,840
38-400-06	Хажуугийн самбар	1 ш	1	4.1 / 2	4.43 / 0.17	4.429 / 0.17	6989 / 5212	30954 / 886	31,840
38-530-04	Гэрэлтүүлгийн самбар угсрах жин 28кг хүртэл	ш	1	3.6 / 2	2.64 / 0.18	2.64 / 0.18	6613 / 5212	17458 / 938	18,396
38-170-05	Тулцын тусгаарлагч тавих	ш	1	3.0 / 2	0.55 / 0.44	0.546 / 0.44	6150 / 5212	3358 / 2293	5,651
38-170-56	Нам хүчдэлийн хаалттай цахилуур	иж бүрэн	1	4.0 / 2	1.98 / 0.03	1.978 / 0.03	6921 / 5212	13690 / 146	13,836
38-540-05	Тоолууртай хайрцаг угсрах	ш	1	5.0 / 2	0.89 / 0.04	0.89 / 0.04	7604 / 5212	6768 / 208	6,976
38-170-31	Пк-10-маркийн гал хамгаалагч угсрах	иж бүрэн	1	3.5 / 2	2.09 / 0.15	2.086 / 0.15	6536 / 5212	13634 / 782	14,416
38-520-41	Бууруулах трансформатортай хайрцаг ЯТП0	ш	1	4.0 / 2	1.54 / 0.27	1.54 / 0.27	6921 / 5212	10658 / 1407	12,066
38-180-04	250мм2 хүртэл огтлолтой хөнгөн цагаан дан шин угсрах	м	1	4.0 / 2	0.43 / 0.01	0.427 / 0.01	6921 / 5212	2955 / 26	2,981
38-200-18	1кг хүртэл жинтэй кабелийг сувагт сунгах	м	1	3.5 / 2	0.11 / 0.00	0.11 / 0.00	6536 / 5212	719 / 14	733
38-230-28	1кв-ын 3 судастай 35 мм2 хүртэл огтлолтой кабельд эпоксидон төгсгөлийн муфт тавих	1 ш	1	4.0 / 2	4.12 / 0.09	4.12 / 0.09	6921 / 5212	28515 / 469	28,984

ЦАЛИНГИЙН НЭГТГЭЛ

38-350-10	100мм2 хүртэл огтлолтой газардуулгын шинийг шуудуунд угсрах	м	1	3.4 / 2	0.23 / 0.01	0.23 / 0.01	6459 / 5212	1486 / 29	1,515
38-170-54	Хувьсгуур ба реакторт тос нэмэх	ш	1	4.0 / 2	1.98 / 0.68	1.978 / 0.68	6921 / 5212	13690 / 3544	17,234
38-170-49	10кв-ын 1тн хүртэл жинтэй хүчний хувьсгуур ба реакторт хатаалт хийх	ш	1	4.0 / 2	12.44 / 0.01	12.439 / 0.01	6921 / 5212	86090 / 57	86,148
38-170-56	Хүчдэлийн цахилуур	иж бүрэн	1	4.0 / 2	1.98 / 0.03	1.978 / 0.03	6921 / 5212	13690 / 146	13,836

Нийт Хүн/цаг:	281.47 / 202.15	*Үндсэн цалин:*	2,969,109
		Инженер техникийн ажилчдын цалин:	504,748
		Нэмэгдэл цалин:	1,098,570
		Нийт цалин:	4,572,427
		Нийгмийн даатгал, эрүүл мэндийн даатгалын байгууллагын төлөх шимтгэлийн дүн 13.5%:	617,278
		Ажлын багаж, хувцас, хэрэглэл:	621,850
		Ажиллах хүчний зардал:	**5,811,555**

ГҮНИЙ ХУДАГ ГАРГАХ АЖИЛ

Үндэслэл	Гүйцэтгэх ажлын нэр	Хэмжих нэгж	Тоо хэмжээ	Дундаж зэргийн хөдөлмөр зарцуулалт (үндсэн ажил / тэт ачиж буулгах)					
				Зэрэг	Нэгж хүн-цаг	Бүгд хүн-цаг	Тарифт цалин	Нийт цалин	Бүгд цалин
04-080-07	Цохилтот өрөмдлөгийн агрегатуудыг байрлуулах ба буулгах /цооногийн гүн 100м хүртэл	1 цооног	1	4.5 / 2	56.1 /	56.1 /	7262 / 5212	407398 /	407,398
04-010-01	I-II зэргийн хатуулагтай чулуулагт цооног өрөмдөх /цооногийн гүн 50м хүртэл, цүүцний голч 148мм	100м	0.31	4.5 / 2	239.55 / 0.04	74.261 / 0.01	7262 / 5212	539280 / 65	539,344
04-010-02	III зэргийн хатуулагтай чулуулагт цооног өрөмдөх /цооногийн гүн 50м хүртэл, цүүцний голч 148мм	100м	0.69	4.5 / 2	172.87 / 0.07	119.28 / 0.05	7262 / 5212	866214 / 252	866,465
04-040-10	Цохилтын өрөмдлөгийн үед цооногт 150мм хүртэл голчтой янданг 2-р зэргийн тогтворжилттой чулуулагт муфтээр холбож суулгах	10м	5	4.5 / 2	3.31 / 1.56	16.55 / 7.8	7262 / 5212	120186 / 40654	160,840
04-050-01	Цохилтын өрөмдлөгийн үед цооногт 150мм хүртэл голчтой шүүрийг суултын яндангийн хамт нэг цуваанд суулгах / Уст үеийн орших гүн 100м хүртэл	10м	5	4.5 / 2	3.4 /	17 /	7262 / 5212	123454 /	123,454

ЦАЛИНГИЙН НЭГТГЭЛ

04-070-05	Желонкоор угаах	1 иж бүрдэл	1	4.0 / 2	2.89 / 0.34	2.89 / 0.34	6921 / 5212	20002 / 1772	21,774
04-070-10	Желонкоор уст үеийг сэргээх цэвэршүүлэх	1 цаг	2	4.0 / 2	3.47 /	6.94 /	6921 / 5212	48032 /	48,032
18-060-04	100кг хүртэл жинтэй цахилгаан хөдөлгүүртэй төвөөс зугатах насос суурилуулах	ш	1	3.5 / 2	18.4 / 0.59	18.396 / 0.59	6536 / 5212	120235 / 3086	123,320
18-120-06	Мотор суурилуулах	ш	1	3.2 / 2	9.97 / 0.24	9.97 / 0.24	6304 / 5212	62853 / 1267	64,120
04-070-11	Цооногт ус өргөх яндан/75-10мм/ хийн яндан /25-38мм/ угсрах ба буцааж авах	1 пм	20	4.0 / 2	0.53 / 0.01	10.6 / 0.2	6921 / 5212	73363 / 1042	74,405

Нийт Хүн/цаг:	331.99 / 9.24	*Үндсэн цалин:*	2,429,152
		Инженер техникийн ажилчдын цалин:	412,956
		Нэмэгдэл цалин:	898,786
		Нийт цалин:	3,740,895
		Нийгмийн даатгал, эрүүл мэндийн даатгалын байгууллагын төлөх шимтгэлийн дүн 13.5%:	505,021
		Ажлын багаж, хувцас, хэрэглэл:	508,762
		Ажиллах хүчний зардал:	**4,754,677**
Бүгд хүн/цаг:	***1924.86 / 273.95***	**Бүгд цалин:**	***13,870,893***
		Инженер техникийн ажилчдын цалин:	**2,358,052**
		Нэмэгдэл цалин:	**5,132,230**
		Нийт цалин:	**21,361,175**
		Нийгмийн даатгал, эрүүл мэндийн даатгалын байгууллагын төлөх шимтгэлийн дүн 13.5%:	**2,883,759**
		Ажлын багаж, хувцас, хэрэглэл:	**2,905,120**
		Ажиллах хүчний зардал:	**27,150,053**

НИЙТ БАРИЛГЫН МАТЕРИАЛЫН ХЭРЭГЦЭЭ

Шифр	Материалын нэр	Х/Н	Нийт орц	Нэгж үнэ	Нийт үнэ
1-3825	Суурийн төмөр бүтээц	кг	7.8	850	6,630
3-4255	Серьга ср-7-16	ш	99	7000	693,000
1-0550	Резин жийргэвч д=100	кг	0.01	1200	12
1-0550	Резин жийргэвч д=50	кг	0.01	1400	14
1-0550	Резин жийргэвч д=80	кг	0.04	1400	56
3-2653	Уян утасмг 6мм2	кг	0.03	850	26
3-2602	Утас ас -70мм2	тн	2.805	5000000	14,025,000
3-2590	Утас а-70мм2	м	31.68	6000	190,080
3-4263	Ушко у1-7-16	ш	99	7500	742,500
3-4646	Тулгуурын хөндийрүүлэгч 10-375	ш	1	12000	12,000
1-0307	Тусгаарлагч лент	кг	0.079	350	28
3-3265	Трансформатор 250ква	ш	1	17080000	17,080,000
1-0316	Трансформатрын тос	тн	0.1	1000000	100,000
3-7320	Төмөр бетон шон укш12-35,19	ш	33	850000	28,050,000
3-5747	Тоолууртай хайрцаг	ш	1	120000	120,000
1-0222	Тосон будаг	кг	27.5402	1300	35,802
1-0244	Төмрийн хуурай будаг	кг	0.093	5000	465
1-0740	Төмөр бүтээц	кг	1	1300	1,300
3-7319	Төмөр бетон шон укш9-27.15	ш	2	650000	1,300,000
1-0517	Төмөр гадас	ш	37	3200	118,400
3-4112	Төгсгөвч	ш	0.4	1000	400
3-4112	Төгсгөвч т6-6. 16н	ш	4	300	1,200
3-4112	Төгсгөвч т6-с 16н	ш	12	300	3,600
3-3682	Хэсэглэлийн самбар	ш	1	250000	250,000
2-2843	Хуванцар хоолой	м	0.32	1300	416
2-2843	Хуванцар яндан	м	0.5	400	200
1-4212	Хувисгуурын оролтын хувиарлах байгууламж ксо386	кг	1	645000	645,000
1-0051	Хар тос	кг	5.85	650	3,803
1-0277	Хар лак	кг	0.99	7000	6,930
1-0128	Хадаас /40-60мм/	кг	0.053	750	40
3-3682	Хажуугийн самбар	ш	1	150000	150,000
3-5195	Хаалттай цахилуур	ш	3	8000	24,000
3-4210	Хавчаар ск-7-1	ш	198	7200	1,425,600
1-1378	Хөнгөн цагаан шин	кг	0.675	750	506
3-1565	Хөнгөн цагаан голтой хуягтай кабель	км	0.001	8000000	8,000
3-4783	Хөндийрүүлэгч тф-18	ш	210	7500	1,575,000
1-4212	Хүчдэлийн хувиарлах байгууламж ксо386	кг	0.2	540000	108,000
3-5195	Хүчдэлийн цахилуур	ш	3	35000	105,000
3-3166	Хүчний хувьсгуур тм 250/35	ш	1	15000000	15,000,000
3-3682	Хүчний оролтын самбар шо70-1-36	ш	1	42000	42,000
2-3021	Фланц 50мм	ш	1	4000	4,000
2-3020	Фланц ф-40	ш	1	3500	3,500
3-0004	Цахилгаан эрчим хүч	квт/цаг	5024	55	276,320
1-4193	Цементэн зуурмаг м-100	м3	0.0145	346900	5,030
1-1434	Цүүц д=148-696мм	ширхэг	0.0017	21000	36
1-0060	Шураг м-8,16,18	кг	1.05	650	682
1-4212	Шинийн гүүр	кг	0.2	250000	50,000
1-0882	Электрод э-46	кг	1.4	2500	3,500
1-0879	Электрод э-42	кг	0.676	1000	676
3-5835	Эпоксидэн муфт кнэ-1-1	ш	1	30000	30,000
1-0207	Эмаль будаг	кг	0.112	1600	179

НИЙТ БАРИЛГЫН МАТЕРИАЛЫН ХЭРЭГЦЭЭ

Шифр	Материалын нэр	Х/Н	Нийт орц	Нэгж үнэ	Нийт үнэ
1-0907	Эмаль кв 252	кг	0.11	1600	176
1-0093	Эрэг	кг	0.012	2500	30
1-4559	Эрэг боолт м 14х60мм, м 16х50	кг	0.6	5200	3,120
1-4560	Эрэг боолт м 14х65мм, м 16х60	кг	0.63	5200	3,276
1-0060	Эрэг м-8,16, 18	кг	0.6	650	390
1-0060	Барилгын бүх төрлийн боолт, гайк, шайба	кг	2.31	3000	6,930
1-0060	Боолт	кг	0.62	550	341
3-7295	Боолт, эрэг, даравч	кг	22.68	2500	56,700
1-0421	Бууны сум	ш	4.4	500	2,200
3-3263	Бууруулах трансформатор ятпо	ш	1	18000	18,000
1-0714	Булан төмөр 63*63*6мм	кг	115.2	1380	158,976
2-2874	Бэхэлгээ төмөр	ш	2	220	440
1-0872	Бөөрөнхий төмөр д-40мм	м	15	4500	67,500
1-0045	Бензин	кг	1.5	950	1,425
1-0062	Анкерын боолт	кг	2.2	2500	5,500
1-4212	Арчих материал	кг	3.2003	0	0
1-4212	Арчих материал	м	2	100	200
1-0889	Гагнуурын савх уони 13-55 ф2-6мм	кг	0.27	750	203
1-0744	Газардуулгын шин	кг	7.29	750	5,468
3-4939	Гал хамгаалагч пк-10	ш	3	1800	5,400
1-0535	Ган утас д-4мм	м	615	200	123,000
1-0535	Ган утас д-6мм2	м	402.6	200	80,520
1-3824	Ган бүтээц	кг	6	1200	7,200
2-1198	Гар насос, вкф-2	иж	1	50000	50,000
3-3605	Гэрлийн самбар	ш	1	250000	250,000
1-4054	Гөлтгөнө II зэрэг	кг	1.4152	250	354
1-0865	Даравч	кг	0.01	2500	25
1-0060	Даравч м-8, 16, 18	кг	0.21	550	116
1-4176	Даравч 16,5х2,0	кг	0.04	550	22
3-4640	Дэгээ кн-13	ш	12	1000	12,000
1-0129	Дюбель	ш	0.005	2500	13
3-2653	Зөөлөн холбоос хийх утас мг 6мм2	кг	0.135	1200	162
1-1454	Желонка 114-530мм	ширхэг	0.1076	14000	1,506
3-4212	Навтас	кг	0.2	200	40
2-1163	Насос, 20/30 4а 10052	ш	1	1200000	1,200,000
1-0410	Маажин	кг	0.051	1100	56
3-7307	Плакат	ш	35	1500	52,500
1-0418	Олс	кг	13.568	800	10,854
1-0221	Өнгийн будаг	кг	2.68	1300	3,484
1-4212	10/0.4/ ктп 250ква	кг	1	20000000	20,000,000

104,327,057

НИЙТ БАРИЛГЫН ТЭЭВРИЙН ТООЦОО

Шифр	Материалын нэр	Х/Н	Цэвэр жин	Коэф	Зэрэг	Нийт орц	Зай	Тариф	Нийт жин	Нийт үнэ
1-0045	Бензин	кг	0.001	1.06	2	1.5	650	280.66	0.0016	290
1-0051	Хар тос	кг	0.001	1.05	2	5.85	650	280.66	0.0061	1,121
1-0060	Барилгын бүх төрлийн боолт, гайк, шайба	кг	0.001	1.14	2	2.31	650	280.66	0.0026	480
1-0060	Боолт	кг	0.001	1.13	2	0.62	650	280.66	0.0007	128
1-0865	Даравч	кг	0.001	1.13	2	0.01	650	280.66	0.0000	2
1-0060	Даравч м-8, 16, 18	кг	0.001	1.13	2	0.21	650	280.66	0.0002	43
1-0060	Шураг м-8,16,18	кг	0.001	1.13	2	1.05	650	280.66	0.0012	216
1-0060	Эрэг м-8,16, 18	кг	0.001	1.13	2	0.6	650	280.66	0.0007	124
1-0062	Анкерын боолт	кг	0.001	1.13	2	2.2	650	280.66	0.0025	454
1-0093	Эрэг	кг	0.001	1.13	2	0.012	650	280.66	0.0000	2
1-0128	Хадаас /40-60мм/	кг	0.001	1.15	2	0.053	650	280.66	0.0001	11
1-0129	Дюбель	ш	0.005	1.13	2	0.005	650	280.66	0.0000	5
1-0207	Эмаль будаг	кг	0.001	1.29	2	0.112	650	280.66	0.0001	26
1-0221	Өнгийн будаг	кг	0.001	1.29	2	2.68	650	280.66	0.0035	631
1-0244	Төмрийн хуурай будаг	кг	0.001	1.29	2	0.093	650	280.66	0.0001	22
1-0222	Тосон будаг	кг	0.001	1.26	2	27.5402	650	280.66	0.0347	6,330
1-0277	Хар лак	кг	0.001	1.26	2	0.99	650	280.66	0.0012	228
1-0307	Тусгаарлагч лент	кг	0.001	1.21	2	0.079	650	280.66	0.0001	17
1-0316	Трансформатрын тос	тн	1	1.25	2	0.1	650	280.66	0.125	22,804
1-0410	Маажин	кг	0.001	1.26	2	0.051	650	280.66	0.0001	12
1-0087	Олс	кг	0.001	1.03	2	13.568	650	280.66	0.014	2,549
1-0421	Бууны сум	ш	0.0025	2.05	2	4.4	650	280.66	0.0226	4,114
1-0517	Төмөр гадас	ш	0.0003	1.13	2	37	650	280.66	0.0125	2,288
1-0535	Ган утас д-4мм	м	0.00031	1.13	2	615	650	280.66	0.2154	39,302
1-0535	Ган утас д-6мм2	м	0.0002	1.13	2	402.6	650	280.66	0.091	16,599
1-0550	Резин жийргэвч д=100	кг	0.001	1.29	2	0.01	650	280.66	0.0000	2
1-0550	Резин жийргэвч д=50	кг	0.001	1.29	2	0.01	650	280.66	0.0000	2
1-0550	Резин жийргэвч д=80	кг	0.001	1.29	2	0.04	650	280.66	0.0001	9
1-0714	Булан төмөр 63*63*6мм	кг	0.001	1	1	115.2	650	216.56	0.1152	16,216
1-0744	Газардуулгын шин	кг	0.001	1	1	7.29	650	216.56	0.0073	1,026
1-0872	Бөөрөнхий төмөр д-40мм	м	0.00986	1	2	15	650	280.66	0.1479	26,981
1-0879	Электрод э-42	кг	0.001	2	2	0.676	650	280.66	0.0014	247

НИЙТ БАРИЛГЫН ТЭЭВРИЙН ТООЦОО

Шифр	Материалын нэр	Х/Н	Цэвэр жин	Коэф	Зэрэг	Нийт орц	Зай	Тариф	Нийт жин	Нийт үнэ
1-0882	Электрод э-46	кг	0.001	1.16	2	1.4	650	280.66	0.0016	296
1-0889	Гагнуурын савх уони 13-55 ф2-6мм	кг	0.001	1.16	2	0.27	650	280.66	0.0003	57
1-0907	Эмаль кв 252	кг	0.001	1.26	2	0.11	650	280.66	0.0001	25
1-1378	Хөнгөн цагаан шин	кг	0.001	1.06	2	0.675	650	280.66	0.0007	131
1-1434	Цүүц д=148-696мм	ширхэг	0.08667	1	2	0.0017	650	280.66	0.0001	27
1-3824	Ган бүтээц	кг	0.001	1.3	1	6	650	216.56	0.0078	1,098
1-3825	Суурийн төмөр бүтээц	кг	0.001	1	1	7.8	650	216.56	0.0078	1,098
1-4054	Гелтгене II зэрэг	кг	0.001	1.03	1	1.4152	650	216.56	0.0015	205
1-4176	Даравч 16,5х2,0	кг	0.001	1.13	1	0.04	650	216.56	0.0000	6
1-4193	Цементэн зуурмаг м-100	м3	2.4	1	1	0.0145	650	216.56	0.0348	4,899
1-4212	Арчих материал	м	0.001	1.03	1	2	650	216.56	0.0021	290
1-4212	Хувисгуурын оролтын хувиарлах байгууламж ксо386	кг	0.2	1.03	1	1	650	216.56	0.206	28,997
1-4212	Хүчдэлийн хувиарлах байгууламж ксо386	кг	0.2	1.03	1	0.2	650	216.56	0.0412	5,799
1-4212	Шинийн гүүр	кг	0.1	1.03	1	0.2	650	216.56	0.0206	2,900
1-4212	Арчих материал	кг	0.001	1.03	1	3.2003	650	216.56	0.0033	464
1-4212	10/0.4/ ктп 250ква	кг	4	1.03	1	1	650	216.56	4.12	579,948
1-4559	Эрэг боолт м 14х60мм, м 16х50	кг	0.001	1.13	1	0.6	650	216.56	0.0007	95
1-4560	Эрэг боолт м 14х65мм, м 16х60	кг	0.001	1.13	1	0.63	650	216.56	0.0007	100
2-1163	Насос, 20/30 4а 10052	ш	0.00147	1.6	2	1	650	280.66	0.0024	429
2-1198	Гар насос, вкф-2	иж	0.019	1.6	2	1	650	280.66	0.0304	5,546
2-2843	Хуванцар хоолой	м	5E-5	1	3	0.32	650	391.34	0.0000	4
2-2843	Хуванцар яндан	м	5E-5	1	3	0.5	650	391.34	0.0000	6
2-2874	Бэхэлгээ төмөр	ш	0.000183	1.13	2	2	650	280.66	0.0004	75
2-3020	Фланц ф-40	ш	0.00196	1.21	2	1	650	280.66	0.0024	433
2-3021	Фланц 50мм	ш	0.00206	1.21	2	1	650	280.66	0.0025	455
3-0004	Цахилгаан эрчим хүч	квт/цаг	1E-5	1	2	5024	650	280.66	0.0502	9,165
3-1565	Хөнгөн цагаан голтой хуягтай кабель	км	0.902	1	2	0.001	650	280.66	0.0009	165
3-2590	Утас а-70мм2	м	0.0026	1	2	31.68	650	280.66	0.0824	15,026
3-2602	Утас ас -70мм2	тн	1	1	2	2.805	650	280.66	2.805	511,713
3-2653	Зөөлөн холбоос хийх утас мг 6мм2	кг	0.001	1	2	0.135	650	280.66	0.0001	25
3-2653	Уян утасмг 6мм2	кг	0.001	1	2	0.03	650	280.66	0.0000	5

НИЙТ БАРИЛГЫН ТЭЭВРИЙН ТООЦОО

Шифр	Материалын нэр	Х/Н	Цэвэр жин	Коэф	Зэрэг	Нийт орц	Зай	Тариф	Нийт жин	Нийт үнэ
3-3166	Хүчний хувьсгуур тм 250/35	ш	2.057	1	2	1	650	280.66	2.057	375,256
3-3263	Бууруулах трансформатор ятпо	ш	0.08	1	2	1	650	280.66	0.08	14,594
3-3265	Трансформатор 250ква	ш	0.04	1	2	1	650	280.66	0.04	7,297
3-3605	Гэрлийн самбар	ш	0.05	1	2	1	650	280.66	0.05	9,121
3-3682	Хэсэглэлийн самбар	ш	0.022	1	2	1	650	280.66	0.022	4,013
3-3682	Хажуугийн самбар	ш	0.022	1	2	1	650	280.66	0.022	4,013
3-3682	Хүчний оролтын самбар шо70-1-36	ш	0.08	1	2	1	650	280.66	0.08	14,594
1-0740	Төмөр бүтээц	кг	0.001	1	1	1	650	216.56	0.001	141
3-4112	Тогсгөвч	ш	0.0007	1	2	0.4	650	280.66	0.0003	51
3-4112	Тогсгөвч т6-6. 16н	ш	1E-5	1	2	4	650	280.66	0.0000	7
3-4112	Тогсгөвч т6-с 16н	ш	1E-5	1	2	12	650	280.66	0.0001	22
3-4210	Хавчаар ск-7-1	ш	0.005	1	2	198	0	0	0.99	0
3-4212	Навтас	кг	0.001	1.05	2	0.2	650	280.66	0.0002	38
3-4255	Серьга ср-7-16	ш	0.001	1	2	99	0	0	0.099	0
3-4263	Ушко у1-7-16	ш	0.001	1	2	99	0	0	0.099	0
3-4640	Дэгээ кн-13	ш	0.001	1	2	12	650	280.66	0.012	2,189
3-4646	Тулгуурын хөндийрүүлэгч 10-375	ш	0.009	1	2	1	650	280.66	0.009	1,642
3-4783	Хөндийрүүлэгч тф-18	ш	0.001	1	2	210	650	280.66	0.21	38,310
3-4939	Гал хамгаалагч пк-10	ш	0.001	1	2	3	650	280.66	0.003	547
3-5195	Хаалттай цахилуур	ш	0.002	1	2	3	650	280.66	0.006	1,095
3-5195	Хүчдэлийн цахилуур	ш	0.002	1	2	3	650	280.66	0.006	1,095
3-5747	Тоолууртай хайрцаг	ш	0.00035	1	2	1	650	280.66	0.0003	64
3-5835	Эпоксидэн муфт кнэ-1-1	ш	0.014	1	2	1	650	280.66	0.014	2,554
1-1454	Желонка 114-530мм	ширхэг	0.12033	1.46	2	0.1076	650	280.66	0.0189	3,449
3-7295	Боолт, эрэг, даравч	кг	0.001	1.13	1	22.68	650	216.56	0.0256	3,608
3-7307	Плакат	ш	0.001	1	1	35	650	216.56	0.035	4,927
3-7320	Темер бетон шон укш12-35,19	ш	1	1	2	33	650	280.66	33	6,020,157
3-7319	Төмөр бетон шон укш9-27.15	ш	0.52	1	2	2	650	280.66	1.04	189,726
	Хог, хаягдал	тн			1		0	0	0.2769	0

8,010,278

НИЙТ БАРИЛГЫН МАШИН МЕХАНИЗМЫН ХЭРЭГЦЭЭ

Шифр	Машин механизмын нэр	Нийт хэрэгцээ	Нэгж үнэ	Нийт үнэ
13002	Угсралтын агергат	5.15	10022	51,593
1005	Трактор юмз-6л	8.14	18250	148,515
1005	Белорусс трактор юмз-6л	3.5	13515	47,303
2005	Авто кран 5тн	1.16	68500	79,486
2028	Автокран 5тн	49.97	68500	3,423,123
2029	Автокран 6.3тн	21.29	68500	1,458,365
	Автомашин	0.03	3453	118
3033	Гагнуурын аппарат	2.29	5043	11,548
23046	Компрессор	0.11	51118	5,664
27021	Нүүдлийн цахилгаан станц	102.05	34945	3,566,105
27020	Өрөмдлөгийн агрегат	114.62	32400	3,713,820
5002	Өрөмдлөгийн машин	39.12	60462	2,365,056
	Үйлчилгээний машин	33.91	5830	197,701
				15,068,396

ШИНЭ ТӨВЛӨРСӨН ХОГНЫ ЦЭГИЙН ОРЧНЫ ТОЙМ ЗУРАГ

Чойбалсан хотын төв хогны цэгийн цахилгаан дамжуулах агаарын шугам, дэд станц, гүний худаг / Дорнод аймаг Баянтүмэн сум / ажил

Салбарлалтын төмөр
бетон анкер тулгуур
ОА15-1

Гуравдаг В2.405.1.01-3.АК
Дэвтэр I

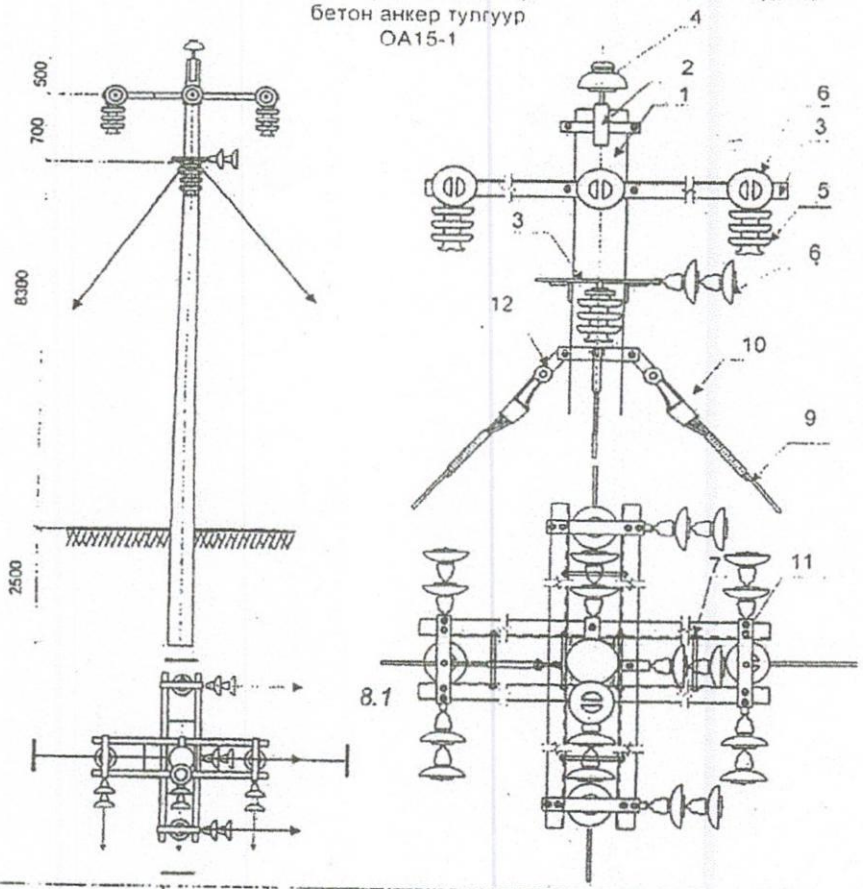

№	Хийцийн нэр	Хэлбэр	нэгж	Тоо	Ф 190/350 тулгуур		Ф 300/300 тулгуур		Тайлбар
					Нэгж хүнд	Хүнд, кГ	Нэгж хүнд	Хүнд, кГ	
1	Тулгуур	12 м	ш	1					
2	Толгой	[illegible]	ш	1	3,65	3,65	5,2	5,2	В2.405.2.01-2000 Д1
3	Хөндлөвч	75х6х2200	ш	4	15,16	60.64	15,16	60.64	В2.405.2.01-1032 Д1
4	Хөндийрүүлэгч	Р-15Т	ш	1	3.3	3.3	3.3	3.3	
5	Хөндийрүүлэгч	PS4-15	ш	4	5.5	22.0	5.5	22.0	
6	Хөндийрүүлэгч	ПС-70	ш	18	3.5	63.0	3.5	63.0	
7	Болт, Эрэг, даравч	[illegible]	ком	2 2	0,1	0.4	0,1	0.4	
8	Болт, Эрэг, даравч	[illegible]	ком	8	0.64	5.2	0.84	7.0	
9	Татуурга	Ф22х2000	ком	4	7,1	28,4	7,1	28,4	В2.405.2.01-3100 Д1
10	Татуурганы бүслүүр	60х6х400	ш	1	1,29	1,29	2,08	2,08	В2.405.2.01-3230 Д1
11	Туузан татагч	[illegible]	ком	4	1.26	5.04	1.54	6.16	В2.405.2.01-1100 Д1
12	Завсрын холбогч	60х6х15	ком	2	0,02	0,04	0,02	0,04	В2.405.2.01-4000 Д1
	Төмөр хийцийн дүн					104.66		109.92	

17

[redacted]

Завсрын төмөр бетон тулгуур
ЗБ15-2

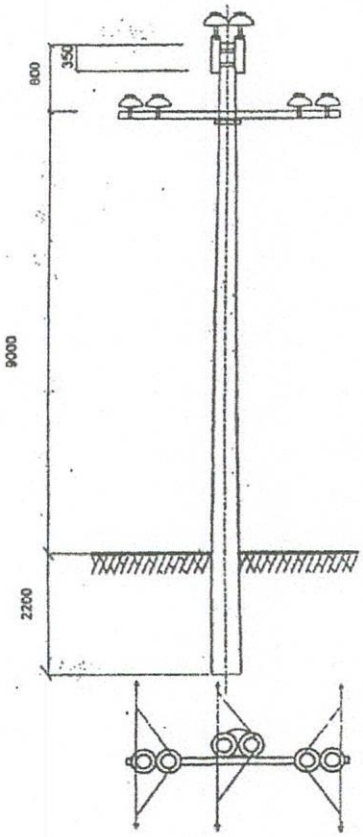

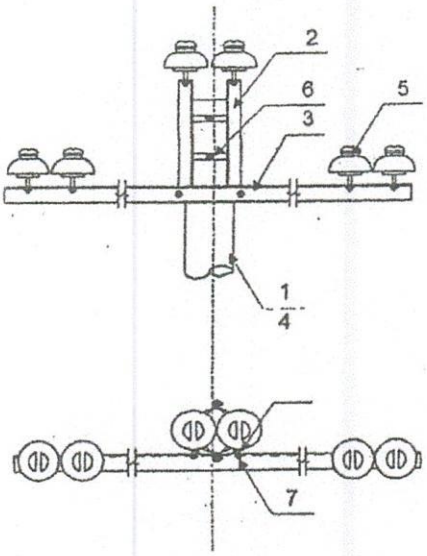

№	Хийцийн нэр	Хэлбэр	нэгж	Тоо	Ф 190/350 тулгуур		Ф 300/300 тулгуур		Тайлбар
					Нэгж хүнд	Хүнд, кГ	Нэгж хүнд	Хүнд, кГ	
1	Тулгуур	12 м	ш	1					
2	Толгой	L63x6x175 63x6x400/560	ш	1	9,13	9,13	12,3	12,3	В2.405.2.01-2000 Д I
3	Хөндлөвч	L75x6x1700	ш	1	11,71	11,71	11,71	11,71	В2.405.2.01-1000-Д I
4	Хөндлөвч бэхлэгч	Ф18/660	ш	1	1,04	1,04	1,33	1,33	В2.405.2.01-1200 Д I
5	Хөндийрүүлэгч	Р-15Т	ш	6	3.3	19.8	3.3	19.8	
6	Болт, Эрэг, даравч	М16х70, М16	ком	4	0,1	0,4	0,1	0,4	
7	Болт, Эрэг, даравч	М16	ком	4	0,05	0,2	0,05	0,2	
	Төмөр хийцийн дүн					22.48		25.94	

7

Эргэлтийн тулаастай төмөр
бетон анкер тулгуур УА15-3

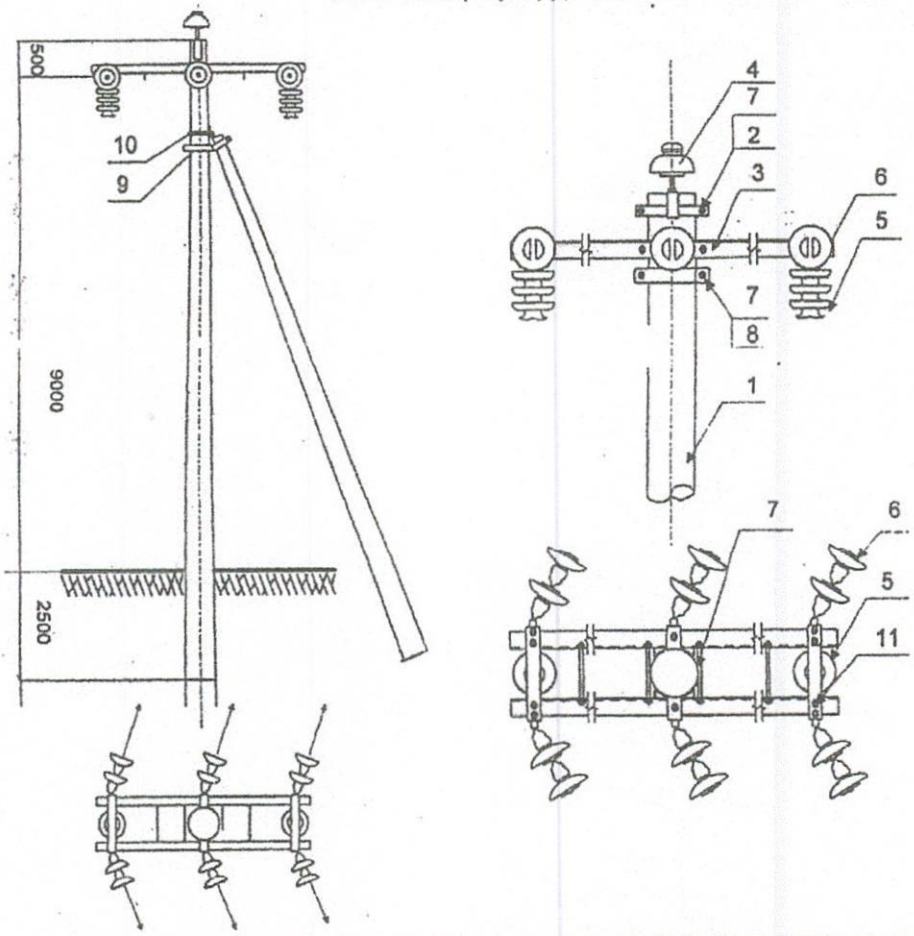

№	Хийцийн нэр	Хэлбэр	нэгж	Тоо	Ф 190/350 тулгуур		Ф 300/300 тулгуур		Тайлбар
					Нэгж хүнд	Хүнд, кГ	Нэгж хүнд	Хүнд, кГ	
1	Тулгуур	12 м	ш	2					
2	Толгой	63x8x175 63x8x400/660	ш	1	3,65	3,65	5,2	5,2	В2.405.2.01-2000 Д I
3	Хөндлөвч	75x6x2200	ш	2	15,16	30,32	15,16	30,32	В2.406.2.01-1000 Д I
4	Хөндийрүүлэгч	Р-15Т	ш	1	3.3	3..3	3.3	3.3	
5	Хөндийрүүлэгч	PS4-15	ш	2	5.5	11.0	5.5	11.0	
6	Хөндийрүүлэгч	ПС-70	ш	12	3.5	42.0	3.5	42.0	
7	Болт, Эрэг, даравч	M16x70, M16 6/16x65, M16	ком	2 2	0,1	0,6	0,1	0,6	
8	Болт, Эрэг, даравч	M18x250/360 M18	ком	8	0.64	5.12	0.84	6.72	
9	Тулаасны бэхэлгээ	63x63x6x550/750	ком	2	3.15	7.30	4.3	8.6	В2.405.2.01-5100 Д I
10	Тулаасны бүслүүр	Ф16/660 63x63x6/270/370	ком	1	2.48	2.48	3.45	3.45	В2.405.2.01-5200 Д I
11	Туузан татагч	6x60x445/545	ком	2	1.26	2.52	1.54	3.08	В2.406.2.01-1100 Д I
	Төмөр хийцийн дүн					52.0		58.0	

Томор бетон завсрын тулгуурын
газардуулах байгууламж

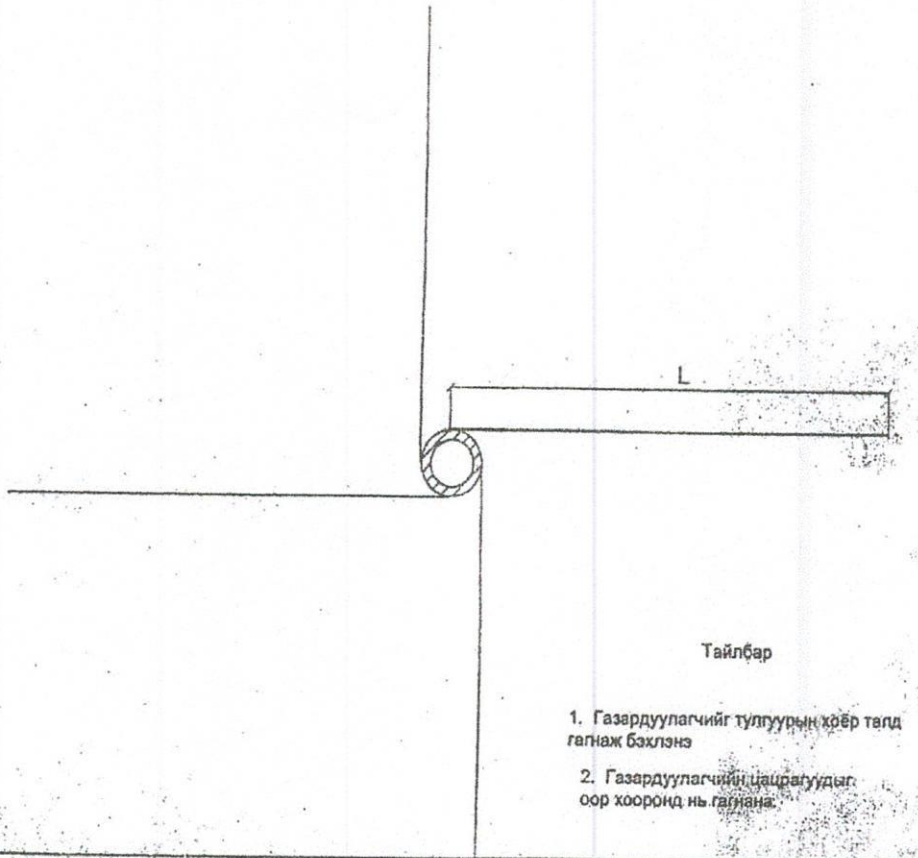

Тайлбар

1. Газардуулагчийг тулгуурын хөөр талд гагнаж бэхлэнэ

2. Газардуулагчийн цацрагуудыг оор хооронд нь гагнана.

Материалын түүвэр

Д/д	Хорсний эсэргүүцэл Ом	Газардуулгын хэлбэр	Материал	Хэмжээ нэгж	Тоо	Тэмдэгийн урт, "м" Нэг бүр	Тэмдэгийн урт, "м" Бүгд	Жин "кг" Нэг бүр	Жин "кг" Бүгд	Тайлбар
1	100 хүртэл	Цацраг урт L=5 м	Ф 10	ш	4	7	28	0.62	17.4	
2	100-650	Цацраг урт L=10 м	Ф 10	ш	4	12	48	0.62	29.8	
3	650-1000	Цацраг урт L=15 м	Ф 10	ш	4	17	68	0.62	42.2	Жин багаж нэмэгдэнэ
4	1000-2000	Цацраг урт L=20 м	Ф 10	ш	4	22	88	0.62	54.6	
5	2000-с дээш	Цацраг урт L=25 м	Ф 10	ш	4	27	108	0.62	67.0	
6	50-с доош	Цацраг урт L=5 м	Ф 10	ш	4	32	128	0.62	79.36	
7	50-100	Цацраг урт L=5 м	Ф 10	ш	4	7	28	0.62	17.4	
8	100-200	Цацраг урт L=10 м	Ф 10	ш	4	12	48	0.62	29.8	
9	200-300	Цацраг урт L=15м	Ф 10	ш	4	17	68	0.62	42.2	
10	300-400	Цацраг урт L=20 м	Ф 10	ш	4	22	88	0.62	54.6	
11	400-600	Цацраг урт L=25 м	Ф 10	ш	4	27	108	0.62	67.0	Жин багаж нэмэгдэнэ
12	600-800	Цацраг урт L=30м	Ф 10	ш	4	32	128	0.62	79.36	
13	800-1000	Цацраг урт L=40 м	Ф 10	ш	4	48	192	0.62	119.0	
14	1000-2000	Цацраг урт L=50 м	Ф 10	ш	4	52	208	0.62	129.0	
15	2000-6000	Цацраг урт L=120 м	Ф 10	ш	4	122	488	0.62	302.6	

Цуврал В2.405
Дэвтэр

Татуурганы хавтан
Х15-1.0

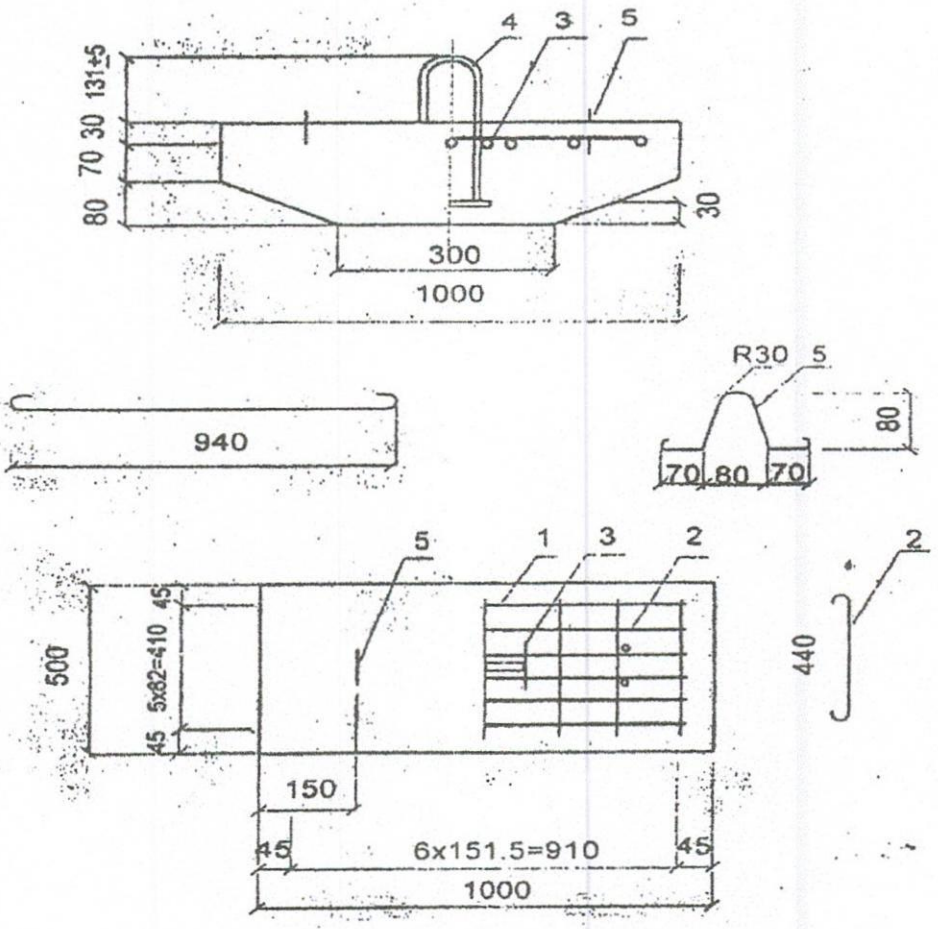

N	Материал	материалын камкэ	Нэгж	Тоо ширхэг	Хүндийн нэг, кг		
					нэгж	Дүн	Бүгд
1	Бооронхий томор	Ф12 L=1090	ш	6	0.97	5.8	14.6
2	Бооронхий томор	Ф6 L=515	ш	7	0.11	0.8	
3	Бооронхий томор	Ф6 L=150	ш	2	0.03	0.1	
4	Бооронхий томор	Ф32	ш	1	7.7	7.7	
5	Бооронхий томор	Ф6 L=420	ш	2	0.09	0.2	
6	Бетон	М200	М3	0.076	2.5	190	190