Барилгын зураг төслийн
"Барилга архитектур -Барилга бүтээц" ХХКомпани

Хаяг: Хөвсгөл аймаг. Мөрөн сум
8-р баг, "Монгол даатгал" ХХК-ны байр

Зургийн шифр БАББ-11/22-2

Батлав:

Аймгийн ерөнхий архитектор Х.Даваасүрэн

Хөвсгөл аймгийн Мөрөн сумын 11-р баг

/"Гурван-Эрдэнэ" сургуулийн хойд талд/

Таксины зогсоол

/ Ажлын зураг /

Д.Хөвсгөлбаяр
Гүйцэтгэгч
баталгаах
2022.11.08

СТСФ: 1-14.

ЗӨВШӨӨРӨЛЦСӨН.

БОЛОВСРУУЛСАН.

Албан тушаал	Нэр	Гарын үсэг	Гүйцэтгэгч			
				Албан тушаал	Нэр	Гарын үсэг
ХӨВСГӨЛ АЙМГИЙН ГАЗРЫН ХАРИЛЦАА БАРИЛГА ХОТ БАЙГУУЛАЛТЫН ГАЗРЫН ХЭЛТСИЙН ДАРГА	Б.ЭНХЖАРГАЛ			"БА-ББ"ХХК-ИЙН ЗАХИРАЛ	Г.БААСАНЖАВ	
			Захиалагч			
				Албан тушаал	Нэр	Гарын үсэг
ХӨВСГӨЛ АЙМАГ ДАХЬ ЦАГДААГИЙН ГАЗРЫН ЗАМЫН ЦАГДААГИЙН ТАСГИЙН ДАРГА, ЦАГДААГИЙН ДЭД ХУРАНДАА	Д.УУГАНБАЯР			ХӨВСГӨЛ АЙМГИЙН ЗАСАГ ДАРГЫН ТАМГЫН ГАЗРЫН ДАРГА	П.АРИУНБАТ	

Мөрөн сум 2022 он

Зургийн жагсаалт

д/д	Зургийн нэр	Хуудасны марк
1	Зургийн жагсаалт, тайлбар бичиг	ЕТ-1
2	Орчны тойм	ЕТ-2
3	Ерөнхий төлөвлөгөө	ЕТ-3
4	Зай хэмжээ	ЕТ-4
5	Зам талбай	ЕТ-5
6	Зогсоолын хучилтын огтлол	ЕТ-6
7	Өндөржилт	ЕТ-7
8	Замын тэмдэг, тэмдэглэгээ	ЕТ-8

Ерөнхий тайлбар бичиг

Хөвсгөл аймгийн Мөрөн сумын 11 дүгээр баг, "Гурван Эрдэнэ" сургуулийн хойд талд барих таксины зогсоолын байгууламжийн ажлын зураг төсвийг Хөвсгөл аймгийн ЗДТГазартай хийсэн гэрээг үндэслэн "БА - ББ" ХХК-д 2022 онд боловсруулав.

Хөвсгөл аймгийн ЗДТГазрын даргын 2022,09,20-ны өдөр баталсан №ЗД-2022/124 дугаар зургийн даалгавар, "Автозогсоол. Ангилал ба ерөнхий шаардлага" MNS 5342:2007 стандартын дагуу зураг төслийг гүйцэтгэв.

Замын тэмдэглэл

Дугаар	Хэлбэр дүрс, хэмжээ /метр/	Зориулалт
1.13.а	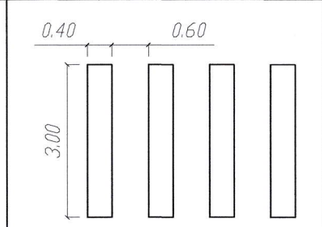	Явган хүний гарц
1.1	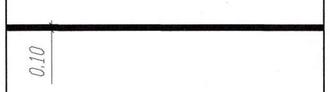	Тээврийн хэрэгслийн зогсоолын хилийг тэмдэглэнэ
1.10	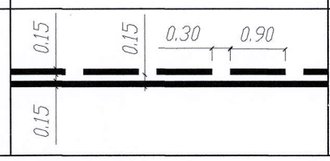	Зөвхөн аль нэг талаас нь орох буюу гарахыг зөвшөөрсөн гарц газрыг тэмдэглэнэ

Таксины зогсоолын байгууламж

Таксины зогсоол нь автозогсоол, саравч, хогийн сав, замын тэмдэг тэмдэглэгээнээс бүрдэнэ.

1. Зогсоолын хучилтын хийцийн төлөвлөлт

Хучилт

Бетон марк 200 -15см зузаан

Суурийн дээд давхарга

Зохистой ширхэглэл бүхий буталсан чулуун суурь /М40/ -20см зузаан

Суурийн доод давхарга

Овойлт үүсгэхгүй хайрган хөрс -хувьсах

Хучилтыг одоо байгаа автозамын зүгт чиглэлтэй зурагт заасан налуутай хийнэ.

2. Саравч -15метр х4метр хэмжээтэй

Саравчийн тулгууруудыг 160х80х5 мм швеллер төмрөөр хийнэ. Төмөр тулгуурыг газарт 100см суулгаж М75 маркийн бетоноор чигжинэ.

Саравчны дам нуруу Ш20 номерын двутавр төмрөөр, тулгууртай гагнаж бэхлэх ба 100х5 хэмжээтэй дөрвөлжин төмрөөр туслах дам нуруу хийнэ.

20 мм зузаантай ногоон өнгийн карбонат хавтангаар дээвэрлэнэ.

Саравчны босоо хаалтны рамыг 80х80х2,5 мм огтлолтой квадрат төмрөөр гагнаж, хоёр давхар 10мм зузаантай тунгалаг пластмасс хавтангаар хаалт хийнэ.

3. Модон суудал- 4 ширхэг

Суудал нь 1,8м х 0,4м хэмжээтэй. Суудлын хөлийг цайвар саарал өнгийн будгаар будсан 50х2 квадрат төмрөөр, суух тавцанг харуулдаж лакадсан 50х50 брус модоор хийнэ. Суудлын хөлийг газарт 30см суулгаж М75 маркийн бетоноор чигжинэ.

Брус модыг М12 боолтоор квадрат төмрөнд бэхэлнэ.

4. Саравчны гэрэлтүүлэг

Саравчинд нарны гэрлээр цэнэглэгдэх 150 ватт хүчин чадалтай 2 ширхэг гэрэлтүүлэг хийнэ.

5. Такси зогсоолын тэмдэг тэмдэглэл

Такси зогсоолын тэмдэг тэмдэглэлийг хийхдээ

"Авто замын тэмдэг. Техникийн ерөнхий шаардлага" MNS 4597:2014,

"Авто замын тэмдэг, тэмдэглэл, гэрлэн дохио, хашилт, чиглүүлэх хэрэгслүүдийг хэрэглэх дүрэм" MNS 4596:2014,

"Авто замын тэмдэглэл. Техникийн ерөнхий шаардлага" MNS 4759:2014стандартыг мөрдөнө.

Анхаар

Бетон цутгалтын ажлыг дулааны улиралд "Цутгамал бетон, төмөр бетон бутээц" БНбД 52-02-05-ын дагуу гүйцэтгэнэ.

Бетон 0,5МПа бат бэхээ авсны дараа бетон гадаргууг чийг үл нэвтрэх материалаар битүү бүрхэж арчилгаа хийх хэрэгтэй.

Бетон арчилгааг төслийн бат бэхийн 70 хувь хүртэл үргэлжлүүлнэ.

Төсөлд заасан бат бэхийн 70 хувьд хүрэхээс өмнө бетон хучилтанд ачаалал өгөхийг хориглоно.

2

Хөвсгөл аймаг, Мөрөн сум "Монгол даатгал" ХХК-ны байр	Хөвсгөл аймгийн Мөрөн сумын 11 дугаар баг. Таксины зогсоол					
	Зургийн жагсаалт, тайлбар бичиг					Ye шат: А3
	Архитектор		Г.Баасанжав	ЕГ шифр: БАББ - 11/22-2	Масштаб: М 1:100	Огноо: 2022
	Гүйцэтгэсэн		Б.Баярт	ТГ шифр		
"БА - ББ"ХХК	Шалгасан		Г.Баасанжав		Зургийн дугаар: ЕТ-01	Хуудас: 8

ОРЧНЫ ТОЙМ М1:500

Д/Д	ТОДОРХОЙЛОЛТ:	Тайлбар
1.	Таксины зогсоол	Төлөвлөж буй
2.	Гурван эрдэнэ сургуулийн эдэлбэр	Одоо байгаа
3.	Автобусны зогсоол	Одоо байгаа
4.	Гэр хороолол	Одоо байгаа

ТАНИХ ТЭМДЭГ:

- Төлөвлөж буй зогсоолын байгууламж
- Төлөвлөж буй зогсоолын талбай
- Төлөвлөж буй хэлбэржүүлсэн хавтан талбай
- Төлөвлөгдөж буй ногоон байгууламж
- Одоо байгаа байгаа хашаа,хязгаар

3

Хөвсгөл аймаг, Мөрөн сум "Монгол даатгал" ХХК-ны байр	Хөвсгөл аймаг Мөрөн сумын 11-р баг. Таксины зогсоол /Гурван Эрдэнэ сургуулийн хойд талбайд/					
	Зургийн жагсаалт, тайлбар бичиг					Үе шат: А3
	Архитектор	Г.Баасанжав	ЕГ шифр: БАББ - 11/22-2	Масштаб: М 1:100	Огноо: 2022	
	Гүйцэтгэсэн	Б.Баярт				
"БА - ББ"ХХК	Шалгасан	Г.Баасанжав	ТГ шифр	Зургийн дугаар: ЕТ-02	Хуудас: 8	

N

ЕРӨНХИЙ ТӨЛӨВЛӨГӨӨ М1:200

Зөвшөөрсөн: Хөвсгөл аймгийн ерөнхий архитектор Х.Даваасүрэн

Мөрөн сумын архитектор Ш.Баасанпүрэв

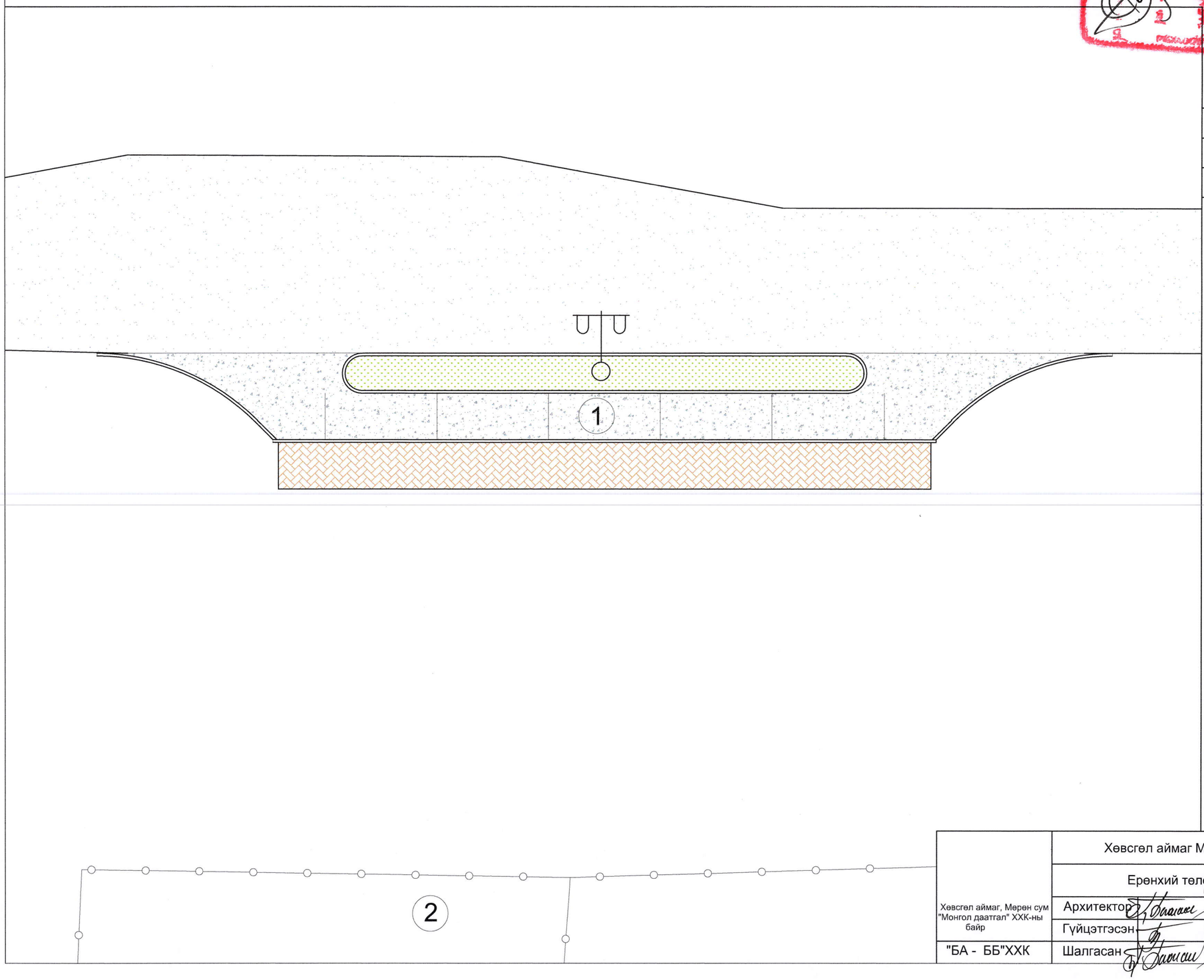

Д/Д	ТОДОРХОЙЛОЛТ:	Тайлбар
1.	Таксины зогсоол	Төлөвлөж буй
2.	Гэр хороолол	Одоо байгаа

ТАНИХ ТЭМДЭГ:

- Төлөвлөж буй зогсоолын байгууламж
- Төлөвлөж буй зогсоолын талбай
- Төлөвлөгдөж буй ногоон байгууламж
- Одоо байгаа байгаа хашаа,хязгаар
- Хэлбэржүүлсэн бетон хавтан талбай /төлөвлөж буй/
- Одоо байгаа гэрэлтүүлгийн шон

4

Хөвсгөл аймаг, Мөрөн сум "Монгол даатгал" ХХК-ны байр	Хөвсгөл аймаг Мөрөн сумын 11-р баг, Таксины зогсоол				
	Ерөнхий төлөвлөгөө				Үе шат: А3
	Архитектор	Г.Баасанжав	ЕГ шифр: БАББ - 11/22-2	Масштаб: М 1:100	Огноо: 2022
	Гүйцэтгэсэн	Б.Баярт	ТГ шифр	Зургийн дугаар: ЕТ-03	Хуудас: 8
"БА - ББ"ХХК	Шалгасан	Г.Баасанжав			

ЗАЙ ХЭМЖЭЭ М1:200

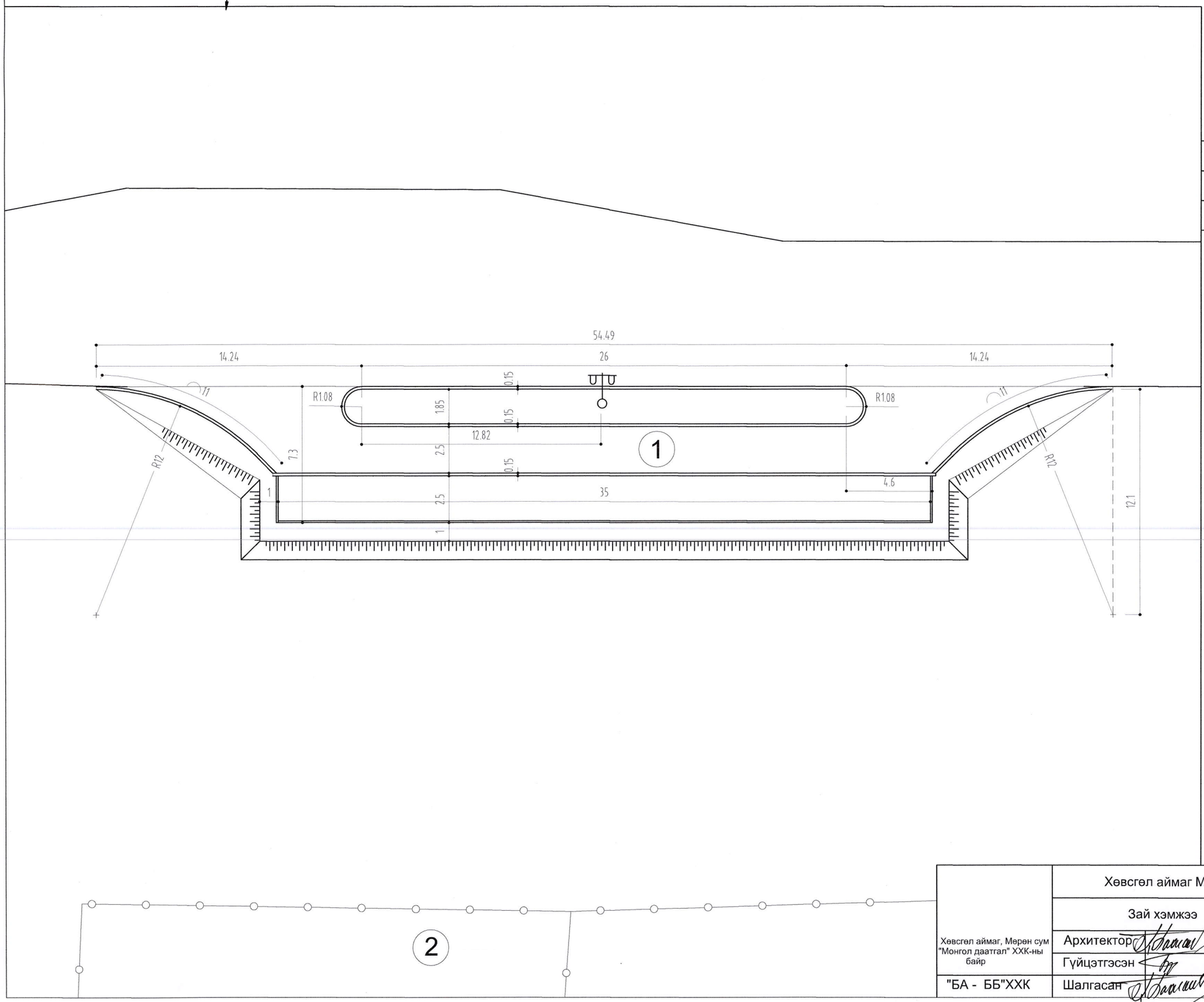

Д/Д	ТОДОРХОЙЛОЛТ:	Тайлбар
1.	Таксины зогсоол	Төлөвлөж буй
2.	Гэр хороолол	Одоо байгаа

ТАНИХ ТЭМДЭГ:

- Төлөвлөж буй зогсоолын байгууламж
- Төлөвлөж буй зогсоолын талбай
- Төлөвлөж буй саравч
- Төлөвлөгдөж буй ногоон байгууламж
- Одоо байгаа байгаа хашаа,хязгаар
- Хэлбэржүүлсэн хавтан талбай /төлөвлөж буй/
- Одоо байгаа гэрэлтүүлгийн шон

5

Хөвсгөл аймаг, Мөрөн сум "Монгол даатгал" ХХК-ны байр	Хөвсгөл аймаг Мөрөн сумын 11-р баг, Таксины зогсоол				
	Зай хэмжээ				Үе шат: А3
	Архитектор	Г.Баасанжав	ЕГ шифр: БАББ - 11/22-2	Масштаб: М 1:100	Огноо: 2022
	Гүйцэтгэсэн	Б.Баярт			
"БА - ББ"ХХК	Шалгасан	Г.Баасанжав	ТГ шифр	Зургийн дугаар: ЕТ-04	Хуудас: 8

ЗАМ ТАЛБАЙ М1:200

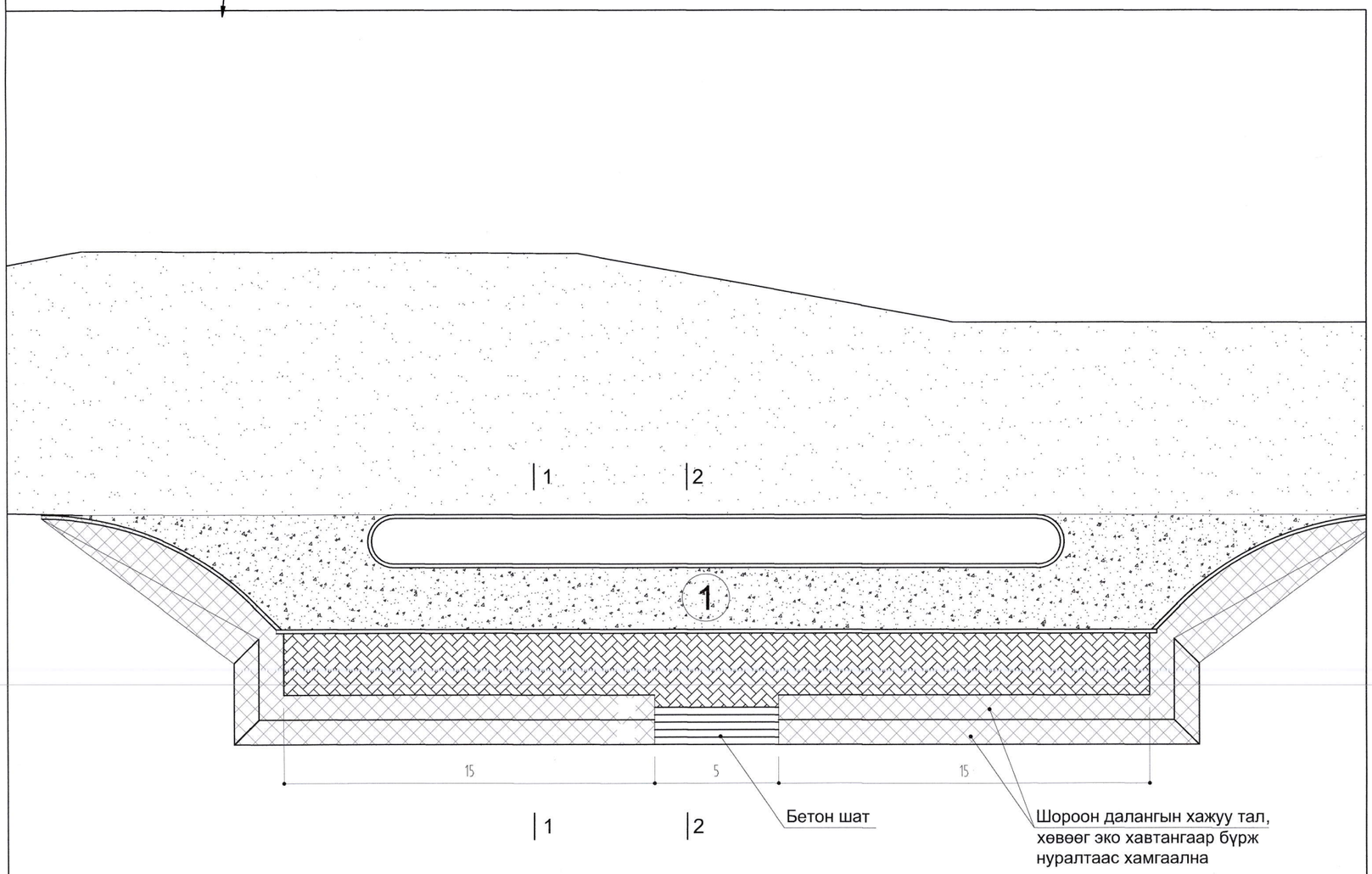

ТАНИХ ТЭМДЭГ:

- Төлөвлөж буй авто зам, талбай
- Явган хүний зам /төлөвлөж буй/
- Эко хавтан /төлөвлөж буй/

Хэлбэржүүлсэн хавтан ба бетон хучилтын огтлол 1-1

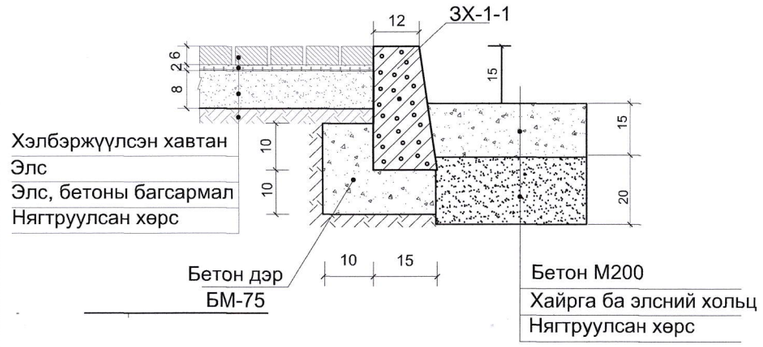

Хэлбэржүүлсэн өнгөт хавтан хучилттай зам Огтлол 2-2

Ажлын хэмжээ

• Бетон талбай М200	-	143.5 м2
• Явган замын хавтан /шаргал/	-	93.0 м2
• Авто замын хашлага	-	117.0 м
• Явган замын хашлага	-	40.0 м
• Бетон шат	-	1.8 м3
• Зүлэг	-	51.0 м2
• Эко хавтан	-	134.0 м2

6

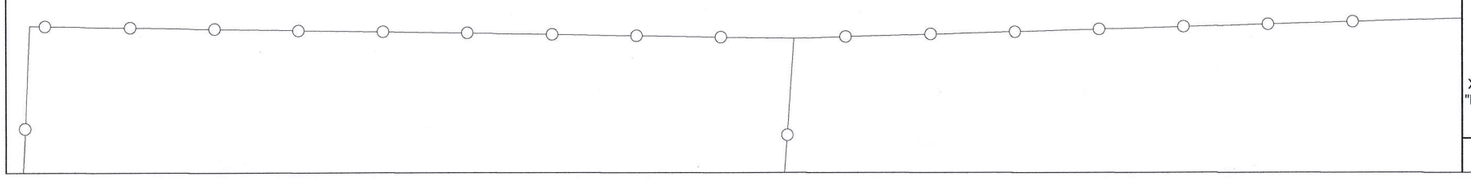

Хөвсгөл аймаг Мөрөн сум "Монгол даатгал" ХХК-ны байр	Хөвсгөл аймаг Мөрөн сумын 11-р баг, Таксины зогсоол					
	Зам талбай					Ye шат: А3
	Архитектор	Г.Баасанжав	ЕГ шифр: БАББ - 11/22-2	Масштаб: М 1:100		Огноо: 2022
	Гүйцэтгэсэн	Б.Баярт	ТГ шифр	Зургийн дугаар: ЕТ-05		Хуудас: 8
"БА - ББ"ХХК	Шалгасан	Г.Баасанжав				

Зогсоолын хучилтын огтлол 1-1 М1:25

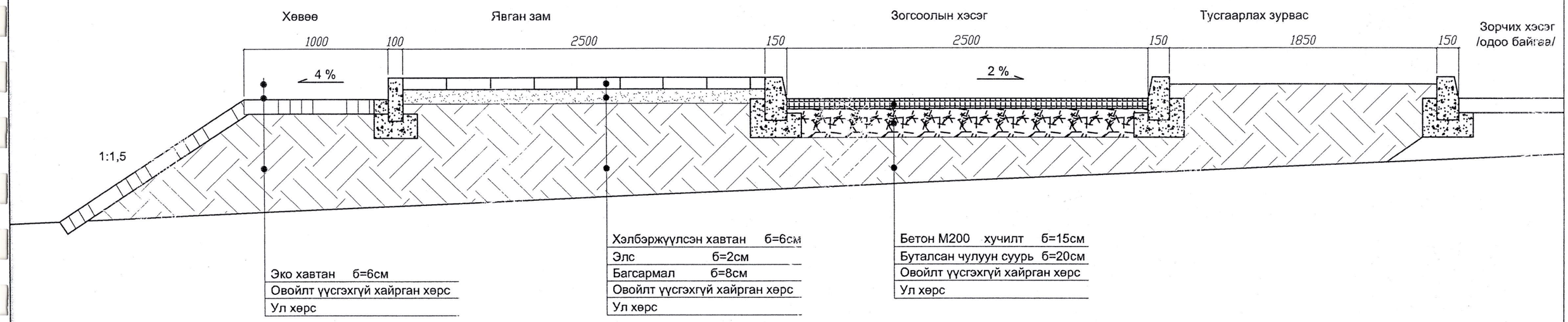

Зогсоолын хучилтын огтлол 2-2 М1:25

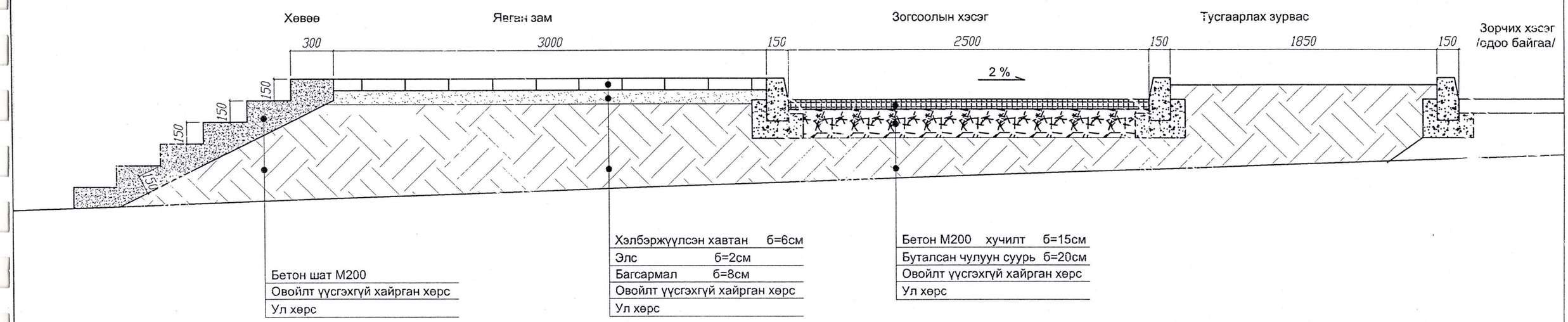

	Хөвсгөл аймгийн Мөрөн сумын 11 дугаар баг. Таксины зогсоол					
	Зогсоолын хучилтын огтлол					Үе шат: А3
Хөвсгөл аймаг, Мөрөн сум "Монгол даатгал" ХХК-ны байр	Архитектор		Г.Баасанжав	ЕГ шифр: БАББ - 11/22-2	Масштаб: М 1:100	Огноо: 2022
	Гүйцэтгэсэн		Б.Баярт	ТГ шифр	Зургийн дугаар: ЕТ-06	Хуудас: 8
"БА - ББ"ХХК	Шалгасан		Г.Баасанжав			

ӨНДӨРЖИЛТ М1:200

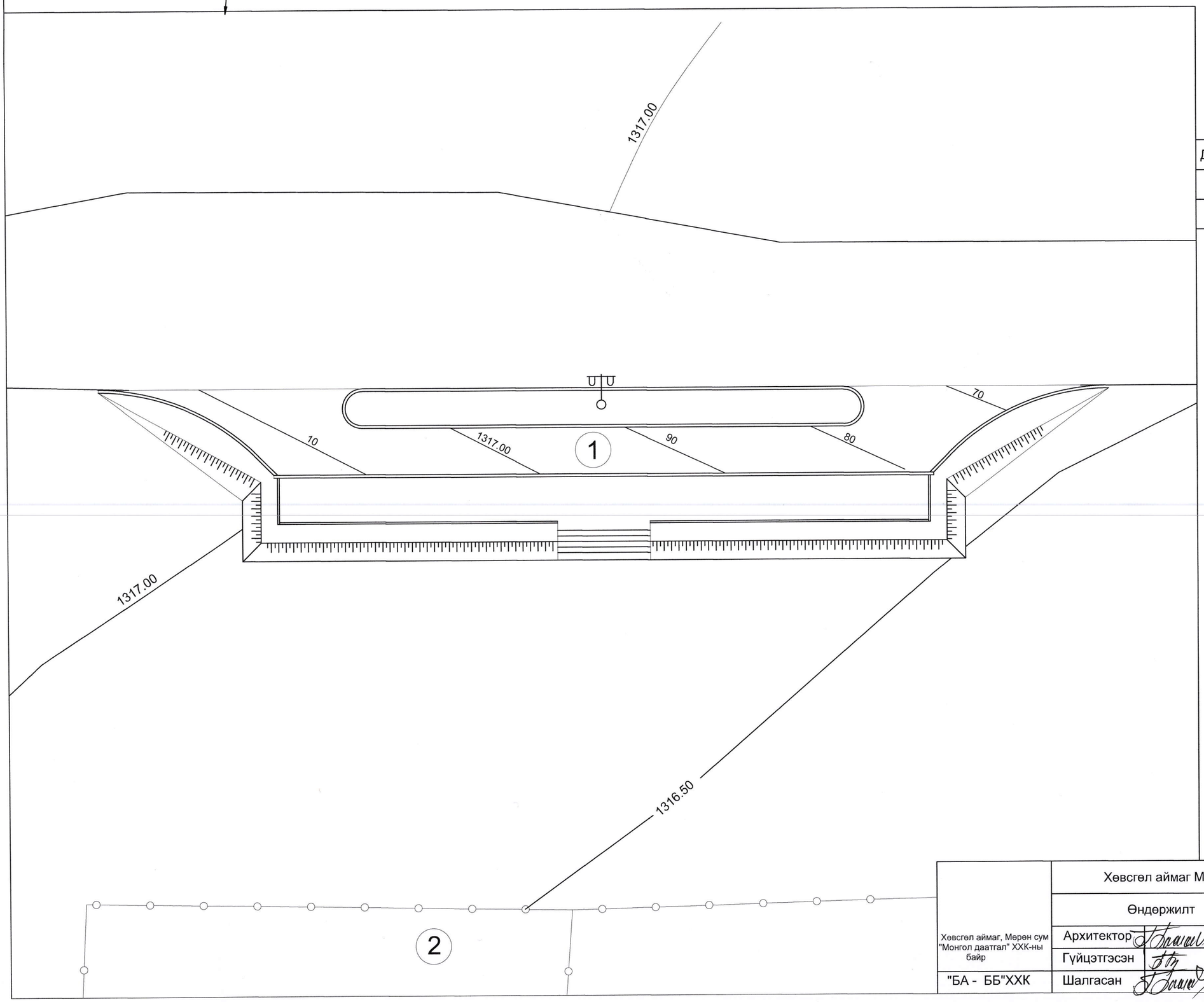

Д/Д	ТОДОРХОЙЛОЛТ:	Тайлбар
1.	Таксины зогсоол	Төлөвлөж буй
2.	Гэр хороолол	Одоо байгаа

ТАНИХ ТЭМДЭГ:

Төлөвлөж буй зогсоолын байгууламж

7

Хөвсгөл аймаг, Мөрөн сум "Монгол даатгал" ХХК-ны байр	Хөвсгөл аймаг Мөрөн сумын 11-р баг, Таксины зогсоол					
	Өндөржилт					Үе шат: А3
	Архитектор		Г.Баасанжав	ЕГ шифр: БАББ - 11/22-2	Масштаб: М 1:100	Огноо: 2022
	Гүйцэтгэсэн		Б.Баярт	ТГ шифр	Зургийн дугаар: ЕТ-07	Хуудас: 8
"БА - ББ"ХХК	Шалгасан		Г.Баасанжав			

ЗАМЫН ТЭМДЭГЛЭГЭЭ М1:200

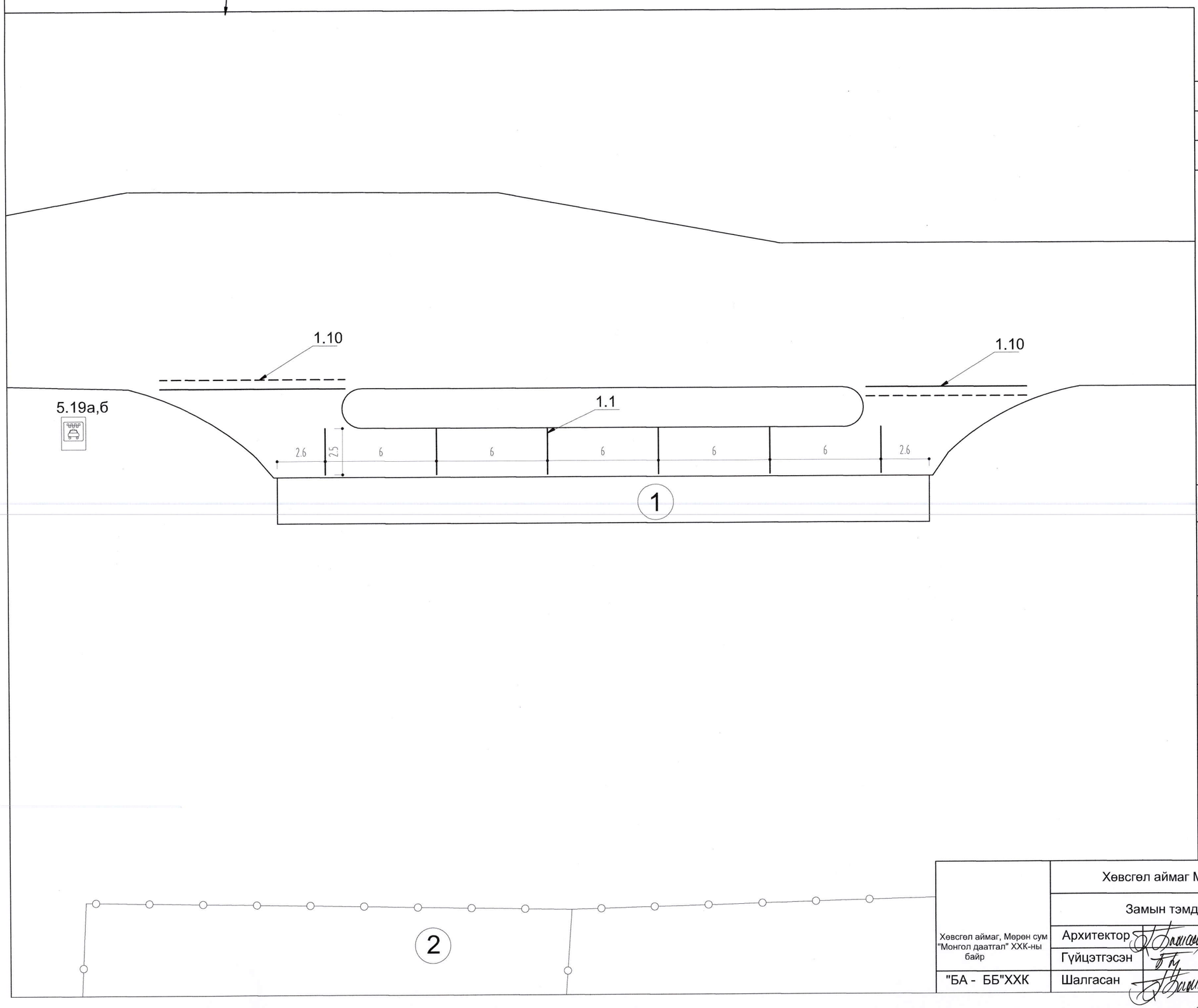

Д/Д	ТОДОРХОЙЛОЛТ:	Тайлбар
1.	Таксины зогсоол	Төлөвлөж буй
2.	Гэр хороолол	Одоо байгаа

ТАНИХ ТЭМДЭГ:

Төлөвлөж буй зогсоолын байгууламж

Одоо байгаа гэрэлтүүлгийн шон

Замын тэмдэглэл

Дугаар	Хэлбэр дүрс, хэмжээ /метр/	Зориулалт
1.1	0.10	Тээврийн хэрэгслийн зогсоолын хилийг тэмдэглэнэ
1.10	0.15 0.15 0.30 0.90 0.15	Зөвхөн аль нэг талаас нь орох буюу гарахыг зөвшөөрсөн гарц газрыг тэмдэглэнэ

8

Хөвсгөл аймаг, Мөрөн сум "Монгол даатгал" ХХК-ны байр	Хөвсгөл аймаг Мөрөн сумын 11-р баг, Таксины зогсоол					
	Замын тэмдэглэглэл					Үе шат: А3
	Архитектор		Г.Баасанжав	ЕГ шифр: БАББ - 11/22-2	Масштаб: М 1:100	Огноо: 2022
	Гүйцэтгэсэн		Б.Баярт	ТГ шифр	Зургийн дугаар: ЕТ-08	Хуудас: 8
"БА - ББ"ХХК	Шалгасан		Г.Баасанжав			

Барилгын зураг төслийн
"Барилга архитектур -Барилга бүтээц" ХХКомпани

Хаяг: Хөвсгөл аймаг. Мөрөн сум
8-р баг, "Монгол даатгал" ХХК-ны байр

Зургийн шифр БАББ-11/22

Хөвсгөл аймгийн Мөрөн сумын 11-р баг Таксины зогсоолын саравч

/ Ажлын зураг /

БОЛОВСРУУЛСАН.

Гүйцэтгэгч			
	Албан тушаал	Нэр	Гарын үсэг
	"БА-ББ"ХХК-ИЙН ЗАХИРАЛ	Г.БААСАНЖАВ	

9

Мөрөн сум 2022 он

Зургийн жагсаалт

д/д	Зургийн нэр	Хуудасны марк
1	Зургийн жагсаалт, тайлбар бичиг	БА-1
2	Саравчны байгуулалт	БА-2
3	Саравчны талууд	БА-3
4	Саравчны огтлол 1-1	БА-4
5	Материалын түүвэр, суудал, хогийн савны байгуулалт	БА-5

Ерөнхий тайлбар бичиг

Хөвсгөл аймгийн Мөрөн сумын 11 дүгээр багт барих таксины зогсоолын саравчийн байгууламжийн ажлын зураг төсвийг Хөвсгөл аймгийн ЗДТГазартай хийсэн гэрээг үндэслэн "БА - ББ" ХХК-д 2022 онд боловсруулав.

1. Саравч

Саравч нь 25 метр х 5,4 метр хэмжээтэй тэгш өнцөгт хэлбэртэй. Саравчийн баганыг 160х80х4 мм хос швеллер төмрөөр хийнэ. Төмөр баганыг газарт 100см суулгаж М75 маркийн бетоноор чигжинэ.
Саравчны хучилтын дам нурууг гагнамал Ш20 двутавр төмрөөр хийж бананд гагнаж бэхлэх ба 100х3 квадрат төмрөөр туслах дам нуруу хийнэ. Саравчны дээврийг 20мм зузаантай цэнхэр өнгийн поликарбонат хавтангаар хийнэ.

Саравчны пластмасс хаалтны рамыг 60х40х3 мм огтлолтой квадрат төмрөөр гагнаж, 10мм зузаантай өнгөгүй пластмасс хавтангаар хаалт хийнэ.

2. Модон суудал

Суудал нь 1,8м х 0,4м хэмжээтэй. Суудлын хөлийг цайвар саарал өнгийн будгаар будсан 50х2 квадрат төмрөөр, суух тавцанг харуулдаж лакадсан 50х50 брус модоор хийнэ. Суудлын хөлийг газарт 30см суулгаж М75 маркийн бетоноор чигжинэ.
Брус модыг М12 боолтоор квадрат төмрөнд бэхэлнэ.

3. Саравчны гэрэлтүүлэг

Саравчинд нарны гэрлээр цэнэглэгдэх 150 ватт хүчин чадалтай 2 ширхэг гэрэлтүүлэг хийнэ.

4. Хогийн сав

Хог хийх сав нь 900х550х950/h/ хэмжээтэй зураг үзүүлсэн загвартай үйлдвэрийнтөмөр сав байна.

10

Хөвсгөл аймаг, Мөрөн сум "Монгол даатгал" ХХК-ны байр	Хөвсгөл аймгийн Мөрөн сумын 11 дүгээр баг. Таксины зогсоолын саравч				
	Зургийн жагсаалт, тайлбар бичиг				Ye шат: А3
	Архитектор	Г.Баасанжав	ЕГ шифр: БАББ - 11/22	Масштаб: М 1:100	Огноо: 2022
	Гүйцэтгэсэн	Б.Баярт	ТГ шифр	Зургийн дугаар: БА-01	Хуудас: 5
"БА - ББ"ХХК	Шалгасан	Г.Баасанжав			

Саравчны байгуулалт М1:100

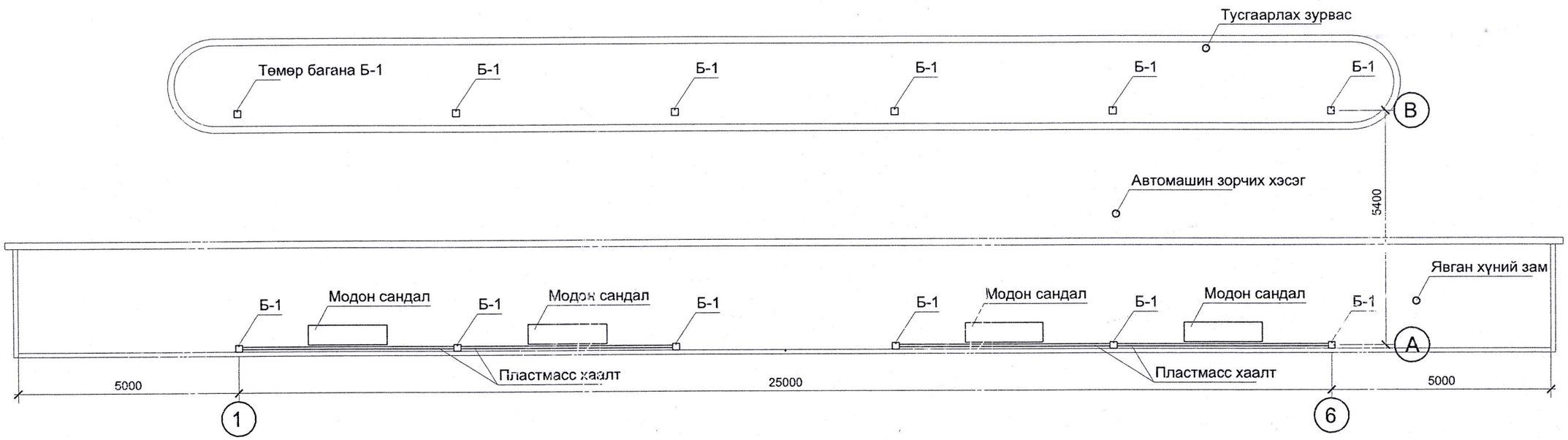

Саравчны дээврийн байгуулалт М1:100

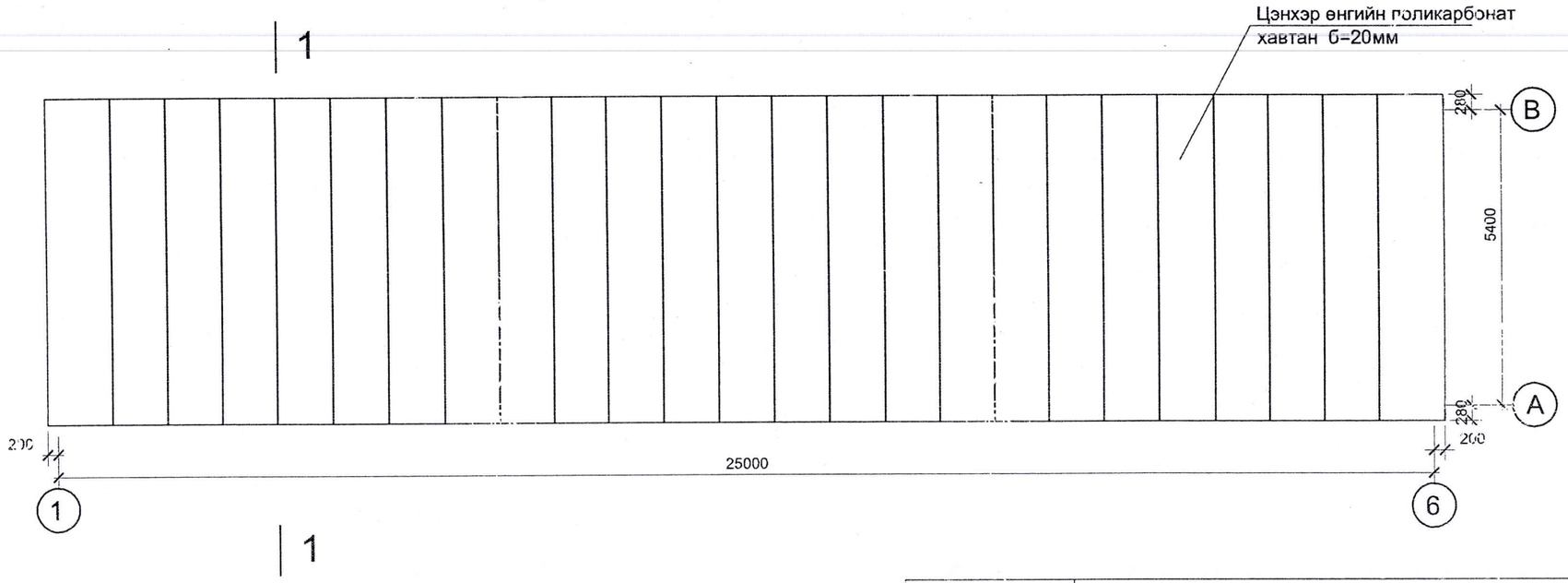

Хөвсгөл аймгийн Мөрөн сумын 11 дүгээр баг. Таксины зогсоолын саравч					
	Саравчны байгуулалт				Ye шат: А3
Хөвсгөл аймаг, Мөрөн сум "Монгол даатгал" ХХК-ны байр	Архитектор	Г.Баасанжав	ЕГ шифр: БАББ - 11/22	Масштаб: М 1:100	Огноо: 2022
	Гүйцэтгэсэн	Б.Баярт	ТГ шифр	Зургийн дугаар: БА-02	Хуудас: 5
"БА - ББ"ХХК	Шалгасан	Г.Баасанжав			

Саравчны урд тал М1:100

Саравчны хажуу тал М1:100

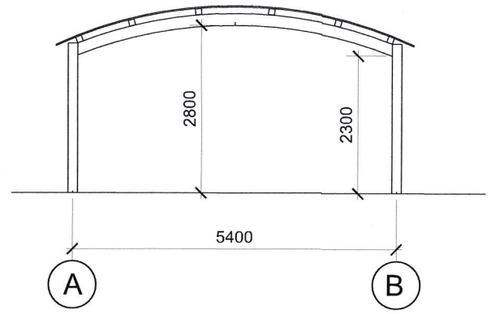

Пластмасс хаалт Х-1

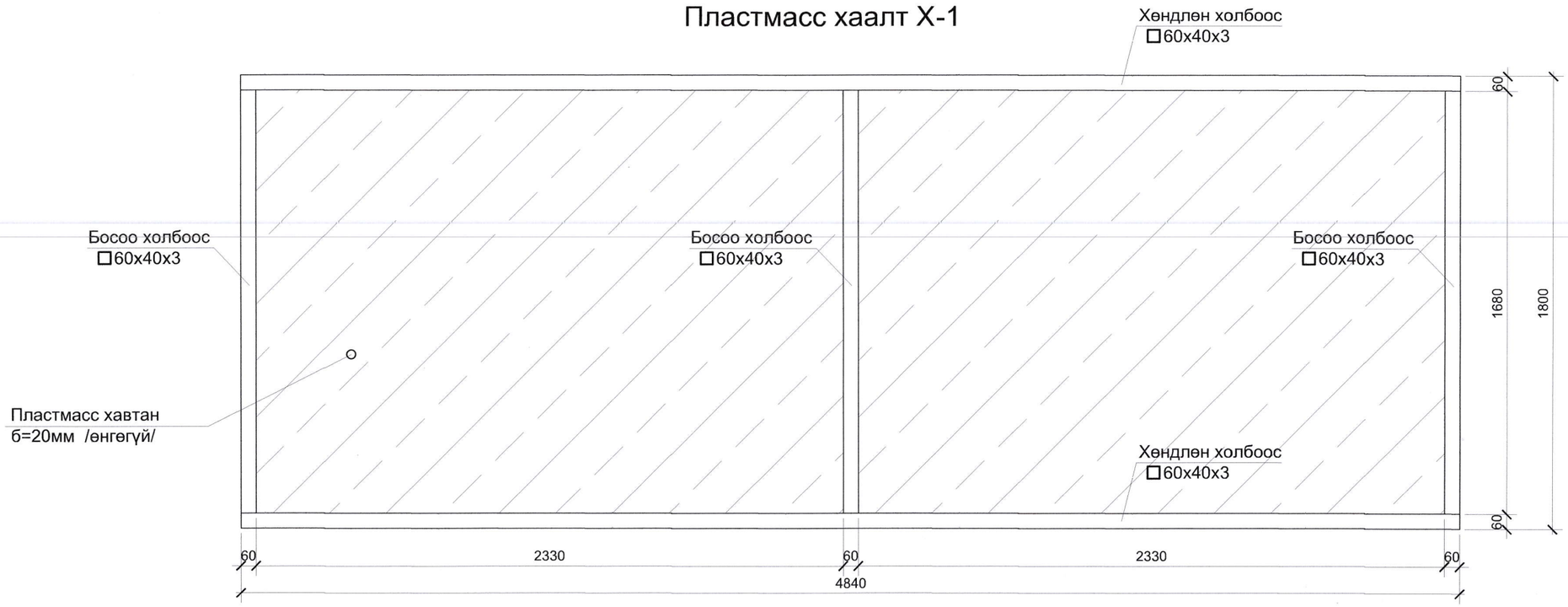

12

Хөвсгөл аймгийн Мөрөн сумын 11 дүгээр баг. Таксины зогсоолын саравч					
Саравчны талуд					Үе шат: А3
Хөвсгөл аймаг, Мөрөн сум "Монгол даатгал" ХХК-ны байр	Архитектор	Г.Баасанжав	ЕГ шифр: БАББ - 11/22	Масштаб: М 1:100	Огноо: 2022
	Гүйцэтгэсэн	Б.Баярт	ТГ шифр	Зургийн дугаар: БА-03	Хуудас: 5
"БА - ББ"ХХК	Шалгасан	Г.Баасанжав			

Огтлол 1-1 М1:20

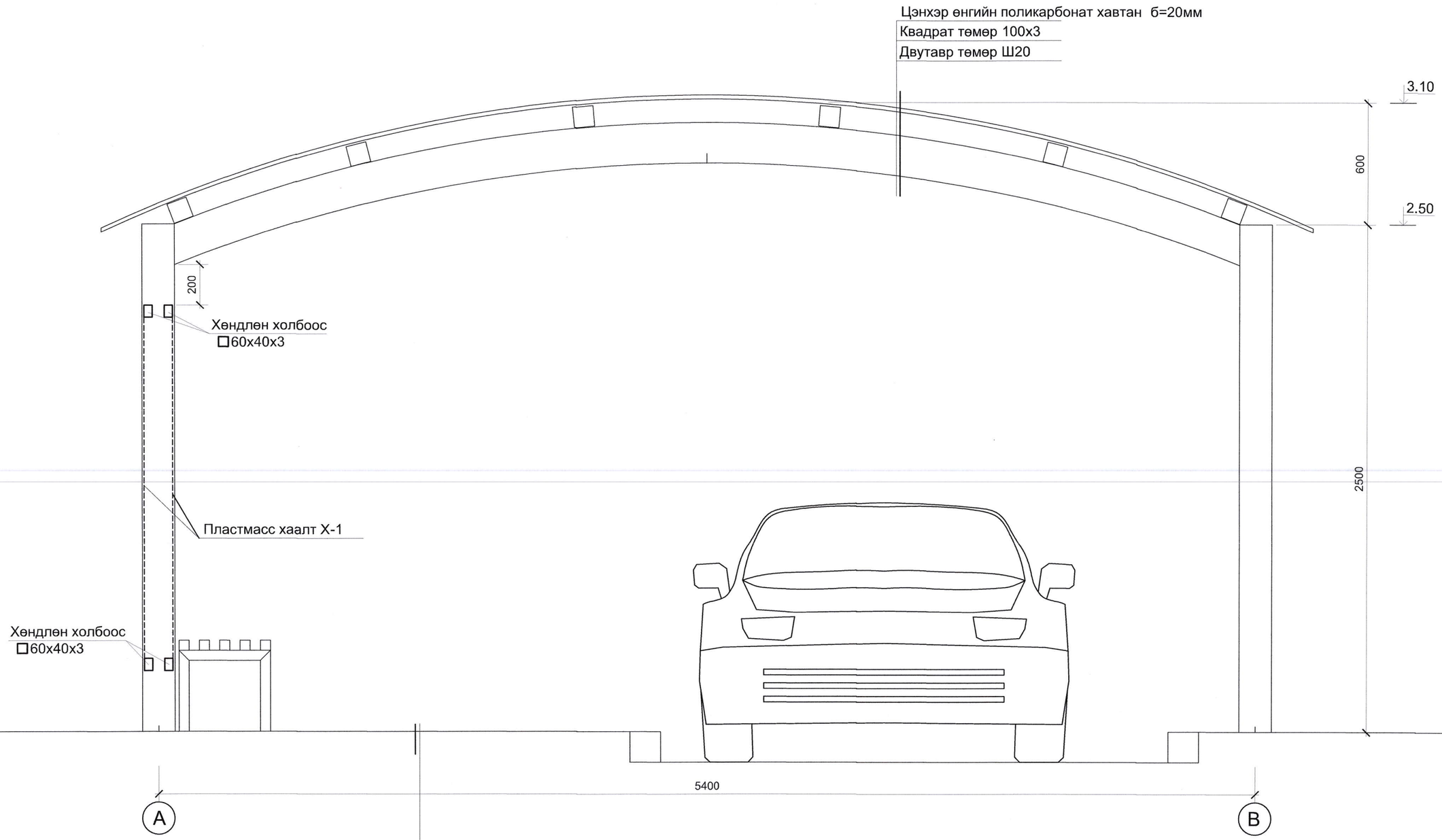

Өнгөт бетон хавтан 200х200 б=80мм
Элсэн үе б=100мм
Нягтруулсан хөрс

13

Хөвсгөл аймгийн Мөрөн сумын 11 дүгээр баг. Таксины зогсоолын саравч					
Огтлол 1-1					Үе шат: А3
Хөвсгөл аймаг, Мөрөн сум "Монгол даатгал" ХХК-ны байр	Архитектор	Г.Баасанжав	ЕГ шифр: БАББ - 11/22	Масштаб: М 1:100	Огноо: 2022
	Гүйцэтгэсэн	Б.Баярт	ТГ шифр		
"БА - ББ"ХХК	Шалгасан	Г.Баасанжав		Зургийн дугаар: БА-04	Хуудас: 5

Хогийн савны байгуулалт М1:20

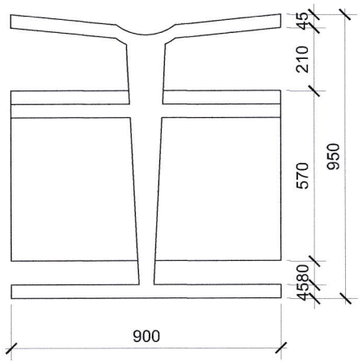

Материалын түүвэр /саравч/

№	Нэр	Материалын нэр	Тоо хэмжээ	Нэгж жин, кг	Нийт жин, кг
1.	Багана	Швеллер [160х80х4 L=3500	24 ширхэг	33.25	798.0
2.	Төмөр дам нуруу	Двутавр I Ш20 L=6000	6 ширхэг	183.6	1101.6
3.	Туслах дам нуруу	Квадрат 100х3 L=4960	18 ширхэг	46.63	839.3
4.	Туслах дам нуруу	Квадрат 100х3 L=5180	12 ширхэг	48.69	584.3
5.	Хөндлөн холбоос	Дөрвөлжин □ 60х40х3 L=4840	8 ширхэг	22.8	182.4
6.	Босоо холбоос	Дөрвөлжин □ 60х40х3 L=1680	12 ширхэг	7.9	94.8
7.		Поликарбонат хавтан /дээвэрт/	152.4 м2		
8.		Пластмасс хавтан	80 м2		
9.		Бетон М75 /баганын чигжээсэнд/	3.8 м3		

Материалын түүвэр / 1 сандал/

№	Нэр	Материалын нэр	Тоо хэмжээ	Нэгж жин, кг	Нийт жин, кг
1.	Сандал хөл	Квадрат 50х50х2 L=600	4 ширхэг	1.9	7.6
2.	Сандал хөндлөвч	Квадрат 50х50х2 L=400	2 ширхэг	1.3	2.6
3.	Сандал тавцан	Брус 50х50 L=1800	5 ширхэг		
4.		Боолт М12 L=120	10 ширхэг		

Сандлын байгуулалт М1:20

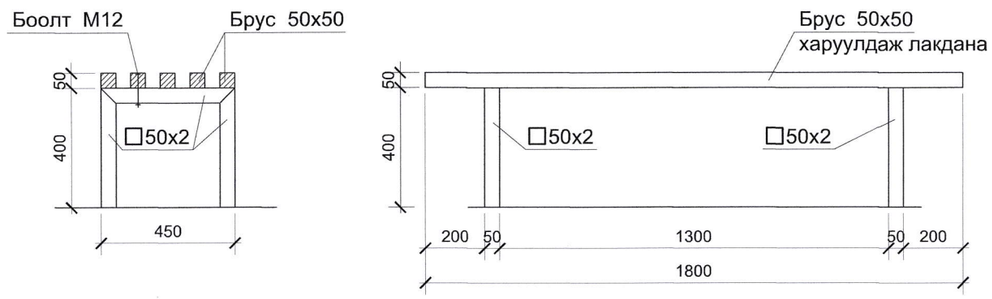

14

Хөвсгөл аймгийн Мөрөн сум "Монгол даатгал" ХХК-ны байр	Хөвсгөл аймгийн Мөрөн сумын 11 дүгээр баг. Таксины зогсоолын саравч				
	Материалын түүвэр				Үе шат: А3
	Архитектор	Г.Баасанжав	ЕГ шифр: БАББ - 11/22	Масштаб: М 1:100	Огноо: 2022
	Гүйцэтгэсэн	Б.Баярт	ТГ шифр	Зургийн дугаар: БА-05	Хуудас: 5
"БА - ББ"ХХК	Шалгасан	Р.Баасанжав			