БАТЛАВ:
СҮХБААТАР АЙМГИЙН ЕРӨНХИЙ АРХИТЕКТОР . . . . . Ж.Батсуурь

МОНГОЛ УЛС
БАРИЛГА, ХОТ БАЙГУУЛАЛТЫН ЯАМ
БАРИЛГЫН ХӨГЖЛИЙН ТӨВ
Магадлалын дүгнэлтийн нэгтгэл
Бүртгэлийн дугаар: 815/2022
МАГАДЛАЛ ХИЙГДСЭН
Магадлал хийгдсэн
Хэлтсийн дарга
Гарын үсэг
2022 оны 08 сарын 25 өдөр

ЕГ Шифр: TL-04/22

Сүхбаатар аймаг Баруун-урт сум

УС ЦАГ УУР ОРЧНЫ ШИНЖИЛГЭЭНИЙ ТӨВИЙН ЗАСВАР ШИНЭЧЛЭЛ

/Засварын ажлын зураг/

ЗӨВШӨӨРСӨН:

Албан тушаал	Нэр	Гарын үсэг
Газрын харилцаа Барилга хот байгуулалтын газар	Э.Төгөлдөр	
Онцгой байдлын газар	Б.Анхбаяр	

БОЛОВСРУУЛСАН:

Гүйцэтгэгч:		
"Ти Эл Прожект" ХХК-ий захирал	Нэр	Гарын үсэг
	Л.Баярт	
Захиалагч:		
Сүхбаатар аймгийн Ус цаг уур орчны шинжилгээний төвийн дарга	Нэр	Гарын үсэг
	Х.Энхбаяр	

УЛААНБААТАР ХОТ 2022 ОН

"ТИ ЭЛ ПРОЖЕКТ" ХХК
/000153520, Сүхбаатар Дүүрэг 1-р хороо 13-р хороолол, Нарны зам гудамж UNION BUILDING "А" блок 905 тоот
утас: 99994336/

ТГ Шифр: TL-04/22

(Сүхбаатар аймаг Баруун-урт сум)

"УС ЦАГ УУР ОРЧНЫ ШИНЖИЛГЭЭНИЙ ТӨВ"-ийн засварын ажлын зураг

(Засварын зураг)

Захирал ..... /Л.Баярт/

Архитектор ..... /М.Мөнхзаяа/

ЭКСПЕРТ: ЕХТ ШАЛГАСАН:

Улаанбаатар хот
2022 он

Барилга архитектурын зургийн жагсаалт

Д/д	Хуудасны нэр	Хуудасны марк
1	Зургийн жагсаалт,тайлбар бичиг	БА-1
2	Байршилын схем	БА-2
3	Хийгдэх ажлын зураг	БА-3
4	Одоогийн байдлын зураг	БА-4
5	Одоогийн байдлын зураг	БА-5
6	Дээврийн хэмжилтийн байгуулалт	БА-6
7	Хэмжилтийн байгуулалт /1-6/	БА-7
8	Хэмжилтийн огтлол /1-1/	БА-8
9	Хэмжилтийн нүүр тал /1-6, 6-1/	БА-9
10	Хэмжилтийн нүүр тал /Е-А, А-Е/	БА-10
11	Өөрчлөлтийн нүүр тал /1-6, 6-1/	БА-11
12	Өөрчлөлтийн нүүр тал /Е-А, А-Е/	БА-12
13	Хаалганы бүтэц түүвэр	БА-13
14	Хэсэглэлүүд	БА-14
15		
16		
17		
18		
19		
20		
21		
22		
23		
24		
25		
26		
27		
28		
29		
30		
31		
32		
33		
34		
35		
36		
37		
38		
39		
40		
41		
42		
43		
44		
45		

МАТЕРИАЛЫН ТЭМДЭГЛЭГЭЭ

Таних тэмдэг	
Царуул бетон блок хана	
Хөөсөнцөр дулаалга	
Төмөр бетон багана	
Шавардлага 20мм	
Тоосгон хана	
Гантиг чулуун өнгөлгөө	

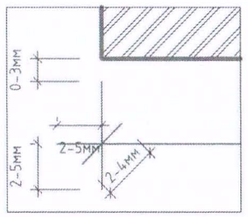

ЕРӨНХИЙ ХЭСЭГ:

Сүхбаатбар аймгийн засаг даргын 2021-2024 оны үйл ажилгааны хөтөлбөрийг үндэслэн "Сүхбаатар аймгийн ЗДТГ"-ийн захиалгаар Монгол улсад мөрдөгдөж байгаа норм дүрэм, стандартын шаардлагыг баримтлан зураг төслийн "Ти Эл Прожект" ХХК-нд боловсруулав.

БАЙРШИЛ:

Сүхбаатар аймаг Баруун-урт сум 7-р багийн нутаг дэвсгэрт байрлах дотуур байр
"УС ЦАГ УУР ОРЧНЫ ШИНЖИЛГЭЭНИЙ ТӨВИЙН ЗАСВАРЫН АЖИЛ"

АРХИТЕКТУР ТӨЛӨВЛӨЛТ: Уг барилгын дээврийн засварын ажлыг хийж гүйцэтгэхэд доорх цаг уур, инженер геологийн нөхцөлүүдийг харгалзаж үзсэн болно. ҮҮНД:

- Гадна агаарын температур -30.1°с
- Салхины ачаалал -28кг/м^2
- Цасны ачаалал -50кг/м^2
- Газар чичирхийлэлийн зэрэг -5 балл
- Барилгын ангилал -II
- Галд тэсвэрлэлтийн зэрэг -II

Одоо байгаа Ус цаг уур орчны шинжилгээний газрын барилга нь 1 дахар А, Б блок болон хүзүүвчнээс бүрдэх да А блок нь чулуун өрлөгтэй Б блокийн барилга нь блокон өрлөг модон хучилттай да хоорондоо хүзүүвчээр холбогдсон. Уг барилгын гадна ханын шавар хууларч эмульс ховхорч дээврийн төмөр муудаж зарим хэсгээрээ ховхорсон мөн бетон хаяавч үүрч хууларсантай газар дээр нь танилцан хэмжилт хийж захиалагчийн саналыг тусган тухайн барилгын дээвэр болон гадна ханыг засварлах зураг төсөлийг боловсруулсан.

ДЭЭВЭР БОЛОН ГАДНА ХАНЫН ЗАСВАРТ ХИЙГДЭХ АЖЛУУД:

Барилгын одоо байгаа хуучирч муудсан А, Б блокын төмөр дээврийг хуулж ОСБ хавтангаар хучилт хийж шинээр төмөрлөнө. А,Б блокийг холбох хүзүүвчний дээврийн хуучирч муудсан хар цаасыг буулгаж цэвэрлэн бетонон налуулга хийж чулуутай чулуугүй хар цаас 2 үе наана. А блокны салхивчны хөндийд хаалга хийнэ. Дээврийг тойруулж бамбай хавтан хийнэ. Дээвэрт шинээр ус зайлуулах хоолой угсрана. Гадна ханын хууларч ховхорсон шавар болон эмульсийг ховхолж шавар буулгасан хэсэгт шинээр шавардаж барилгын гадна хананд нийтэд нь хар замаскаар тэгшилгээ хийж хүний биед хоргүй усан суурьтай гадна ханын эмульсээр 2 дахин будна. Гадна ханын эмульсний өнгийг /БА-11,12/ үз. Бүх цонхонд ус зайлуулах тавцан хийнэ. Барилгын хаяавч бетоныг бүхэлд нь хууж шинээр хаяавч бетон цутгана. Уурийн зуухны явган хаалгыг солино. Хаалгыг солихын өмнө газар дээр нь хэмжилт хийж сайн чанарын төмөр хаалгаар солино. Гаражны болон уурын зуухны хаалганы хуучин будгыг хуулж шинээр сайн чанарын хүний биед хоргүй төмрийн будагаар будна.

ЗАСВАРЫН АЖИЛД ТАВИГДАХ ШААРДЛАГУУД:

1. Барилгын засварын ажлыг эхлэхийн өмнө тухайн барилгын хариуцагч байгууллага болон оршин суугчидад урьдчилан мэдэгдэл хийж, хийгдэх ажлын дараалал, гүйцэтгэх хугацааг тодорхой болгож зарлан мэдээлэх.
2. Барилгын гүйцэтгэгч засварын ажлыг дуусганы дараа барилгын зохиогч болон хөрөнгө оруулагчийн төлөөлөгчийг байцуулан шалгуулж баримтжуулна.
3. Салхивчны дээвэртэй уулзах уулзварыг зургийн дагуу ус нэвчихгүйгээр чанартай хийж гүйцэтгэнэ. Салхивчийн хоолой, хаалт ханын хоорондох завсар зайг хөөсөнцөрөөр дүүргэж өгөх да бохир усны босоо шугамыг 1 метрийн өндөрт гарган дулаалж өгнө.
4. Дээврийн бүтэц нь ус нэвтрэхээс бүрэн хамгаалагдсан байх шаардлагатай бөгөөд ашиглалтын үед ус чийг нэвтрэх, өвлийн улиралд цанталт үүсэх тохиолдолд /хуулийн хугацаанд/ зураг төслийн байгууллагад мэдэгдэн нэмэлт арга хэмжээ авч гарах хөрөнгийн асуудлыг гүйцэтгэгч байгууллага хариуцна.
5. Дээврийн засварын ажлыг хийж гүйцэтгэхдээ Монгол улсад хүчин төгөлдөр мөрдөгдөж байгаа дараах норм дүрмүүдийг баримтлан ажиллах шаардлагатай. Үүнд:
   - Дээврийн ажил БНбД 81-12-06
   - Барилга орчны тохижолтын ажил БНбД 3.01.06-90
   - Барилгын талбайн даамлыг үлгэрчилсэн дүрэм УББ 12-204-01
   - Захиалагчын дүрэм УББ 12-20-01
   - Барилгын ажлын явцад зохиогчийн хяналт хийх дүрэм БНбД 11-04-99
   - Барилгын үйлдвэрлэлд дагаж мөрдөх хөдөлмөр хамгаалал, аюулгүй ажиллагааны дүрэм БНбД 12-03-04
   - Хөдөлмөр аюулгүй ажиллагаа. Эрүүл ахуй. Ажлын байрны орчин, эрүүл ахуйн шаардлага "MNS 4990:2000"

БУСАД ТАВИГДАХ ШААРДЛАГА:

Барилгад хэрэглэх төмөр болон модон материалыг зэврэлт, шаталт, өмхрөлт, ялзралт, мөөгөнцөрөхөөс хамгаалах арга хэмжээг норм дүрэмд заасны дагуу авна. зураг төсөлд барилгын дээврийн засварын ажлыг дулааны улиралд гүйцэтгэхээр тусгасан бөгөөд холбогдох норм дүрмийн заалтыг мөрдлөг болгон ажиллах нь зүйтэй.

САНАМЖ:

Энэхүү зураг төсөл нь "Ти Эл Прожект" ХХК-ийн оюуны өмч бөгөөд тухайн компани алban ёсны өмч бөгөөд зөвшөөрөлгүйгээр дахин хуулбарлах болон ашиглахыг хориглоно.

МОНГОЛ УЛС 15-38 АТХ4303 Норовын ДАМИРАН ЗӨВЛӨХ АРХИТЕКТОР ЗА-БА

2022.05.10

ЕРӨНХИЙ ТЭМДЭГЛЭГЭЭ

ТХ - ТӨСЛИЙН ХОЙД ЗҮГ
Х - БОДИТ ХОЙД ЗҮГ
α=82° 00′ 00″ α - БОДИТ ӨНЦГИЙН ХЭМЖЭЭ

6-12мм A 3,5мм — БАРИЛГЫН ТЭНХЛЭГ Ф=6-12мм, (MNS 3757-3:2013 хх-8)

45° 0.00 1-р давхар 2,5мм 2-4мм — ОГТЛОЛ, НҮҮР ТАЛ ДЭЭР ТҮВШИН ЗААХ ТЭМДЭГЛЭГЭЭ (MNS 3757-3 :2013 хх11)

1 AA101 2,5мм 1,8мм — ХЭСЭГЛЭЛИЙН ДУГААР
ХУУДАСНЫ ДУГААР (MNS 3757-3 : 2013 хх-13)

12-14мм 45° 2,5мм 2-4мм — БАРИЛГЫН ОГТЛОЛЫН ТЭМДЭГ /ХУУДАСНЫ ДУГААР (MNS ISO 8048 : 2006)

АРХИТЕКТУРЫН ТЭМДЭГЛЭГЭЭ

000 1,8мм — ӨРӨӨНИЙ ДУГААР

000 Өрөөний нэр 1,8мм — ӨРӨӨНИЙ ДУГААР
ӨРӨӨНИЙ НЭР (MNS ISO 4157-2:2002)

Өрөөний нэр A-A000-00 1,8мм — ӨРӨӨНИЙ НЭР
БЛОК, ОРЦНЫ ДУГААР-АЙЛ, ХЭСГИЙН ДУГААР-ХАМААРАГДАХ ӨРӨӨНИЙ ДУГААР (MNS ISO 4157-2:2002)

Ц1 1,8мм — ЦОНХНЫ ДУГААР (MNS 3757-3 : 2013 хавсралтаас)

ШХ1 1,8мм — ШИЛЭН ХАНЫН ДУГААР

X1 1,8мм — ХААЛГАНЫ ҮСГЭН ТЭМДЭГЛЭГЭЭ (MNS 3757-11 : 2014 хх-5)

5мм W1 2,5мм 5мм — ХАНЫН ТӨРЛИЙН МАРК БОЛОН ДУГААР

4.00 1.8-2.5мм — БАЙГУУЛАЛТ ДЭЭР ТҮВШИН ЗААХ ТЭМДЭГЛЭГЭЭ (MNS 3757-3 :2013 хх11)

800 x 500h ▼1700 2мм 2,5мм 2мм — НҮХНИЙ ҮРТ х ӨРГӨН ШАЛНААС НҮХ ХҮРТЭЛХ ӨНДӨР

1,2мм i=0.02 1,8мм 2.5мм — БАЙГУУЛАЛТ ДЭЭРХ НАЛУУГИЙН ЧИГ ЗААСАН СУМ (MNS 3757-3:2013 хх-11)

1 8-10мм — ШАЛНЫ ТӨРЛИЙГ ДУГААРЛАХ MNS (3757-11:2014 хх-8)

ТАЙЛБАР:

Ye шат:	ТӨСЛИЙН YE ШАТ
	"TL PROJECT" ХХК
Архитектор	М.Менхсаяа
Гүйцэтгэсэн	М.Менхсаяа
Шалгасан	М.Цэлмэгбаатар

СҮХБААТАР АЙМАГ БАРУУН УРТ СУМ "УС ЦАГ УУР ОРЧНЫ ШИНЖИЛГЭЭНИЙ ТӨВ" ЗАСВАРЫН АЖЛЫН ЗУРАГ

ЗУРГИЙН ЖАГСААЛТ, ТАЙЛБАР БИЧИГ

Масштаб:	Огноо:	Хуудас:	Ye шат:
1 : 000	2022.03		A.3
Төслийн дугаар: TL-04/22	Зургийн дугаар: БА-1		Хувилбар 1

A3

БАЙРШЛИЙН СХЕМ А3@М1:000

ТАЙЛБАР:

ХЯНАЛТЫН ҮЗЛЭГ		
Д/д	Тодорхойлолт	Огноо

Сүхбаатар аймаг, Баруун-Урт сум

Ус уаг уур орчины шинжилгээний төвийн засварын ажлын зураг

БАЙРШЛИЙН СХЕМ

"TL PROJECT" ХХК

Архитектор		М.Мөнхзаяа
Гүйцэтгэсэн		М.Мөнхзаяа
Шалгасан		М.Отгонбаатар

Төслийн дугаар:	TL-04/22
Уе шат:	А.3
Зургийн дугаар:	БА-2
Хувилбар:	
Огноо:	2022.03
Масштаб:	1 : 000

А3

Буулгах ажлын жагсаалт

Д/д	Ажлын нэр	Хэм. нэгж	Ажлын хэмжээ
1	Ховхорч хууларсан шавар хана буулгах 50%	$м^2$	220.6
2	Дээврийн төмрийг хуулах	$м^2$	544.6
3	Хавтгай дээврийн хар цаас хуулах	$м^2$	5.8
4	Уурын зуухны гадна хаалга буулгах	ш	1
5	Гаражны хаалганы будаг ховхлох	$м^2$	19.32
6			
7			
8			
9			
10			
11			
12			
13			

Хийгдэх ажлын жагсаалт

Д/д	Ажлын нэр	Хэм. нэгж	Ажлын хэмжээ
1	Гадна хананд шавардлага хийх	$м^2$	220.6
2	Гадна хананд замаскан тэгшилгээ хийх	$м^2$	441.35
3	Гадна хананд эмульсэн будгаар 2 дахин будах	$м^2$	441.35
4	Хавтгай дээвэрт бетонон налуулга хийх	$м^2$	25.8
5	Хавтгай дээвэрт 2 давхар хар цаас наах	$м^2$	5.8
6	Дээвэрт ОСБ хавтангаар хучилт хийх	$м^2$	544.6
7	Дээврийг төмөрлөх	$м^2$	544.6
8	Дээвэрт ус зайлуулах хоолой угсрах	у/м	109.4
9	Дээврийг тойруулж бамбай хавтан хийх	$м^2$	68.2
10	Барилгыг тойруулж хаяавч бетон цутгах	м3	20.2
11	Уурын зуухны явган хаалга угсрах	ш	1
12	Цонхны ус зайлуулах тавцан шинээр хийх	$м^2$	10.7
13	Гаражны хаалга 2 дахин будах	$м^2$	19.32
14			
15			
16			
17			
17			
18			
19			
20			

Сүхбаатар аймаг, Баруун-Урт сум "Ус цаг уур орчны шинжилгээний төв"засвар шинэчлэл			Төслийн дугаар: TL-04/22
Хийгдэх ажлын жагсаалт			Зургийн дугаар: БА-3
"TL PROJECT" ХХК	Архитектор	М.Мөнхзаяа	Хуудасны дугаар: 8
	Гүйцэтгэсэн	М.Мөнхзаяа	Огноо: 2022-03
	Шалгасан	М.Цэрэндаатар	Масштаб:

Үе шат: А.З

A3

Одоогийн байдал

Сүхбаатар аймаг, Баруун-Урт сум "Ус цаг уур орчны шинжилгээний төв"засвар шинэчлэл		Төслийн дугаар: TL-04/22	Үе шат: А.З
Одоогийн байдал		Зургийн дугаар: БА-4	Хуудас: 8
"TL PROJECT" ХХК	Архитектор: М.Мөнхзаяа	Огноо: 2022-03	
	Гүйцэтгэсэн: М.Мөнхзаяа	Масштаб:	
	Шалгасан: М.Отгонбаатар		

A3

Одоогийн байдал

Сүхбаатар аймаг, Баруун-Урт сум "Ус цаг уур орчны шинжилгээний төв"засвар шинэчлэл				Төслийн дугаар: TL-04/22	Үе шат: А.З
Одоогийн байдал				Зургийн дугаар: БА-5	Хуудлбар: 8
"TL PROJECT" ХХК	Архитектор	М.Мөнхзаяа			
	Гүйцэтгэсэн	М.Мөнхзаяа		Огноо:	2022-03
	Шалгасан	М.Отгонбаатар		Масштаб:	

Дээврийн хэмжилтийн байгуулалт А3@М1:100

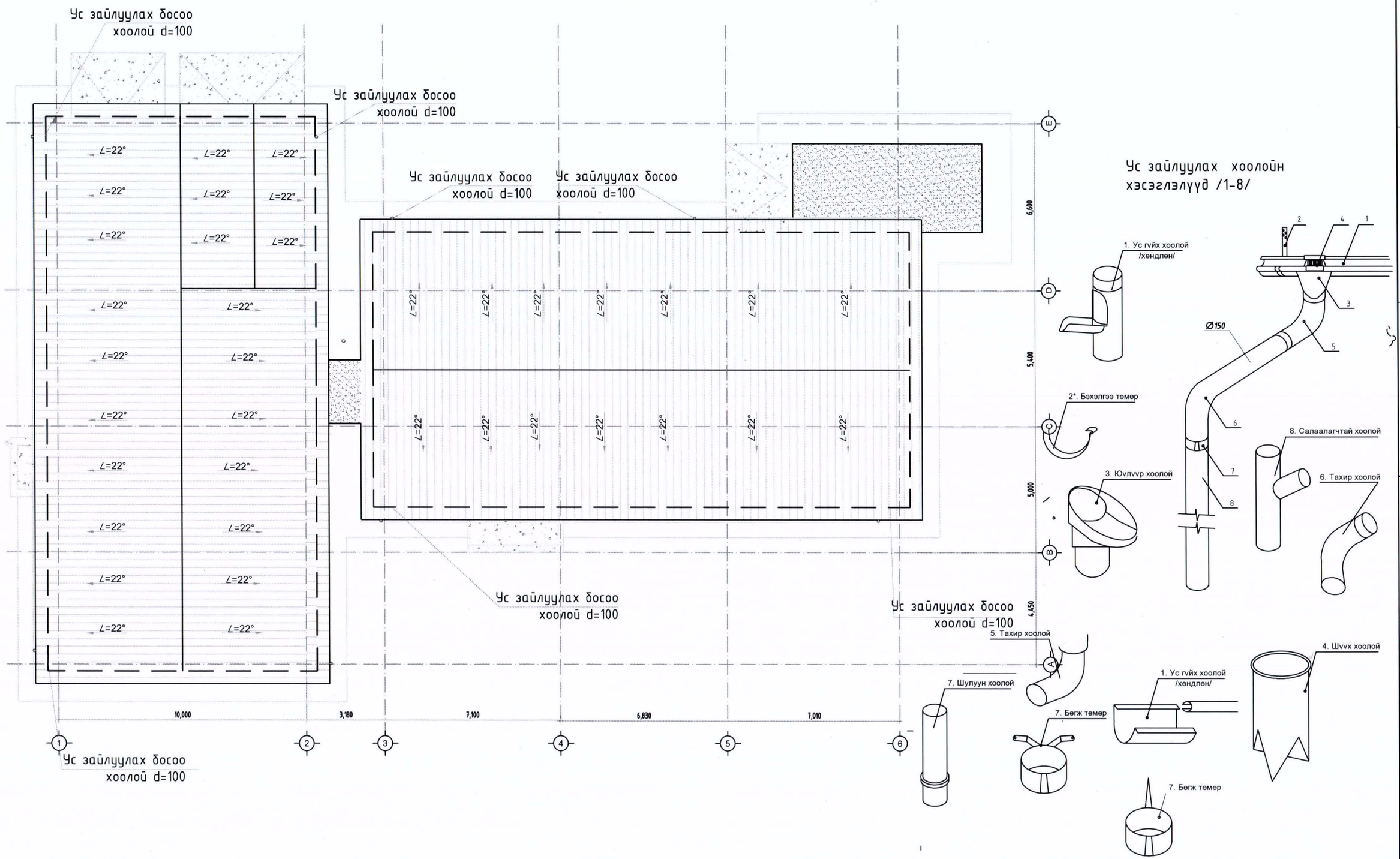

ТАЙЛБАР:	Сүхбаатар аймаг, Баруун-Урт сум			Төслийн дугаар: TL-04/22	Үе шат: А.З
	"УС ЦАГ УУР ОРЧНЫ ШИНЖИЛГЭЭНИЙ ТӨВ"ЗАСВАР ШИНЭЧЛЭЛ			Зургийн дугаар: БА-6	Хувилбар
	ДЭЭВРИЙН БАЙГУУЛАЛТ				
	"TL PROJECT" ХХК	Архитектор	М.Мөнхзаяа	Огноо: 2022-03	
		Гүйцэтгэсэн	М.Мөнхзаяа		
		Шалгасан	М.Өлзөнбаатар	Масштаб: 1 : 100	

А3

ХЭМЖИЛТИЙН БАЙГУУЛАЛТ А3@М1:100

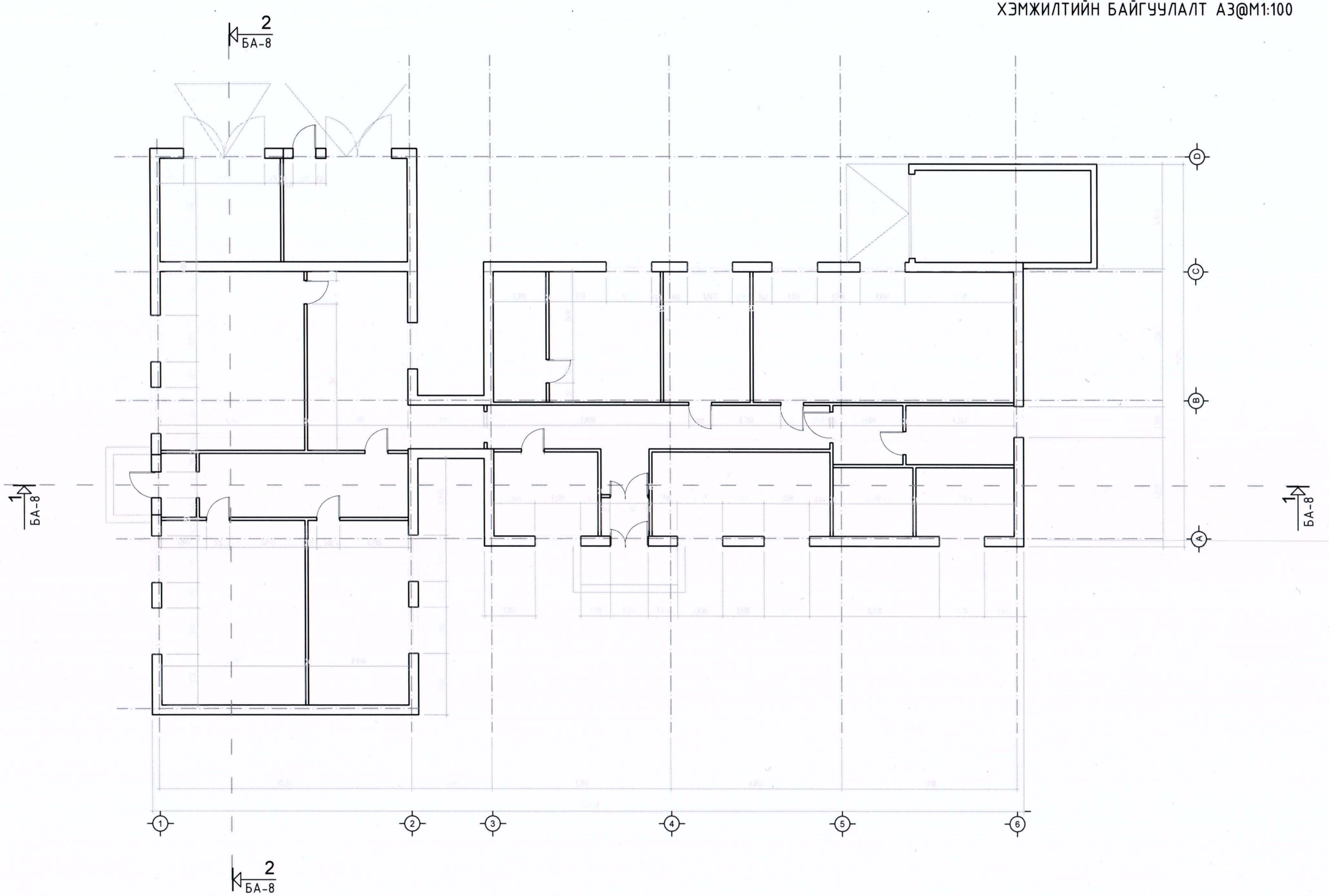

ТАЙЛБАР:		Сүхбаатар аймаг, Баруун-Урт сум "УС ЦАГ УУР ОРЧИНЫ ШИНЖЛГЭЭНИЙ ТӨВ"ЗАСВАР ШИНЭЧЛЭЛ		Төслийн дугаар: TL-04/22	Үе шат: А.З
		ХЭМЖИЛТИЙН БАЙГУУЛАЛТ		Зургийн дугаар: БА-7	Хувилбар
	"TL PROJECT" ХХК	Архитектор	М.Мөнхзаяа		
		Гүйцэтгэсэн	М.Мөнхзаяа	Огноо: 2022-03	
		Шалгасан	М.Отгонбаатар	Масштаб: 1 : 100	
					А3

ХЭМЖИЛТИЙН ОГТЛОЛ А3@М1:100

ОГТЛОЛ 1-1

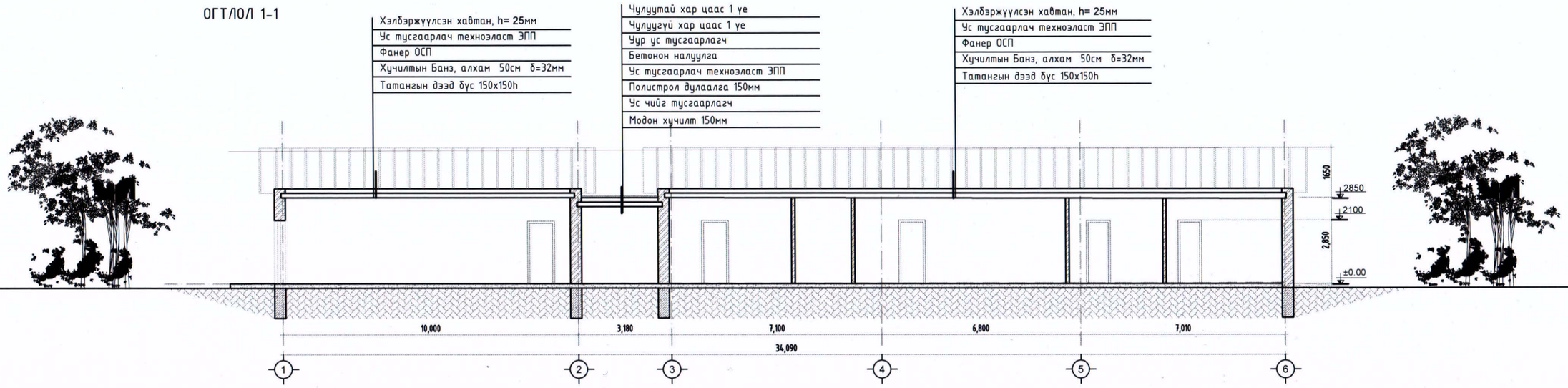

ОГТЛОЛ 2-2

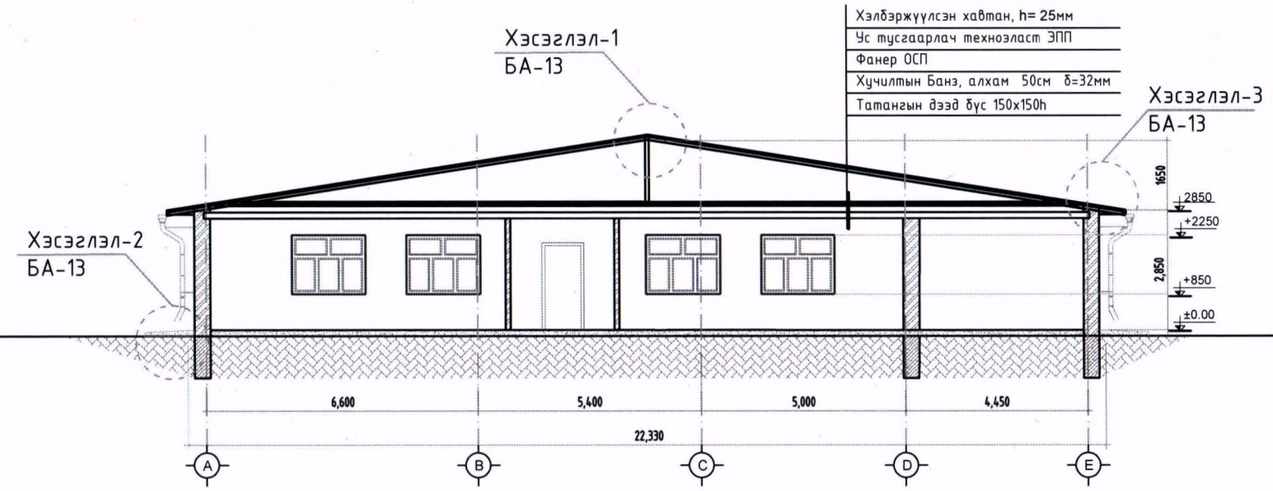

ТАЙЛБАР:

- Байгуулалтын зургийг БА-7
- Хэсэглэлийн зургийг БА-14-өөс үзнэ үү.

Сүхбаатар аймаг, Баруун-Урт сум "УС ЦАГ УУР ОРЧНЫ ШИНЖИЛГЭЭНИЙ ТӨВ"ЗАСВАР ШИНЭЧЛЭЛ		Төслийн дугаар: TL-04/22	Үе шат: А.З
ХЭМЖИЛТИЙН ОГТЛОЛ /1-1,2-2/		Зургийн дугаар: БА-8	Хувилбар
"TL PROJECT" ХХК	Архитектор	М.Мөнхзаяа	Огноо: 2022-03
	Гүйцэтгэсэн	М.Мөнхзаяа	Масштаб: 1 : 150
	Шалгасан	Б.Ганбаатар	

ХЭМЖИЛТИЙН НҮҮР ТАЛ ТЭНХЛЭГ E-A A-E A3@M1:150

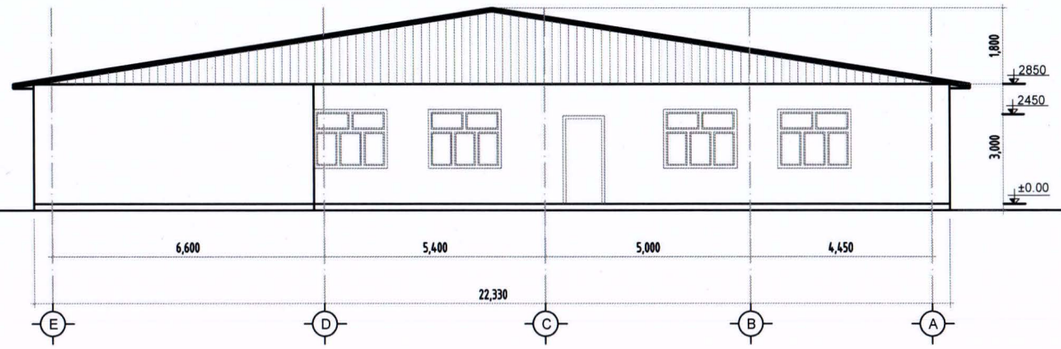

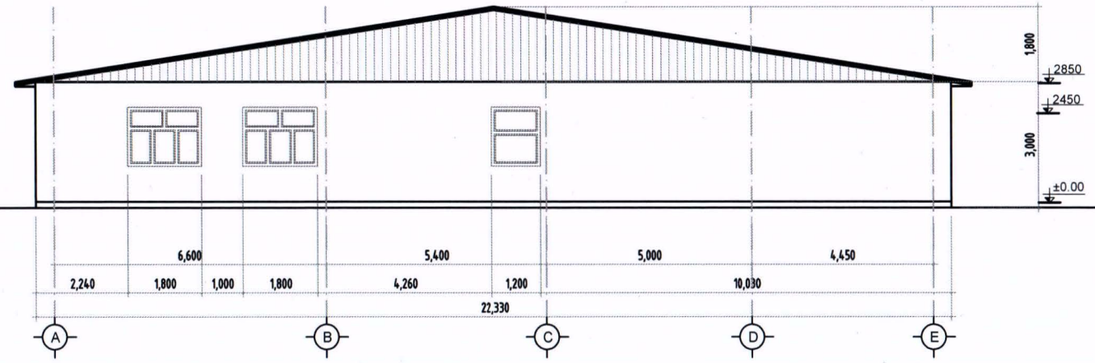

ТАЙЛБАР:

Project

Сүхбаатар аймаг, Баруун-Урт сум "ҮС ЦАГ ҮҮР ОРЧИНЫ ШИНЖИЛГЭЭНИЙ ТӨВ"ЗАСВАР ШИНЭЧЛЭЛ		Төслийн дугаар: TL-04/22	Үе шат: А.З
ХЭМЖИЛТИЙН НҮҮР ТАЛ ТЭНХЛЭГ E-A A-E		Зургийн дугаар: БА-9	Хувилбар
"TL PROJECT" ХХК	Архитектор: М.Мөнхзаяа	Огноо: 2022-03	
	Гүйцэтгэсэн: М.Мөнхзаяа	Масштаб: 1 : 150	
	Шалгасан: Ц.Өлзгонбаатар		

A3

ХЭМЖИЛТИЙН НҮҮР ТАЛ ТЭНХЛЭГ 1-6 6-1 А3@М1:150

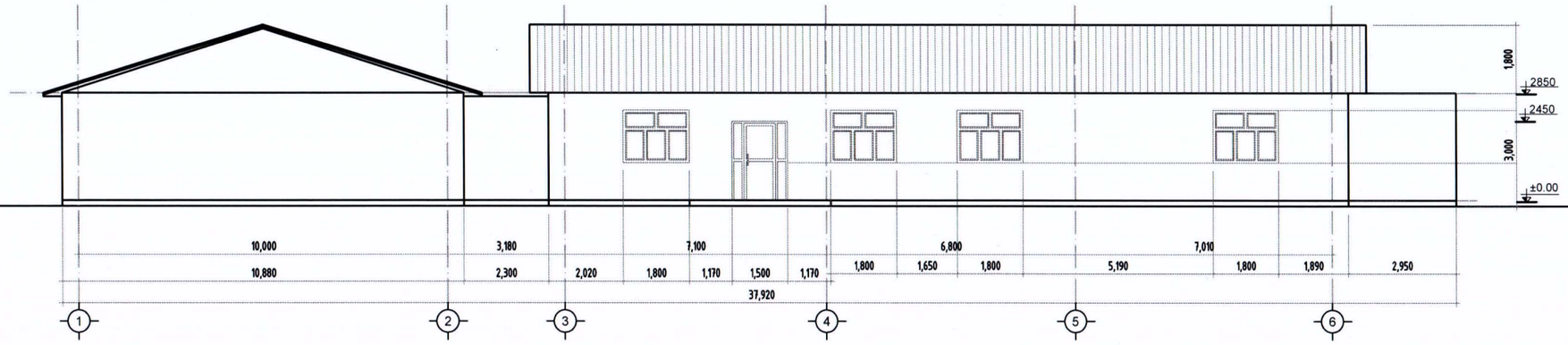

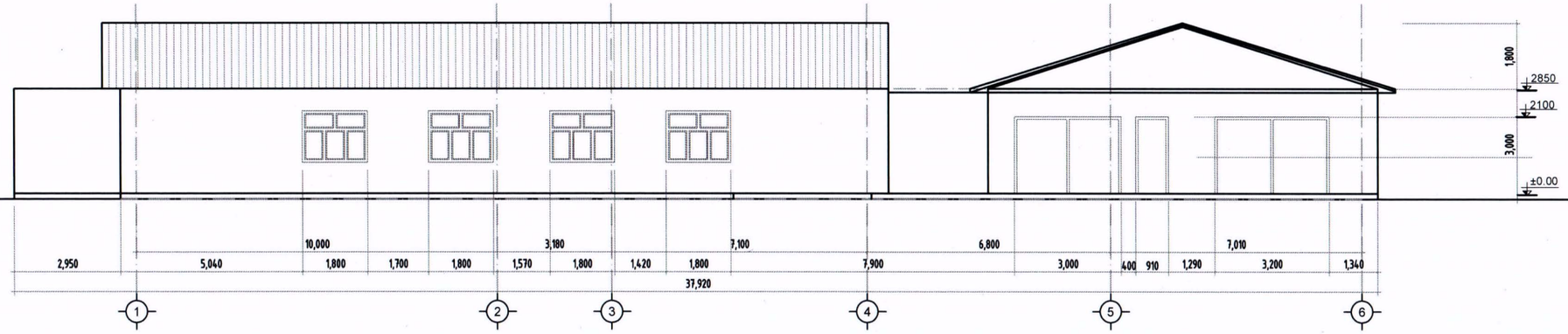

ТАЙЛБАР:

Сүхбаатар аймаг, Баруун-Урт сум
"УС ЦАГ ҮҮР ОРЧНЫ ШИНЖИЛГЭЭНИЙ ТӨВ"ЗАСВАР ШИНЭЧЛЭЛ

ХЭМЖИЛТИЙН НҮҮР ТАЛ ТЭНХЛЭГ 1-6 6-1

"TL PROJECT" ХХК

Архитектор	М.Мөнхзаяа	
Гүйцэтгэсэн	М.Мөнхзаяа	
Шалгасан	М.Өргөнбаатар	

Төслийн дугаар:	TL-04/22
Үе шат:	А.З
Зургийн дугаар:	БА-10
Хувилбар	
Огноо:	2022-03
Масштаб:	1 : 150

А3

ӨӨРЧЛӨЛТИЙН НҮҮР ТАЛ ТЭНХЛЭГ 1-6 6-1 А3@М1:100

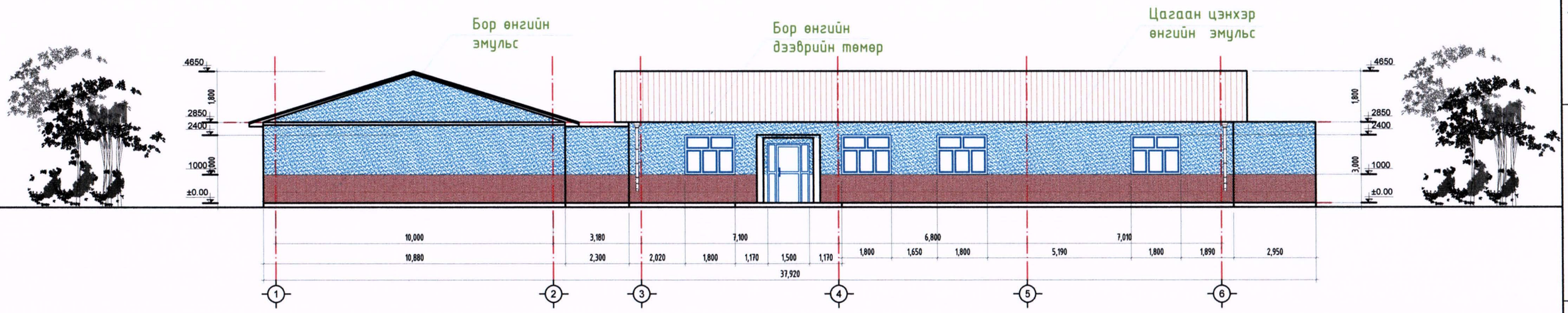

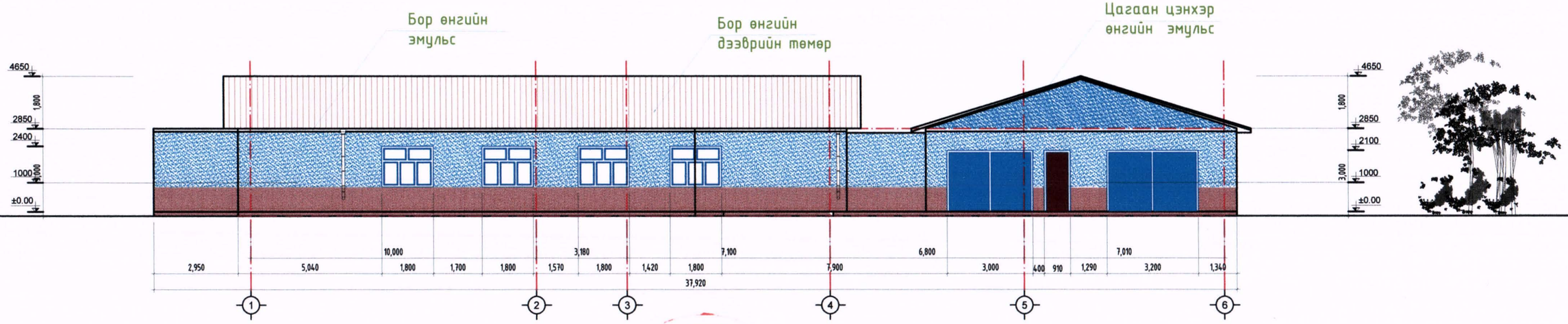

2022.05.16

ТАЙЛБАР:

ТАНИХ ТЭМДЭГ

R-0; G-127; B-255

R-50; G-114; B-153

Сүхбаатар аймаг, Баруун-Урт сум "УС ЦАГ УУР ОРЧНЫ ШИНЖЛГЭЭНИЙ ТӨВ"ЗАСВАР ШИНЭЧЛЭЛ			Төслийн дугаар: TL-04/22	Уе шат: А.3
ӨӨРЧЛӨЛТИЙН НҮҮР ТАЛ ТЭНХЛЭГ 1-6 6-1			Зургийн дугаар: БА-11	Хувилбар
"TL PROJECT" ХХК	Архитектор	М.Мөнхзаяа		
	Гүйцэтгэсэн	М.Мөнхзаяа	Огноо:	2022-03
	Шалгасан	М.Өргөнбаатар	Масштаб:	1 : 100

А3

ӨӨРЧЛӨЛТИЙН НҮҮР ТАЛ ТЭНХЛЭГ Е-А А-Е А3@М1:100

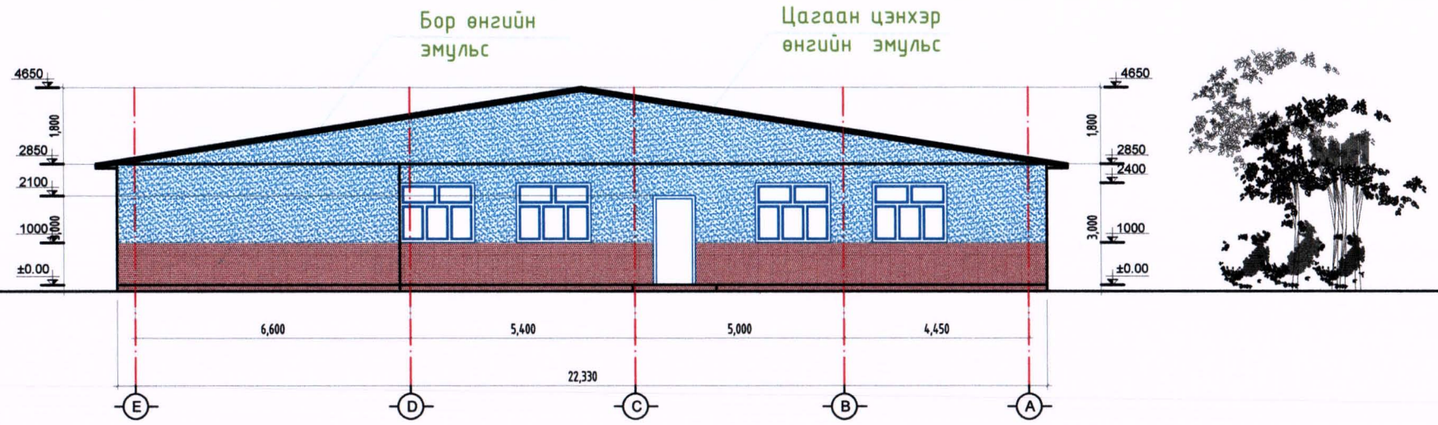

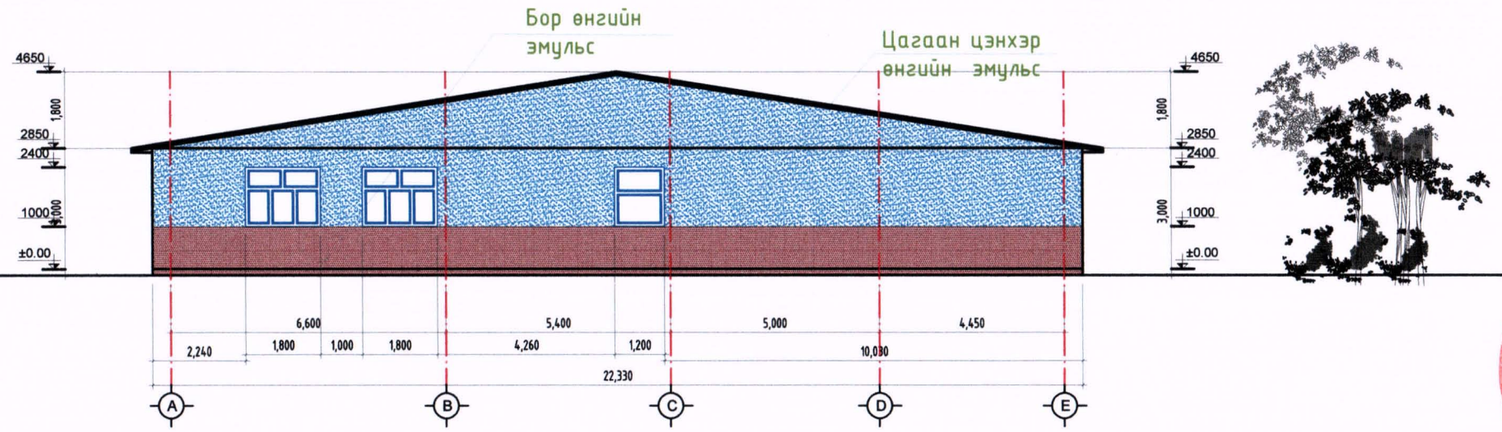

ТАЙЛБАР:

ТАНИХ ТЭМДЭГ

R-0; G-127; B-255

R-50; G-114; B-153

Сүхбаатар аймаг, Баруун-Урт сум "УС ЦАГ УУР ОРЧНЫ ШИНЖЛГЭЭНИЙ ТӨВ"ЗАСВАР ШИНЭЧЛЭЛ				Төслийн дугаар: TL-04/22	Ye шат: А.3
ӨӨРЧЛӨЛТИЙН НҮҮР ТАЛ ТЭНХЛЭГ Е-А А-Е				Зургийн дугаар: БА-12	Хувилбар
"TL PROJECT" ХХК	Архитектор		М.Мөнхзаяа	Огноо:	2022-03
	Гүйцэтгэсэн		М.Мөнхзаяа	Масштаб:	1 : 150
	Шалгасан		М.Отгонбаатар		

А3

ХААЛГАНЫ БҮТЭЦ, ТҮҮВЭР

ГХ-1	ГАДНА ХААЛГА
Хаалганы зориулалт: Үүрэн зуухны хаалга	
Тоо **ширхэг**	**1 ширхэг**
Хаалганы хэмжээ	900x2100(h)
Самбарын төрөл	Хамгаалалтын төмөр хаалга

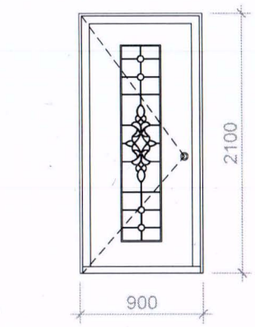

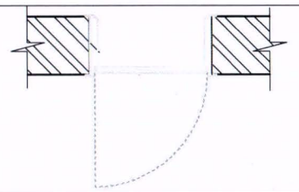

ТАЙЛБАР:

Ye шат: ТӨСЛИЙН ҮЕ ШАТ

"ТИ ЭЛ ПРОЖЕКТ" ХХК

"ТИ ЭЛ ПРОЖЕКТ" ХХК

Архитектор	Гарын үсэг	Нэр
Гүйцэтгэсэн		М.Мөнхзаяа
Шалгасан		М.Мөнхсаатар

СҮХБААТАР АЙМАГ БАРУУН-УРТ СУМ
"УС ЦАГ УУР ОРЧНЫ ШИНЖИЛГЭЭНИЙ ТӨВ"
ЗАСВАРЫН ЗУРАГ

Хаалганы бүтэц түүвэр

Масштаб: 1:150	Зургийн дугаар: БА-13	Хуудас:
ЕГ Шифр: TL-04/22	ТГ Шифр:	Огноо: 2022.03

A3

ХЭСЭГЛЭЛ /1-4/

Хэсэглэл '1' М1:25

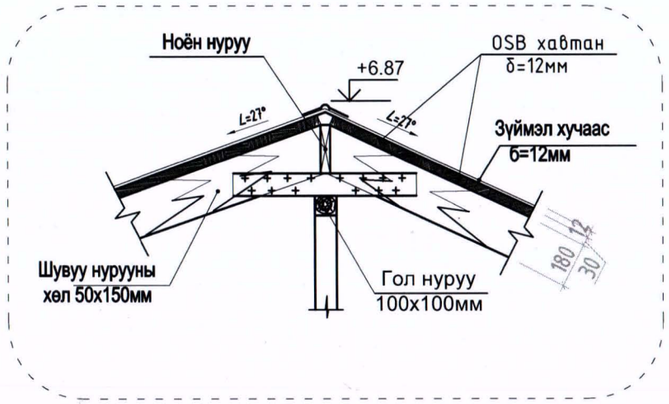

Хэсэглэл '2' М1:50

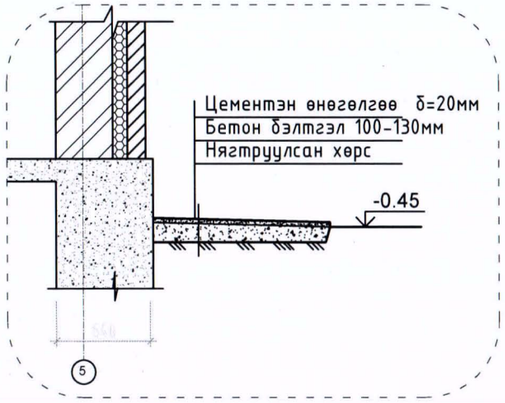

Хэсэглэл '3' М1:25

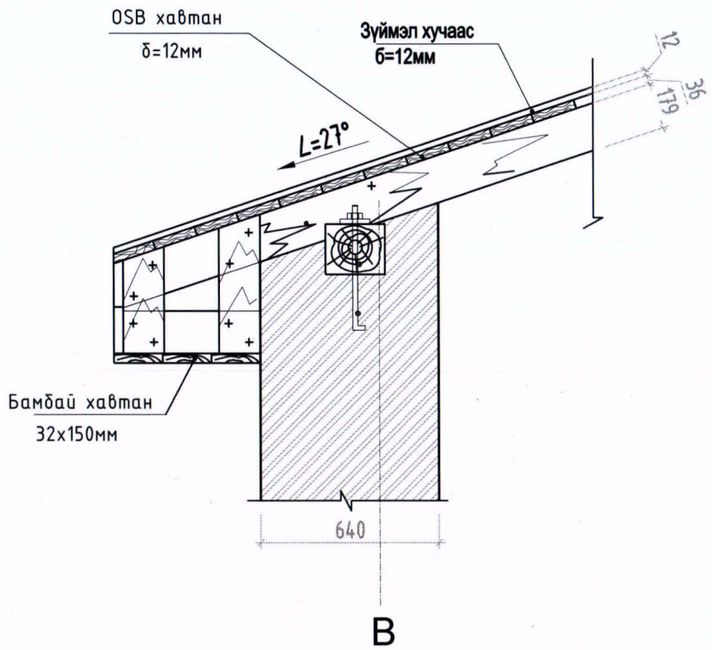

Хэсэглэл '4' М1:25

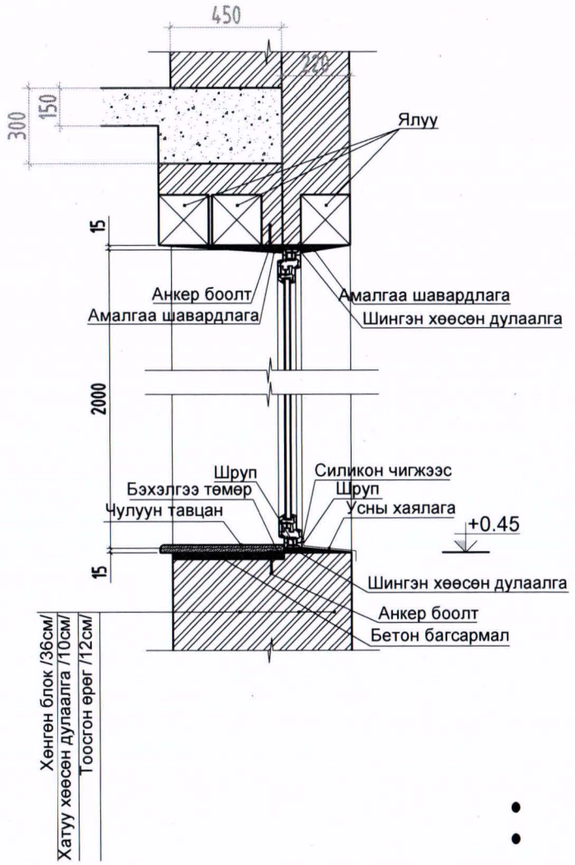

- Байгуулалтын зургийг БА-7
- Огтлолын зургийг БА-8-аас үзнэ үү.

	Сүхбаатар аймаг, Баруун-Урт сум "Ус цаг уур орчны шинжилгээний төв"засвар шинэчлэл			Төслийн дугаар: TL-04/22	Үе шат: А.З
	ХЭСЭГЛЭЛ /1-4/			Зургийн дугаар: БА-14	Хуудас: 8
"TL PROJECT" ХХК	Архитектор	М.Мөнхзаяа		Огноо: 2022-03	
	Гүйцэтгэсэн	М.Мөнхзаяа		Масштаб:	
	Шалгасан	М.Оюунбаатар			

А3