МОНГОЛ УЛС
БАРИЛГА, ХОТ БАЙГУУЛАЛТЫН ЯАМ
БАРИЛГЫН ХӨГЖЛИЙН ТӨВ
Магадлалын дүгнэлтийн нэгтгэл
Бүртгэлийн дугаар....896/2022
МАГАДЛАЛ ХИЙГДСЭН
Магадлал харилцаа
Хэлтсийн дарга.....
/Гарын үсэг/
2022 оны 06 сарын 08 өдөр

BAROQUE STYLE.,LLC
БАРИЛГЫН ЗУРАГ ТӨСЛИЙН
"БАРОККО ХИЙЦ" ХХК
ЗТ45-1288/18, "МОНГОЛ ДААТГАЛ" ХХК-НИЙ
БАЙР, УТАС 99051085

ЗУРГИЙН ШИФР:БХ 176/22

БАТЛАВ:
УВС АЙМГИЙН ЕРӨНХИЙ АРХИТЕКТОР...../Б.ЭНХБАЯР/

УВС АЙМГИЙН УЛААНГОМ СУМ

ТАРИАЛАН СУМЫН 3-р БАГИЙН НУТАГ ХӨХ ҮХЭРТИЙН ГЭСЭН, ЦАХИЛГААН ДАМЖУУЛАХ АГААРЫН ШУГАМЫН АЖЛЫН ЗУРАГ

(ажлын зураг)

ЗӨВШӨӨРӨЛЦСӨН:

УВС АЙМГИЙН ГАЗРЫН ХАРИЛЦАА БАРИЛГА ХОТ БАЙГУУЛАЛТЫН ГАЗРЫН ДАРГА: ..... /Г.ОТГОНБОЛД/

УВС АЙМГИЙН УЛААНГОМ СУМ ОБГ-ын ГАЛ ТҮЙМЭРИЙН УЛСЫН ХЯНАЛТЫН БАЙЦААГЧ АХЛАХ ДЭСЛЭГЧ: ..... / Е.ЖАНИБЕК /

УВС АЙМГИЙН МЭРГЭЖЛИЙН ХЯНАЛТЫН ГАЗРЫН ДАРГА ..... /Ц.МӨНХБАЯР/

БОЛОВСРУУЛСАН:

БАРОККО ХИЙЦ ХХК ЗАХИРАЛ: ..... / Г.БАЯРХҮҮ /

ЗАХИАЛАГЧ:
ТАРИАЛАН СУМЫН ЗАСАГ ДАРГА: ..... / З.ТЭГШЖАРГАЛ /

Улаангом хот
2022

Дэвтэр I. 6кВ-ын ЦДАШ

шифр; БХ-176-22-I

Зургийн жагсаалт		
№	Зургийн нэр	Тайлбар
1	Зургийн жагсаалт	ХТ-1
2	Зургийн паспорт	ХТ-2
3	Тайлбар бичиг	ХТ-3
4	6кВ-ын ЦДАШ -ын тулгуурын жагсаалт	ХТ-4
5	6кВ-ын ЦДАШ -ын тулгуурын жагсаалт	ХТ-5
6	Тулгуурын маяг	ХТ-6
7	Тулгуурт хуурай салгуур суурилуулах	ХТ-7
8	Завсарын анкер тулгуурт хуурай салгуур тоноглох	ХТ-8
9	Завсрын тулгуур	ХТ-9
10	АК10-4Б-төгсгөлийн анкер тулгуур	ХТ-10
11	Таталтын анкер тулгуур	ХТ-11
12	Салбарлалтын төмөр бетон анкер тулгуур ОА10-4Б	ХТ-12
13	Өнцөрлөсөн Завсрын тулгуур	ХТ-13
14	90° Өнцгийн анкер тулгуур	ХТ-14
15	Анкерт хуурай салгуур суурилуулах	ХТ-15
16	Тулгуурын татуурга	ХТ-16
17	Шугамын төмөр хийц	ХТ-17
18	10кВ-н тулгуурыг газардуулах	ХТ-18
19	Шугамын арматур	ХТ-19
20	Нуралтгүй хөрсөнд хийх бэхэлгээний төрлүүд	ХТ-20
21	АС-50/8.0 болон PS4-15 тусгаарлагчид дамжуулах утсыг бэхлэх	ХТ-21
22	Кабелийн шугам бусад шугамтай огтолцох	ХТ-22
23	Кабелийн тэмдэглэл	ХТ-23
24	Кабелийн муфт хийх хэсэглэл	ХТ-24
25	Кабелийн сувгийн огтлол	ХТ-25
26	Шуудуу ургэзгч байршуулах	ХТ-26
27	6кВ-н шугамын гэмтэл заагч	ХТ-27
28	Цахилгааны трасс	ХТ-28
29	Цахилгааны трасс	ХТ-29
30	Цахилгааны трасс	ХТ-30
31	Цахилгааны трасс	ХТ-31
32	Цахилгааны трасс	ХТ-32
33	Цахилгааны трасс	ХТ-33
34	Цахилгааны трасс	ХТ-34
35	Цахилгааны трасс	ХТ-35
36	Цахилгааны трасс	ХТ-36
37	Цахилгааны трасс	ХТ-37
38	Цахилгааны трасс	ХТ-38
39	Цахилгааны трасс	ХТ-39
40	Цахилгааны трасс	ХТ-40

№	Зургийн нэр	Тайлбар
41	Цахилгааны трасс	ХТ-41
42	Цахилгааны трасс	ХТ-42
43	Цахилгааны трасс	ХТ-43
44	Цахилгааны трасс	ХТ-44
45	Цахилгааны трасс	ХТ-45
46	Цахилгааны трасс	ХТ-46
47	Материалын түүвэр	ХТ-47
48	Материалын түүвэр	ХТ-48
49	Зургийн жагсаалт, Дэд өртөвний ерөнхий байдал	ХТ-49
50	Дэд өртөвний ерөнхий байдал, материалын түүвэр	ХТ-50
51	Дэд өртөвний цахилгаан холболтын схем, Хэмжүүрийн хэлхээний бүрэн схем	ХТ-51
52	0.4кВ-ын хуваарилах гэрэлтүүлэг болон халаагуурын бүрэн схем, 0,4кВ-ын хуваарилах шүүгээний ерөнхий хийц	ХТ-52
53	Дэд өртөвний газардуулга	ХТ-53
54	Трансформаторын суурилуулалт, GW-6/400-125 маягийн салгуурын суурилуулалт	ХТ-54
55	RW-6 маягийн гал хамгаалагчийн суурилуулалт , 0,4кВ-ын 100кВА чадалтай хуьсгуурын суурь	ХТ-55
56	6кВ-ын хуурай салгуурын суурь, 6кВ-ын гал хамгаалагчийн суурь	ХТ-56
57	Тоног төхөөрөмжийн болон материалын түүвэр	ХТ-57

BAROQUE STYLE.,LLC	Увс аймгийн Тариалан сумын 3-р баг Хөх үхэртийн гэсэн 6кВ-ын ЦДАШ, 6/ 0,4кВ-ын АТП/250кВА дэд станцын ажлын зураг					
	Зургийн жагсаалт					
	Инженер		Б.Нарангэрэл	Е,Г,Шифр: БХ-176-22-I	Масштаб: М1:100	Огноо: 2022
	Гүйцэтгэсэн		М.Маралтуяа	Е,Г,Шифр:	Зургийн дугаар: ХТ-1	Хуудас: 57
"Барокко хийц"ХХК	Шалгасан		Б.Нарангэрэл			

Барилгад хэрэглэх уур амьсгалын үзүүлэлтүүд

Цаг уурын үндсэн үзүүлэлтүүд	Улаангом
Жилийн дундаж агаарын температур	-0,5 °С
Хамгийн хүйтэн сарын үнэмлэхүй багын дундаж	-32.5 °С
Хамгийн хүйтэн 1 өдрийн температур	-19.2 °С
Хамгийн халуун 1 өдрийн температур	+28.3 °С
Хамгийн хүйтэн сарын 13 цагийн харьцангуй чийгшил	58
Хамгийн халуун сарын 13 цагийн харьцангуй чийгшил	48
Салхины жилийн дундаж хурд	2.9 м/с
Салхины шахац	45 кг/м²
Цасны ачаа гПа /кг/м²	
Салхины тооцооны хурд 1 жил 5 жил 10 жил 20 жил	21-25(22) м/с 21-25(23) м/с 26-30(28) м/с 21-25(22) м/с
Аянгатай өдөр	22-36(29) өдөр
Аянгын үргэлжлэх хугацааны дундаж хамгийн их үргэлжлэх хугацаа	43-50(46) цаг 56-100 цаг
Нэг аянгын үргэлжлэх хугацаа	83-121(94) мин
Местлегийн район / зузаан	II/ 10 мм
Агаар мандлын зэврэлтийн / металл / уур амьсгалын нийлбэр	500-1000
Газар хөдлөлт	9 балл

10кВ-ын ЦДАШ-ын паспорт

№	Нэр	үзүүлэлт
1	Захиалагч байгууллага	Увс "ЦТС"ХХК
2	Ашиглагч байгууллага	Цахилгаан түгээх сүлжээ ХХК
3	Баригдах он	2022
4	Шугамын урт км	5.0
5	Бүх тулгуурын тоо	81
6	Завсрын тулгуурын тоо	66
7	Эргэлтийн анкер тулгуурын тоо	1
8	Өндөрлесен тулгуурын тоо	3
10	Шинээр холбогдох дэд станц	1 ком
11	Төгсгөлийн анкер тулгуур	1
10	Дундын татлагатай анкер тулгуур	7

10кВ-ын ЦДАШ-ийн тулгуур угсралтын ажлын тоо хэмжээ

№	Ажилбарын нэр	марк, тип	хэмжих нэгж (м)	ажлын тоо хэмжээ	нийт
1	ЦДАШ-н тулгуурт утас татах /трасс/	АС-50/8	КМ	5.1	
2	газардуулгын босоо электрод угсрах	круг10	М	646.4	
3	газардуулгын хэвтээ электрод угсрах	40*4ММ	М	970.0000	
4	тулгуурт цэнэг шавхагчийг суурилуулах цэгийн тоо	ОПН	Ш	1	
5	агаарын гэмтэл заагч	AR360	Ш	3	
6	тулгуурт төгсгөлийн муфттэй кабель угсрах		Ш	1	
7	тулгуурт шугамын хуурай салгуурт угсрах	РЛНД	КОМ	1	

Тулгуурын тодорхойлолт

№	Тулгуурын хэлбэр маяг	Нэг маягийн зураг	Нэр	Тулгуурын тоо /ш/	Тайлбар
1	П10	В2.405.1.01-2100 Дэвтэр I	Завсрын төмөр бетон тулгуур	66	
2	ПП10	В2.405.1.01-2100 Дэвтэр I	Завсрын өндөрлөсөн төмөр бетон тулгуур	3	
3	ОА10	В2.405.1.01-3500 Дэвтэр I	Салбарлалтын тулаастай анкер тулгуур	1	Тулгаас
4	УА10	В2.405.1.01-3500 Дэвтэр I	Эргэлтийн тулаастай төмөр бетон анкер тулгуур	1	Тулгаас
5	АК10-5Б	В2.405.1.01-3600 Дэвтэр I	Төмөр бетон тулгууртай дундын татлагатай анкер тулгуур	7	Тулгуурт
6	АК10	В2.405.1.01-3600 Дэвтэр I	тулаастай төмөр бетон анкер тулгуур	1	Тулгаас
Бүгд				81	

5-22
2022-05-05

BAROQUE STYLE.,LLC
Барокко хийц"ХХК

Увс аймгийн Тариалан сумын 3-р баг Хех ухэртийн гэсэн 6кВ-ын ЦДАШ, 6/ 0,4кВ-ын АТП/250кВА дэд станцын ажлын зураг

Зургийн паспорт

Инженер		Б.Нарангэрэл	Е.Г.Шифр: БХ-176-22-I	Масштаб: М1:100	Огноо 2022
Гүйцэтгэсэн		М.Маралтуяа	Е.Г.Шифр:	Зургийн дугаар: ХТ-2	Хуудас: 57
Шалгасан		Б.Нарангэрэл			

Тайлбар

Ерөнхий эүл

1 Увс аймаг Тариалан сумын Хөх үхэртийн гэсэгний гадна цахилгааны зургийг "Увс ЦТС"ХХК-ний №29/2022 техникийн даалгавар үндэслэн хийж гүйцэтгэв.

6кВ-ын 5Км агаарын шугам, 6/0,4кВА хүчдэлтэй 250кВА чадалтай трансформаторийн иж бүрэн дэд өртөө 1ш /АТП/-ний ажлын зураг төслийн ажлыг газар дээр нь хийсэн судалгааны дагуу, сумын ерөнхий төлөвлөгөөтэй уялдуулан боловсруулсан болно.

Увс "Цахилгаан түгээх сүлжээ" ХХК-ний техникийн нөхцөлийн дагуу 10кВ-ын Тариалан гарцалгааны №92 -р анкер тулгуураас гарцалгаа гаргаж хуурай салгуур суурилуулан АС-50/8 утсаар салбарлан агаарын шугам татаж АТП-250кВА-г тэжээнэ 6кВ-ын ЦДАШ-ын тулгуурт Монгол улсын MNS4232;2011 стандартын шаардлага хангасан УКШ-12,35,19-4,68, УКШ-15 маягийн төмөр бетон шонг ашиглана.

Тулгуур бүр дээр байгаа төмөр хийц, тоноглолуудыг газардуулна.

2.6кВ-ын ЦДАШ-ын эхний тулгуур дээр GW4-6/400 маягийн хуурай салгуур, тегсгөлийн тулгуур дээр 6кВ-ын кабелийн муфт, HY5WS-17/50 хэт хүчдэл хязгаарлагчийг суурилуулна.

3,6кВ-ын ЦДКШ шинэ кабель нь YJLY23-8.7/10 маягийн XLPE хөндийрүүлэгчтэй, 6КВ-ын хүчдэлтэй, газарт тавих зориулалттай, хуягтай, орчны температур -20^{0}с байхад үгсрах боломжтой,3*50 мм.кв хөндлөн огтлолтой хүчний кабель байна. Кабелийг газрын тэгшлэгдсэн түвшинээс доош 0,7м-н гүнд 10см-н элсэн дэвсгэр дэвсэж могойчлон байрлуулах ба 10см-н элсээр хучиж дээр нь улаан тоосгоор хамгаална.

4.,6/0.4кВ-н АТП нь агаарын оруулгатай, кабель гарцалгатай, 6кВ-н тоноглолуд, 0.4кВ-ын хуваарилах байгууламж, трансформатороос бүрдэнэ 6кВ-н талд хуурай салгуур, гал хамгаалагч, цэнэг шавхагч бүхий ороолт, хүчний трансформатор байна. АТПН нь УСО-4 маягийн суурин дээр газрын түвшнээс дээш 1,8м-т суурилагдана.

5.0,4кВ-ын ХДШ-д:

- -ороолтын салгуур, ороолтын ерөнхий гал хамгаалагч
- - гарсан шугамын автоматууд-3ш
- -гүйдлийн трансформатор-3ш
- -тоолуурын байрлах цоожтой тоолуурын хайрцаг-1ш
- -380-н автомат тоолуур-1ш
- -380-ын тоолуурын хайрцаг-1ш тус тус байна./"ЦТС"ХХК-тай зөвшилцөх/

6.Хэмжих хэрэгсэл

Дэд өртөөний 0,4кВ талын ерөнхий тоолуур нь тусгаа хайрцагт суурилуулах ба тарифт, актив, реактив эрчим хүчийг тоолдог

7.Хэт хүчдэлээс хамгаалах ба газардуулгын байгууламж

АТП-н газардуулах байгууламжийг үндэслэн хөрсний эсэргүүцэл 1000 ом.м-оор авав. Дэд станцын газардуулагчийг ф10мм-ийн зэс түрхлэгтэй бөөрөхний төмрөөр, хөндлөн газардуулгыг 40*4-н туузан төмрөөр хийнэ Хөндлөн газардуулгын гүн ердийн хөрсөнд 0,7м байна. Дэд станц 4 ом-с ихгүй байх шаардлагыг хангаж байх ёстой. Трансформаторийн их бие ба нетрали болон хөндийрүүлэгч гэмтсэн үед хүчдэлтэй болох боломжтой металл хэсгүүдийг газардуулна. Төмөр бетон тулгуур дээр тавигдсан 6кВ-ын хуурай салгуурын их биеийг тулгуурын газардуулах байгууламжтай холбож газардуулна.Газардуулах байгууламжийн эсэргүүцэл нь 10 Ом-с ихгүй байна.Тулгуурруудын газардуулах байгууламжийн эсэргүүцэл нь 30 Ом-с ихгүй байна. Хүчний трансформаторийн их бие, 10кВ-ын кабель шугамын хуягийг давтан газардуулна.

8.Аюулгүй ажиллагааны болон бусад шаардлагууд

6кВ-н хуурай салгуур, кабель шугам болон дэд станцийг үгсрахдаа цахилгаан байгууламжид ажиллах ААД-ийг барилгын тухай ажилд багаж, тоног төхөөрөмжийг ашиглан гүйцэтгэнэ

Ажил гүйцэтгэхдээ "Цахилгаан техникийн ажил" /БНбД 3.05.06-90/-н дагуу гүйцэтгэх шаардлагатай.

9 Шинээр барих 6кВ-ын шугам сүлжээний зургийг 1:1000 масштабтай дэвсгэр зураг дээр хийж, шинээр барих шугам, тулгуур, түүний арматурын тоо хэмжээг гаргав.

10. Шинээр барих трансформатор нь эрчмийн алдагдал багатай S11 бүүц түүнтэй дүйцэхүйц байвал зохино

11 Үүний цахилгаан хангамжид зориулан доорхи техникийн баримт бичгийг үндэслэн зураг төслийг боловсруулав

Үүнд:

11 Үүний цахилгаан хангамжид зориулан доорхи техникийн баримт бичгийг үндэслэн зураг төслийг боловсруулав

Үүнд:

1 Эрчим хүчний яамны төрийн нарийн бичгийн даргын цахилгаан хангамжийн зураг төсөл боловсруулах даалгавар 2015.12.28-ны № 2015/34Ц

2.Цахилгаан байгууламжийн дүрэм БД-43-101-03

3.Нэг маягийн альбом

- В.2.405.1.01.I дэвтэр
- В.2.405.1.01.II дэвтэр
- В.2.405.1.01.III дэвтэр
- В.2.405.2.01.I дэвтэр
- В.2.405.2.01.II дэвтэр
- НМЗ 43.401.01 I дэвтрийг тус тус ашигласан болно

/шуудуу ургэзгчийг тулгуур бүрт стандартын дагуу байрлуулна/

BAROQUE STYLE.,LLC	Увс аймгийн Тариалан сумын 3-р баг Хөх үхэртийн гэсэн 6кВ-ын ЦДАШ, 6/ 0,4кВ-ын АТП/250кВА дэд станцын ажлын зураг					
	Тайлбар бичиг					
	Инженер		Б.Нарангэрэл	Е,Г,Шифр: БХ-176-22-I	Масштаб: М1:100	Огноо: 2022
	Гүйцэтгэсэн		М.Маралтуяа			
"Барокко хийц"ХХК	Шалгасан		Б.Нарангэрэл	Е,Г,Шифр:	Зургийн дугаар: ХТ-3	Хуудас: 57

6кВ-ын ЦДАШ -ын тулгуурын жагсаалт

№	Тулгуурын хэлбэр	Дараагийн тулгуур хүртлэх алгасалт/м/	Анкерийн шилжүүлэлтийн алгасалт /м/	Эргэлтийн өнцөг	тайлбар
	№92 салгуурын пункт ОА10-4Б	15.23			одоо байгаа №92 тулгуураас тэжээл авах /ОА10-5б/ тулаас1
1	УА10-4Б	50			тулаас1
2	П10-7Б	70			
3	П10-7б	70			
4	П10-7б	70			
5	П10-7б	70			
6	П10-7б	70			
7	П10-7б	70			
8	П10-7б	70			
9	П10-7Б	50			
10	АК10-5б	50			Татуурга
11	П10-7б	70			
12	П10-7б	70			
13	П10-7б	70			
14	П10-7б	70			
15	ПП10-7б	70			
16	ПП10-7б	70			
17	ПП10-7б	70			
18	П10-7б	70			
19	П10-7Б	50			
20	АК10-5б	50			Татуурга
21	П10-7б	70			
22	П10-7б	70			
23	П10-7б	70			
24	П10-7б	70			
25	П10-7б	70			
26	П10-7б	70			
27	П10-7б	70			
28	П10-7б	70			
29	П10-7Б	50			
30	АК10-5б	50			Татуурга
31	П10-7б	70			
32	П10-7б	70			
33	П10-7б	70			
34	П10-7б	70			
35	П10-7б	70			
36	П10-7б	70			
37	П10-7б	70			
38	П10-7б	70			
39	П10-7Б	50			
40	АК10-5Б	50			Татуурга
41	П10-7б	70			
42	П10-7б	70			
43	П10-7б	70			
44	П10-7б	70			
45	П10-7б	70			
46	П10-7б	70			
47	П10-7б	70			
48	П10-7б	70			
49	П10-7Б	50			
50	АК10-5Б	50			Татуурга
51	П10-7б	70			
52	П10-7б	70			
53	П10-7б	70			
54	П10-7б	70			
55	П10-7б	70			
56	П10-7б	70			
57	П10-7б	70			
58	П10-7б	70			
59	П10-7б	50			
60	АК10-5Б	50			Татуурга
61	П10-7б	70			
62	П10-7б	70			
63	П10-7б	70			
64	П10-7б	70			
65	П10-7б	70			
66	П10-7б	70			
67	П10-7б	70			
68	П10-7б	70			
69	П10-7Б	50			тулаас1

BAROQUE STYLE.,LLC

"Барокко хийц"ХХК

Увс аймгийн Тариалан сумын 3-р баг Хөх үхэртийн гэсэн 6кВ-ын ЦДАШ, 6/ 0,4кВ-ын АТП/250кВА дэд станцын ажлын зураг

Тайлбар бичиг

Инженер	Б.Нарангэрэл	Е.Г.Шифр: БХ-176-22-I	Масштаб: М1:100	Огноо: 2022
Гүйцэтгэсэн	М.Маралтуяа	Е.Г.Шифр:	Зургийн дугаар: ХТ-4	Хуудас: 57
Шалгасан	Б.Нарангэрэл			

70	АК10-5Б	50			Татуурга
71	П10-7б	70			
72	П10-7б	70			
73	П10-7б	70			
74	П10-7б	70			
75	П10-7б	70			
76	П10-7б	70			
77	П10-7б	50			
78	АК10-4Б	15			Тулаас

BAROQUE STYLE.,LLC

"Барокко хийц"ХХК

Увс аймгийн Тариалан сумын 3-р баг Хөх үхэртийн гэсэн 6кВ-ын ЦДАШ, 6/ 0,4кВ-ын АТП/250кВА дэд станцын ажлын зураг

Тайлбар бичиг

Инженер	Б.Нарангэрэл	Е.Г.Шифр: БХ-176-22-I	Масштаб: М1:100	Огноо: 2022
Гүйцэтгэсэн	М.Маралтуяа	Е.Г.Шифр:	Зургийн дугаар: ХТ-5	Хуудас: 57
Шалгасан	Б.Нарангэрэл			

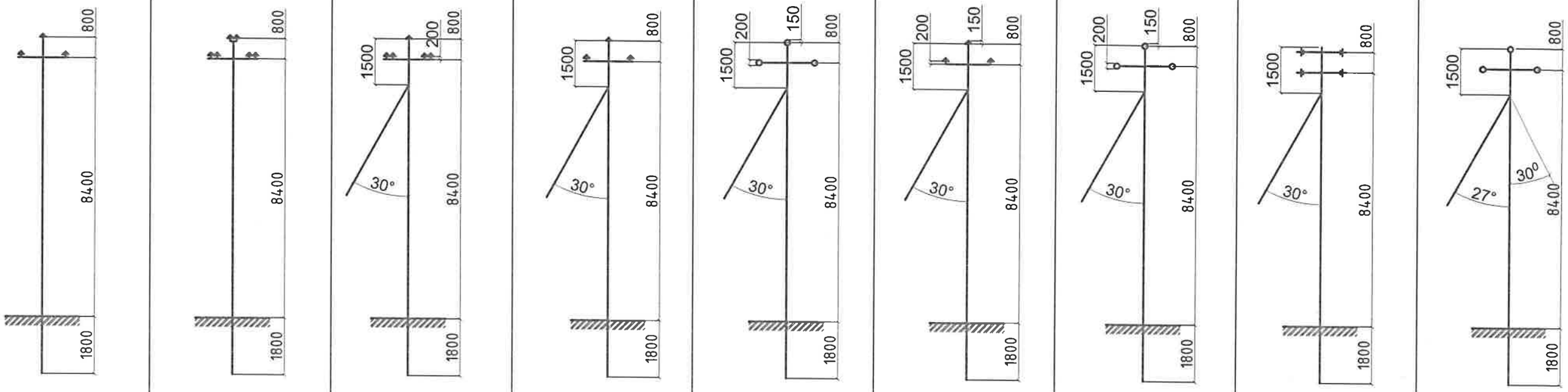

Тулгуурын загвар									
Тулгуурын төрөл	П10-7Б	П10-9Б	П10-4Б	П10-3Б	УА-5Б	УА-4Б	ОА10-4Б	АК10-4Б	АК10-5Б
Зургийн дугаар									
Тулгуур	Ф 190 x 12 x F	Ф 190 x 12 x F	Ф 190 x 12 x F	Ф 190 x 12 x F	Ф 190 x 12 x F	Ф 190 x 12 x F	Ф 190 x 12 x F	Ф 190 x 12 x F	Ф 190 x 12 x F
Хөндлөвч	L 63 x 6 x 1800	L 63 x 6 x 1800	2 x L 63 x 6 x 1800	L 63 x 6 x 1800	L 63 x 6 x 1800	L 63 x 6 x 1800	L 63 x 6 x 1800	L 63 x 6 x 1800	L 63 x 6 x 1800
Шугамын маяг	АС-50	АС-50	АС-50	АС-50	АС-50	АС-50	АС-50	АС-50	АС-50

BAROQUE STYLE.,LLC	Увс аймгийн Тариалан сумын 3-р баг Хөх үхэртийн гэсэн 6кВ-ын ЦДАШ, 6/ 0,4кВ-ын АТП/250кВА дэд станцын ажлын зураг					
	Тулгуурын маяг					
	Инженер		Б.Нарангэрэл	Е,Г,Шифр: БХ-176-22-I	Масштаб: М1:100	Огноо: 2022
	Гүйцэтгэсэн		М.Маралтуяа	Е,Г,Шифр:	Зургийн дугаар: ХТ-6	Хуудас: 57
"Барокко хийц"ХХК	Шалгасан		Б.Нарангэрэл			

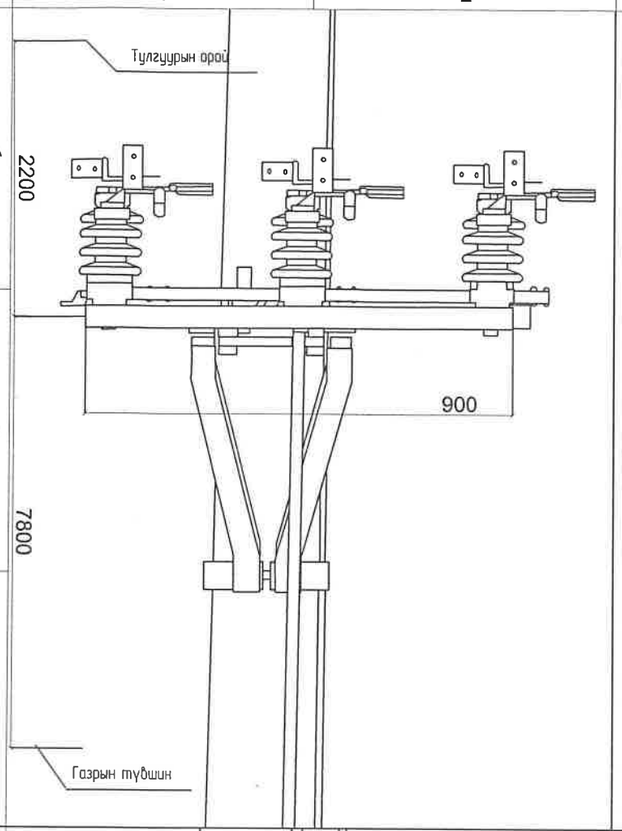

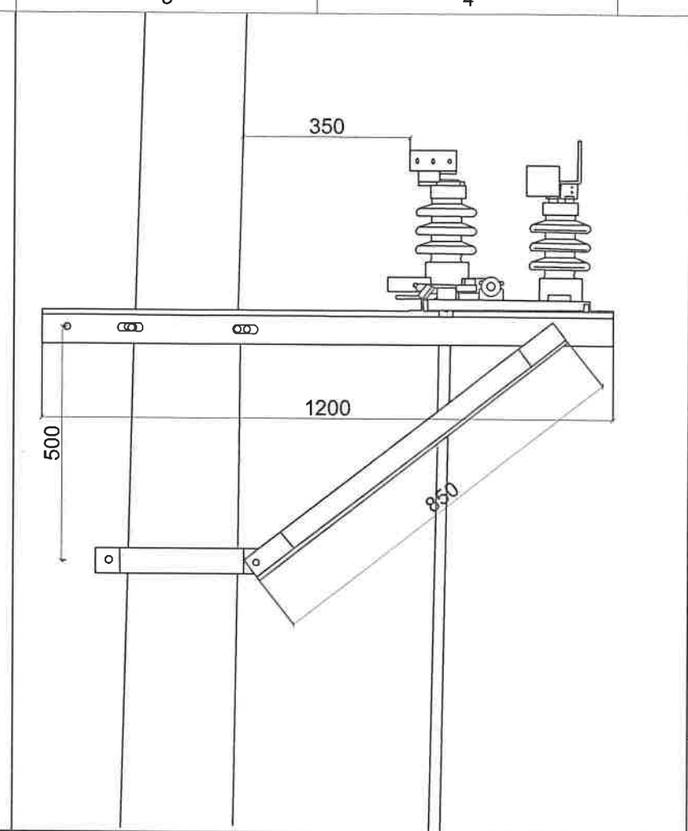

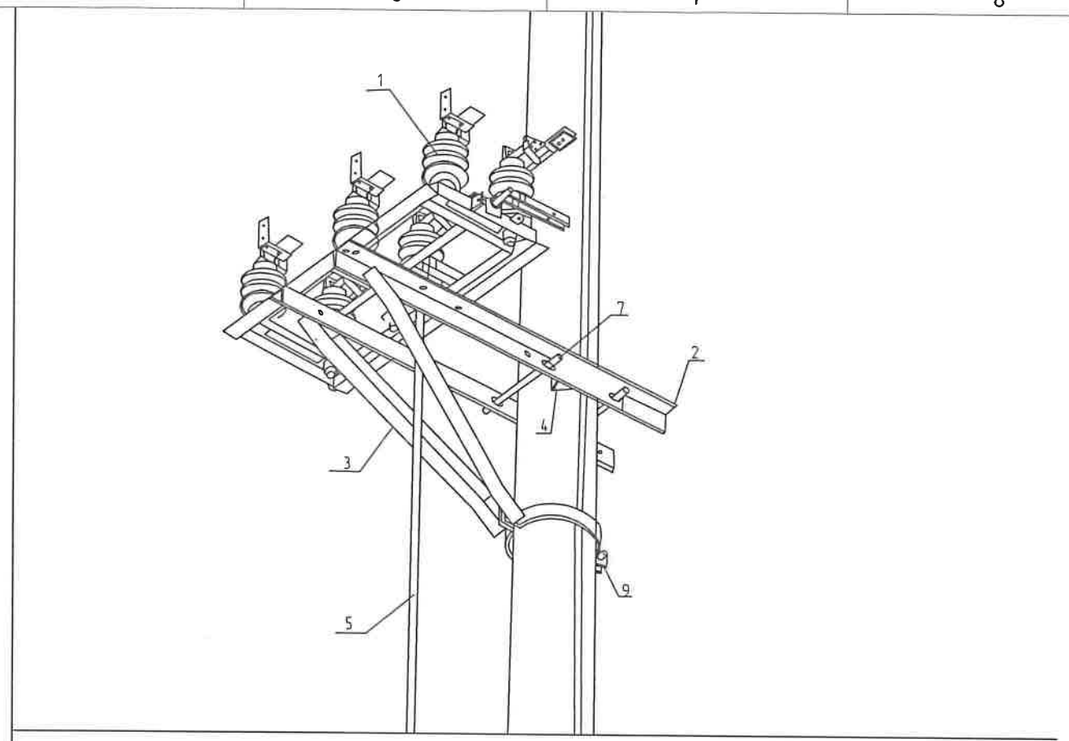

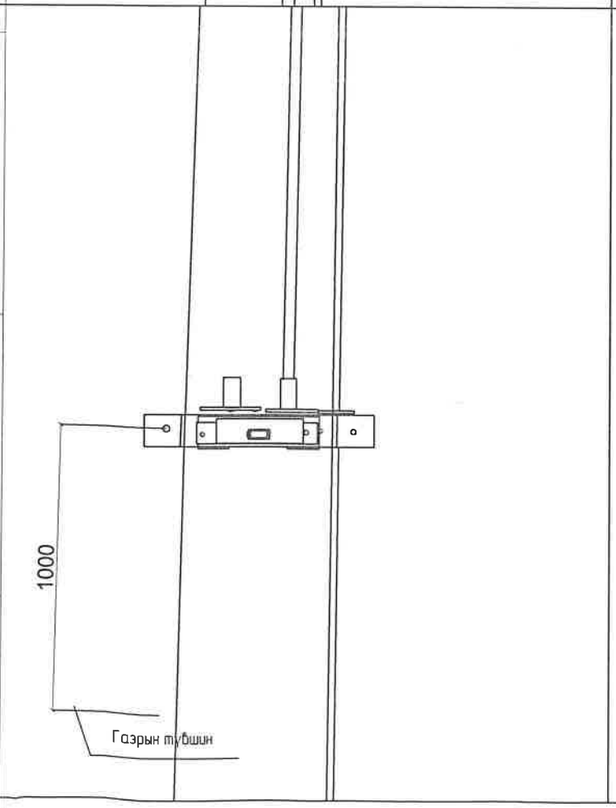

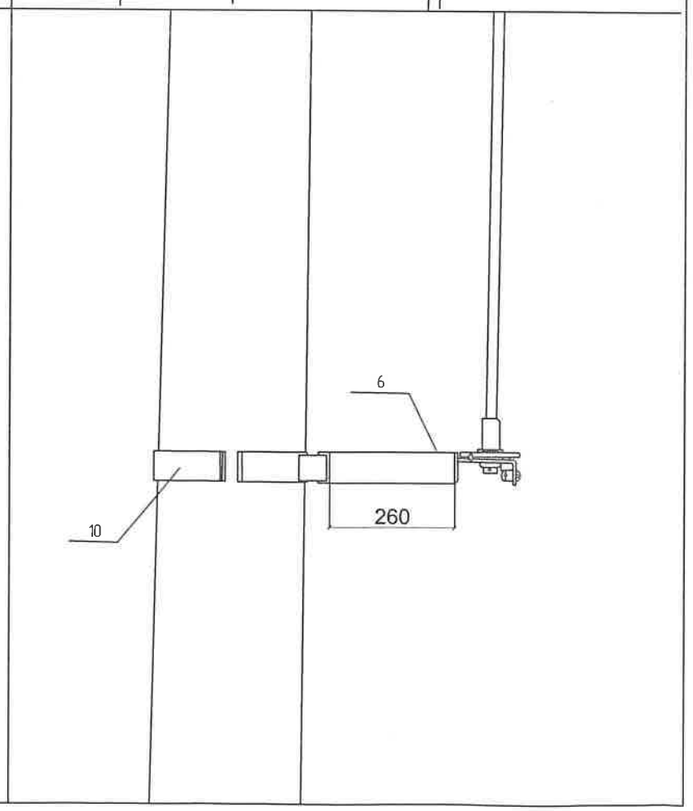

Тулгуурт хуурай салгуур суурилуулах материалын түүвэр						
Д/д	Материалын нэр	Маяг	Хэмжих нэгж	Тоо	Нэгжийн жин	Нийт
1	Хуурай салгуур	РЛНД-10/400	Ком	1	25	25
200	Х/С-ын хөндлөвч	Угольник 1200*63*63*6	ш	2	6.8	13.6
3	Х/С-ын хөндлөвч тулгач	Угольник 850*50*50*5	ш	2	3.5	7
4	М холбогч	290*60*5	ш	2	1.5	3
5	Приводны дамжуурга	Труба Ф20	м	7	1.12	7.84
6	Привод тогтоох хийц	Угольник 50*50*5	м	1	3.77	3.77
7	Болт, гайка, шайба	М16х280	ш	2	0.64	1.28
8	Болт, гайка, шайба	М16х70	ш	12	0.22	2.64
9	Бүслүүр	диаметр 270 мм	ш	1	2.8	2.8
10	Бүслүүр	диаметр 310 мм	ш	1	2.8	2.8

BAROQUE STYLE.,LLC	Увс аймгийн Тариалан сумын 3-р баг Хөх үхэртийн гэсэн 6кВ-ын ЦДАШ, 6/ 0,4кВ-ын АТП/250кВА дэд станцын ажлын зураг					
	Тулгуурт хуурай салгуур суурилуулах					
	Инженер		Б.Нарангэрэл	Е,Г,Шифр: БХ-176-22-I	Масштаб: М1:100	Огноо: 2022
	Гүйцэтгэсэн		М.Маралтуяа			
"Барокко хийц"ХХК	Шалгасан		Б.Нарангэрэл	Е,Г,Шифр:	Зургийн дугаар: ХТ-7	Хуудас: 57

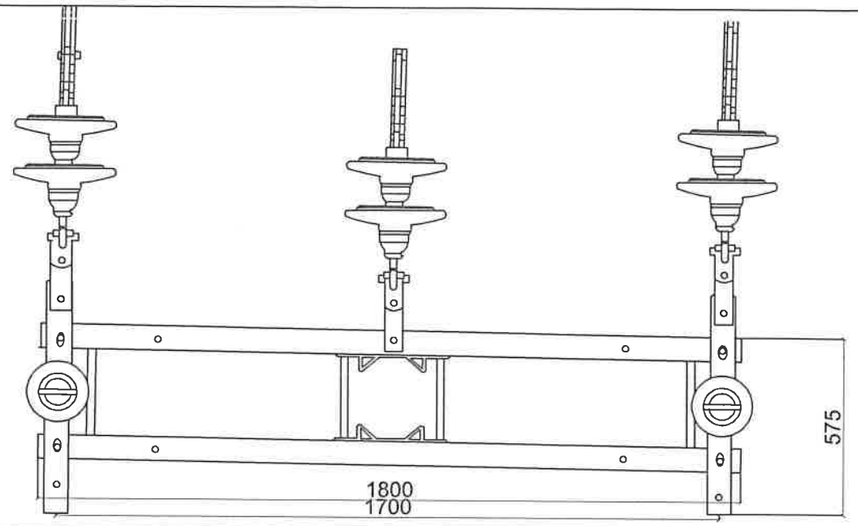

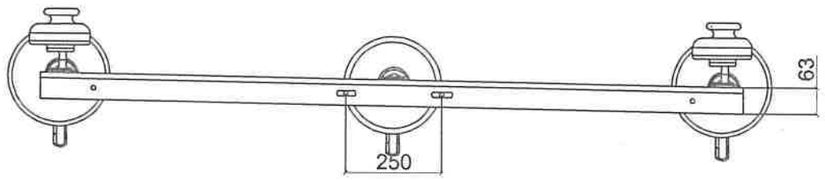

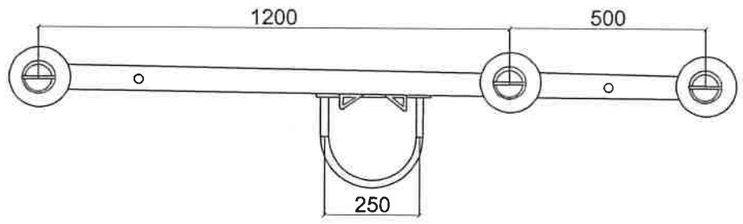

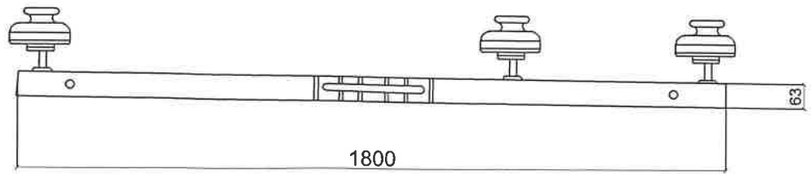

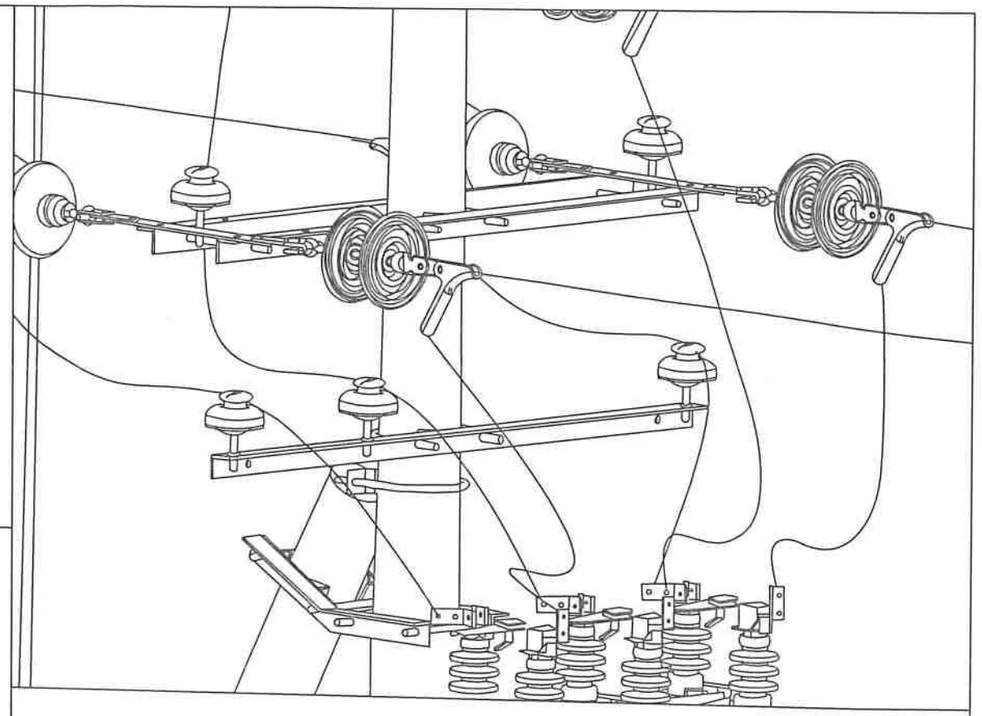

Нэмэлт солборолтын тоталтын траверс

Д/д	Материалын нэр	Марк	Хэмжих нэгж	Too	Нэгжийн жин	Нийт
1	Шугамын траверс №1	Угольник 1800*63*63*6	ш	2	10.3	20.6
2	М холбогч	290*60*5	ш	2	1.5	3
3	Траверс холбогч полоса	575*63*6	ш	2	3.3	6.6
4	Арматур холбогч полоса	160*50*5	ш	3	3.3	9.9
5	Болт, гайка, шайба	М16х280	ш	4	0.64	2.56
6	Болт, гайка, шайба	М16х70	ш	12	0.22	2.64
7	Штыртэй изолятор	ШС-10	ком	2	3.4	6.8
8	Скоб	СКТ-7-1	ш	3	0.46	1.38
9	Серьга	СР-7-16	ш	3	0.3	0.9
10	Дүүжин хөнгөйрүүлэгч	ПК-70Е	ш	6	3.4	20.4
11	Солоо ушка	У2-7-16	ш	3	1	3
12	Холбогч	ПР-7	ш	3	0.46	1.38
13	Тоталтын зажим	НБ-7	ш	3	1.2	3.6

Нэмэлт солборолтын болон тойруулгын траверс

Д/д	Материалын нэр	Марк	Хэмжих нэгж	Too	Нэгжийн жин	Нийт
1	Шугамын траверс №1	Угольник 1800*63*63*6	ш	1	10.3	10.3
2	М холбогч	290*60*5	ш	1	1.5	1.5
3	U Холбогч	R-110 M18	ш	1	3	3
4	Штыртэй изолятор	ШС-10	kom	3	3.4	10.2

BAROQUE STYLE.,LLC

"Барокко хийц"ХХК

Үйс аймгийн Тариалан сумын 3-р баг Хөх үхэртийн гэсэн 6кВ-ын ЦДАШ, 6/ 0.4кВ-ын АТП/250кВА дэд станцын ажлын зураг

Зөвсарын анкер тулгуурт хуурай салгуур тоноглох

Инженер		Б.Нарангэрэл	Е,Г,Шифр: БХ-176-22-I	Масштаб: М1:100	Огноо: 2022
Гүйцэтгэсэн		М.Маралтуяа	Е,Г,Шифр:	Зургийн дугаар: ХТ-8	Хуудас: 57
Шалгасан		Б.Нарангэрэл			

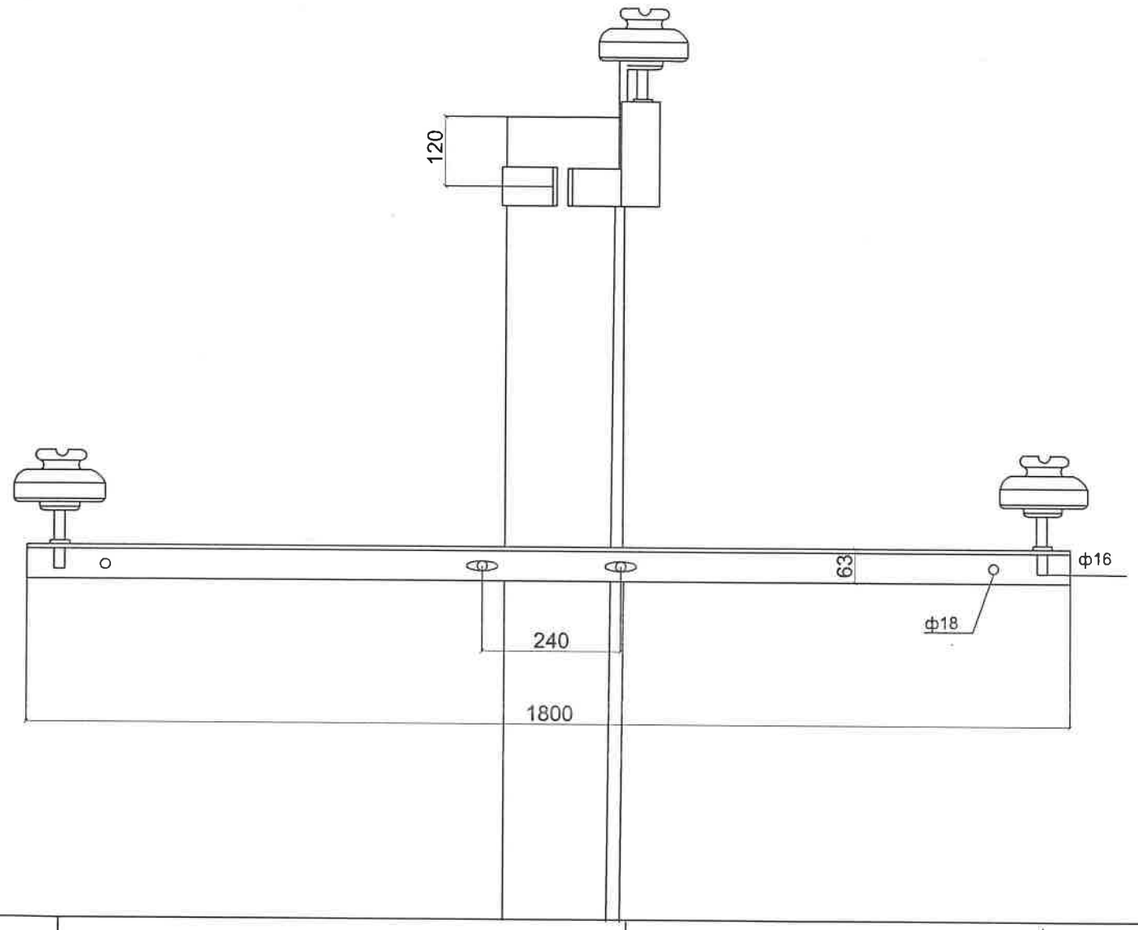

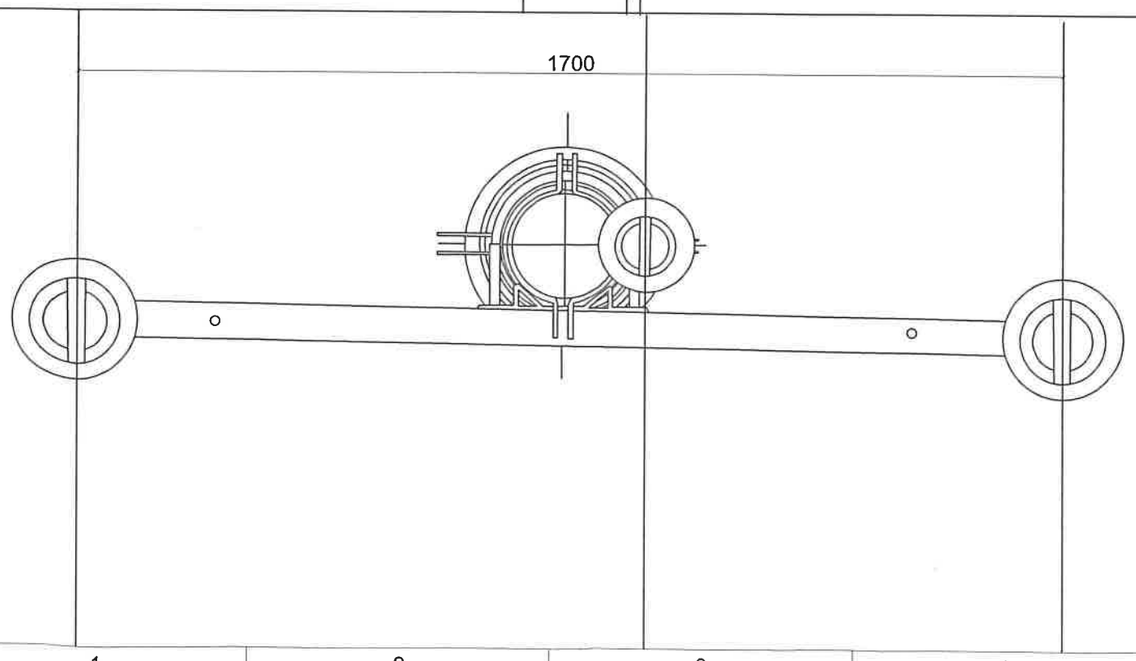

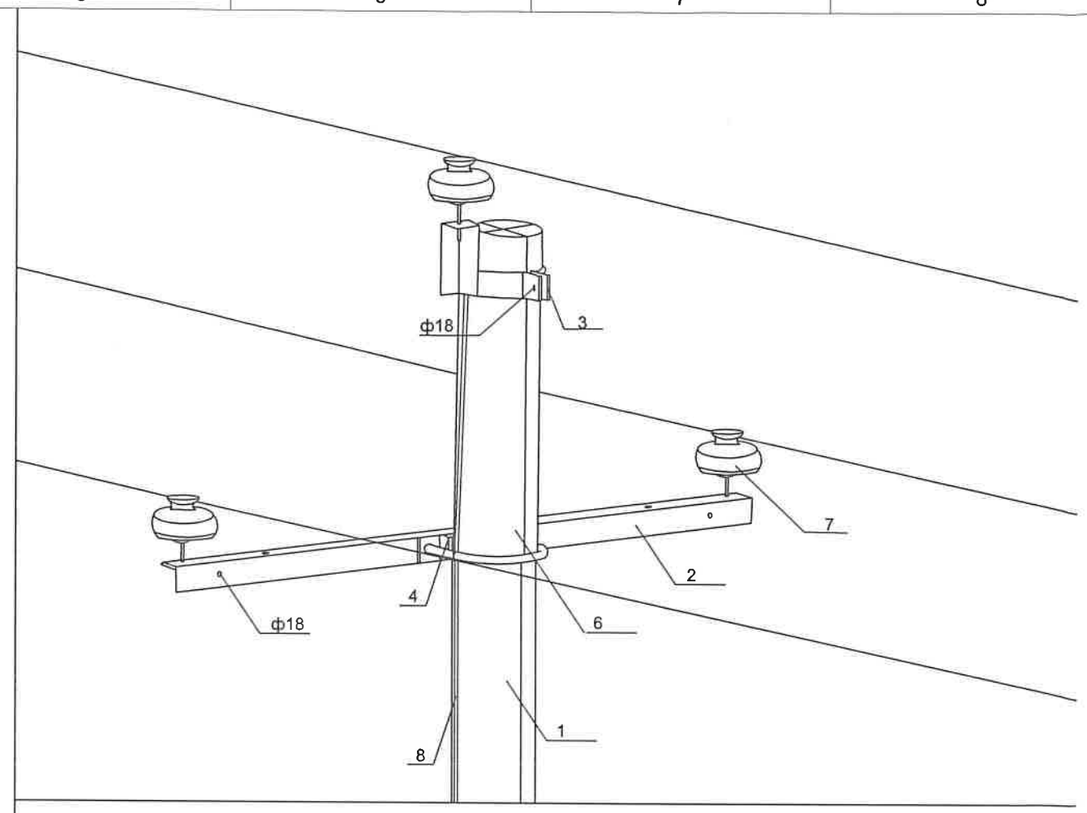

П10-7Б тулгуурын материалын түүвэр

Д/д	Материалын нэр	Маяг	Хэмжих нэгж	Тоо	Нэгжийн жин	Нийт
1	Тулгуур	УКШ-12-35-19	ш	1	1035	1035
200	Шугамын траверс №1	Угольник 1800*63*63*6	ш	1	10.3	10.3
3	Толгойн бүслүүр дан	Туузан 60*6 Ф190	Ком	1	4.8	4.8
4	М холбогч	290*60*5	ш	1	1.5	1.5
5	Болт, гайка, шайба	М16х70	ш	8	0.22	1.76
6	U холбогч	R=110 М18	ш	1	3	3
7	Штыртэй изолятор	Р-15Т	Ком	3	3.4	10.2
8	Газардуулгын буултын утас	Бөөрөнхий төмөр d=10 мм	м	11	0.62	6.82
9	Газардуулгын хэвтээ электрод	Полоса 40х4	м	10	1.26	1.26
10	Газардуулгын босоо электрод	Круг -20	м	10	2.6	26
11	Бүслүүр	диаметр 240 мм	ш	1	2.8	2.8
12	Бүслүүр	диаметр 270 мм	ш	1	2.8	2.8
13	Бүслүүр	диаметр 310 мм	ш	1	2.8	2.8

BAROQUE STYLE.,LLC	Үбс аймгийн Тариалан сумын 3-р баг Хөх үхэртийн гэсэн 6кВ-ын ЦДАШ, 6/ 0,4кВ-ын АТП/250кВА дэд станцын ажлын зураг					
	Завсрын тулгуур					
	Инженер		Б.Нарангэрэл	Е,Г,Шифр: БХ-176-22-I	Масштаб: М1:100	Огноо: 2022
	Гүйцэтгэсэн		М.Маралтуяа	Е,Г,Шифр:	Зургийн дугаар: ХТ-9	Хуудас: 57
"Барокко хийц"ХХК	Шалгасан		Б.Нарангэрэл			

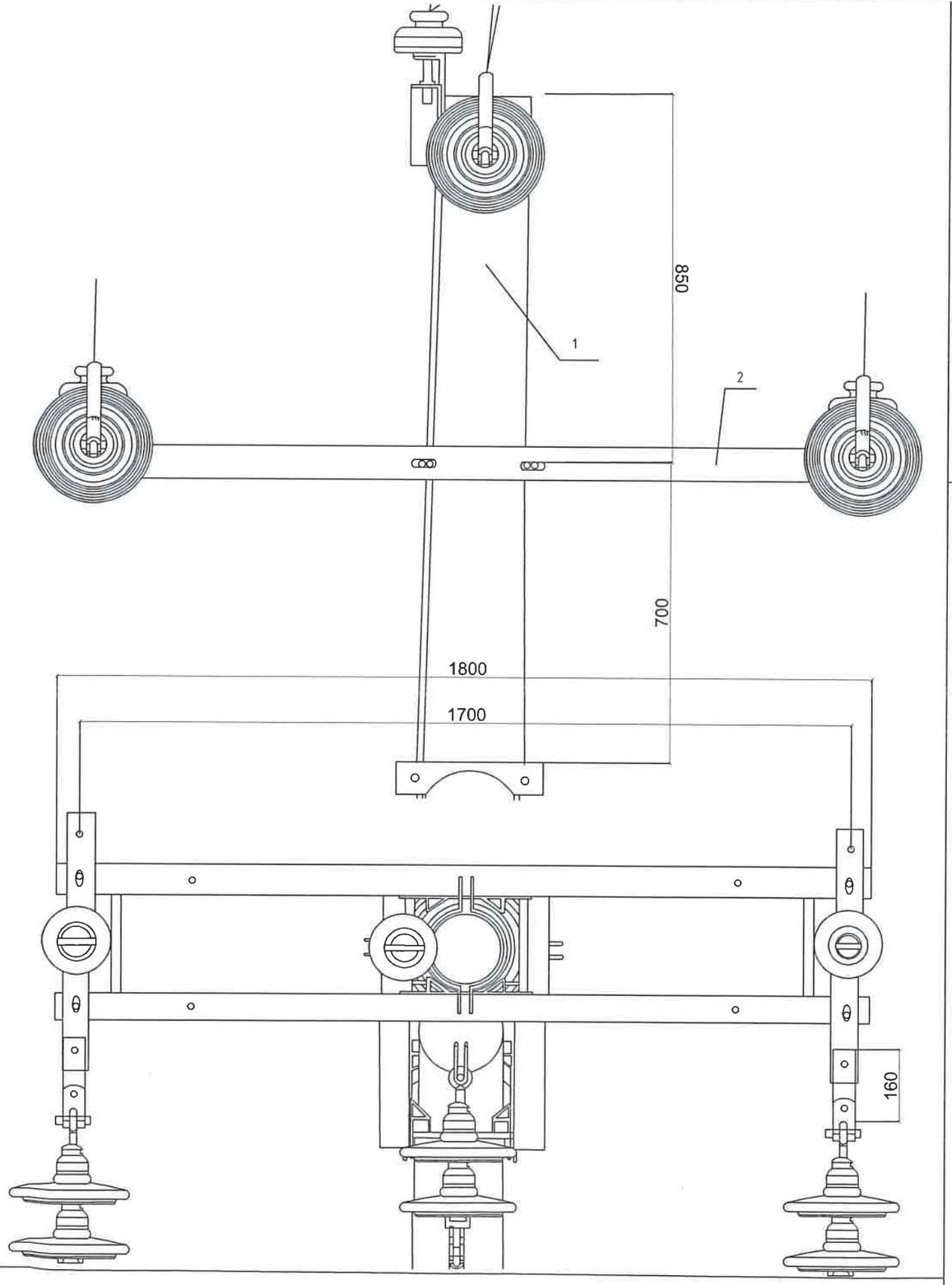

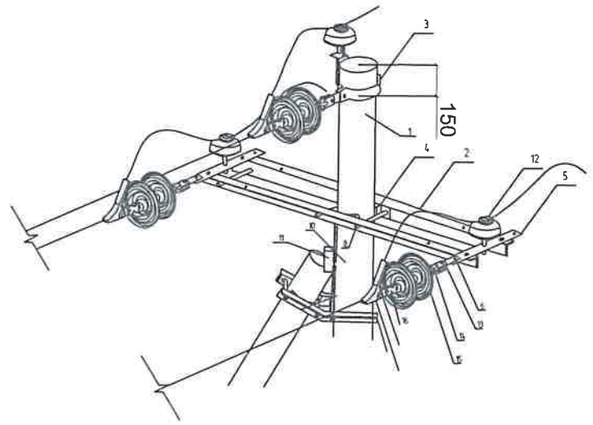

АК10-4Б тулгуурын материалын түүвэр

Д/д	Материалын нэр	Марк	Хэмжих нэгж	Тоо	Нэгжийн жин	Нийт
1	Тулгуур	УКШ-12-35-19	ш	2	103.5	207.0
2	Шугамын траверс №1	Угольник 1800*63*63*6	ш	1	10.3	10.3
3	Толгойн бүслүүр дан	Туузан 60*6 Ф190	Ком	1	4.8	4.8
4	М холбогч	290*60*5	ш	7	1.5	10.5
5	Траверс холбогч полоса	575*63*6	ш	2	3.3	6.6
6	Арматур холбогч полоса	160*50*5	ш	3	3.3	9.9
7	Тулаас тогтоогч	Угольник 680*63*63*6	Ком	2	4	8
8	Болт, гайка, шайба	М16х280	ш	8	0.64	5.12
9	Болт, гайка, шайба	М16х70	ш	24	0.22	5.28
10	U хомут	R=110 М18	ш	1	3	3
11	Тулаас хязгаарлагч	Угольник 320*63*63*6	ш	1	2	2
12	Штыртэй изолятор	Р-15Т	Ком	7	1.5	10.5
13	Скоб	СКТ-7-1	ш	3	0.46	1.38
14	Серьга	СР-7-16	ш	3	0.3	0.9
15	Дүүжин хөндийрүүлэгч	ПС-70Е	ш	6	3.4	20.4
16	Салаа ушко	У2-7-16	ш	3	1	3
17	Холбогч	ПР-7	ш	3	0.46	1.38
18	Таталтын зажим	НБ-7	ш	3	1,2	3,6
19	Газардуулгын буултын утас	Бөөрөнхий төмөр d=10 мм	М	11	0,62	6,82
20	Газардуулгын хэвтээ электрод	Полоса 40х4	м	10	1,26	12,6
21	Газардуулгын босоо электрод	Круг -20	м	10	2,6	26
22	Бүслүүр	диаметр 240 мм	ш	1	2,8	2,8
23	Бүслүүр	диаметр 270 мм	ш	1	2,8	2,8
24	Бүслүүр	диаметр 310 мм	ш	1	2,8	2,8

Увс аймгийн Тариалан сумын 3-р баг Хөх үхэртийн гэсэн 6кВ-ын ЦДАШ,
6/ 0,4кВ-ын АТП/250кВА дэд станцын ажлын зураг

АК10-4Б-төгсгөлийн анкер тулгуур

BAROQUE STYLE.,LLC

"Баррокко хийц"ХХК

Инженер		Б.Нарангэрэл	Е,Г,Шифр: БХ-176-22-I	Масштаб: М1:100	Огноо: 2022
Гүйцэтгэсэн		М.Маралтуяа	Е,Г,Шифр:	Зургийн дугаар: ХТ-10	Хуудас: 57
Шалгасан		Б.Нарангэрэл			

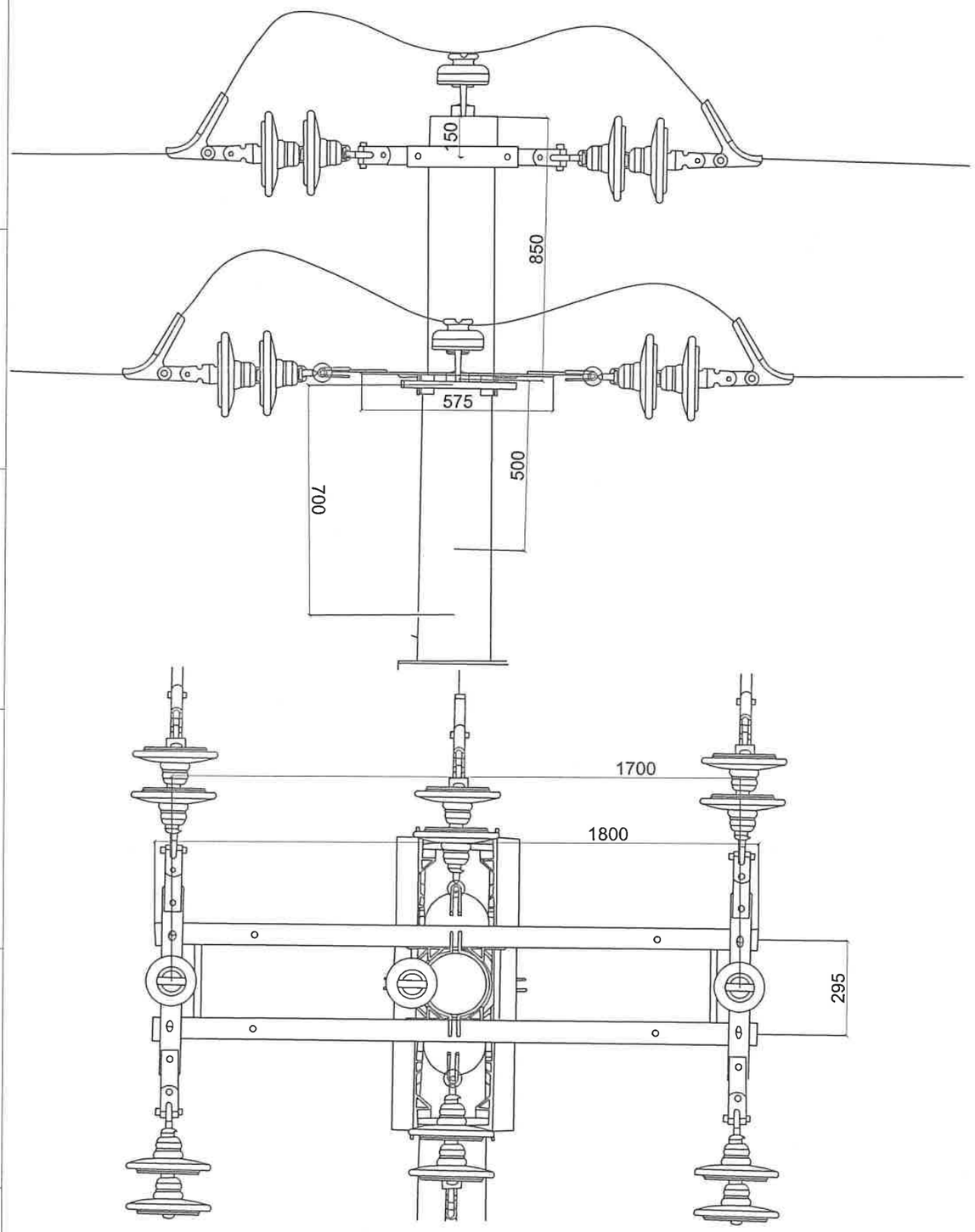

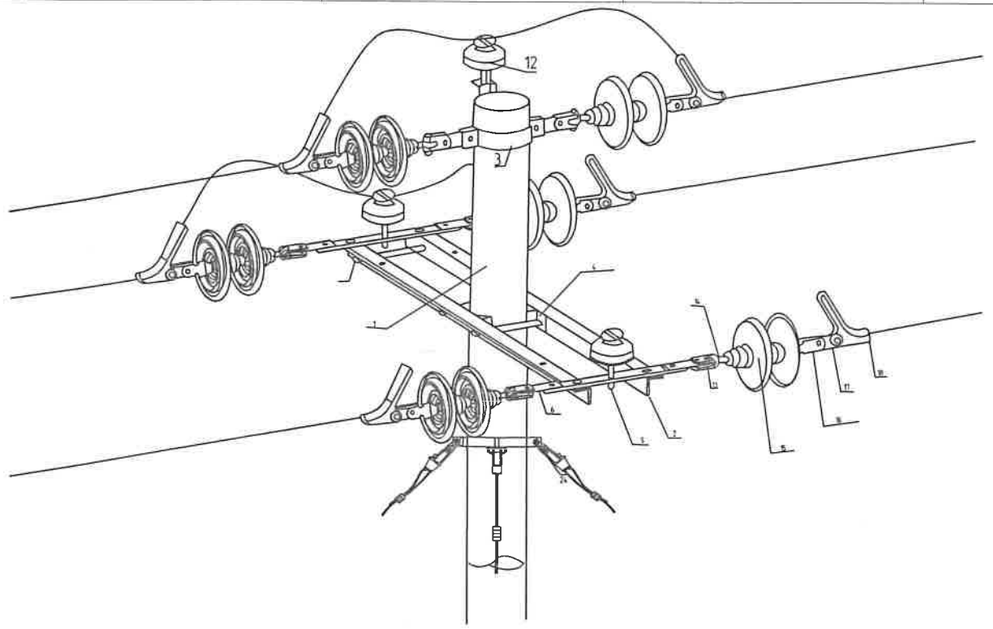

АК10-5Б тулгуурын материалын түүвэр						
Д/д	Материалын нэр	Маяг	Хэмжих нэгж	Тоо	Нэгжийн хэм	Нийт
1	Тулгуур	УКШ-12-35-19	ш	3	1035	3105
2	Шугамын траверс №1	Угольник 1800*63*63*6	ш	2	10.3	20.6
3	Толгойн бүслүүр дэвхар	Туузан 60*6 Ф190	Ком	1	4.8	4.8
4	М холбогч	290*60*5	ш	12	1.5	18
5	Траверс холбогч полоса	575*63*9	ш	2	3.3	6.6
6	Арматур холбогч полоса	160*50*5	ш	6	3.3	19.8
7	Тулаас тогтоогч	Угольник 680*63*63*6	ш	4	4	16
8	Болт, гайка, шайба	М16х280	ш	12	0.64	7.68
9	Болт, гайка, шайба	М16х70	ш	40	0.22	8.8
10	U холбогч	R=110 М18	ш	2	3	6
11	Тулаас хязгаарлагч	Угольник 320*63*63*6	ш	2	2	4
12	Штыртэй изолятор	ШС-10	Ком	3	3.4	10.2
13	Скоб	СКТ-7-1	ш	6	0.46	2.76
14	Серьга	СР-7-16	ш	6	0.3	1.8
15	Дүүжин хөндийрүүлэгч	ПС-70Е	ш	12	3.4	40.8
16	Салаа ушка	У2-7-16	ш	6	1	6
17	Холбогч	ПР-7	ш	6	0.46	2.76
18	Таталтын зэхым	НБ-7	ш	6	1.2	7.2
19	Газардуулгын бүүлтын утас	Бөврөнхий төмөр d=10 мм	м	11	0.62	6.82
20	Газардуулгын хэвтээ электрод	Полоса 40х4	м	10	1.26	12.6
21	Газардуулгын босоо электрод	Круг -20	м	10	2.6	26
22	Бүслүүр	диаметр 240 мм.270ММ	ш	1	2.8	2.8
23	Бүслүүр	диаметр 270 мм	ш	1	2.8	2.8
24	Татуурга		ком	7		

BAROQUE STYLE.,LLC

"Барокко хийц"ХХК

Увс аймгийн Тариалан сумын 3-р баг Хөх үхэртийн гэсэн 6кВ-ын ЦДАШ, 6/ 0,4кВ-ын АТП/250кВА дэд станцын ажлын зураг

Таталтын анкер тулгуур

Инженер		Б.Нарангэрэл	Е,Г,Шифр: БХ-176-22-I	Масштаб: М1:100	Огноо: 2022
Гүйцэтгэсэн		М.Маралтуяа	Е,Г,Шифр:	Зургийн дугаар: ХТ-11	Хуудас: 57
Шалгасан		Б.Нарангэрэл			

Салбарлалтын төмөр бетон анкер тулгуур
ОА10-4Б

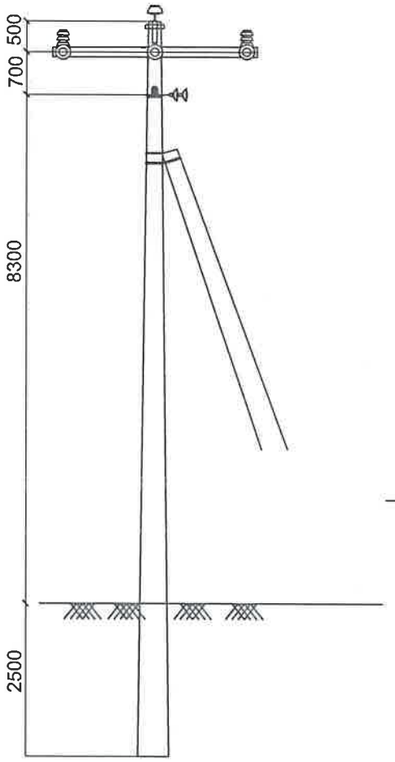

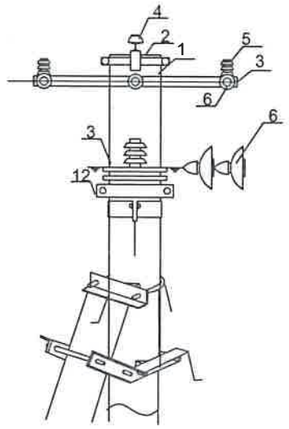

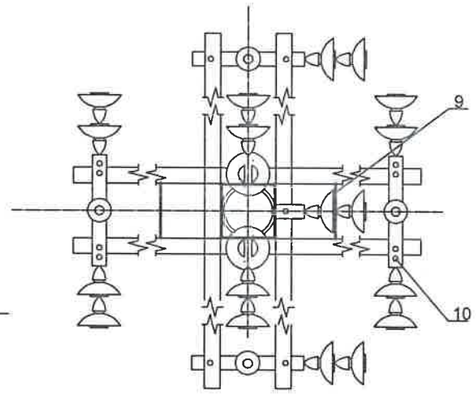

№	Нэр	Маяг	Нэгж	Тоо	Ф190/350 тулгуур		Ф300/300 тулгуур	
					жин, кг	бүх жин, кг	жин, кг	бүх жин, кг
1	Тулгуур	Конус 12м	Ш	1				
2	Толгой	L63x6x175 -63x6x400/660	Ш	1	9.13	9.13	12.3	12.3
3	Хөндлөвч	L75x6x2200	Ш	4	15.16	60.64	15.16	60.64
4	Туузан татагч	6x60x345/445	КОМ	4	1.26	5.04	1.54	6.16
5	Хөндийрүүлэгч	Р-15Т	Ш	1	3,30	3,30	3,30	3,30
6	Боолт, эрэг,даравч	М16х70 М16 М18х90 М18	КОМ	2 2	0,1	0,4	0,1	0,4
7	Боолт, эрэг,даравч	М18х260/360 М18	КОМ	8	0.64	5.2	0.84	7
8	Тулаас хязгаарлагч	Угольник 320*63*63*6	КОМ	4	7.1	28.4	7.1	28.4
9	Штыртэй изолятор	ШС-10	КОМ	1	1.29	1.29	2.08	2.8
10	Хөндийрүүлэгч	PS4-15	Ш	4	5.5	22	5.5	22
11	Хөндийрүүлэгч	ПС-70	Ш	18	3.5	63	3.5	63
12	Завсрын холбогч	60х6х15	Ш	2	0.02	0.04	0.02	0.04
	Төмөр хийцийн дүн		КГ			104.66		109.92

BAROQUE STYLE.,LLC
"Барокко хийц"ХХК

Үбс аймгийн Тариалан сумын 3-р баг Хөх үхэртийн гэсэн 6кВ-ын ЦДАШ, 6/ 0,4кВ-ын АТП/250кВА дэд станцын ажлын зураг

Салбарлалтын төмөр бетон анкер тулгуур ОА10-4Б

Инженер		Б.Нарангэрэл	Е,Г,Шифр: БХ-176-22-I	Масштаб: М1:100	Огноо: 2022
Гүйцэтгэсэн		М.Маралтуяа	Е,Г,Шифр:	Зургийн дугаар: ХТ-12	Хуудас: 57
Шалгасан		Б.Нарангэрэл			

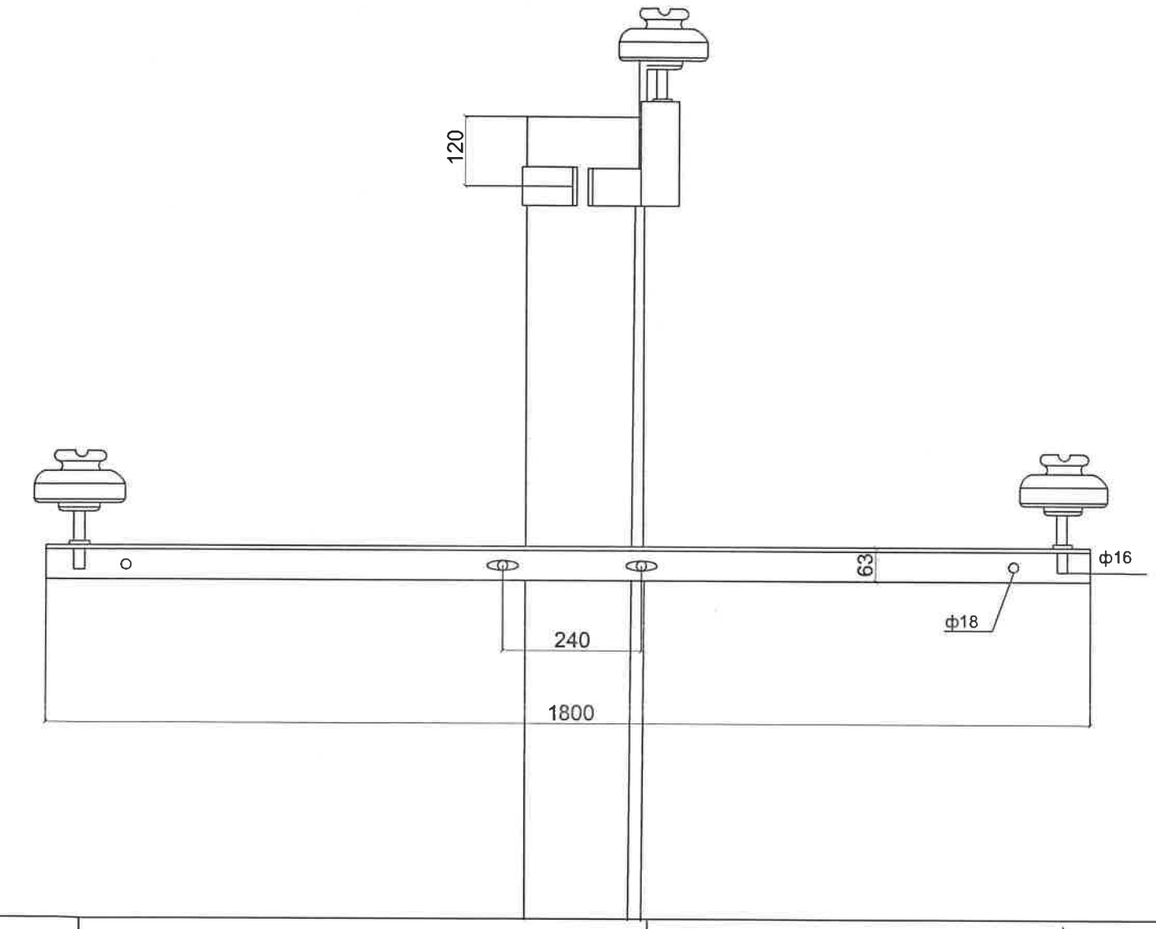

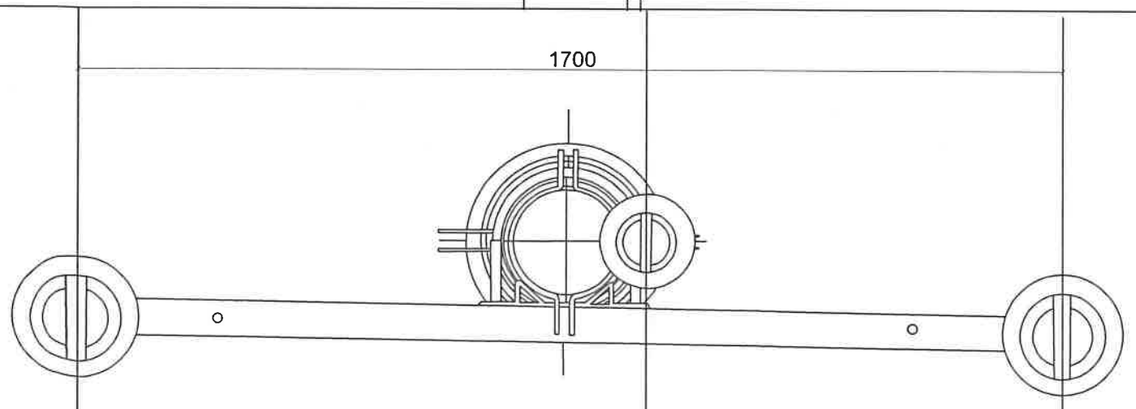

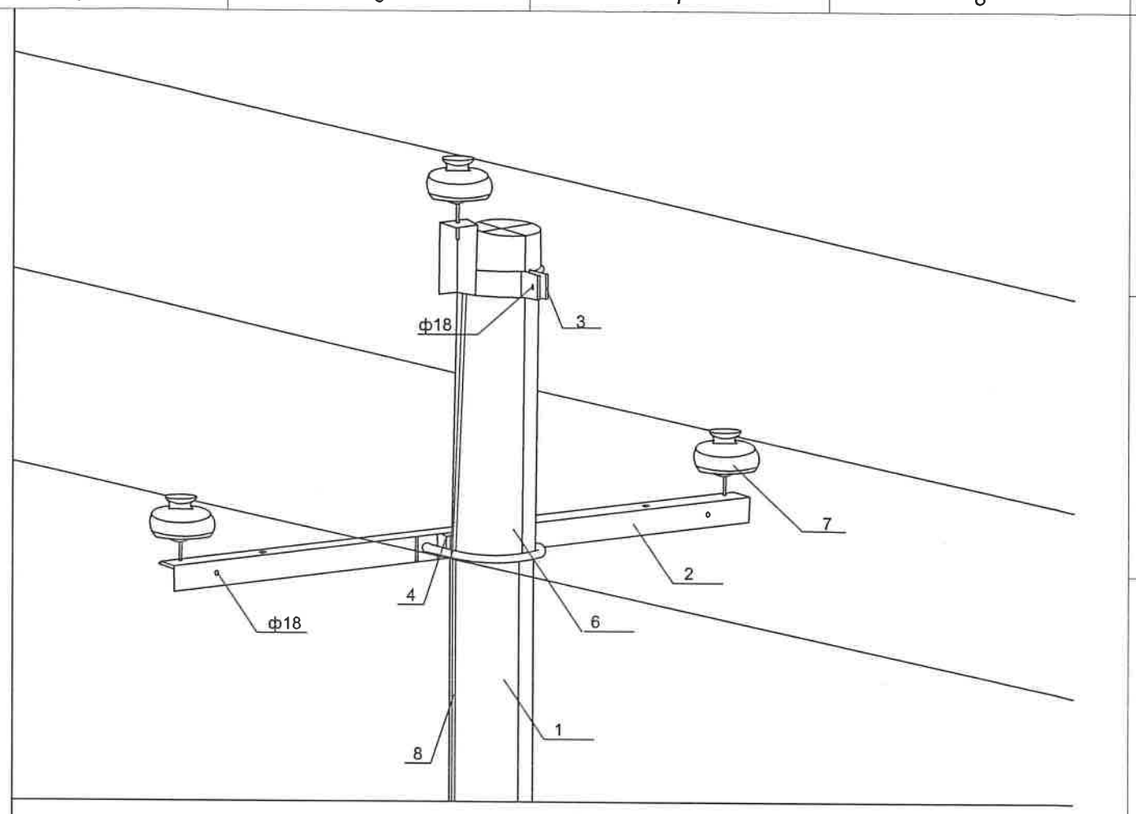

ПП10-7Б өндөрлөсөн тулгуурын материалын түүвэр

Д/д	Материалын нэр	Маяг	Хэмжих нэгж	Тоо	Нэгжийн жин	Нийт
1	Тулгуур	УКШ-15	ш	1	1035	1035
200	Шугамын траверс №1	Угольник 1800*63*63*6	ш	1	10.3	10.3
3	Толгойн бүслүүр дан	Туузан 60*6 Ф190	Ком	1	4.8	4.8
4	М холбогч	290*60*5	ш	1	1.5	1.5
5	Болт, гайка, шайба	М16х70	ш	8	0.22	1.76
6	U холбогч	R=110 М18	ш	1	3	3
7	Штыртэй изолятор	Р-15Т	Ком	3	3.4	10.2
8	Газардуулгын буултын утас	Бөөрөнхий төмөр d=10 мм	м	11	0.62	6.82
9	Газардуулгын хэвтээ электрод	Полоса 40х4	м	10	1.26	1.26
10	Газардуулгын босоо электрод	Круг -20	м	10	2.6	26
11	Бүслүүр	диаметр 240 мм	ш	1	2.8	2.8
12	Бүслүүр	диаметр 270 мм	ш	1	2.8	2.8
13	Бүслүүр	диаметр 310 мм	ш	1	2.8	2.8

BAROQUE STYLE.,LLC	Үбс аймгийн Тариалан сумын 3-р баг Хөх үхэртийн гэсэн 6кВ-ын ЦДАШ, 6/ 0,4кВ-ын АТП/250кВА дэд станцын ажлын зураг					
	Өндөрлөсөн Зөвсрын тулгуур					
	Инженер		Б.Нарангэрэл	Е,Г,Шифр: БХ-176-22-I	Масштаб: М1:100	Огноо: 2022
	Гүйцэтгэсэн		М.Маралтуяа	Е,Г,Шифр:	Зургийн дугаар: ХТ-13	Хуудас: 57
"Барокко хийц"ХХК	Шалгасан		Б.Нарангэрэл			

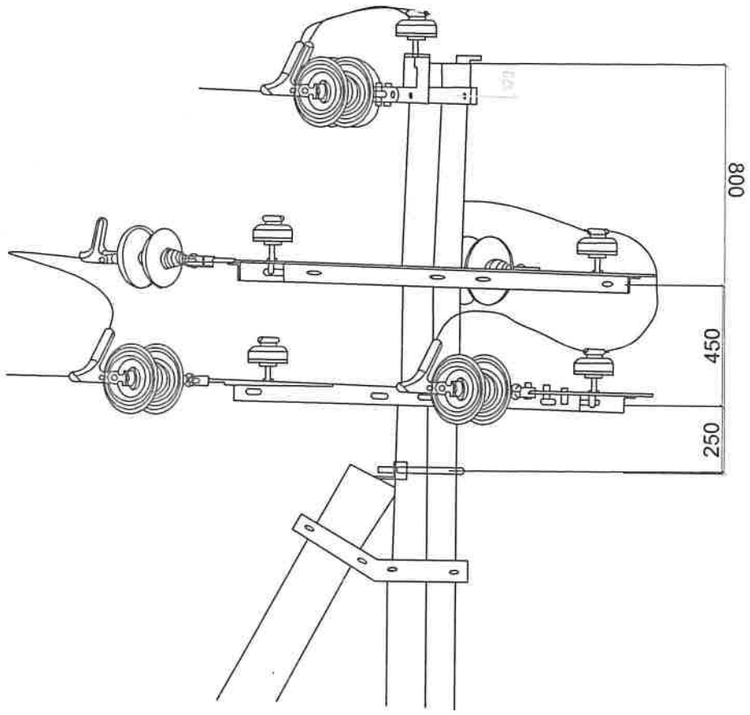

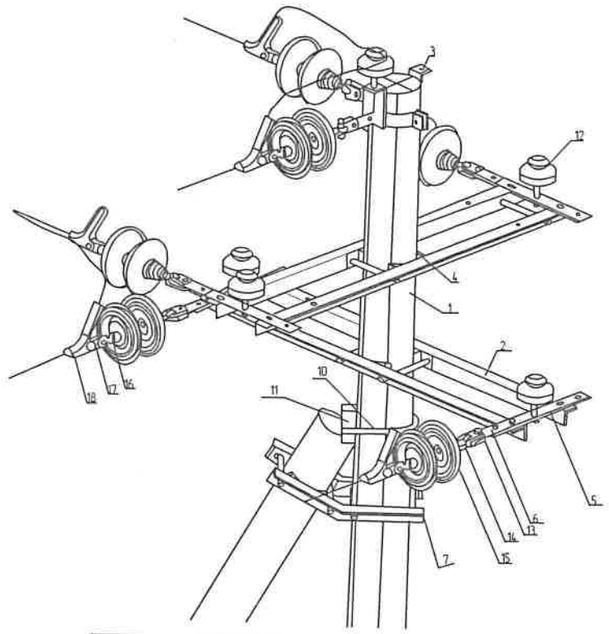

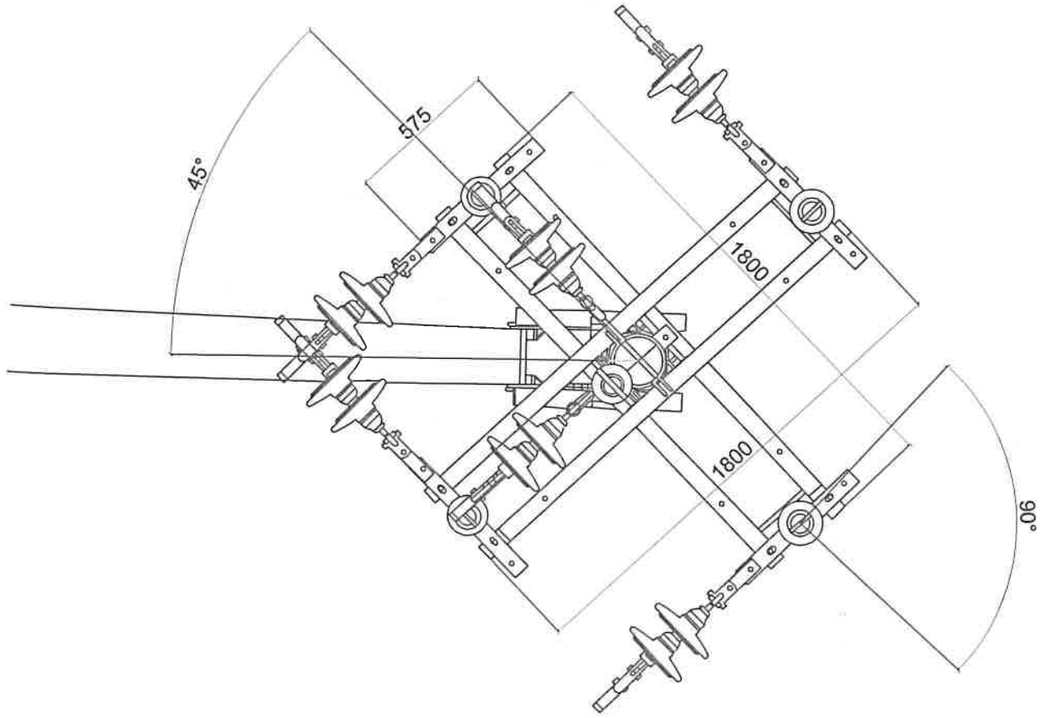

УА-56 өнцөг 90 тулгуурын материалын түүвэр

Д/д	Материалын нэр	Мояг	Хэмжих нэгж	Тоо	Нэгжийн жин	Нийт
1	Тулгуур	УКШ-12-35-19	ш	2	1035	2070
2	Шугамын траверс №1	Уголник 1800*63*63*6	ш	4	103	412
3	Толгойн бүслүүр давхар	Туузан 60*6 Ф190	Ком	1	4.8	4.8
4	М холбогч	290*60*5	ш	9	15	135
5	Траверс холбогч полоса	575*63*9	ш	4	33	132
6	Арматур холбогч полоса	160*50*5	ш	6	3.3	19.8
7	Тулаас тогтоогч	Уголник 680*63*63*6	ш	2	4	8
8	Болт, гайка, шайба	М16х280	ш	12	0.64	7.68
9	Болт, гайка, шайба	М16х70	ш	32	0.22	7.04
10	U холбогч	R=110 М18	ш	1	3	3
11	Тулаас хязгаарлагч	Уголник 320*63*63*6	ш	1	2	2
12	Штыртэй изолятор	ШС-10	Ком	5	3.4	17
13	Скоб	СКТ-7-1	ш	6	0.46	2.76
14	Серьга	СР-7-16	ш	6	0.3	1.8
15	Дүүжин хөндийрүүлэгч	ПС-70Е	ш	12	3.4	40.8
16	Салаа ушка	У2-7-16	ш	6	1	6
17	Холбогч	ПР-7	ш	6	0.46	2.76
18	Таталтын захым	НБ-7	ш	6	1.2	7.2
19	Газардуулгын бүүлтын утас	Бөөрөнхий төмөр d=10 мм	м	11	0.62	6.82
20	Газардуулгын хэвтээ электрод	Полоса 40х4	м	10	1.26	12.6
21	Газардуулгын босоо электрод	Круг -20	м	10	2.6	26
22	Бүслүүр	диаметр 240 мм	ш	1	2.8	2.8
23	Бүслүүр	диаметр 270 мм	ш	1	2.8	2.8
24	Бүслүүр	диаметр 310 мм	ш	1	2.8	2.8

BAROQUE STYLE.,LLC

"Барокко хийц"ХХК

Үйс аймгийн Тариалан сумын 3-р баг Хөх үхэртийн гэсэн 6кВ-ын ЦДАШ, 6/ 0,4кВ-ын АТП/250кВА дэд станцын ажлын зураг

90^0 Өнцгийн анкер тулгуур

Инженер		Б.Нарангэрэл	Е,Г,Шифр: БХ-176-22-I	Масштаб: М1:100	Огноо: 2022
Гүйцэтгэсэн		М.Маралтуяа	Е,Г,Шифр:	Зургийн дугаар: ХТ-14	Хуудас: 57
Шалгасан		Б.Нарангэрэл			

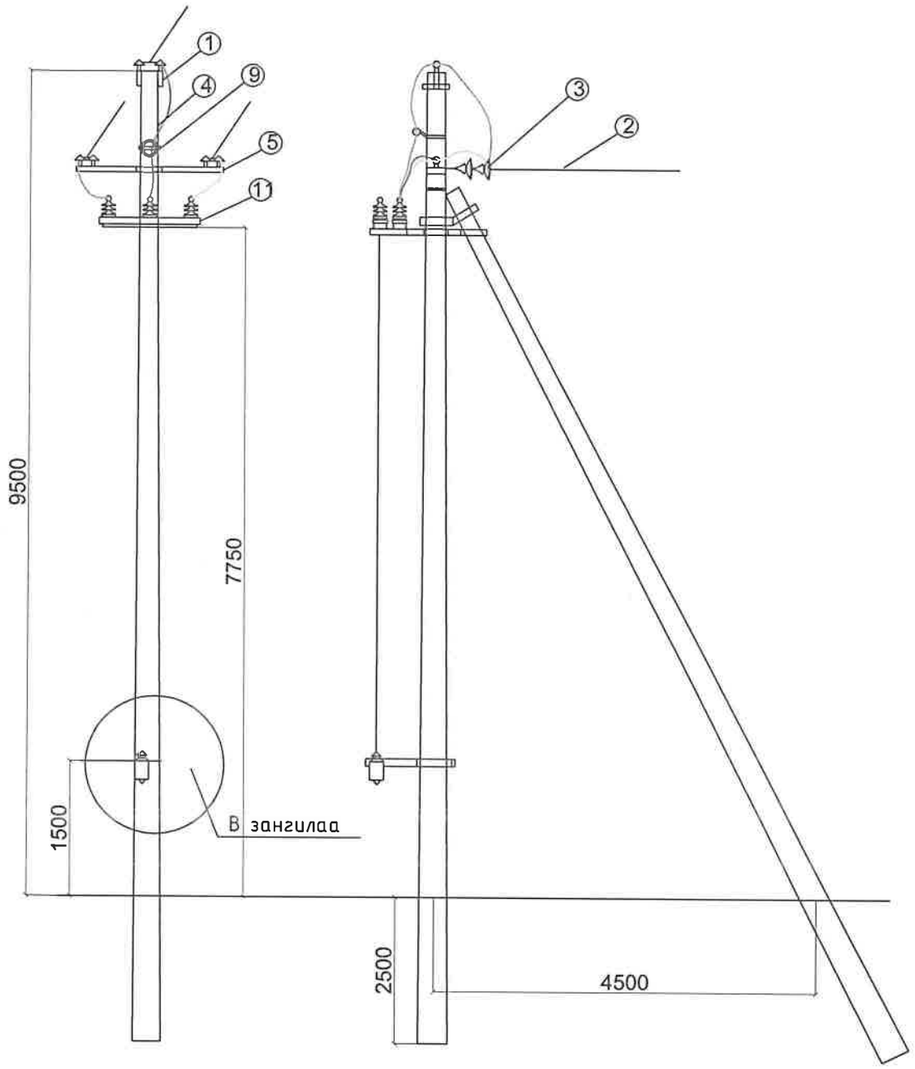

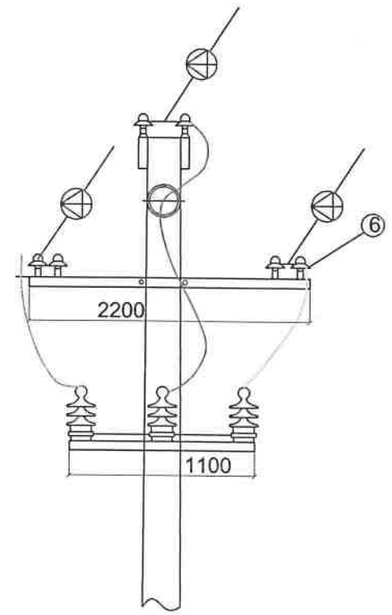

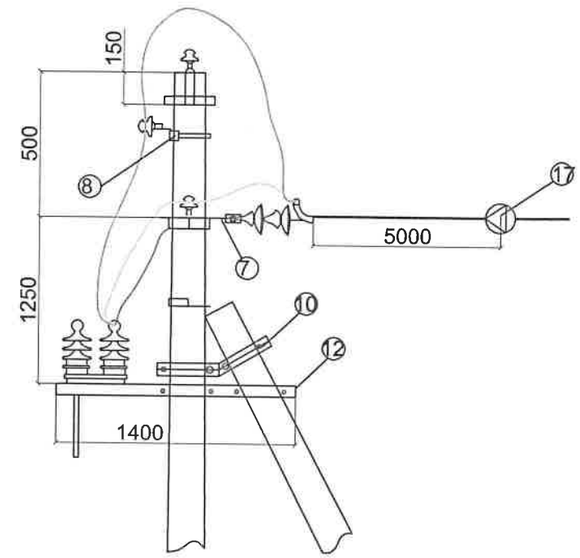

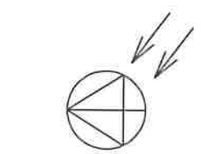

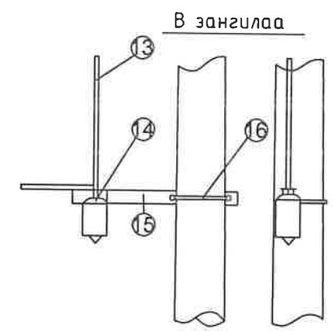

В-зангилаа

№	Нэр	Маяг	Хэм/нэгж	Тоо	Нэг бүрийн жин/кг	Тайлбар
1	Толгойн бүслүүр	U бүслүүр ф190мм	Ш	1	1.65	
2	Дамжуулагч утас	АС-50	М	20		
3	Дүүжин хөндийрүүлэгч	ПС-70 (ХР-7)	Ш	6	5.25	
4	Төмөр бетон тулгуур	УКШ-12,35,19 /12м/	Ш	2	1035	
5	Хөндлөвч /угольник/	63х6х1800	Ш	2	10.3	
6	Штирьтэй изолятор	Р-15Т	Ш	9	3.3	
7	Холбогч полоса	Полоса 40х4х500	Ш	2	0.63	
8	М холбогч	L=220 (м_60х5х220)	Ш	9	0.63	
-	Серьга	СР-6 (Q-7)	Ш	3	0.28	
-	Скоба	2СК-6 (Z-7)	Ш	3	0.54	
-	Ушки	У1-6 (WS-7)	Ш	3	0.83	
-	Звенья /холбогч полоса/	ПР-6 (50х5х160)	Ш	3	0.38	
-	Таталтын зажым	НБ-2-6 (NLD-1)	Ш	3	0.45	
-	Боолт	М-16х250-280мм	Ш	12	0.5	

№	Нэр	Маяг	Хэм/нэгж	Тоо	Нэг бүрийн жин/кг	Тайлбар
9	Тулаас тогтоогч	Угольник 63х6х380	Ш	1	1.6	
		U бүслүүр ф200	Ш	1	3.6	
10	Тулаас тогтоогч	Угольник 63х6х614	Ш	2	3.5	
11	Хуурай салгуур	РЛНД3-10/400	Ком	1	40	
12	Хуурай салгуур, хөндлөвч	Угольник	Ш	2	7	
13	Приводны босоо тяг	63х6х1400	Ш	1	20	
14	Привод	Труба ф20 L=8м	Ш	1	5	
15	Приводны хөндлөвч	Угольник 75х6х1000	Ш	1	5.69	
16	Приводны хөндлөвчийн бүслүүр	U бүслүүр ф310	Ш	1	2.5	
17	Шугамын гэмтэл заагч	АР-360	Ш	3	0.36	

BAROQUE STYLE.,LLC

"Баррокко хийц"ХХК

Убс аймгийн Тариалан сумын 3-р баг Хөх үхэртийн гэсэн 6кВ-ын ЦДАШ, 6/ 0,4кВ-ын АТП/250кВА дэд станцын ажлын зураг

Анкерт хуурай салгуур суурилуулах

Инженер		Б.Нарангэрэл	Е,Г,Шифр: БХ-176-22-I	Масштаб: М1:100	Огноо: 2022
Гүйцэтгэсэн		М.Маралтуяа	Е,Г,Шифр:	Зургийн дугаар: ХТ-15	Хуудас: 57
Шалгасан		Б.Нарангэрэл			

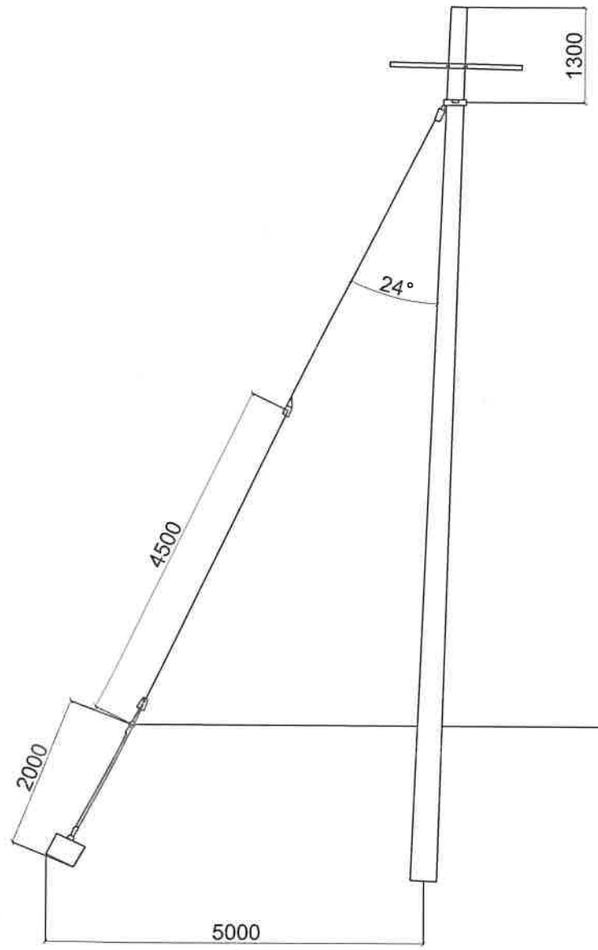

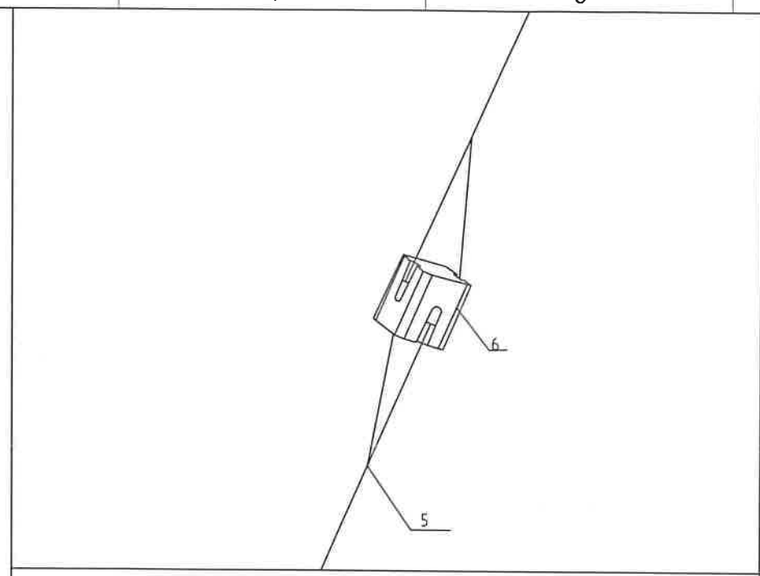

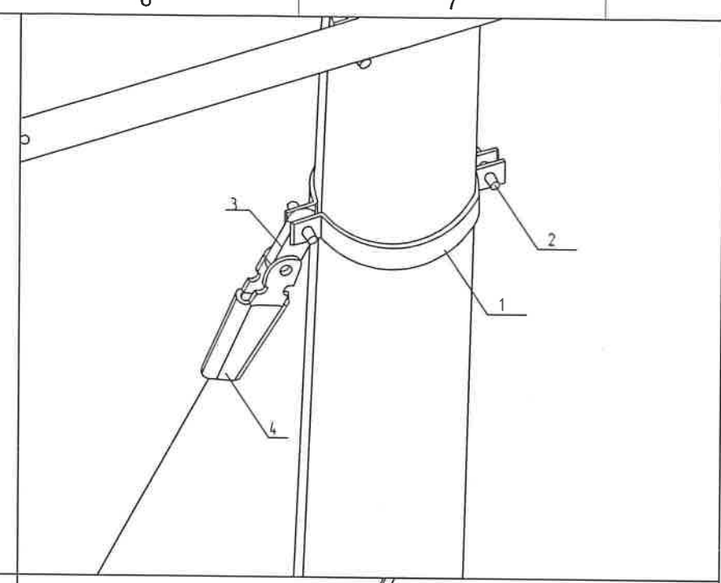

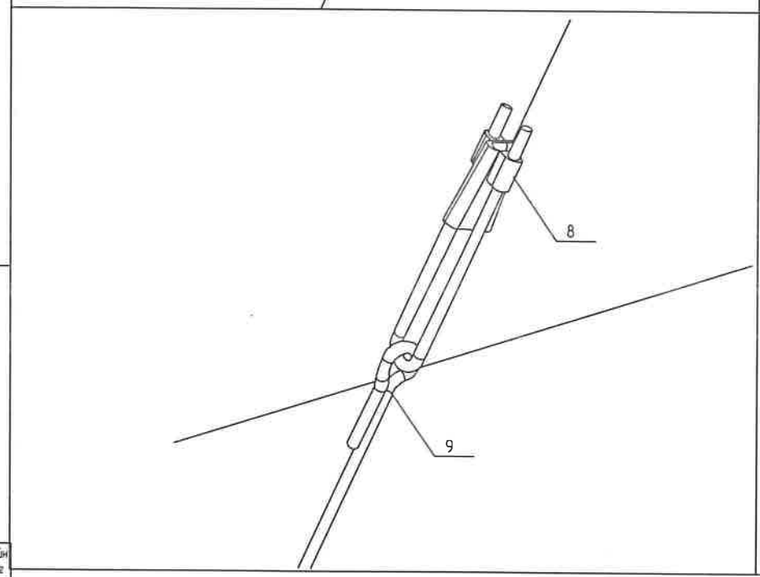

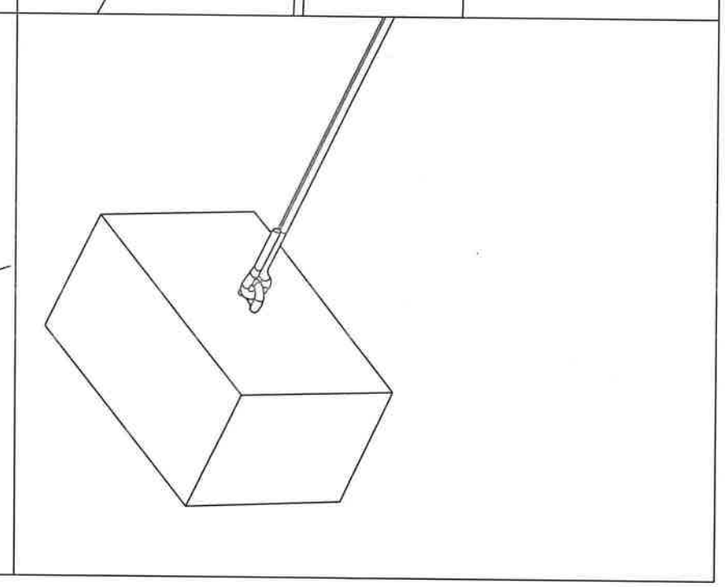

Д/д	Орцын нэр	Маяг	Хэмжих нэгж	Тоо	Нэгжийн хэм кг
Таглага материалын түүдэр					
1	Бүслүүр	ф200мм	ш	1	0,8
2	Боолт	М16*50	ш	3	0,1
3	Холбогч	ПР-7	ш	1	0,38
4	Таглагын захым	Захим НКК-2-1	ш	1	0,78
5	Тросс	С-35	м	10	-
6	Тусгаарлагч	J-4,5	ш	1	0,3
7	Троссны хавчаар	Захим ПС-2	ш	8	0,35
8	Чангалагч хавчаар	NUT -1	ш	1	2,1
9	Татуурга тамир	Круг 20 1800мм	ш	1	5,1
10	Таглаганы бетон		ш	1	60
11	Таглагын анхааруулах хамгаалалт	Цоорхулагчтай хуванцар	ш	1	3

BAROQUE STYLE.,LLC	Үйс аймгийн Тариалан сумын 3-р баг Хөх үхэртийн гэсэн 6кВ-ын ЦДАШ, 6/ 0,4кВ-ын АТП/250кВА дэд станцын ажлын зураг				
	Тулгуурын татуурга				
	Инженер	Б.Нарангэрэл	Е,Г,Шифр: БХ-176-22-I	Масштаб: М1:100	Огноо: 2022
	Гүйцэтгэсэн	М.Маралтуяа			
"Барокко хийц"ХХК	Шалгасан	Б.Нарангэрэл	Е,Г,Шифр:	Зургийн дугаар: ХТ-16	Хуудас: 57

Шугамын хэндлэвч

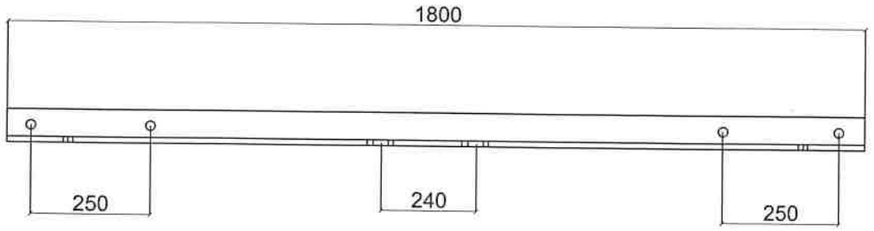

Хуурай салгуурын хэндлэвч

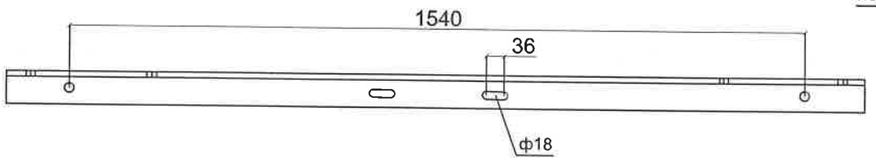

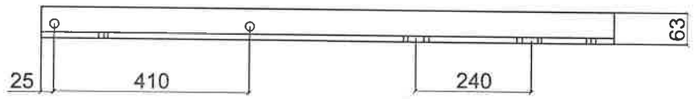

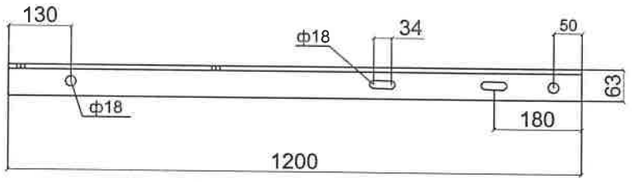

Тулаас тогтоогч

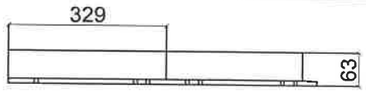

х/с-ын хэндлэвч тулагч

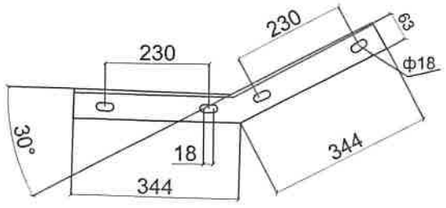

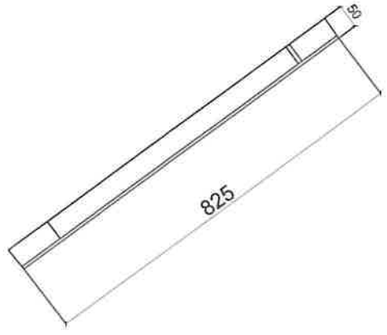

U бүслүүр

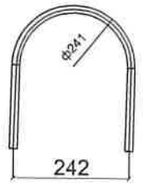

М холбогч

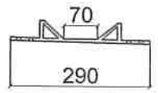

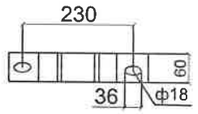

Тулаас хязгаарлагч

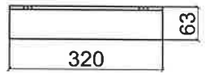

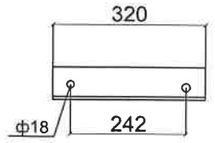

Толгойн бүслүүр

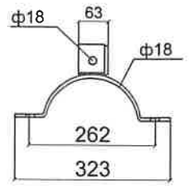

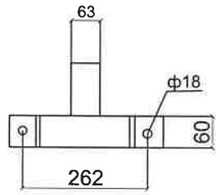

Хэндлэвч холбогч

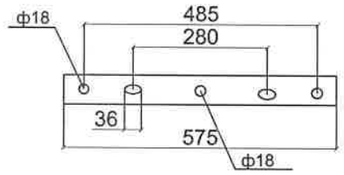

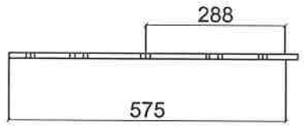

Арматур холбогч

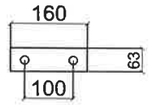

BAROQUE STYLE.,LLC	Увс аймгийн Тариалан сумын 3-р баг Хөх үхэртийн гэсэн 6кВ-ын ЦДАШ, 6/ 0,4кВ-ын АТП/250кВА дэд станцын ажлын зураг					
	Шугамын төмөр хийц					
	Инженер		Б.Нарангэрэл	Е,Г,Шифр: БХ-176-22-I	Масштаб: М1:100	Огноо: 2022
	Гүйцэтгэсэн		М.Маралтуяа	Е,Г,Шифр:		
"Барокко хийц"ХХК	Шалгасан		Б.Нарангэрэл		Зургийн дугаар: ХТ-17	Хуудас: 57

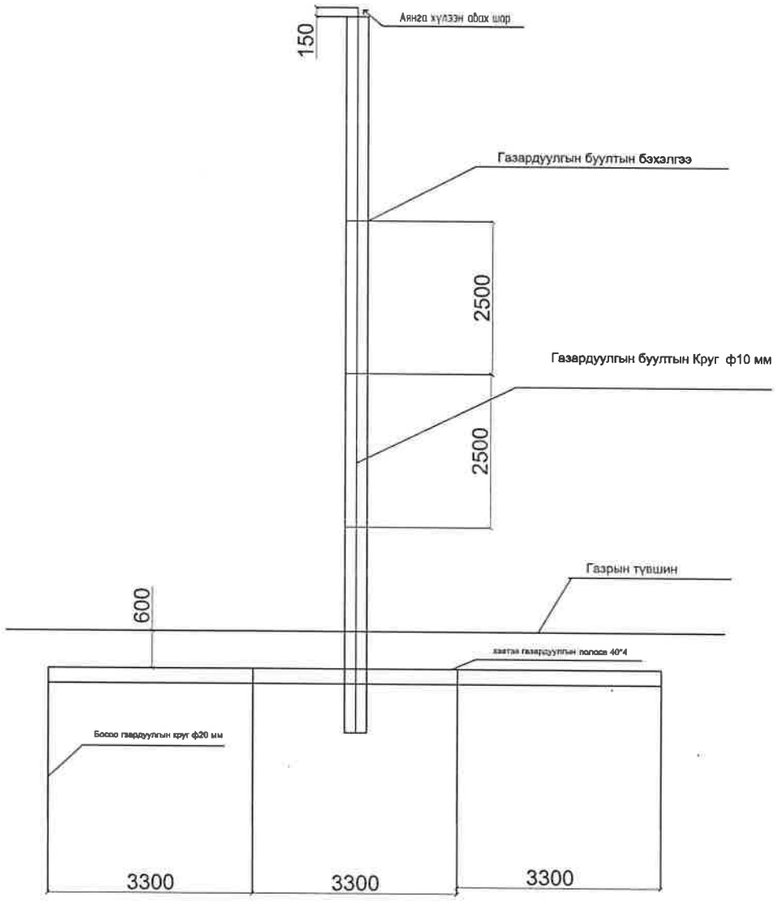

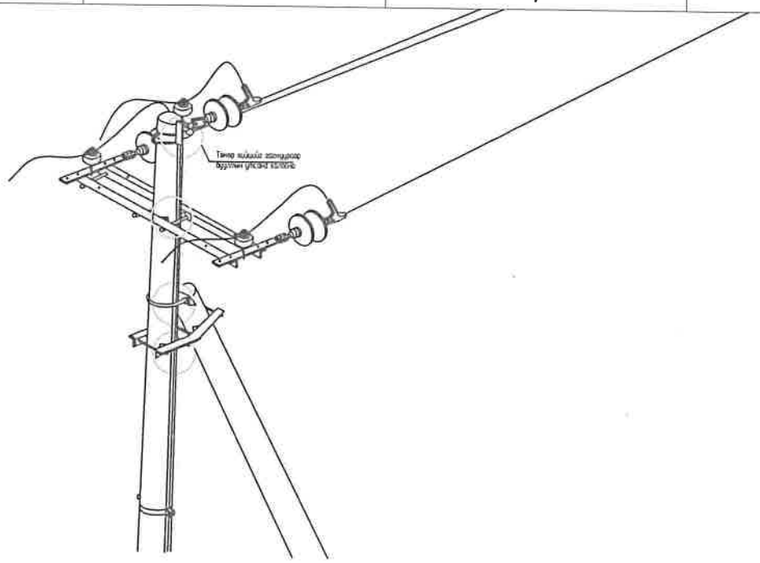

40*4 маягийн газардуулагч туузан төмрийн холболт бо солбарлалт

40*4 маягийн газардуулагч туузан төмөр болон ф10 мм саваа газардуулагчийн холболт

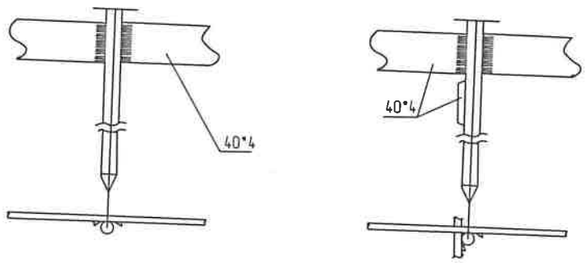

BAROQUE STYLE.,LLC	Үбс аймгийн Тариалан сумын 3-р баг Хөх үхэртийн гэсэн 6кВ-ын ЦДАШ, 6/ 0,4кВ-ын АТП/250кВА дэд станцын ажлын зураг				
	10кВ-н тулгуурыг газардуулах				
	Инженер	Б.Нарангэрэл	Е,Г,Шифр: БХ-176-22-I	Масштаб: М1:100	Огноо: 2022
	Гүйцэтгэсэн	М.Маралтуяа	Е,Г,Шифр:	Зургийн дугаар: ХТ-18	Хуудас: 57
"Барокко хийц"ХХК	Шалгасан	Б.Нарангэрэл			

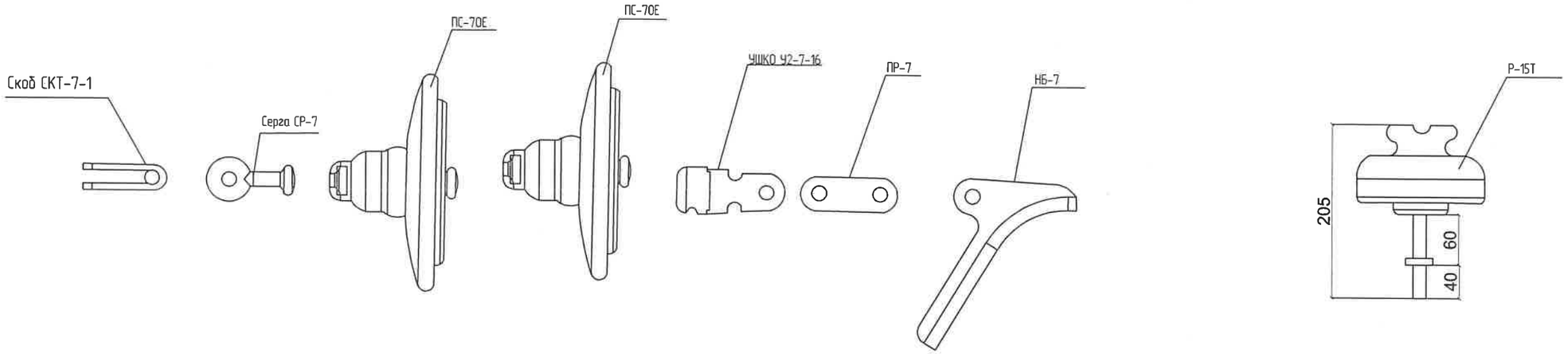

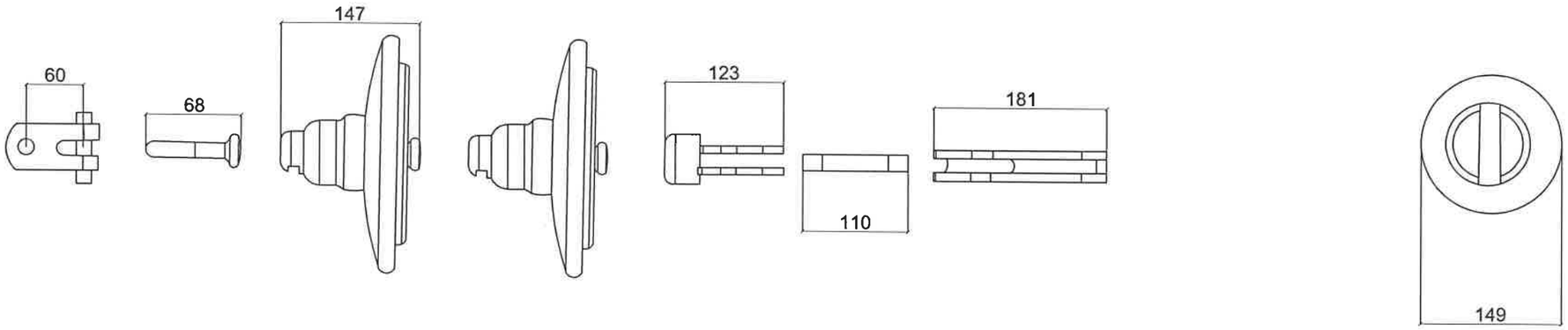

BAROQUE STYLE.,LLC	Убс аймгийн Тариалан сумын 3-р баг Хөх үхэртийн гэсэн 6кВ-ын ЦДАШ, 6/ 0,4кВ-ын АТП/250кВА дэд станцын ажлын зураг				
	Шугамын арматур				
	Инженер	Б.Нарангэрэл	Е,Г,Шифр: БХ-176-22-I	Масштаб: М1:100	Огноо: 2022
	Гүйцэтгэсэн	М.Маралтуяа	Е,Г,Шифр:	Зургийн дугаар: ХТ-19	Хуудас: 57
"Барокко хийц"ХХК	Шалгасан	Б.Нарангэрэл			

Нуралтгүй хөрсөнд хийх бэхэлгээний төрлүүд

А-I

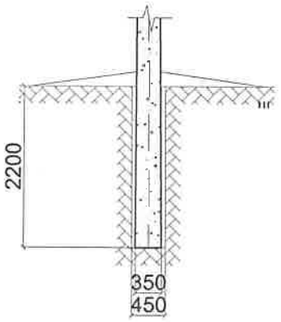

А-II

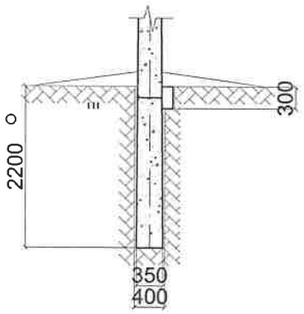

А-III

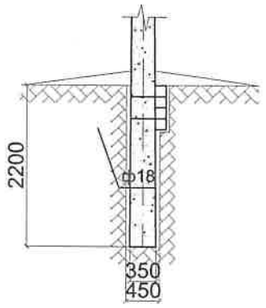

Б-I

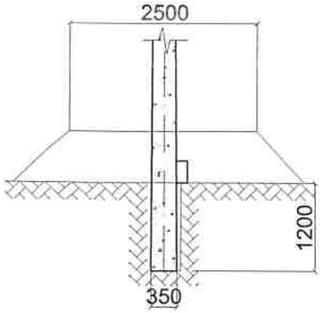

Б-II

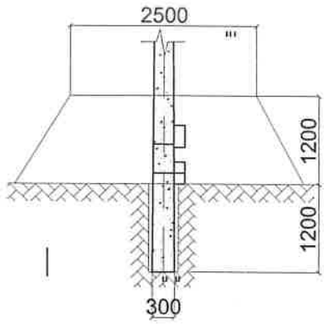

Г-II

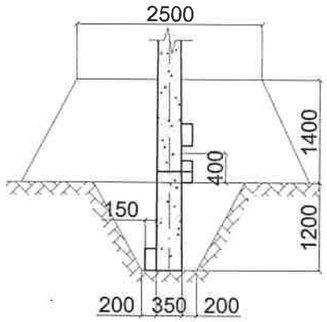

Д/д	Материал	Материалын хэмжээ		Тоо ширхэг	Хүндийн жин, кг		
					Нэгж	Дүн	Бүгд
1	Бөөренхий төмөр	Ф8 L=640	ш	4	0.25	1.0	6.9
2	Бөөренхий төмөр	Ф6 L=315	ш	7	0.07	0.5	
3	Бөөренхий төмөр	Ф6 L=150	ш	2	0.03	0.1	
4	Бөөренхий төмөр	Ф24	ш	1	5.1	5.1	
5	Бөөренхий төмөр	Ф6 L=420	ш	2	0.09	0.2	
6	Бетон	М200	м3	0.025	2.5	73.0	73

2. Нуралттай хөрсөнд хийх бэхэлгээний төрлүүд

В-0

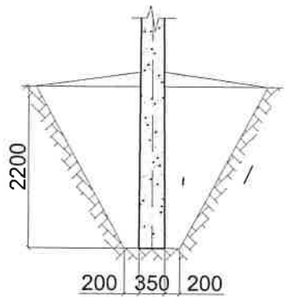

В-I

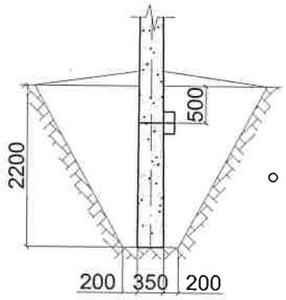

В-II

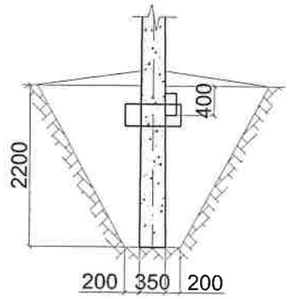

В-III

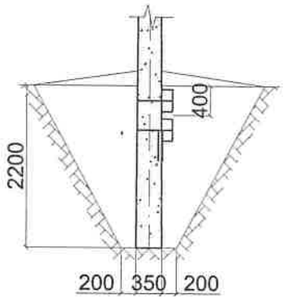

В-IV

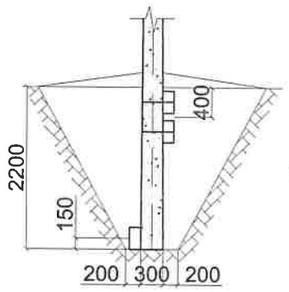

Г-I

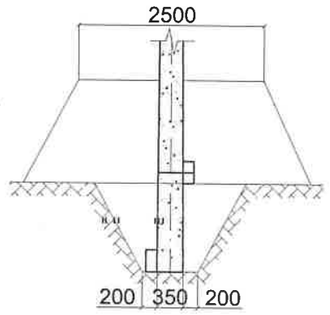

Д/д	Материал	Материалын хэмжээ	Хэмжих нэгж	Тоо ширхэг	Хүндийн жин, кг		
					Нэгж	Дүн	Бүгд
1	Бөөренхий төмөр	Ф8 L=640	ш	4	0.25	1.0	6.9
2	Бөөренхий төмөр	Ф6 L=315	ш	7	0.07	0.5	
3	Бөөренхий төмөр	Ф6 L=150	ш	2	0.03	0.1	
4	Бөөренхий төмөр	Ф24	ш	1	5.1	5.1	
5	Бөөренхий төмөр	Ф6 L=420	ш	2	0.09	0.2	
6	Бетон	М200	м3	0.025	2.5	73.0	73

BAROQUE STYLE.,LLC	Уйс аймгийн Тариалан сумын 3-р баг Хөх үхэртийн гэсэн 6кВ-ын ЦДАШ, 6/ 0,4кВ-ын АТП/250кВА дэд станцын ажлын зураг				
	Нуралтгүй хөрсөнд хийх бэхэлгээний төрлүүд				
	Инженер	Б.Нарангэрэл	Е,Г,Шифр: БХ-176-22-I	Масштаб: М1:100	Огноо: 2022
	Гүйцэтгэсэн	М.Маралтуяа	Е,Г,Шифр:	Зургийн дугаар: ХТ-20	Хуудас: 57
"Барокко хийц"ХХК	Шалгасан	Б.Нарангэрэл			

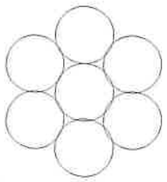

АС-50/8.0

Хөнгөн цагаан - ган дамжуулагч утас (гост-839-80)										
Марк	Утасны тоо ба диаметр, мм		Огтло, мм2			Диаметр, мм2		Дамжуулагчийн эсэргүүцэл (120с үед) ом	Тасдах хүчлэг	Жин
	Хөнгөн цагаан	Ган	Хөнгөн цагаан	Ган	Бүх утаснууд	Ган	Дамжуулагч			
АС-5018.0	6х3.2	1х3.2	48.2000	8.0400	56.2400	3.2000	9.6000	0.6030	2413	0.1950

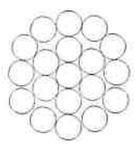

С-35
Тросс С-35 (ГОСТ-3063-66)

Троссны маяг	Троссны диаметр	Хөндлөн огтлол, мм	Утасны тоо ба диаметр, мм	Тасдах хүчлэг, кн	Жин кг
С-35	8.6000	43.3000	1х1.8+18х1.7	5465	0.3730

Утас холбох байдал

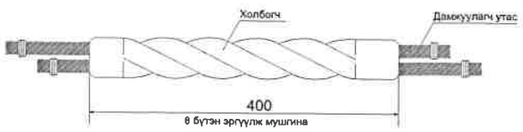

Хөндлөн огтлол

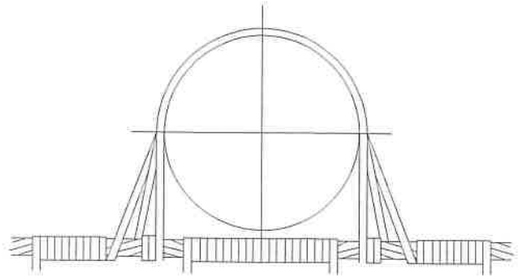

Холболтын бүдүүвч зураг

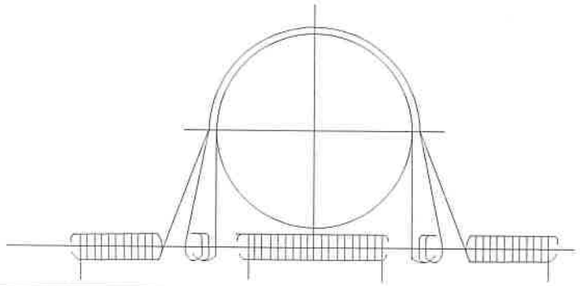

Утас			Хөнгөн цагаан					Гант хөнгөн цагаан				Ган
Утасны хөндлөн огтлол			35	60	70	95	120	25	35	50	70	20-50
Холболт хийх утас	Диаметр, мм		3	3	4	4	4.1000	3	3	3	4	Утас-20 ГОСТ 1168-73
	Урт, мм	ШС-10А										
		IPS4-15										
	Жин, кг	ШС-10А	19	27	37	51	19	24	30	41	35	35
		IPS4-15	20	29	40	56	20	26	33	48	37	37
	Хамгийн их диаметр		3	3	4	3	2.5000	3	3	3	4	4
	Урт , мм											
	Жин кг		11	15	21	15	11	11	13	17	25	4

BAROQUE STYLE.,LLC

"Барокко хийц"ХХК

Үйс аймгийн Тариалан сумын 3-р баг Хөх үхэртийн гэсэн 6кВ-ын ЦДАШ, 6/ 0,4кВ-ын АТП/250кВА дэд станцын ажлын зураг

АС-50/8.0 болон PS4-15 тусгаарлагчид дамжуулах утсыг бэхлэх

Инженер		Б.Нарангэрэл	Е,Г,Шифр: БХ-176-22-I	Масштаб: М1:100	Огноо: 2022
Гүйцэтгэсэн		М.Маралтуяа	Е,Г,Шифр:	Зургийн дугаар: ХТ-21	Хуудас: 57
Шалгасан		Б.Нарангэрэл			

Дулааны суваг тай кабелийн суваг зэрэгцэн явах хэсэглэл

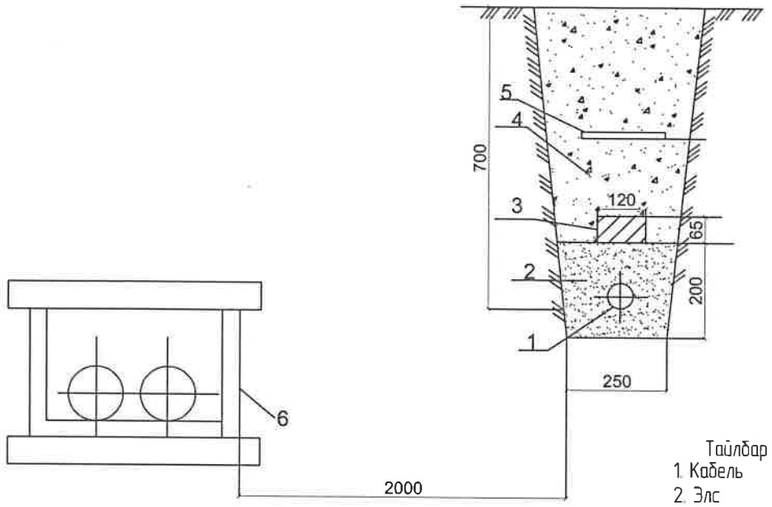

Тайлбар
1. Кабель
2. Элс
3. Тоосго
4. Кабелийн хамгаалалтын тууз
5. Зөөлөн шороон хөрс

Усний шугамтай кабелийн суваг зэрэгцэн явах хэсэглэл

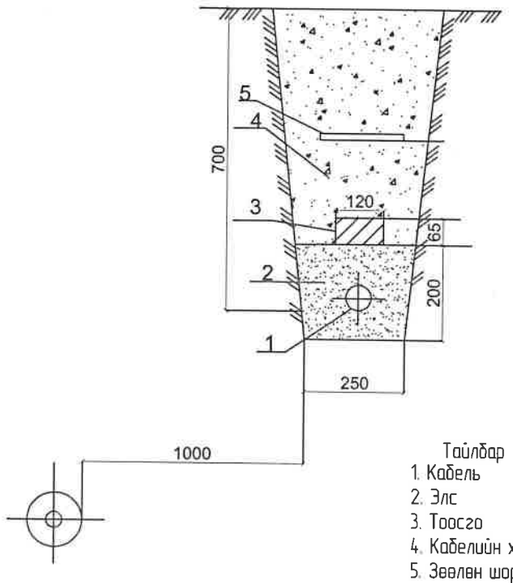

Тайлбар
1. Кабель
2. Элс
3. Тоосго
4. Кабелийн хамгаалалтын тууз
5. Зөөлөн шороон хөрс

Дулааны суваг тай кабелийн суваг огтолцох хэсэглэл

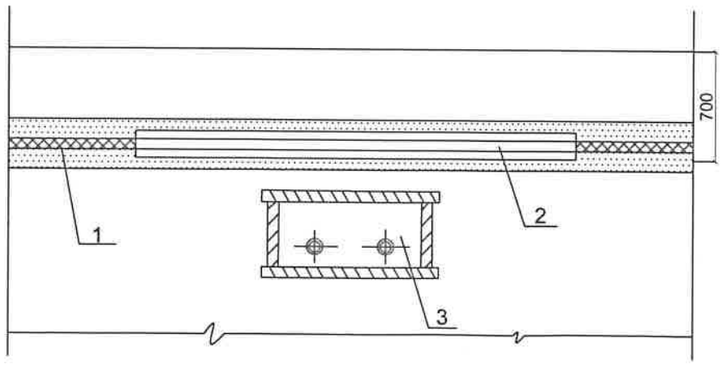

1. 10кВ-ын кабель шугам
2, Хуванцар хоолой ф100
3. Дулааны суваг

Усны шугамтай кабелийн суваг огтолцох хэсэглэл

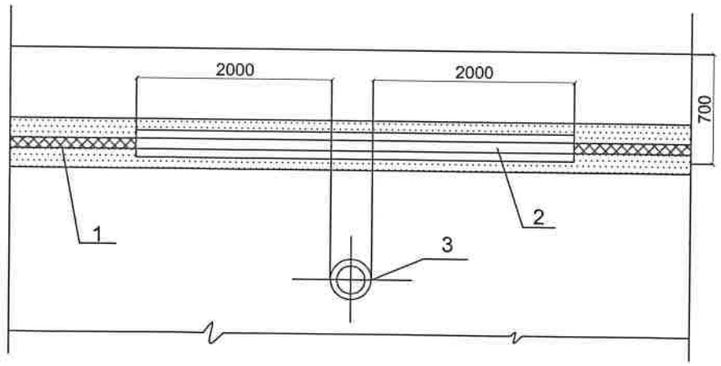

1.0.4кВ-ын кабель шугам
2, Хуванцар хоолой ф100
3. Дулааны суваг

BAROQUE STYLE.,LLC	Увс аймгийн Тариалан сумын 3-р баг Хөх үхэртийн гэсэн 6кВ-ын ЦДАШ, 6/ 0,4кВ-ын АТП/250кВА дэд станцын ажлын зураг					
	кабелийн шугам бусад шугамтай огтолцох					
	Инженер		Б.Нарангэрэл	Е,Г,Шифр: БХ-176-22-I	Масштаб: М1:100	Огноо: 2022
	Гүйцэтгэсэн		М.Маралтуяа			
"Барокко хийц"ХХК	Шалгасан		Б.Нарангэрэл	Е,Г,Шифр:	Зургийн дугаар: ХТ-22	Хуудас: 57

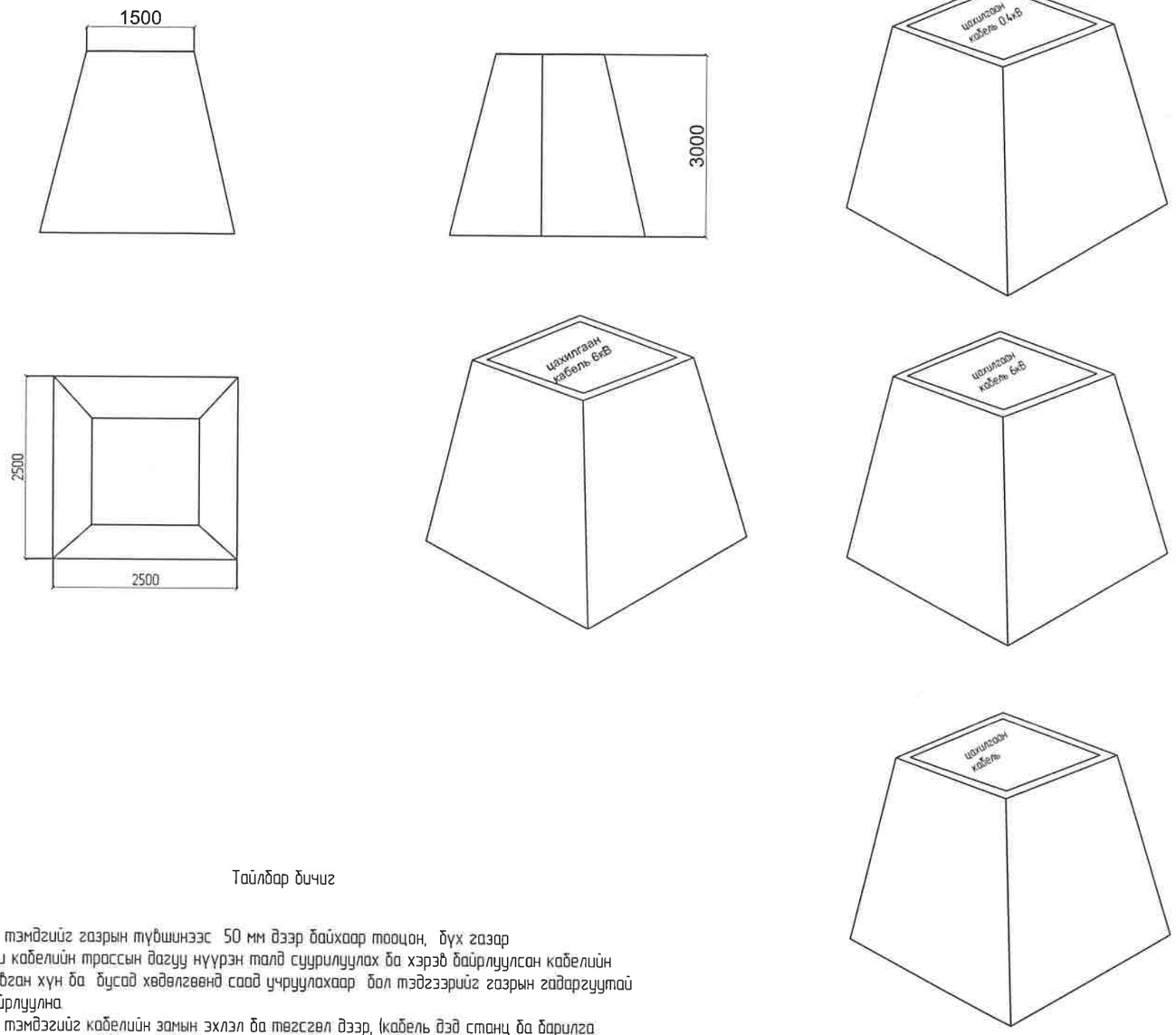

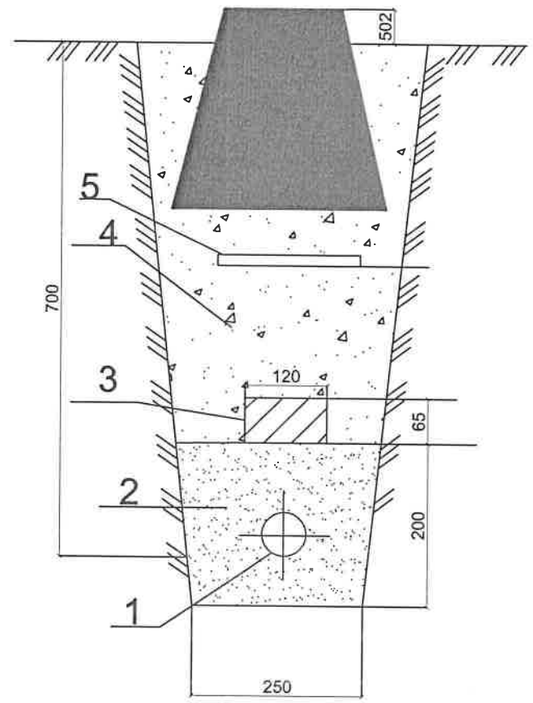

Тайлбар бичиг

Кабелийн тэмдгийг газрын түвшинээс 50 мм дээр байхаар тооцон, бүх газар доогуурхи кабелийн трассын дагуу нүүрэн талд суурилуулах ба хэрэв байрлуулсан кабелийн тэмдэг явган хүн ба бусад хөдөлгөөнд саад учруулахаар бол тэдгээрийг газрын гадаргуутай чаацуу байрлуулна.
Кабелийн тэмдэгийг кабелийн замын эхлэл ба төгсгөл дээр, (кабель дэд станц ба барилга руу орох үед) мөн чиглэл өөрчлөгдөн үед холбооснуудын дээд талд кабелийн хоолой оролт ба гаралт дээр, кабелийн трассын дагуу 50м-ээс илүүгүй зайд байрлуулна.

Д/Д	Материалын нэр	Хэмжих нэгж	Нэгж жин	Нийт жин
1	Гуулийн хавтан	Кг	0.2000	24.9000
2	Бетон суурь	Кг	24.7000	

BAROQUE STYLE.,LLC	Увс аймгийн Тариалан сумын 3-р баг Хөх үхэртийн гэсэн 6кВ-ын ЦДАШ, 6/ 0.4кВ-ын АТП/250кВА дэд станцын ажлын зураг					
	кабелийн тэмдэглэл					
	Инженер		Б.Нарангэрэл	Е,Г,Шифр: БХ-176-22-I	Масштаб: М1:100	Огноо: 2022
	Гүйцэтгэсэн		М.Маралтуяа	Е,Г,Шифр:	Зургийн дугаар: ХТ-23	Хуудас: 57
"Бароккo хийц"ХХК	Шалгасан		Б.Нарангэрэл			

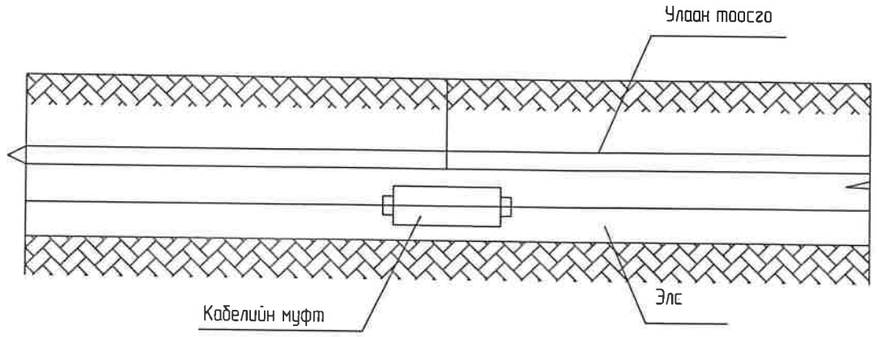

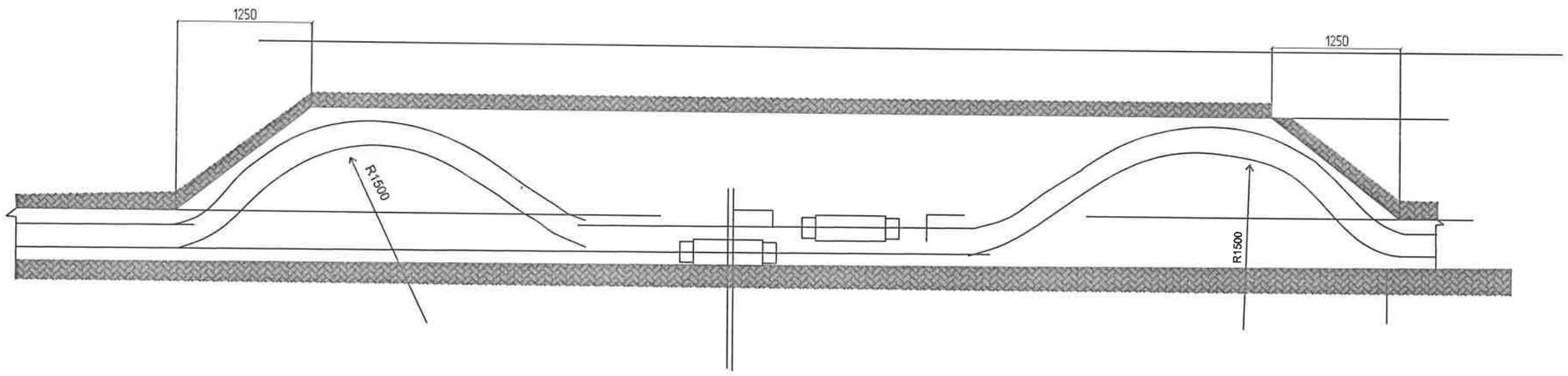

YJLY-23 10кВ 3х240мм

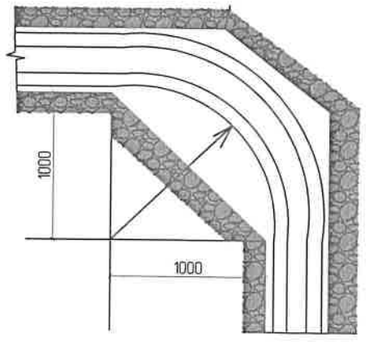

BAROQUE STYLE.,LLC	Үйс аймгийн Тариалан сумын 3-р баг Хөх үхэртийн гэсэн 6кВ-ын ЦДАШ, 6/ 0,4кВ-ын АТП/250кВА дэд станцын ажлын зураг					
	кабелийн муфт хийх хэсэглэл					
	Инженер		Б.Нарангэрэл	Е,Г,Шифр: БХ-176-22-I	Масштаб: М1:100	Огноо: 2022
	Гүйцэтгэсэн		М.Маралтуяа			
"Барокко хийц"ХХК	Шалгасан		Б.Нарангэрэл	Е,Г,Шифр:	Зургийн дугаар: ХТ-24	Хуудас: 57

Кабелийн суваргийн огтлол А- А

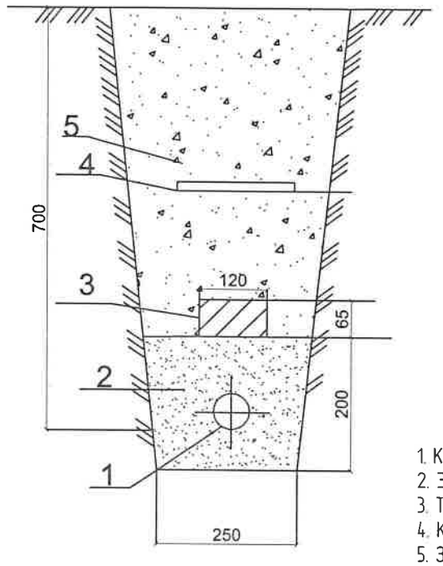

Тайлбар
1. Кабель
2. Элс
3. Тоосго
4. Кабелийн хамгаалалтын тууз
5. Зөвлөн шороон хөрс

Кабелийн суваргийн огтлол А- А

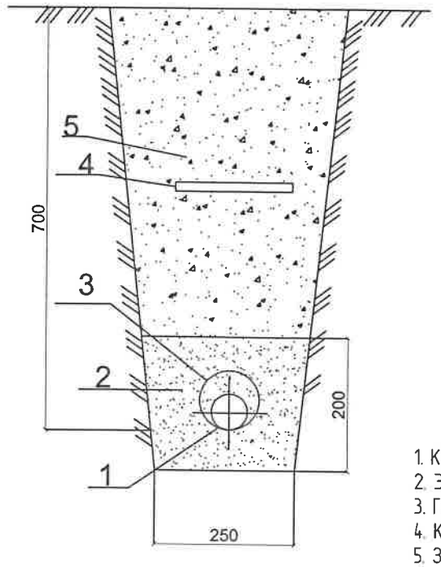

Тайлбар
1. Кабель
2. Элс
3. Ган хоолой
4. Кабелийн хамгаалалтын тууз
5. Зөвлөн шороон хөрс

Ган хоолой суулгах огтлол В-В

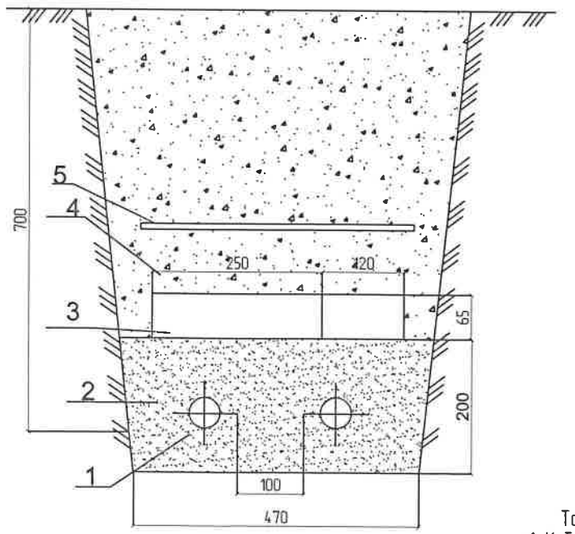

Тайлбар
1. Кабель
2. Элс
3. Тоосго
4. Кабелийн хамгаалалтын тууз
5. Зөвлөн шороон хөрс

Ган хоолой суулгах огтлол В-В

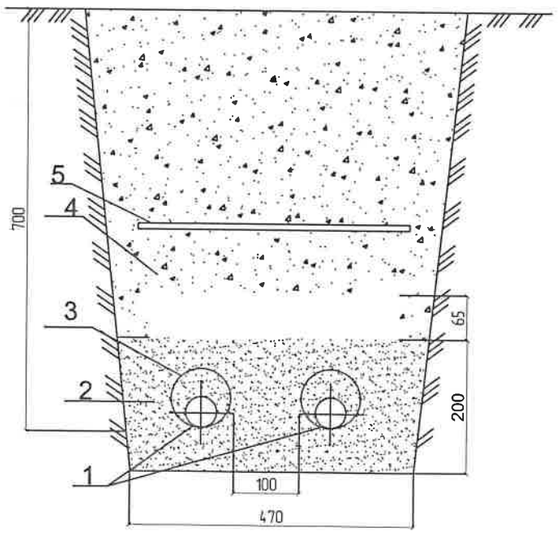

Тайлбар
1. Кабель
2. Элс
3. Ган хоолой
4. Кабелийн хамгаалалтын тууз
5. Зөвлөн шороон хөрс

BAROQUE STYLE.,LLC	Үүс аймгийн Тариалан сумын 3-р баг Хөх үхэртийн гэсэн 6кВ-ын ЦДАШ, 6/ 0,4кВ-ын АТП/250кВА дэд станцын ажлын зураг				
	Кабелийн суваргийн огтлол				
	Инженер	Б.Нарангэрэл	Е,Г,Шифр: БХ-176-22-I	Масштаб: М1:100	Огноо: 2022
	Гүйцэтгэсэн	М.Маралтуяа			
"Барокко хийц"ХХК	Шалгасан	Б.Нарангэрэл	Е,Г,Шифр:	Зургийн дугаар: ХТ-25	Хуудас: 57

Шуўуу үргэзгч баршуулах

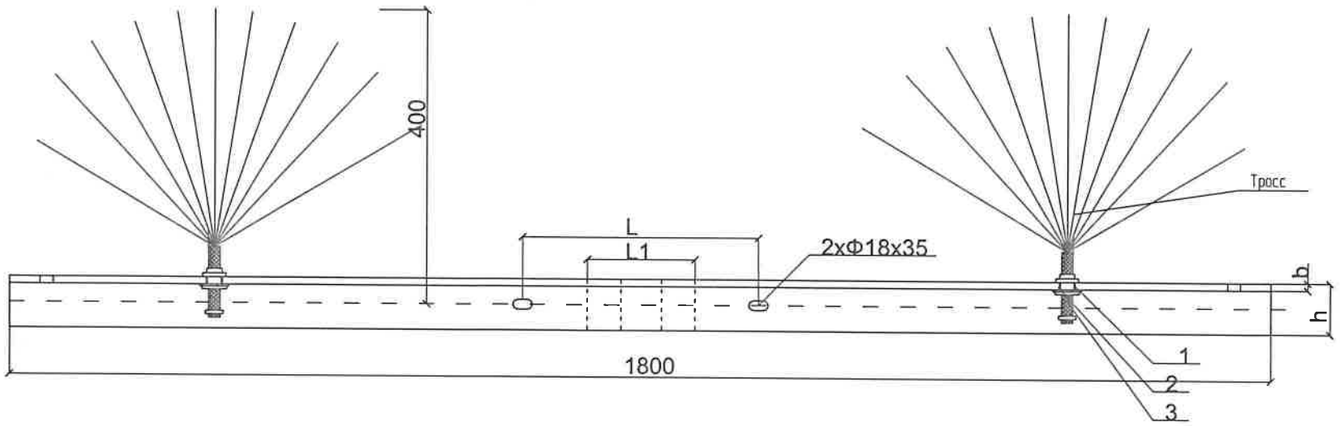

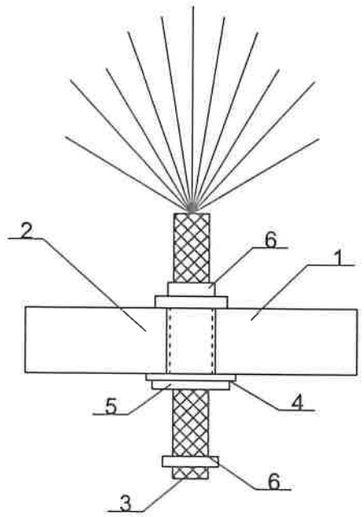

1. Пластмассан бортого
2. Пластмассан шайба
3.Боолт М24

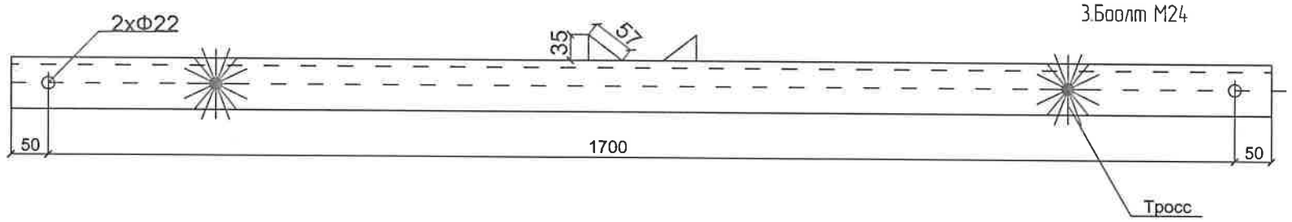

1. Угольник
2. Пластмассан тусгаарлагч
3. Тросс
4. Пластмассан шайба
5.Боолт
6. Шпонк

Тайлбар

Троссны хөндлөн огтлолоос хамаарч бортгоны хэмжээ гарна. Троссыг бортгонд суулгахдаа бариу суулгаж троссны 2 талаас шпонкоор шахаж бооно.

Тайлбар

Шуўуу үргэзгч троссыг хөндлөвч дээр бэхлэхдээ пластмассан бортого хийж боолтоор боож өгнө.

BAROQUE STYLE.,LLC	Уйс аймгийн Тариалан сумын 3-р баг Хөх үхэртийн гэсэн 6кВ-ын ЦДАШ, 6/ 0,4кВ-ын АТП/250кВА дэд станцын ажлын зураг				
	Шуўуу үргэзгч байршуулах				
	Инженер	Б.Нарангэрэл	Е,Г,Шифр: БХ-176-22-I	Масштаб: М1:100	Огноо: 2022
	Гүйцэтгэсэн	М.Маралтуяа	Е,Г,Шифр:	Зургийн дугаар: ХТ-26	Хуудас: 57
"Барокко хийц"ХХК	Шалгасан	Б.Нарангэрэл			

ЦДАШ-ын гэмтэл заагч

Гэмтэл заагч шугамын утсан дүүжлэх

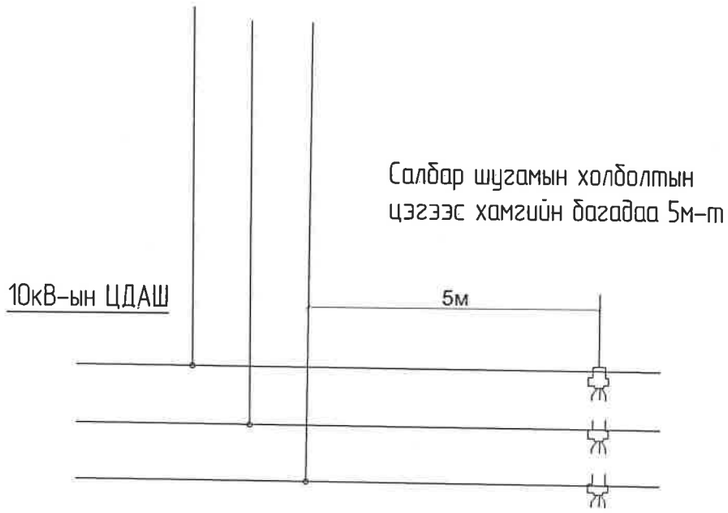

Гэмтэл заагч шугамын утсанд дүүжлэх

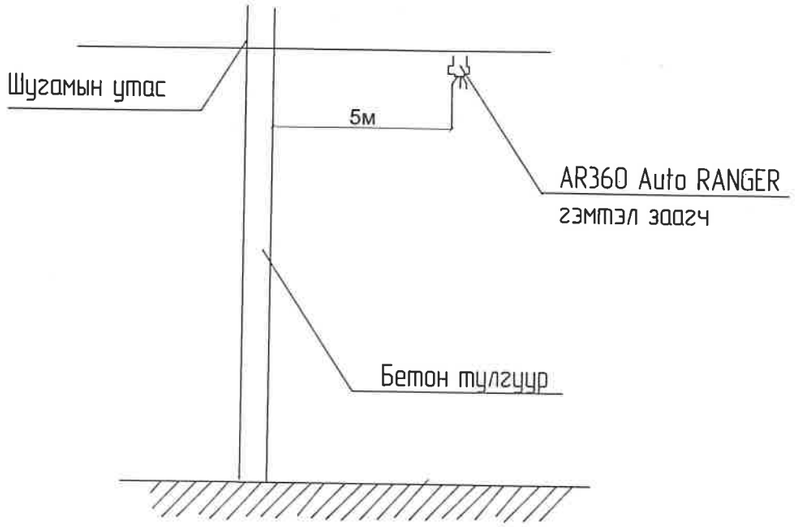

Гэмтэл заагч шугамын утсан дүүжлэх

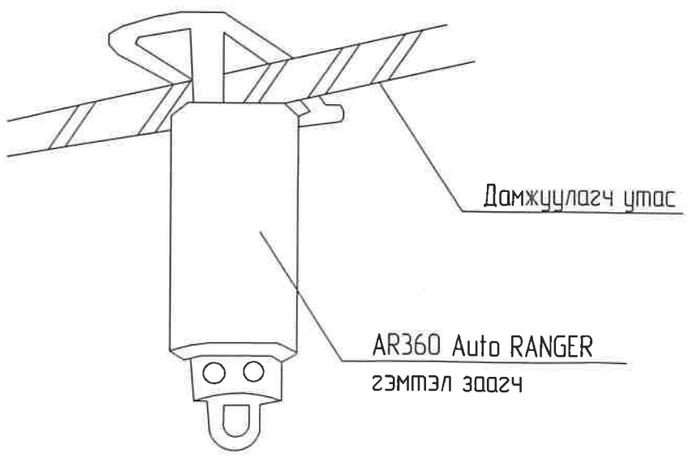

BAROQUE STYLE.,LLC	Увс аймгийн Тариалан сумын 3-р баг Хөх үхэртийн гэсэн 6кВ-ын ЦДАШ, 6/ 0,4кВ-ын АТП/250кВА дэд станцын ажлын зураг				
	6кВ-н шугамын гэмтэл заагч				
	Инженер	Б.Нарангэрэл	Е,Г,Шифр: БХ-176-22-I	Масштаб: М1:100	Огноо: 2022
	Гүйцэтгэсэн	М.Маралтуяа			
"Барокко хийц"ХХК	Шалгасан	Б.Нарангэрэл	Е,Г,Шифр:	Зургийн дугаар: ХТ-27	Хуудас: 57

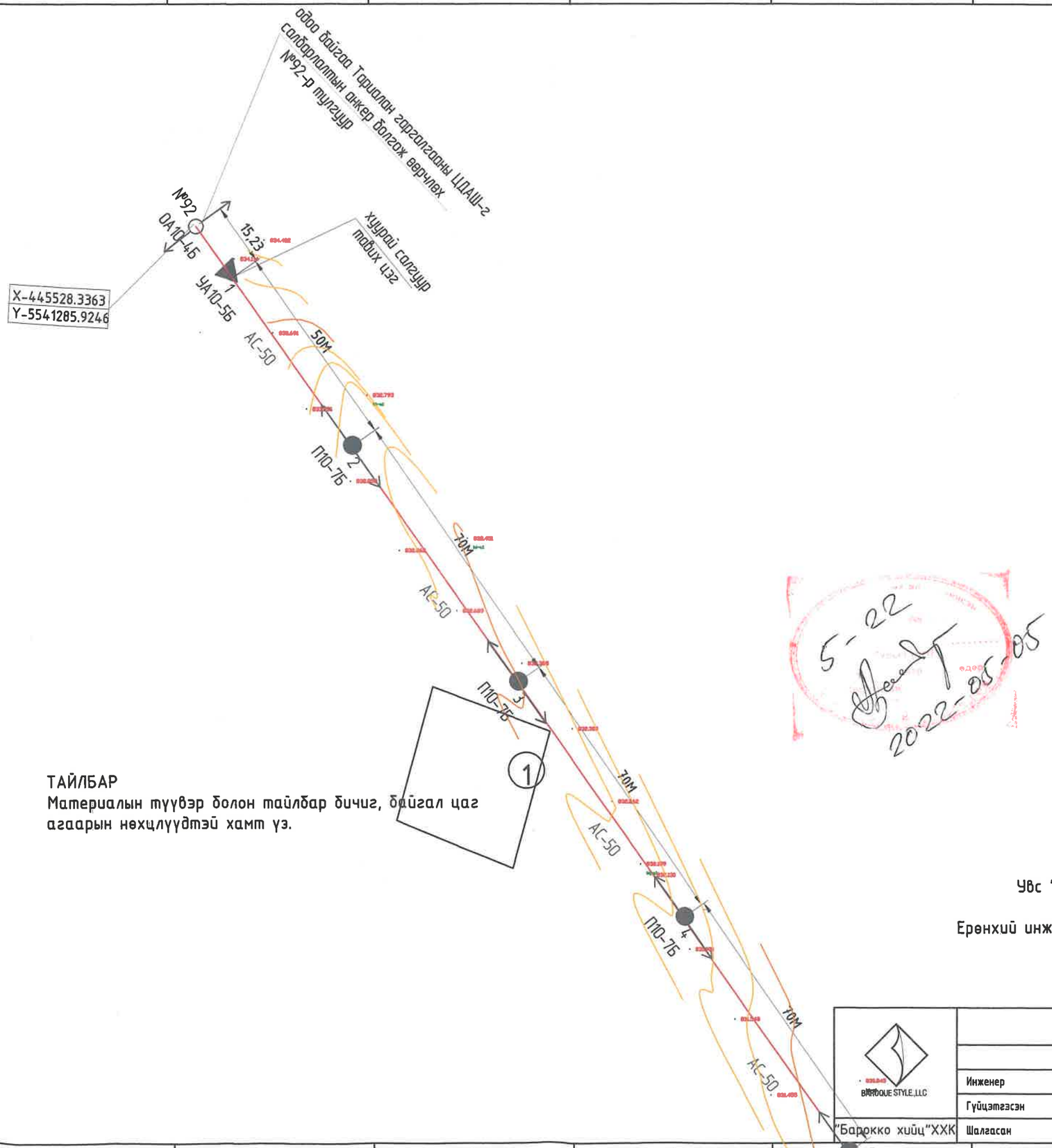

№	Тодорхойлолт
1	Одоо байгаа шороон зам

ТАНИХ ТЭМДЭГ

- 1 — Одоо байгаа хаалгийн талбай /Дэлгэцэр зурсан бэлэг тэмдэглэгээ/
- Одоо шороон зам /Дэлгэцэр зурсан бэлэг тэмдэглэгээ/
- №92 — Одоо байгаа тэжээл авах тулгуур /тариалан гэрэлтгэгчны/ /Дэлгэцэр зурсан бэлэг тэмдэглэгээ/
- 1-78 — Төлөвлөж буй төмөр бетон тулгуур /УКШ12/ /Дэлгэцэр зурсан бэлэг тэмдэглэгээ/
- Төлөвлөж буй 6кВ-ын ЦДАШ /Дэлгэцэр зурсан бэлэг тэмдэглэгээ/
- Төлөвлөж буй 6/0.4кВт-АТП-250кВА /Дэлгэцэр зурсан бэлэг тэмдэглэгээ/
- N — Төлөвлөж байгаа 0.4кВт-ын ЦДКШ /Дэлгэцэр зурсан бэлэг тэмдэглэгээ/
- Төлөвлөж байгаа 6кВт-ын ЦДАШ АС-50/8 /Дэлгэцэр зурсан бэлэг тэмдэглэгээ/
- Төлөвлөж байгаа хуурай самбар -380/220V.30кВт /Дэлгэцэр зурсан бэлэг тэмдэглэгээ/

5-22
2022-05-05

ТАЙЛБАР

Материалын түүвэр болон тайлбар бичиг, байгаал цаг агаарын нөхцлүүдтэй хамт үз.

Үвс "Цахилгаан түгээх сүлжээ" ХХК-ний

Ерөнхий инженер:...../Н. БАСАНХҮҮ/

УВС АЙМАГ ЦАХИЛГААН ТҮГЭЭХ СҮЛЖЭЭ ХХК 2002318 СТА0315 8518258165

Үвс аймаг Тариалан сумын 3-р багийн Хөх үхэртийн гэсэн, 6кВ-ын ЦДАШ, 6/0,4кВ-ын 250кВА АТП-ны ажлын зураг					
6кВ-ийн ЦДАШ-н трасс 1-4-р тулгуур					
Инженер		Б. Нарангэрэл	ЕГ,Шифр: БХ-176/22	Масштаб: М1:1000	Огноо: 2022
Гүйцэтгэсэн		М. Маралтуяа	ТГ,Шифр:	Зургийн дугаар: 28	Бүх хуудас: 57
"Барокко хийц"ХХК	Шалгасан	Б. Нарангэрэл			

BAROQUE STYLE,LLC

2

6кв-ийн ЦДАШ-н 4-8р тулгуурын трасс М1:1000

ТУЛХҮҮР ПЛАН

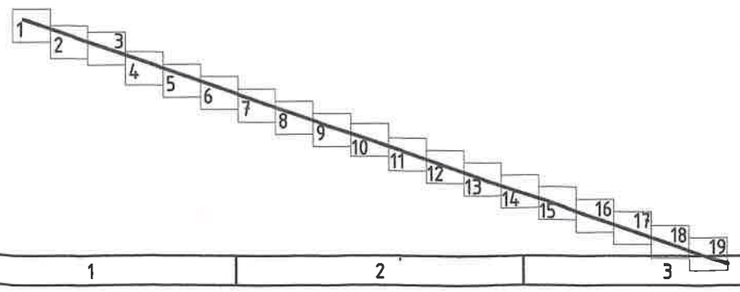

6кв-ийн ЦДАШ-н 8-12р тулгуурын трасс М1:1000

3

ТҮЛХҮҮР ПЛАН

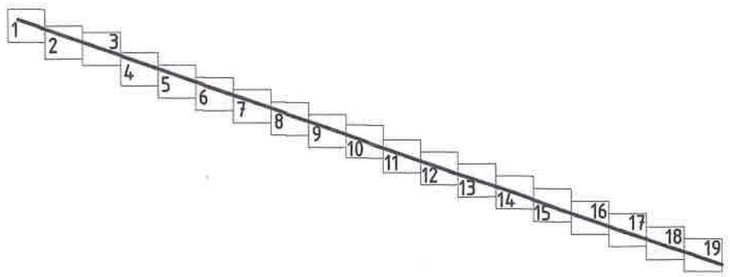

4

6кв-ийн ЦДАШ-н 12-16р тулгуурын трасс М1:1000

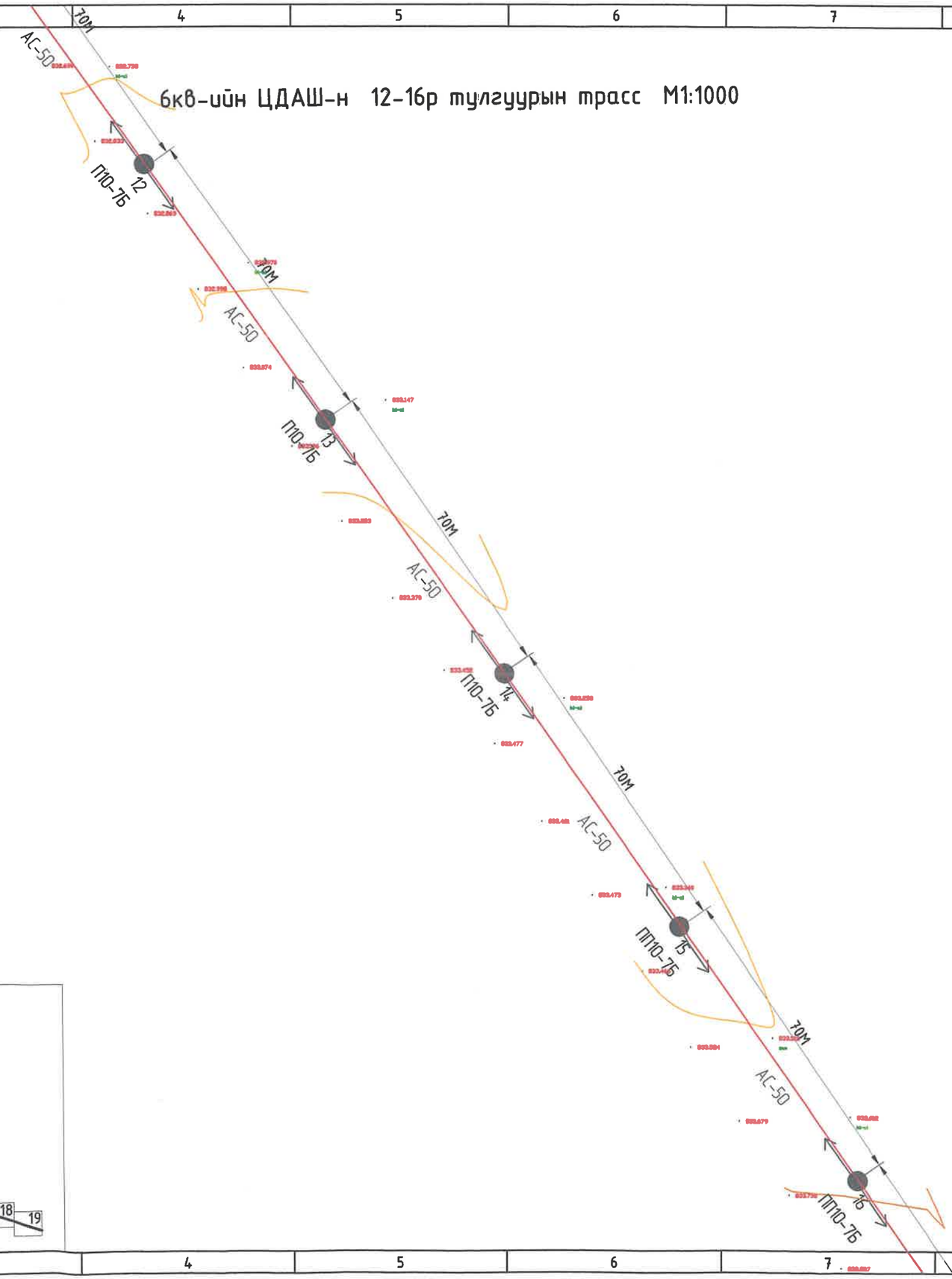

ТУЛХУУР ПЛАН

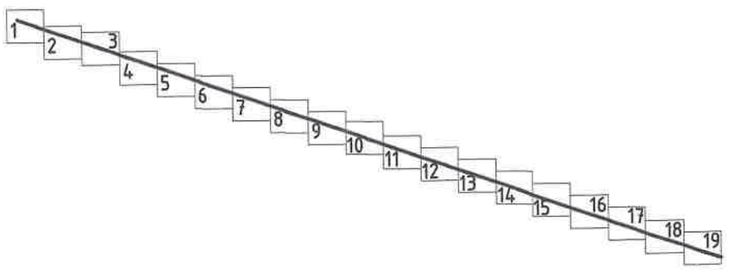

5

6кв-ийн ЦДАШ-н 16-20р тулгуурын трасс М1:1000

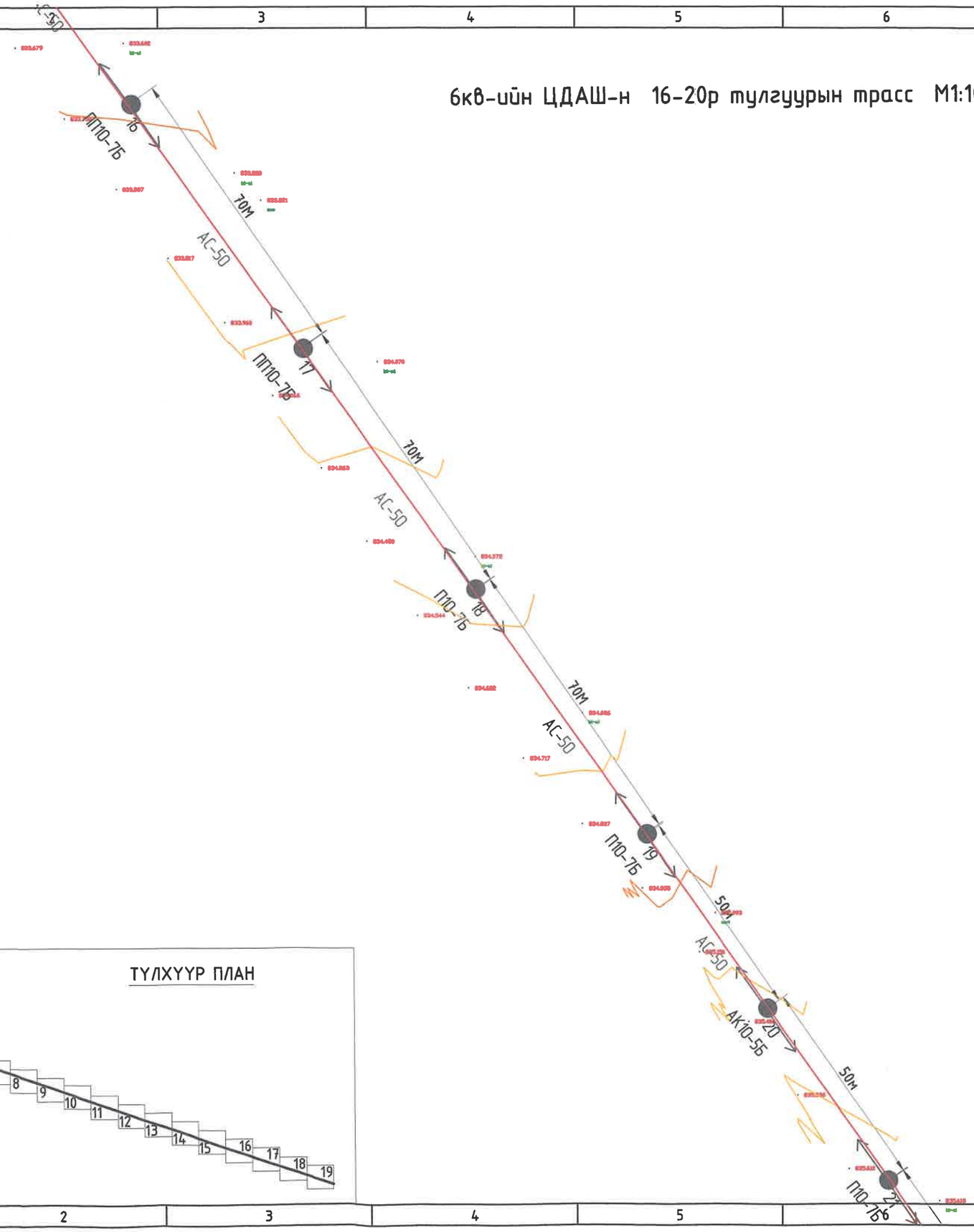

ТҮЛХҮҮР ПЛАН

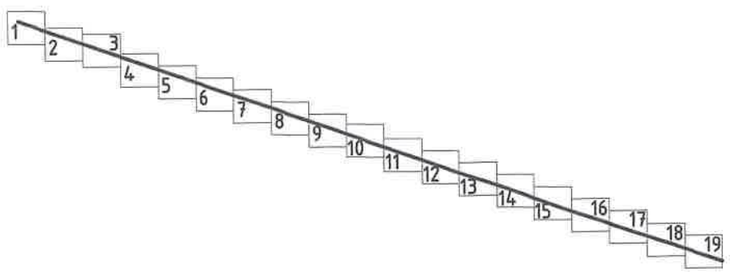

6кв-ийн ЦДАШ-н 21-25р тулгуурын трасс М1:1000

ТҮЛХҮҮР ПЛАН

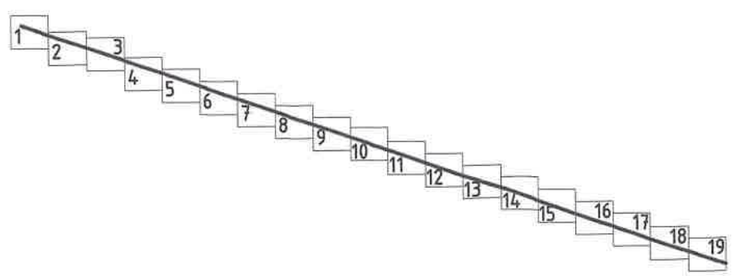

6кв-ийн ЦДАШ-н 25-29р тулгуурын трасс М1:1000

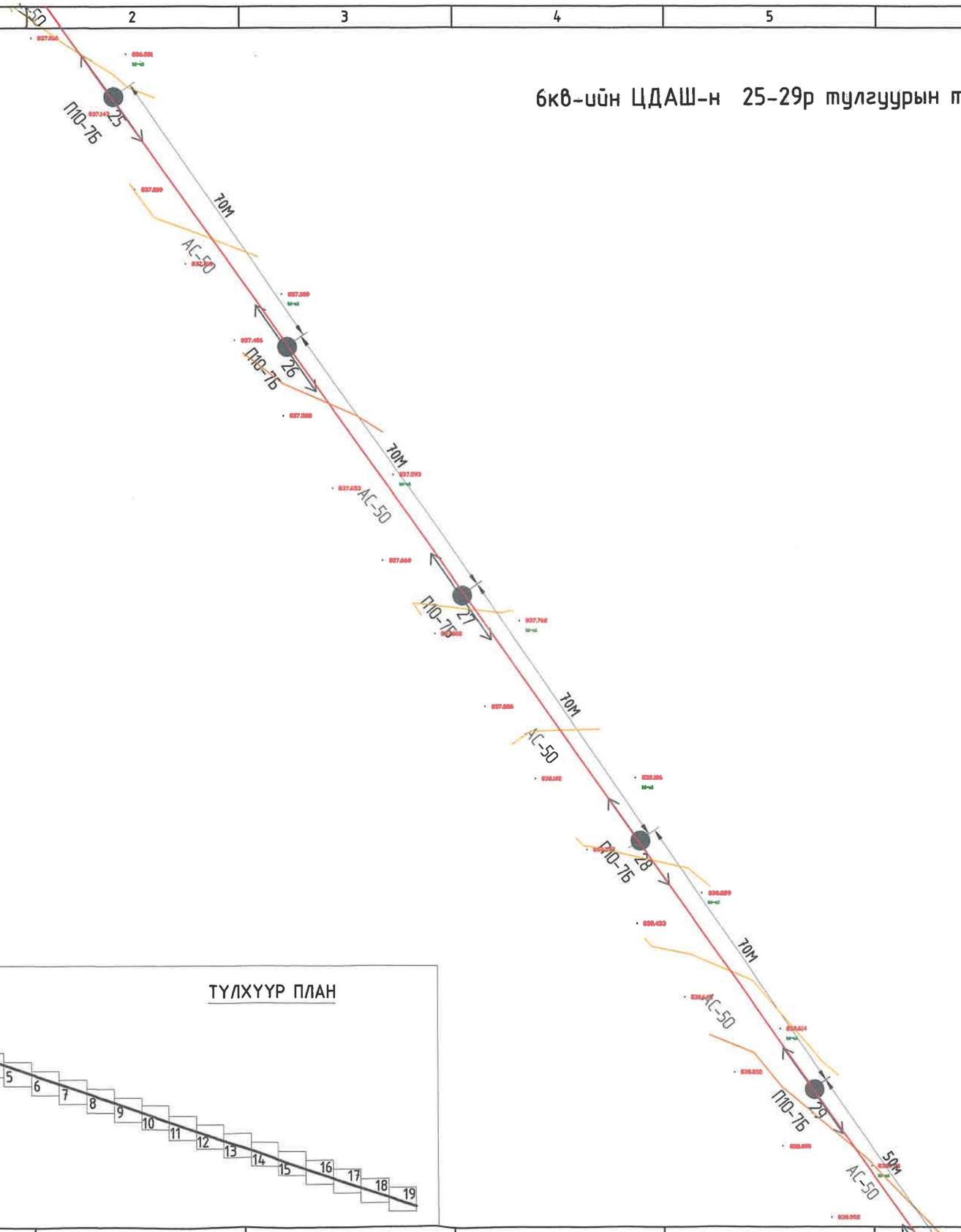

ТҮЛХҮҮР ПЛАН

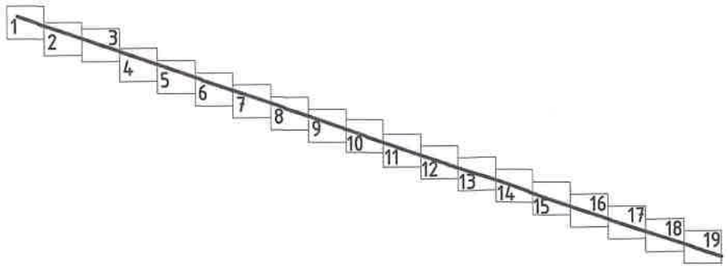

6кв-ийн ЦДАШ-н 29-34р тулгуурын трасс М1:1000

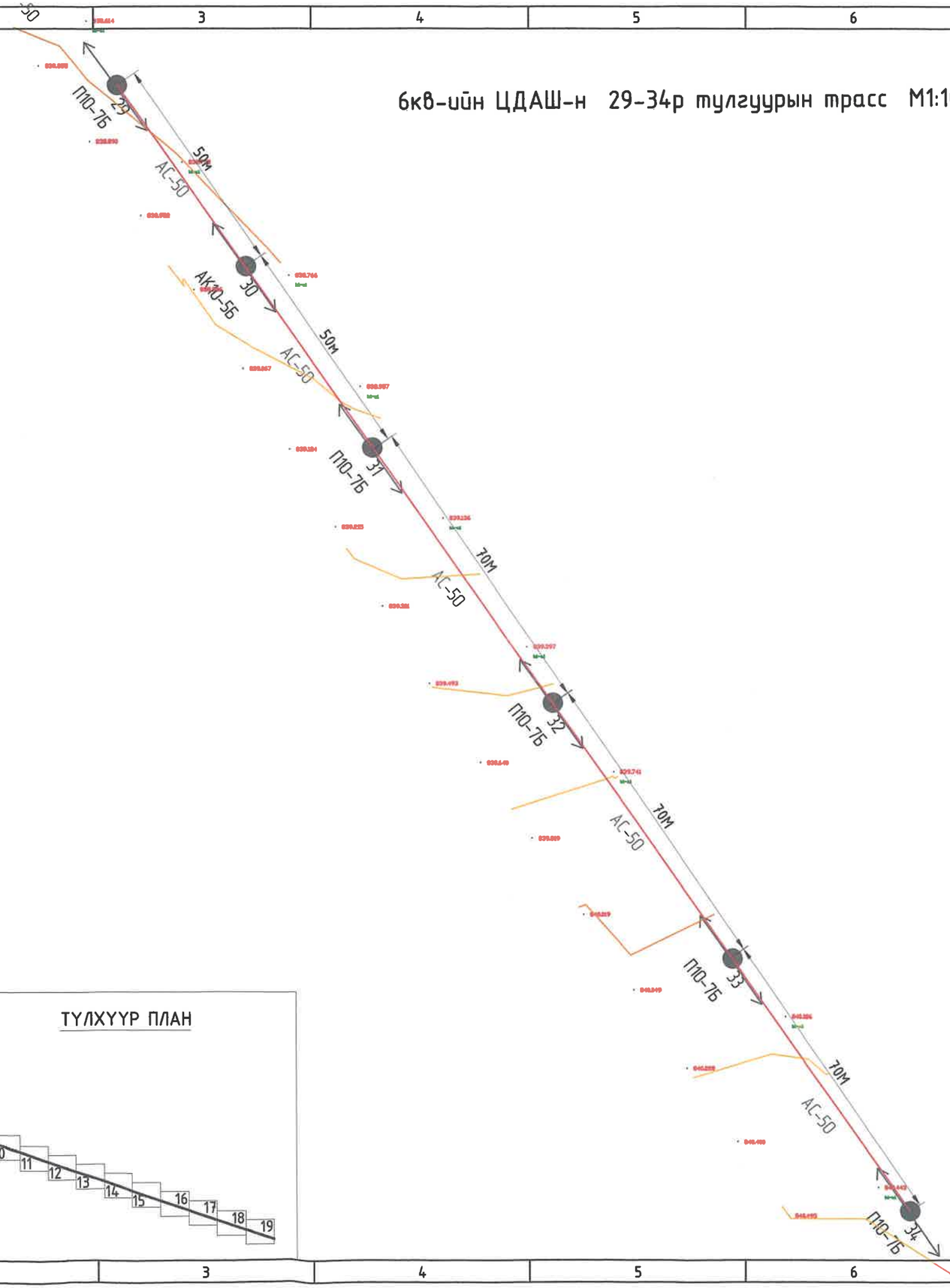

ТҮЛХҮҮР ПЛАН

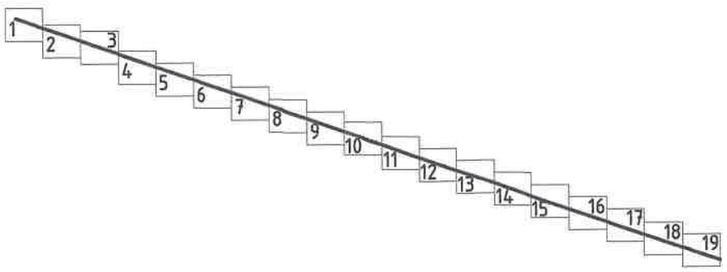

6кв-ийн ЦДАШ-н 34-38р тулгуурын трасс М1:1000

ТҮЛХҮҮР ПЛАН

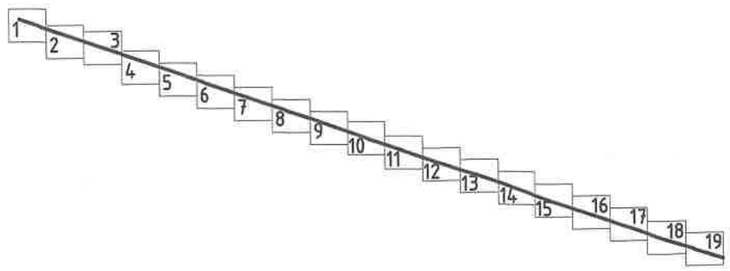

6кв-ийн ЦДАШ-н 38-42р тулгуурын трасс М1:1000

ТҮЛХҮҮР ПЛАН

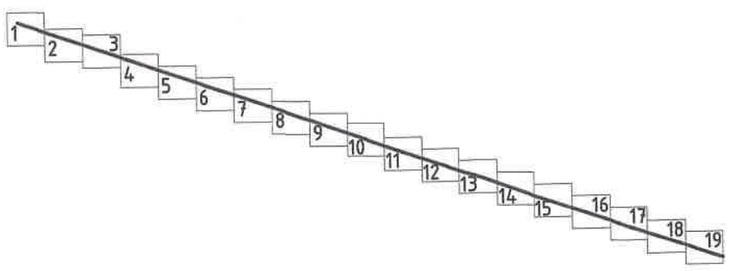

6кв-ийн ЦДАШ-н 42-46р тулгуурын трасс М1:1000

ТҮЛХҮҮР ПЛАН

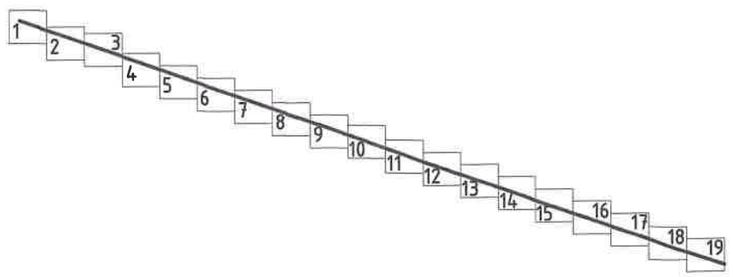

6кв-ийн ЦДАШ-н 46-50р тулгуурын трасс М1:1000

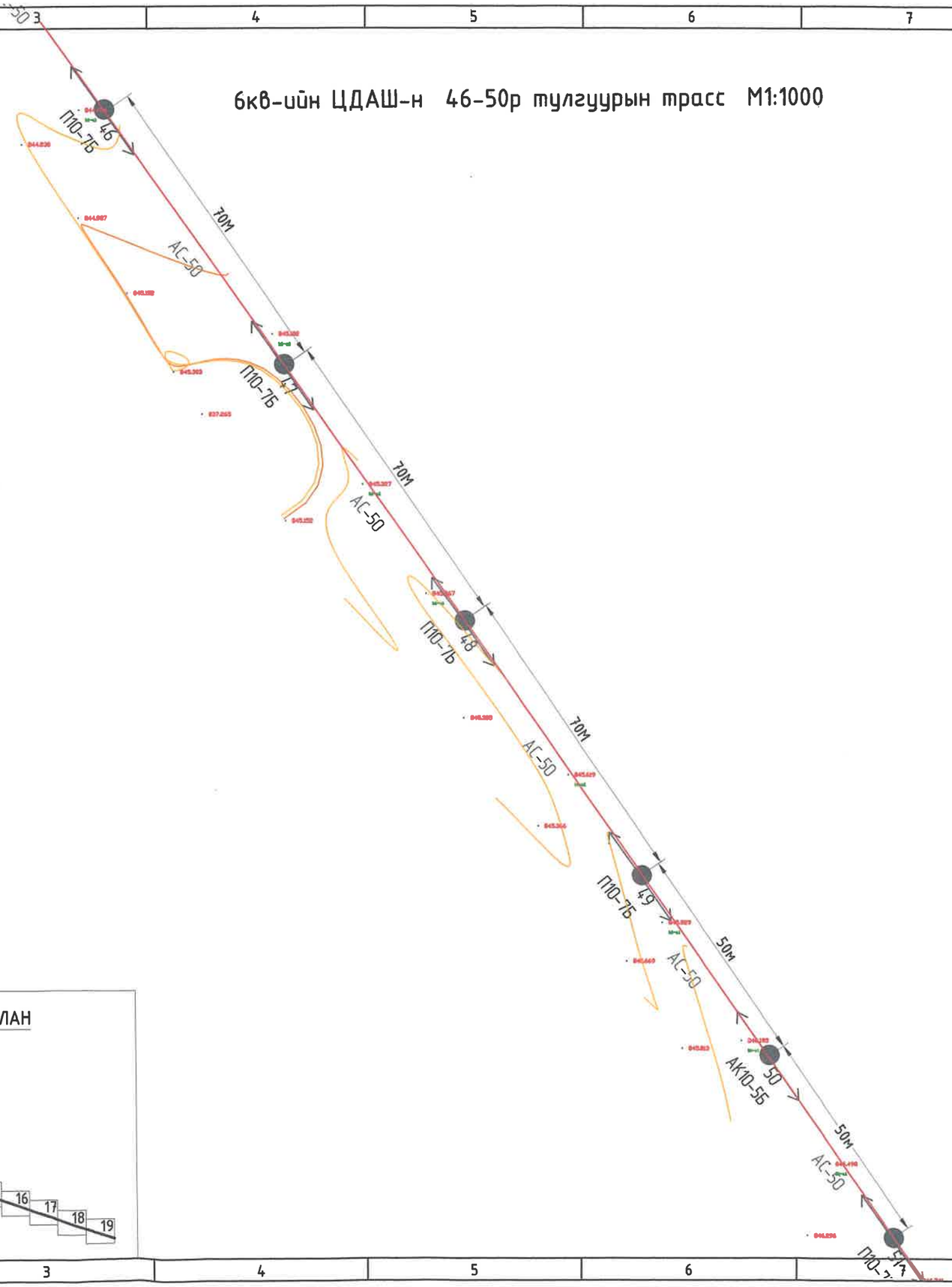

ТУЛХУУР ПЛАН

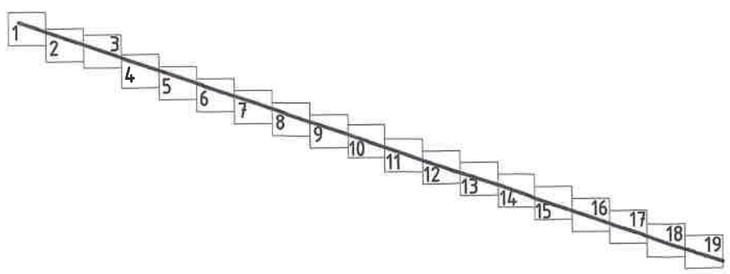

6кв-ийн ЦДАШ-н 51-55р тулгуурын трасс М1:1000

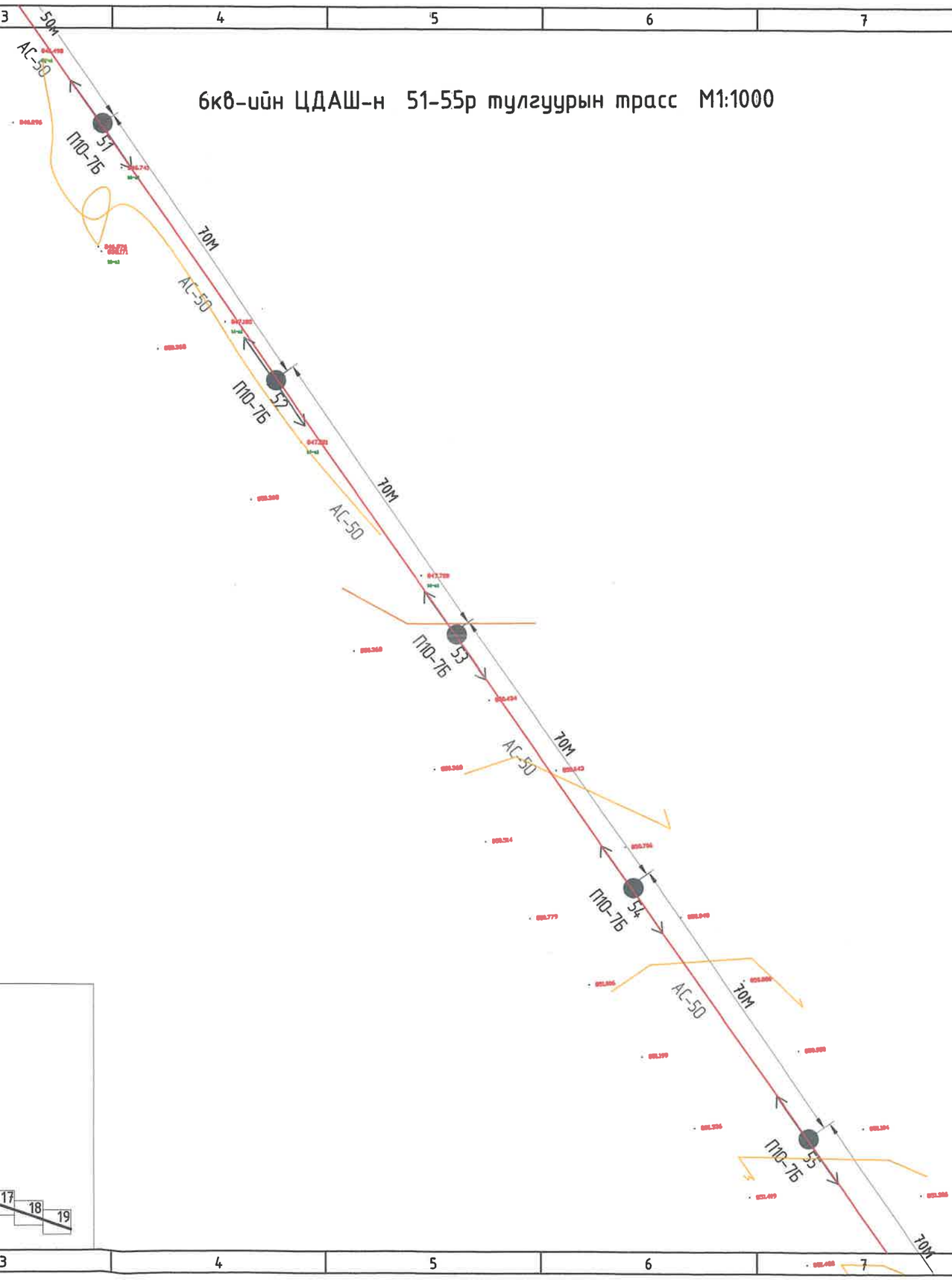

ТУЛХУУР ПЛАН

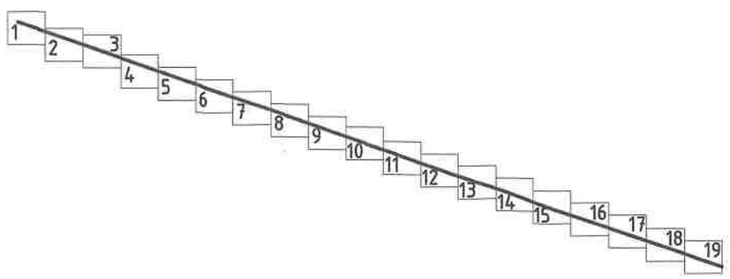

6кв-ийн ЦДАШ-н 55-59р тулгуурын трасс М1:1000

ТҮЛХҮҮР ПЛАН

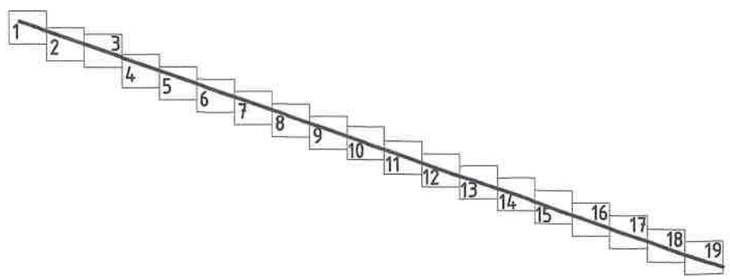

6кв-ийн ЦДАШ-н 59-63р тулгуурын трасс М1:1000

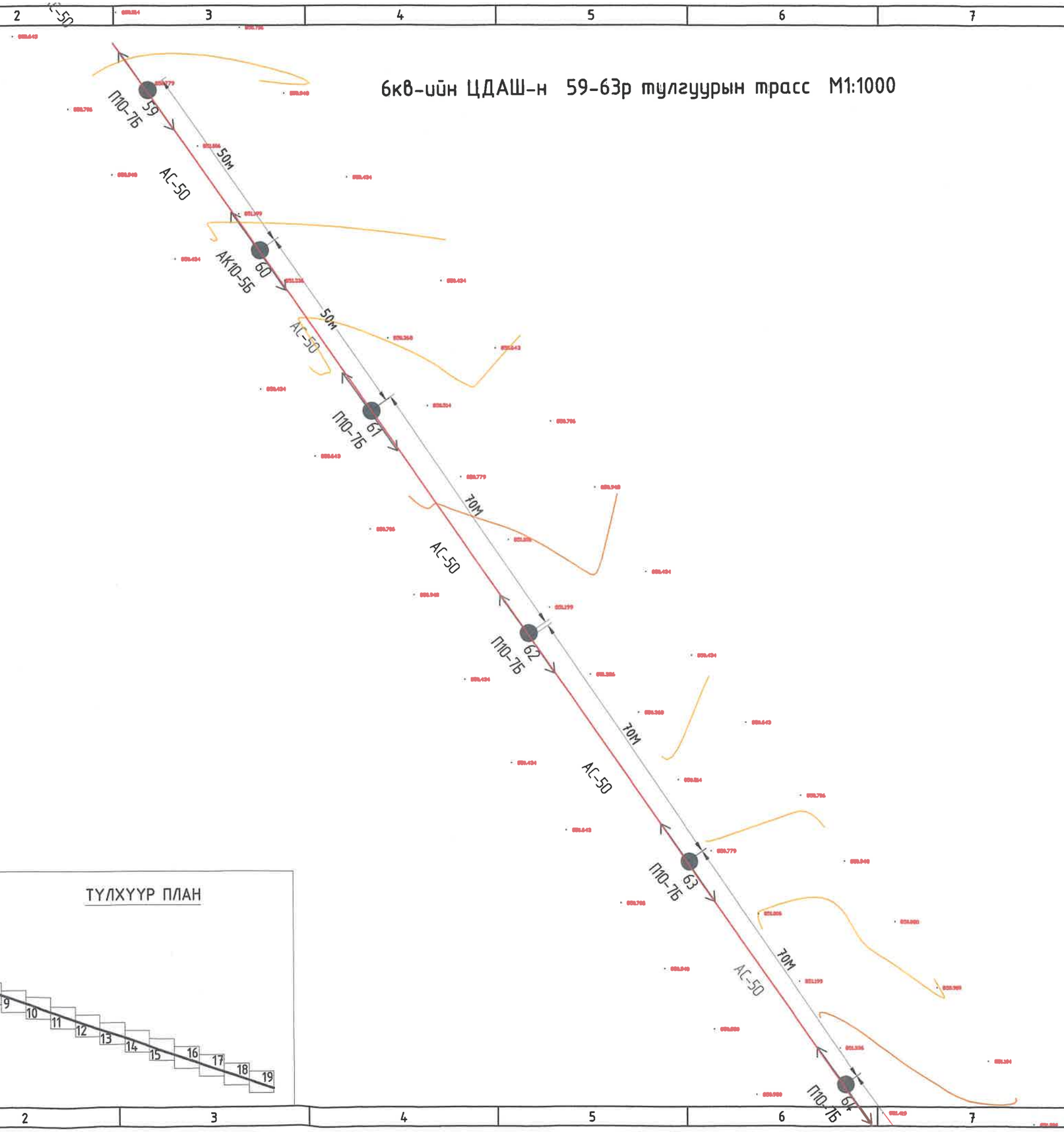

ТҮЛХҮҮР ПЛАН

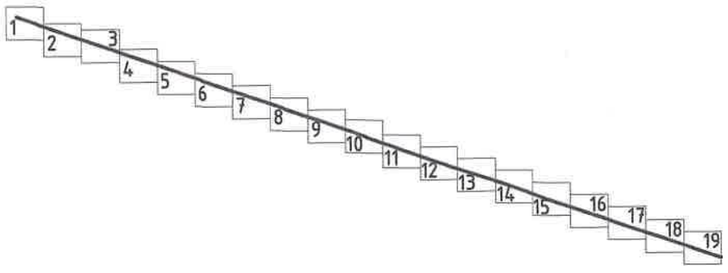

6кв-ийн ЦДАШ-н 64-68р тулгуурын трасс М1:1000

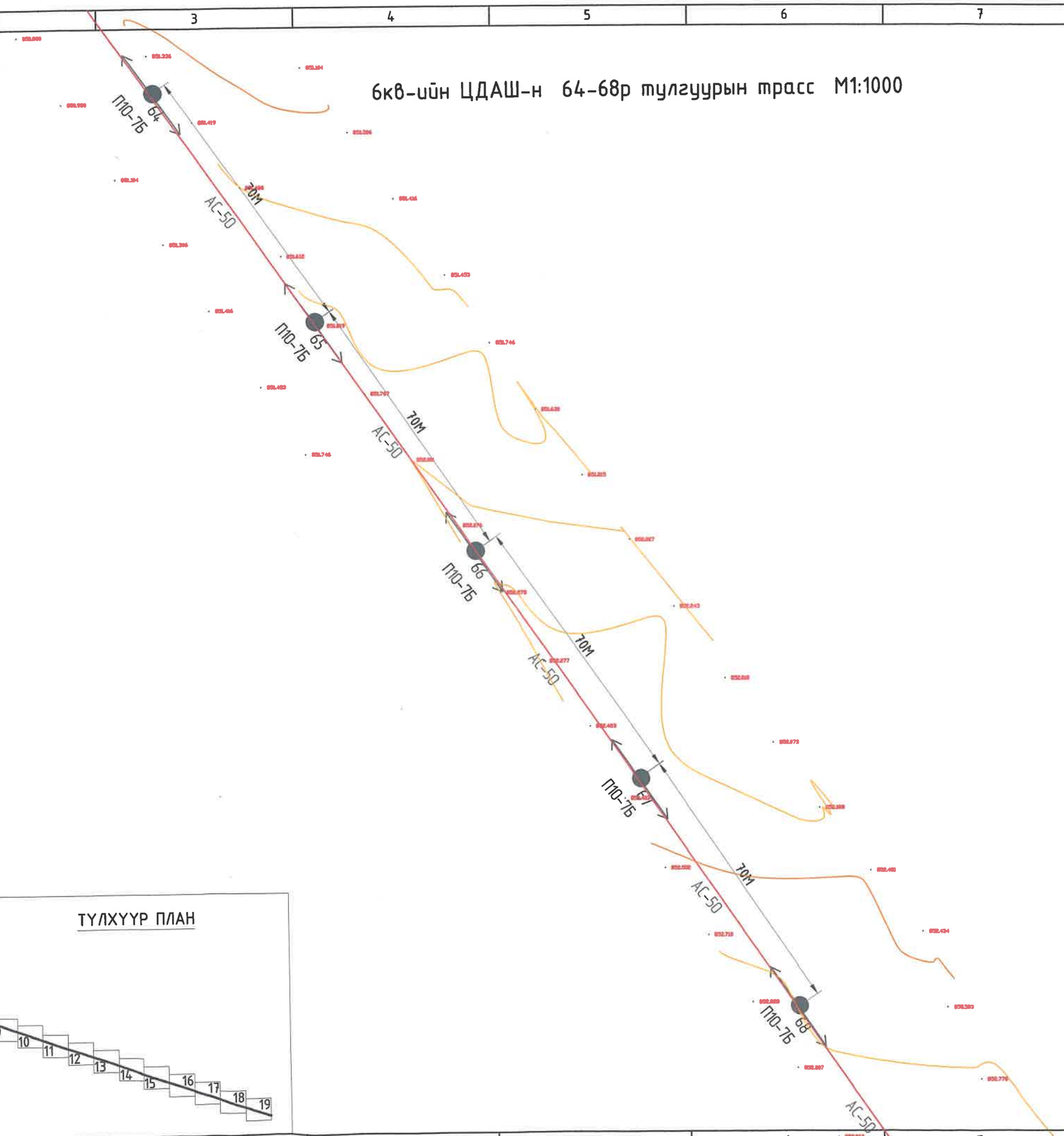

ТҮЛХҮҮР ПЛАН

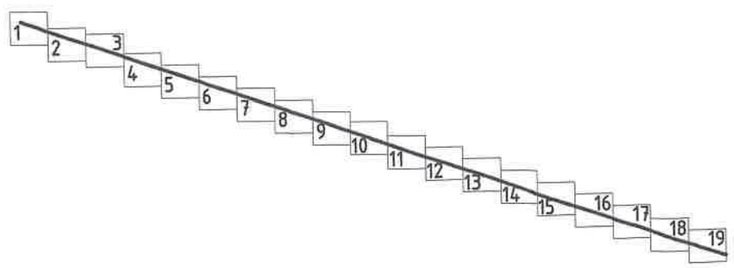

6кв-ийн ЦДАШ-н 68-72р тулгуурын трасс М1:1000

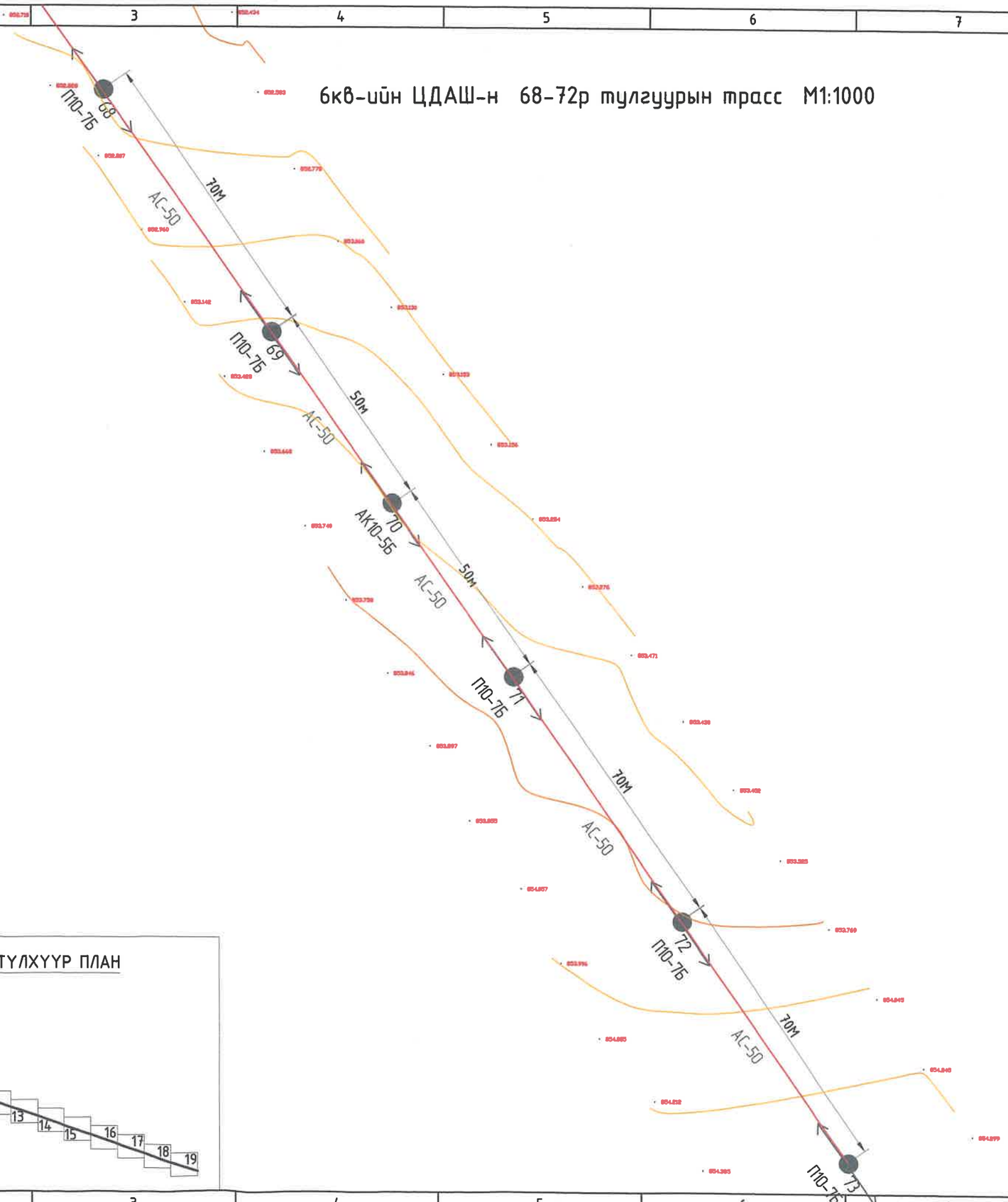

ТҮЛХҮҮР ПЛАН

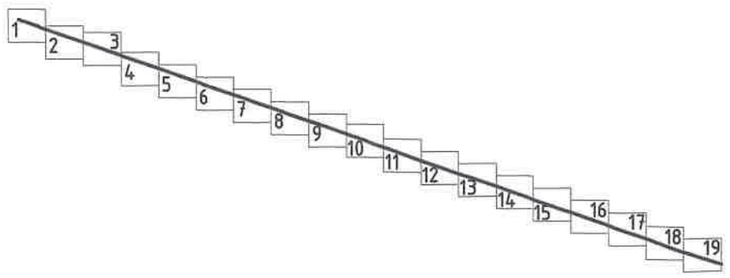

6кв-ийн ЦДАШ-н 73-77р тулгуурын трасс М1:1000

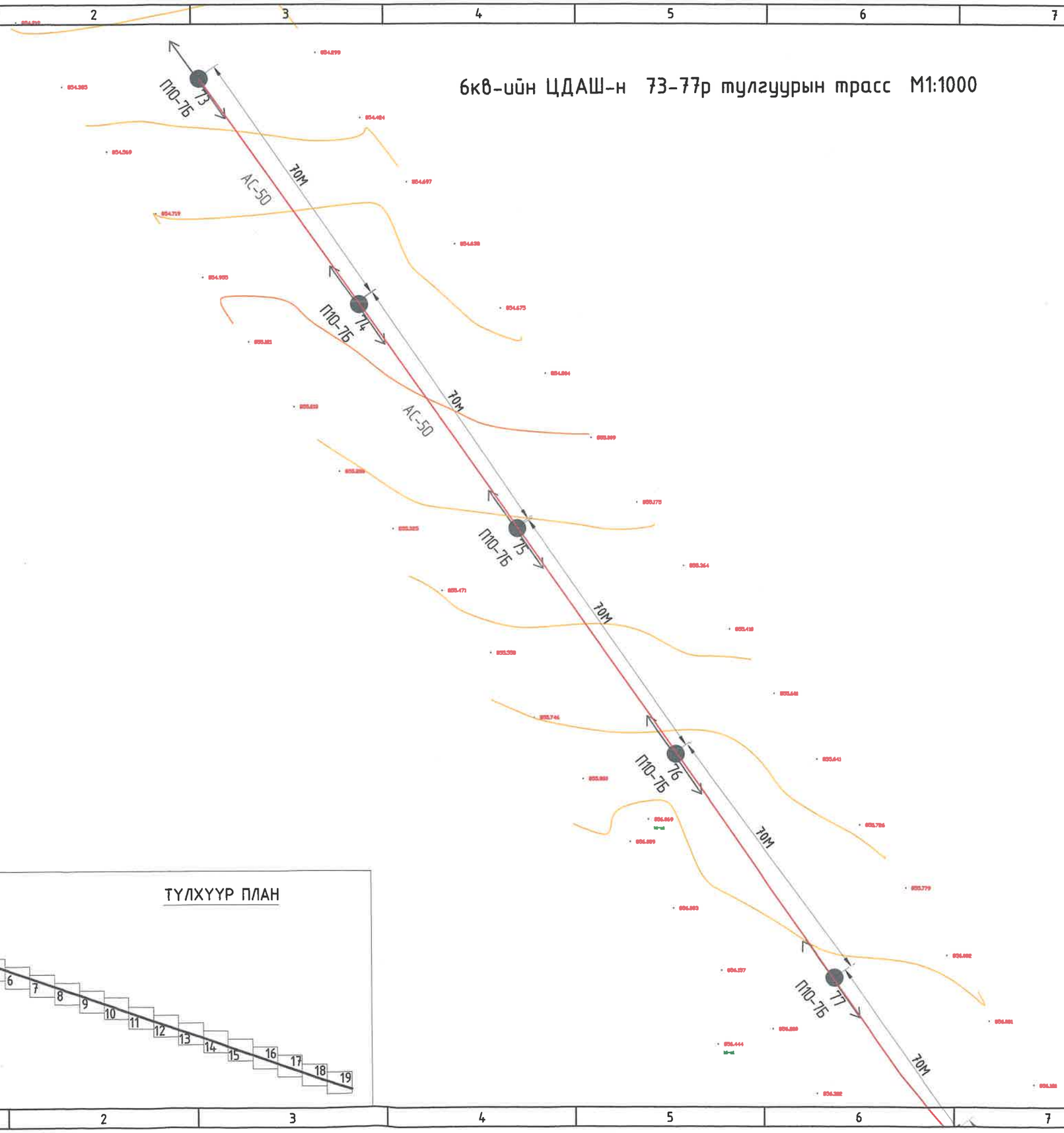

ТҮЛХҮҮР ПЛАН

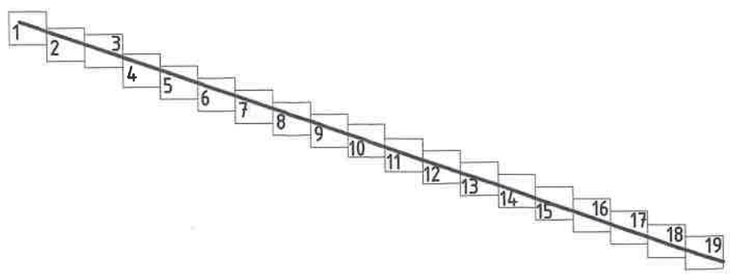

19

6/0.4кв-ийн 25кВА АТП дэд станц, кабель шугамын трасс М1:1000

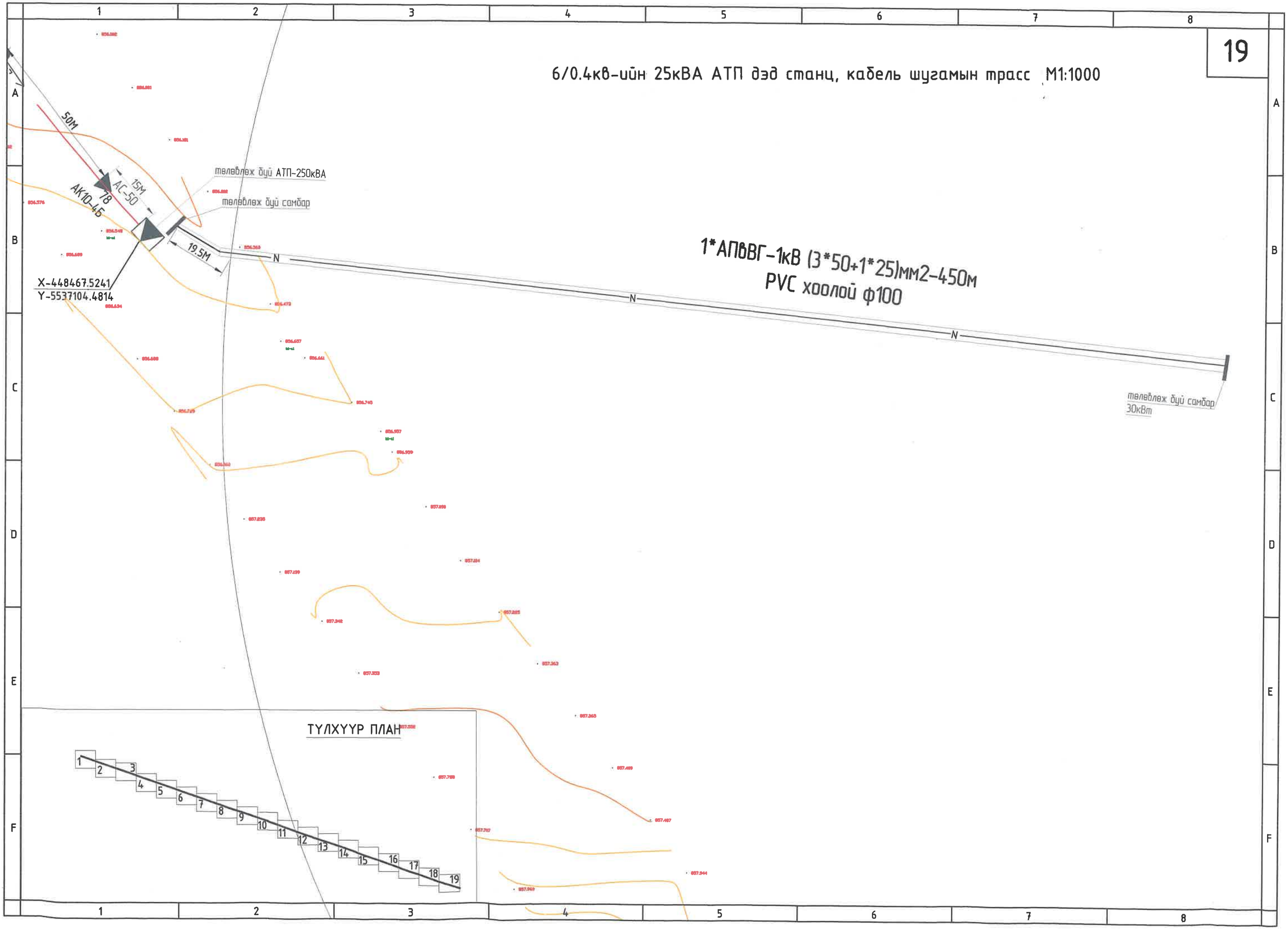

Материалын түүвэр

Салбарлалтын төмөр бетон анкер тулгуур ОА10-4Б						
Д/д	Материалын нэр	Маяг	Хэмжих нэгж	Тоо	$Ф^{190}_{350}$ тулгуур бүх жин, кг	$Ф^{300}_{300}$ тулгуур бүх жин, кг
1	Тулгуур	УКШ-12-35-19	ш	1	1000	1000
2	Толгой	L63x6x175 -63x6x400/660	ш	1	9.13	9.13
3	Хөндлөвч	L75x6x2200	ш	4	60.64	60.64
4	Туузан татагч	6x60x345/445	ком	4	5.04	5.04
5	Хөндийрүүлэгч	РТ-20	ш	1	3.30	3.30
6	Боолт, эрэг,даравч	М16х70 М16 М18х90 М18	ком	2	0.4	0.4
7	Боолт, эрэг,даравч	$М18х^{260}_{120}$ М18	ком	8	5.2	5.2
8	Тулаас хязгаарлагч	Угольник 320*63*63*6	ком	4	28.4	28.4
9	Штыртэй изолятор	РТ-20	ком	1	1.29	1.29
10	Хөндийрүүлэгч	PS4-15	ш	4	22	22
11	Хөндийрүүлэгч	ПС-70	ш	18	63	63
12	Завсрын холбогч	60х6х15	кг	2	0.04	0.04
13	Төмөр хийцийн дүн				104.66	104.66

УА10-5Б өнцөг 90 тулгуурын материалын түүвэр						
Д/д	Материалын нэр	Маяг	Хэмжих нэгж	Тоо	Нэгжийн жин	Нийт
1	Тулгуур	УКШ-12-35-19	ш	2	1000	1000
2	Шугамын траверс №1	Угольник 1800*63*63*6	ш	4	10.3	41.2
3	Толгойн бүслүүр давхар	Туузан 60*6 Ф190	Ком	1	4.8	4.8
4	М холбогч	290*60*5	ш	9	1,5	13.5
5	Арматур холбогч полоёа	575*63*9	ш	4	3.3	13.2
6	Траверс холбогч полоса	160*50*5	ш	6	3.3	19.8
7	Тулаас тогтоогч	Угольник 680*63*63*6	ш	2	4	8
8	Боолт, гайха, шайба	М16х280	ш	12	0.64	7.68
9	Боолт, гайха, шайба	М16х70	ш	32	0.22	7.04
10	U Холбогч	R=110 М18	ш	1	3	3
11	Тулаас хязгаарлагч	Угольник 320*63*63*6	ш	1	2	2
12	Штыртэй изоля	РТ-20	Ком	5	3.4	17
13	Скоб	СКТ-7-1	ш	6	0.46	2.76
14	Серьга	СР-7-16	ш	6	0.3	1.8
15	Дүүжин хөндийрүүлэгч	ПС-70Е	ш	12	3.4	40.8
16	Сала ушка	У2-7-16	ш	6	1	6
17	Холбогч	ПР-7	ш	6	0.46	2.76
18	Таталтын зажим	НБ-7	ш	6	1.2	7.2
19	Газардуулгын бүүлтын утас	Бөөрөнхий төмөр d=10 мм	м	11	0,62	6.82
20	Газардуулгын хэвтээ электрод	Полоса 40х4	м	10	1.26	12.6
21	Газардуулгын босоо электрод	Круг -20	м	10	2,6	26
22	Бүслүүр	диаметр 240 мм	ш	1	2,8	2,8
23	Бүслүүр	диаметр 270 мм	ш	1	2,8	2,8
24	Бүслүүр	диаметр 310 мм	ш	1	2,8	2,8

Завсрын П10-7Б тулгуурын материалын түүвэр						
Д/д	Материалын нэр	Маяг	Хэмжих нэгж	Тоо	Нэгжийн жин	Нийт
1	Тулгуур	УКШ-12-35-19	ш	66	1000	66000
2	Шугамын траверс №1	Угольник 1800*63*63*6	ш	66	10.3	679.8
3	Толгойн бүслүүр дан	Туузан 60*6 Ф190	Ком	66	4.8	316.8
4	М холбогч	290*60*5	ш	66	1,5	99
5	Болт, гайка, шайба	М16х70	ш	528	0.22	116.16
6	U холбогч	R=110 М18	ш	66	3	198
7	Штыртэй изолятор	РТ-20	Ком	198	3.4	673.2
8	Газардуулгын бүүлтын утас	Бөөрөнхий төмөр d=10 мм	м	726	0,62	450.12
9	Газардуулгын хэвтээ электрод	Полоса 40х4	м	660	1.26	831.6
10	Газардуулгын босоо электрод	Круг -20	м	660	2,6	1716
11	Бүслүүр	диаметр 240 мм	ш	66	2,8	184.8
12	Бүслүүр	диаметр 270 мм	ш	66	2,8	184.8
13	Бүслүүр	диаметр 310 мм	ш	66	2,8	184.8

ПП10-7Б өндөрлөсөн тулгуурын материалын түүвэр						
Д/д	Материалын нэр	Маяг	Хэмжих нэгж	Тоо	Нэгжийн жин	Нийт
1	Тулгуур	УКШ-15	ш	3	2330	6990
2	Шугамын траверс №1	Угольник 1800*63*63*6	ш	3	10.3	30.9
3	Толгойн бүслүүр дан	Туузан 60*6 Ф190	Ком	3	4.8	14.4
4	М холбогч	290*60*5	ш	3	1,5	4,5
5	Болт, гайка, шайба	М16х70	ш	24	0.22	5.28
6	U холбогч	R=110 М18	ш	3	3	9
7	Штыртэй изолятор	РТ-20	Ком	9	3.4	30.6
8	Газардуулгын бүүлтын утас	Бөөрөнхий төмөр d=10 мм	м	33	0,62	20.46
9	Газардуулгын хэвтээ электрод	Полоса 40х4	м	30	1.26	37.8
10	Газардуулгын босоо электрод	Круг -20	м	30	2,6	78
11	Бүслүүр	диаметр 240 мм	ш	3	2,8	8.4
12	Бүслүүр	диаметр 270 мм	ш	3	2,8	8.4
13	Бүслүүр	диаметр 310 мм	ш	3	2,8	8.4

BAROQUE STYLE.,LLC

"Барокко хийц"ХХК

Үбс аймгийн Тариалан сумын 3-р баг Хвх үхэртийн гэсэн 6кВ-ын ЦДАШ, 6/ 0,4кВ-ын АТП/250кВА дэд станцын ажлын зураг

Материалын түүвэр

Инженер	Б.Нарангэрэл	Е,Г,Шифр: БХ-176-22-I	Масштаб: М1:100	Огноо: 2022
Гүйцэтгэсэн	М.Маралтуяа	Е,Г,Шифр:	Зургийн дугаар: ХТ-47	Хуудас: 57
Шалгасан	Б.Нарангэрэл			

Материалын түүвэр

АК10-5Б тулгуурын материалын түүвэр						
Д/д	Материалын нэр	Маяг	Хэмжих нэгж	Тоо	Нэгжийн жин	Нийт
1	Тулгуур	УКШ-12-35-19	ш	7	1000	7000
2	Шугамын траверс №1	Угольник 1800*63*63*6	ш	14	10.3	144.2
3	Толгойн бүслүүр дэвхар	Туузан 60*6 Ф190	Ком	7	4.8	33.6
4	М холбогч	290*60*5	ш	84	1.5	126
5	Траверс холбогч полоса	575*63*9	ш	14	3.3	46,2
6	Арматур холбогч полоса	160*50*5	ш	35	3.3	115,5
7	Тулаас тогтоогч	Угольник 680*63*63*6	ш	28	4	112
8	Болт, гайка, шайба	М16х280	ш	84	0.64	18.48
9	Болт, гайка, шайба	М16х70	ш	280	0.22	61.6
10	U холбогч	R=110 М18	ш	14	3	42
11	Тулаас хязгаарлагч	Угольник 320*63*63*6	ш	14	2	28
12	Штыртэй изолятор	РТ-20	Ком	21	3.4	71.4
13	Скоб	СКТ-7-1	ш	42	0.46	19.32
14	Серьга	СР-7-16	ш	42	0.3	12.6
15	Дүүжин хөндийрүүлэгч	ПС-70Е	ш	84	3.4	285.6
16	Салаа ушка	У2-7-16	ш	42	1	42
17	Холбогч	ПР-7	ш	42	0.46	19.32
18	Таталтын зажим	НБ-7	ш	42	1.2	50.4
19	Газардуулгын буултын утас	Бөөрөнхий төмөр d=10 мм	м	77	0.62	47.74
20	Газардуулгын хэвтээ электрод	Полоса 40х4	м	70	1.26	88.2
21	Газардуулгын босоо электрод	Круг -20	м	70	2.6	182
22	Бүслүүр	диаметр 240 мм 270ММ	ш	7	2.8	19.6
23	Бүслүүр	диаметр 270 мм	ш	7	2.8	19.6
24	Татуурга		ком	49		
Таглаг материалын түүвэр						
1	Бүслүүр	ф200мм	ш	14	0.8	11.2
2	Боолт	М16*50	ш	42	0.1	4.2
3	Холбогч	ПР-7	ш	14	0.38	5.32
4	Таглагын зажим	Зажим НКК-2-1	ш	14	0.78	10.92
5	Тросс	С-35	м	140	-	140
6	Тусгаарлагч	J-4.5	ш	14	0.3	4.2
7	Троссны хавчаар	Зажим ПС-2	ш	112	0.35	39.2
8	Чангалагч хавчаар	NUT -1	ш	14	2.1	29.4
9	Татуурга төмөр	Круг 20 1800мм	ш	14	5.1	71.4
10	Таглаганы бетон	-	ш	14	60	840
11	Таглагын анхааруулах хэмжээлэлт	-	ш	14	3	42

АК10-4Б тулгуурын материалын түүвэр						
Д/д	Материалын нэр	Маяг	Хэмжих нэгж	Тоо	Нэгжийн жин	Нийт
1	Тулгуур	УКШ-12-35-19	ш	2	1000	2000
2	Шугамын траверс №1	Угольник 1800*63*63*6	ш	1	10.3	10.3
3	Толгойн бүслүүр дан	Туузан 60*6 Ф190	Ком	1	4.8	4.8
4	М холбогч	290*60*5	ш	7	1.5	10.5
5	Траверс холбогч полоса	575*63*6	ш	2	3.3	6.6
6	Арматур холбогч полоса	160*50*5	ш	3	3.3	9.9
7	Тулаас тогтоогч	Угольник 680*63*63*6	Ком	2	4	8
8	Болт, гайка, шайба	М16х280	ш	8	0.64	5.12
9	Болт, гайка, шайба	М16х70	ш	24	0.22	5.28
10	U хомут	R=110 М18	ш	1	3	3
11	Тулаас хязгаарлагч	Угольник 320*63*63*6	ш	1	2	2
12	Штыртэй изолятор	РТ-20	Ком	7	1.5	10.5
13	Скоб	СКТ-7-1	ш	3	0.46	1.38
14	Серьга	СР-7-16	ш	3	0.3	0.9
15	Дүүжин хөндийрүүлэгч	ПС-70Е	ш	6	3.4	20.4
16	Салаа ушко	У2-7-16	ш	3	1	3
17	Холбогч	ПР-7	ш	3	0.46	1.38
18	Таталтын зажим	НБ-7	ш	3	1.2	3,6
19	Газардуулгын буултын утас	Бөөрөнхий төмөр d=10 мм	м	11	0.62	6,82
20	Газардуулгын хэвтээ электрод	Полоса 40х4	м	10	1.26	12,6
21	Газардуулгын босоо электрод	Круг -20	м	10	2.6	26
22	Бүслүүр	диаметр 240 мм	ш	1	2.8	2,8
23	Бүслүүр	диаметр 270 мм	ш	1	2.8	2,8
24	Бүслүүр	диаметр 310 мм	ш	1	2.8	2,8
Нэмэлт материалын түүвэр						
1	Туузан наалт	Гэрэл ойлгогчтой	ш	81		81
2	Кабель утас	1*АПВВГ-1кВ(3*50+1*25)мм2	м	470		470
3	PVC хоолой	ф100	м	470		470
4	Кабель утас АС-50/8	АС-5018.0	м	510		460
5	Шувуу үргэзгч	-	ком	162		162

BAROQUE STYLE.,LLC	Увс аймгийн Тариалан сумын 3-р баг Хөх үхэртийн гэсэн 6кВ-ын ЦДАШ, 6/ 0,4кВ-ын АТП/250кВА дэд станцын ажлын зураг				
	Материалын түүвэр				
	Инженер	Б.Нарангэрэл	Е,Г,Шифр: БХ-176-22-I	Масштаб: М1:100	Огноо: 2022
	Гүйцэтгэсэн	М.Маралтуяа	Е,Г,Шифр:	Зургийн дугаар: ХТ-48	Хуудас: 57
"Барокко хийц"ХХК	Шалгасан	Б.Нарангэрэл			

Дэвтэр II. 6/0.4кВ-ын 250 кВА чадалтай дэд өртөө

шифр; БХ-176-22-II

№	Зургийн жагсаалт	Хуудасны дугаар
1	2	3
1	Зургийн жагсаалт, бүрэлдэхүүн, Дэд өртөвний цахилгаан холболтын схем	49
2	Дэд өртөвний цахилгаан холболтын схем, Материалын түүвэр	50
3	Дэд өртөвний цахилгаан холболтын схем,Хэмжүүрийн хэлхээний бүрэн схем	51
4	0.4 кВ-ын хуваарилах гэрэлтүүлэг болон халаагуурын бүрэн схем, 0,4кВ-ын хуваарилах шүүгээний ерөнхий хийц	52
5	Дэд өртөвний газардуулга	53
6	Трансформаторын суурилуулалт, GW-6/400-125 маягийн салгуурын суурилуулалт	54
7	RW-6 маягийн гал хамгаалагчийн суурилуулалт, 6/0.4кВ-ын 250кВА чадалтай хувьсгуурын суурь	55
8	6кВ-ын хуурай салгуурын суурь,6кВ-ын гал хамгаалагчийн суурь	56
9	Тоног төхөөрөмж болон материалын түүвэр	57

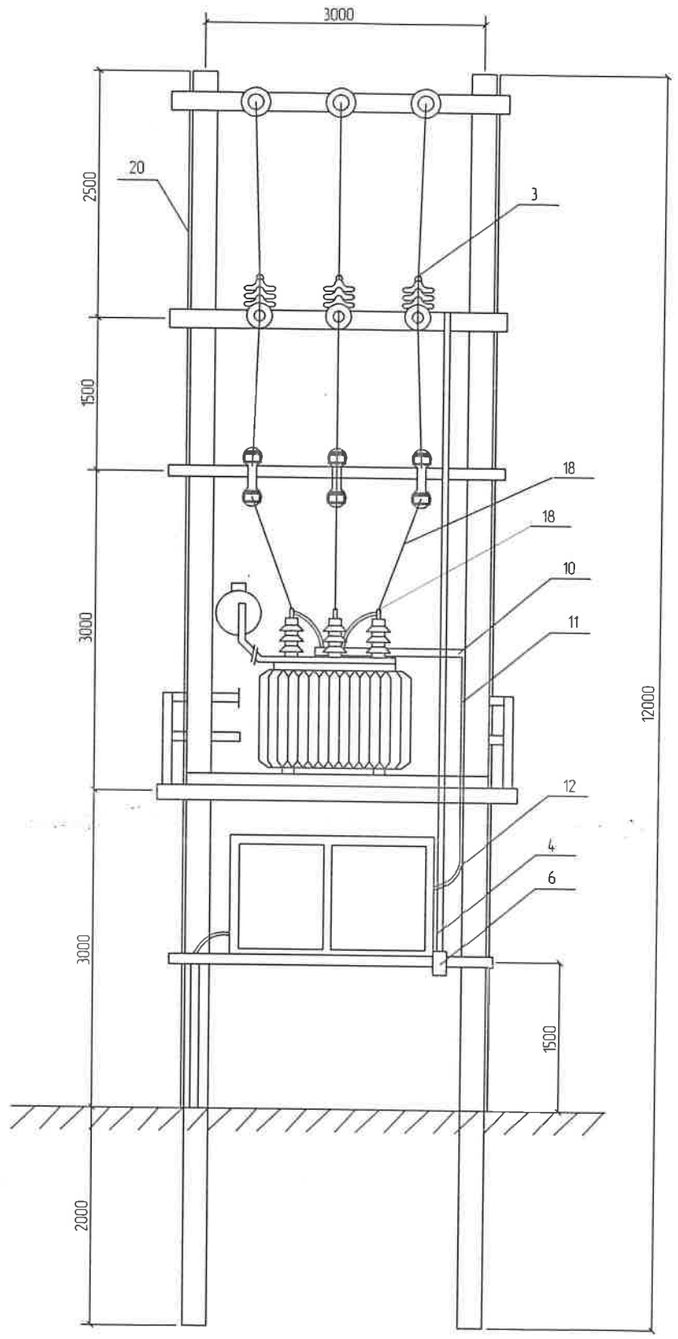

BAROQUE STYLE,LLC	Увс аймгийн Тариалан сумын 3-р баг "Хөх үхэртийн гэсэн "-ний 6кВ-ын ЦДАШ, 6/0.4кВ-ын АТП/250кВА дэд станцын ажлын зураг				
	Зургийн жагсаалт, Дэд өртөвний ерөнхий байдал				
	Инженер	Б.Нарангэрэл	Е,Г,Шифр: БХ-176-22-II	Масштаб: М1:100	Огноо: 2022
	Гүйцэтгэсэн	М.Маралтуяа			
"Барокко хийц"ХХК	Шалгасан	Б.Нарангэрэл	Е,Г,Шифр:	Зургийн дугаар: 49	Хуудас: 57

№	Зургийн жагсаалт	Хуудасны дугаар
1	2	3
1	Зургийн жагсаалт, бүрэлдэхүүн, Дэд өртөөний цахилгаан холболтын схем	1
2	Дэд өртөөний цахилгаан холболтын схем, Материалын түүвэр	2
3	Дэд өртөөний цахилгаан холболтын схем,Хэмжүүрийн хэлхээний бүрэн схем	3
4	0.4 кВ-ын хуваарилах гэрэлтүүлэг болон халаагуурын бүрэн схем, 0,4кВ-ын хуваарилах шүүгээний ерөнхий хийц	4
5	Дэд өртөөний газардуулга	5
6	Трансформаторын суурилуулалт, GW-6/400-125 маягийн салгуурын суурилуулалт	6
7	RW-6 маягийн гал хамгаалагчийн суурилуулалт, 6/0.4кВ-ын 250кВА чадалтай хувьсгуурын суурь	7
8	6кВ-ын хуурай салгуурын суурь,6кВ-ын гал хамгаалагчийн суурь	8
9	Тоног төхөөрөмж болон материалын түүвэр	9

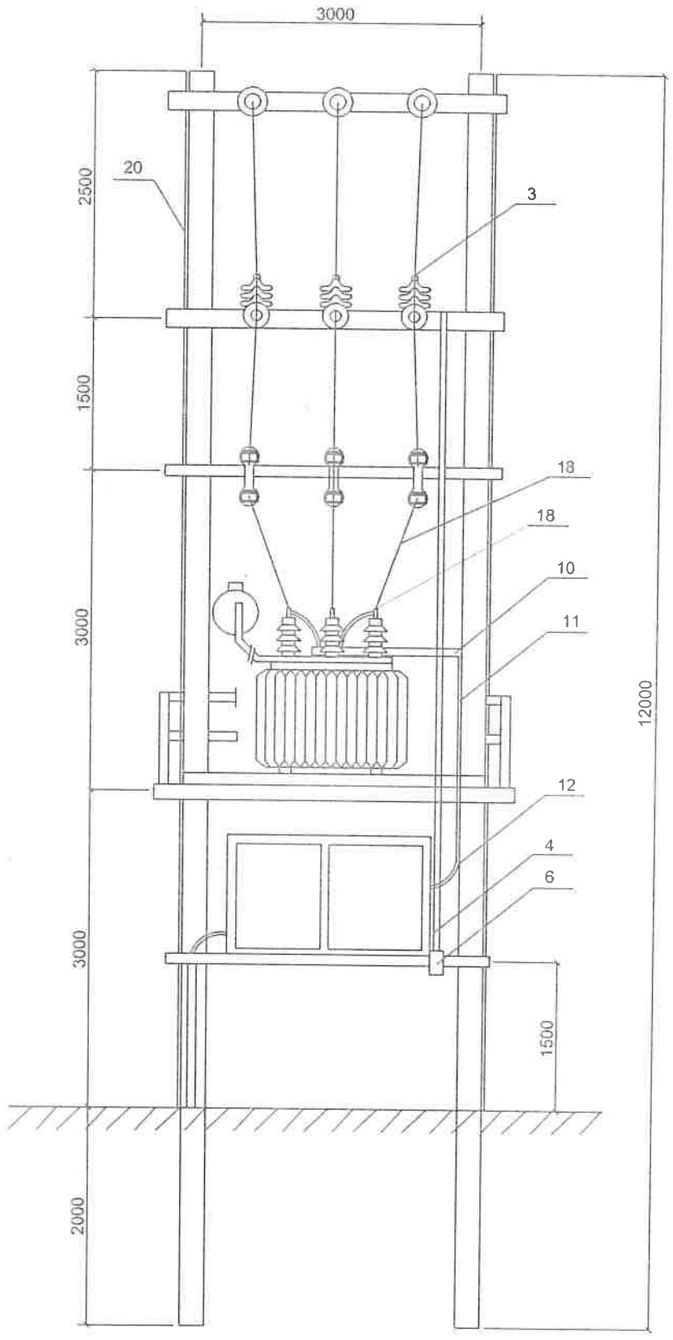

BAROQUE STYLE.,LLC	Увс аймгийн Тариалан сумын 3-р баг "Хөх үхэртийн гэсэн "-ний 6кВ-ын ЦДАШ, 6/0.4кВ-ын АТП/250кВА дэд станцын ажлын зураг				
	Зургийн жагсаалт, Дэд өртөөний ерөнхий байдал				
	Инженер	Б.Нарангэрэл	Е,Г,Шифр: БХ-176-22-II	Масштаб: М1:100	Огноо: 2022
	Гүйцэтгэсэн	М.Маралтуяа	Е,Г,Шифр:	Зургийн дугаар: ХТ-49	Хуудас: 57
"Барокко хийц"ХХК	Шалгасан	Б.Нарангэрэл			

Дэд өртөөний ерөнхий байдал

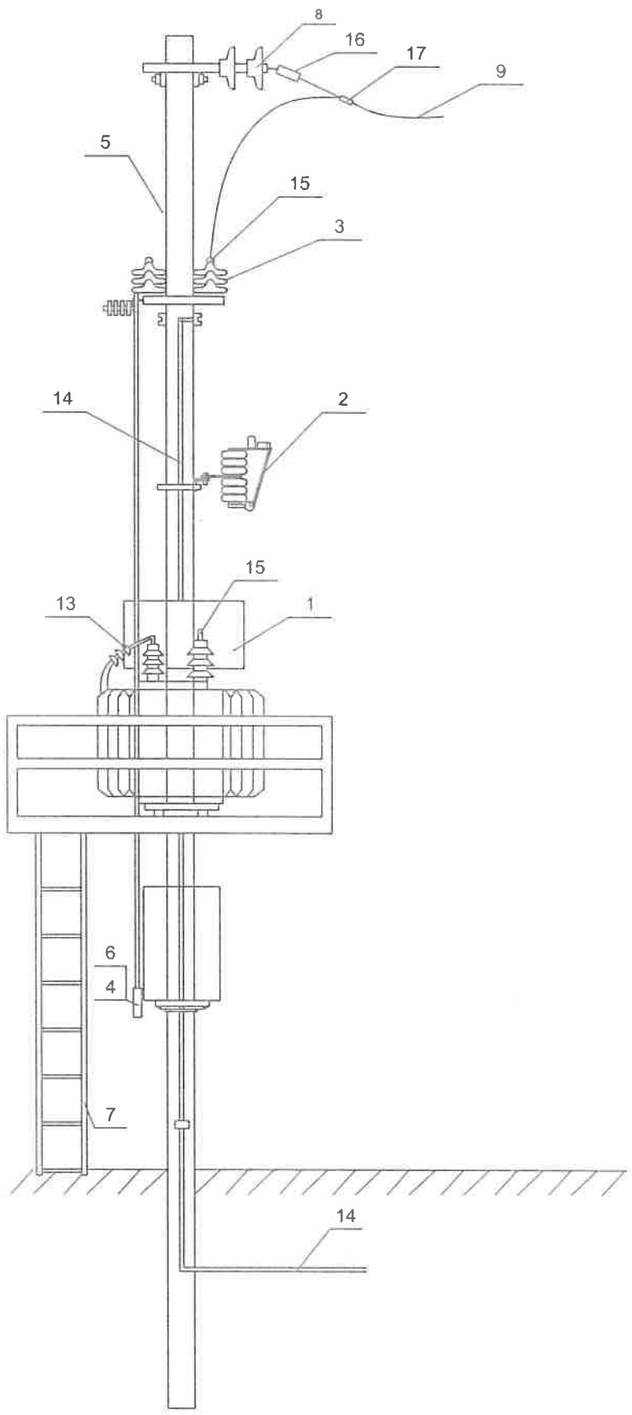

Материалын түүвэр

Дугаар №	Нэр	Маяг	Нэгж	Тоо	Нэг бүрийн жин, кг	Тайлбар
1	Хүчний трансформатор	S11-250/6	Ш	1	620	
2	Гал хамгаалагч	пк-10/130	Ш	3	5	
3	Хуурай салгуур	рлнд-10/600	КОМ	1	80	
4	Хуурай салгуурын дамжуурга ган хоолой	Ф30 L=6000	Ш	1		
5	Хэт хүчдэл хязгаарлагч	NDA-6NHP	Ш	3	5.9	
6	Хуурай салгуурын дамжуургын залгуур ба хориг	C17,DSW3	Ш	1	3	
7	Зөөврийн шат		Ш	1	17.58	
8	ПС-70 хөндийрүүлэгч	ПС.3	Ш	6	3.5	
9	Дамжуулагч утас	АС-50/8	М	20	0.195	
10	Кабелийн хайрцаг	100x100x1250	Ш	2	4	
11	Кабелийн хайрцаг	100x100x2000	М	2	4	
12	Кабель	3x35+1x25	М	1	-	
13	Кабелийн муфт	GUISTO1/4*95	КОМ	4	-	
14	Газардуулгын буулт	СТ.3	М	20	0.395	
15	Аппаратын хавчаар	А2А-50-7	Ш	15	0.104	
16	Таталтын хавчаар	ПА-2	Ш	3	0.37	
17	Салбарлалтын хавчаар	ОА-50	Ш	3	0.25	
18	Хөнгөн цагаан шин		М	6		
19	Кабелийн хөнгөн цагаан төгсгөвч		Ш	8		
20	Цэнэг шавхагч	рт-10	Ш	3		

BAROQUE STYLE.,LLC

"Барокко хийц"ХХК

Үвс аймгийн Тариалан сумын 3-р баг "Хөх үхэртийн гэсэн "-ний 6кВ-ын ЦДАШ, 6/0.4кВ-ын АТП/250кВА дэд станцын ажлын зураг

Дэд өртөөний ерөнхий байдал, материалын түүвэр

Инженер		Б.Нарангэрэл	Е,Г,Шифр: БХ-176-22-ii	Масштаб: М1:100	Огноо: 2022
Гүйцэтгэсэн		М.Маралтуяа	Е,Г,Шифр:	Зургийн дугаар: ХТ-50	Хуудас: 57
Шалгасан		Б.Нарангэрэл			

Дэд өртөөний цахилгаан холболтын схем

6 кВ-ын ЦДАШ

6 кВ-ын GW4-6/400-12.5 маягийн хуурай салгуур

6 кВ-ын NOA-6NHP маягийн хэт хүчдэл хязгаарлагч

6 кВ-ын RW-6/ 630-20 маягийн гал хамгаалагч Iн=5,5;8А

6 кВ-ын 250кВа чадалтай S11-250/6 маягийн трансформатор, Uk=4.0% 6/0.4кВ, 6+-2х2,5%

LVA-0.5 маягийн хэт хүчдэл хязгаарлагч

0.4кВ-ын хүчний кабель АВВБ-(3х50+1х35)мм²

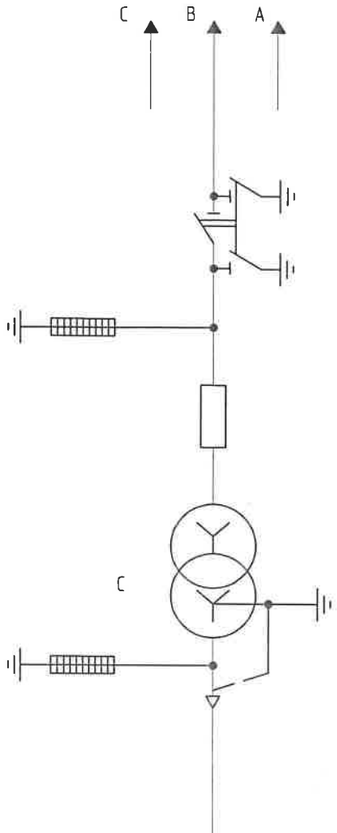

0.4кВ-ын хуваарилах шуугээ

Р-31,31,32 маягийн салгуур Iн=250А

ТШП-0,66 маягийн гүйдлийн трансформатор Kтт=250/5А

Автомат Uн=380В, Iн=250А,

0.4кВ-ын шин

SF2,3-AE2066M 220В SF4.5-A3710Б 380В

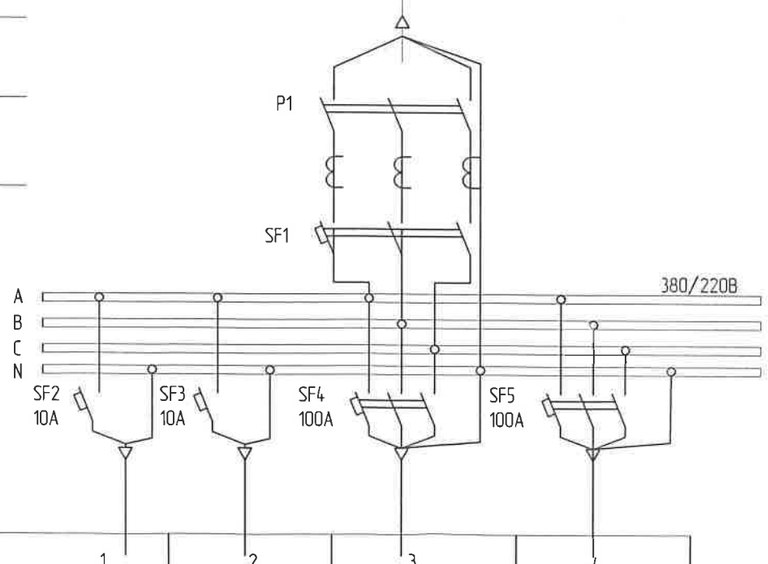

Дугаар	1	2	3	4
Нэр	0.4кВ-ын хуваарилах шкафны халаагуур	0.4кВ-ын хуваарилах шкафны гэрэлтүүлэг	0.4кВ-ын шугам-1	0.4кВ-ын шугам-2

Хэмжүүрийн хэлхээний бүрэн схем

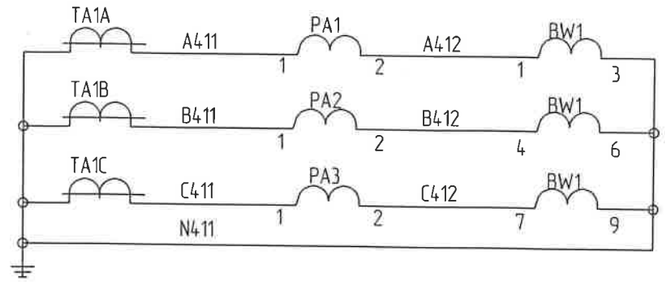

Гүйдлийн хэлхээ

Амперметр

Тоолуур

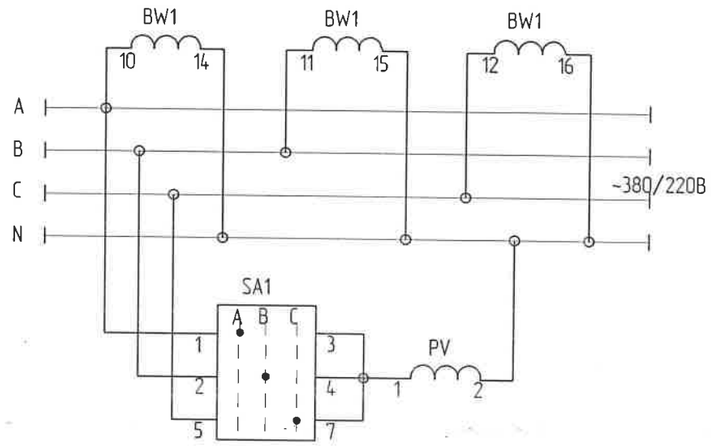

Хүчдлийн хэлхээ

Шин

Вольтметр

Байрлал	д/д	Тэмдэглэгээ	Тэмдэглэгээ	Маяг	Техникийн үзүүлэлт	Тоо	Тайлбар
0.4кв-ын шит	1	TA1A,B,C	Гүйдлийн трансформатор	ТШП-0,66	250/5	3	
	2	BW1	тоолуур		380В,5А	1	
	3	PA1,2,3	амперметр	Э365	250/5	3	
	4	PV1	Вольтметр	Э365	380В	1	
	5	SA1	Сэлгэн залгагч	ПМОФ	45-112222	1	

5-22 2022-05-05

BAROQUE STYLE,LLC

"Барокко хийц"ХХК

Үвс аймгийн Тариалан сумын 3-р баг "Хөх үхэртийн гэсэн"-ний 6кВ-ын ЦДАШ, 6/0.4кВ-ын АТП/250кВА дэд станцын ажлын зураг

Дэд өртөөний цахилгаан холболтын схем, Хэмжүүрийн хэлхээний бүрэн схем

Инженер		Б.Нарангэрэл	Е,Г,Шифр: БХ-176-22-II	Масштаб: М1:100	Огноо: 2022
Гүйцэтгэсэн		М.Маралтуяа	Е,Г,Шифр:	Зургийн дугаар: ХТ-51	Хуудас: 57
Шалгасан		Б.Нарангэрэл			

0.4 кВ-ын хуваарилах гэрэлтүүлэг болон халаагуурын бүрэн схем

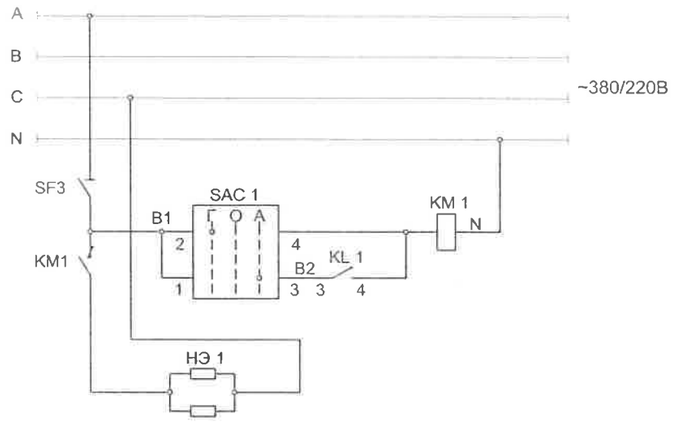

0.4 кв хүчний шин

Гар удирдлага

Автомат удирдлага

KM1 залгах хэлхээ

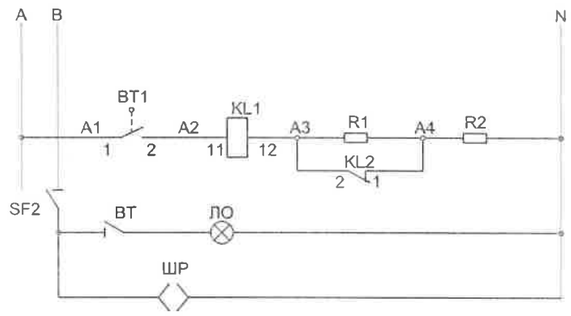

Датчик BT1

Халаагуурын удирдлагын хэлхээ

Шкафны гэрэлтүүлэг

Разетка

Байр-лал	Д/д	Тэмдэглэгээ	Нэр	Маяг	Техникийн үзүүлэлт	Тоо	Тайлбар
0.4кв-ын шит	1	KM1	Соронзон залгуур	ПМА3202	220В, 25А	1	
	2	SAC1	Сэлгэн залгагч	ПМОФ	452222/2	1	
	3	KL1	Завсрын релс	РП-25	220	1	
	4	R1	Эсэргүүцэл	ПЭ-50	470 Ом	1	
	5	R2	Эсэргүүцэл	ПЭ-50	200 Ом	1	
	6	BT1	Дулааны датчик	ДТКБ	-5° –20°	1	
	7	НЭ1	Халаагуур	ПЭ-75	НЭ1	2	
	8	ЛО	Патрон	Е27	ЛО	1	
	9	ШР	Розетка	0322	ШР	1	
	10	BT	Унтраалга	0304	BT	1	

0.4кВ-ын хуваарилах шүүгээний ерөнхий хийц

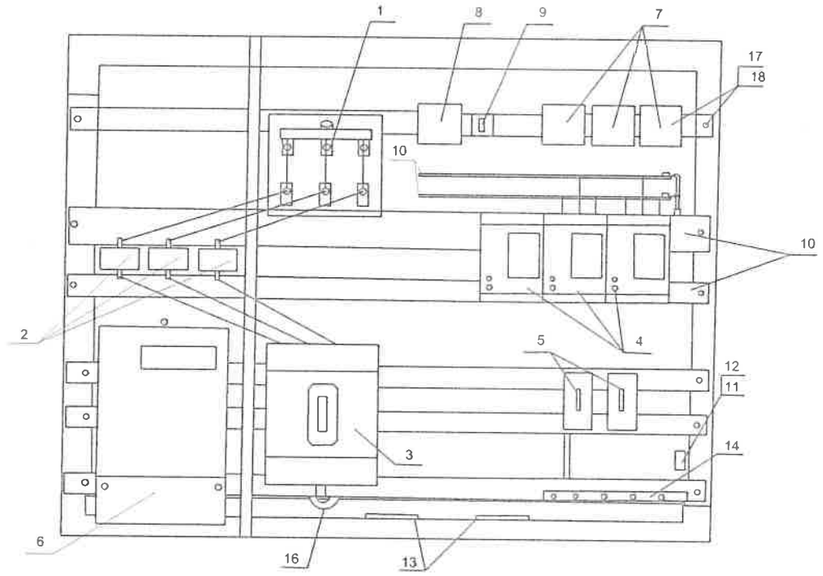

д/д	Нэр	Маяг	Техникийн тодорхойлолт	Тоо	Нэг бүрийн жин	Тайлбар
1	3 Туйлт салгуур ком.	Р32	380 В, 250 А	1	1.52	
2	Гүйдлийн трансформатор шир.	ТШП-0,33	150/5 А	-	-	Хуудас 4-с үз
3	3 Туйлт автомат ком.	HFB-250	380 В, 160 А	1	10.5	
4	3 туйлт автомат ком.	JD157-32	380 В, 100 А	2	0.93	
5	1 туйлт автомат ком.	HFB-160	220 В, 10 А	1	0.75	
6	Евро-альфа тоолуур шир.	сат-ит	380 В, 5А	-	-	
7	Амперметр шир.	Э365	150/5 А	-	-	Хуудас 4-с үз
8	Вольтметр шир.	Э335	380 В	-	-	
9	Сэлгэн залгагч шир.	ПМОФ	45-112222	-	-	
10	Зэс шин м.	40х4		3	1.42	
11	Гэрэлтүүлэгч шир.			-	-	
12	Унтраалга шир.			-	-	Хуудас 5-с үз
13	Эсэргүүцэл шир.			-	-	
14	Газардуулагч холбох зэс шин м.	40х4	-	0.3	1.42	
15	Поливинилхлоридон тусгаарлагч бүхий зэс утас м.	ПВ-0,66	2.5 мм²	10	0.025	
16	1 жилтэй зэс кабель	ВВГ-0,66	25мм²	4	-	
17	Арматуруудыг бэхлэх төмөр хийц			6		
18	Боолт гайк, шайбын хамт			12		

BAROQUE STYLE.,LLC

"Барокко хийц"ХХК

Увс аймгийн Тариалан сумын 3-р баг "Хөх үхэртийн гэсэн "-ний 6кВ-ын ЦДАШ, 6/0.4кВ-ын АТП/250кВА дэд станцын ажлын зураг

0.4 кВ-ын хуваарилах гэрэлтүүлэг болон халаагуурын бүрэн схем, 0.4кВ-ын хуваарилах шүүгээний ерөнхий хийц

Инженер		Б.Нарангэрэл	Е,Г,Шифр: БХ-176-22-II	Масштаб: М1:100	Огноо: 2022
Гүйцэтгэсэн		М.Маралтуяа	Е,Г,Шифр:	Зургийн дугаар: ХТ-52	Хуудас: 57
Шалгасан		Б.Нарангэрэл			

Дэд өртөөний газардуулга

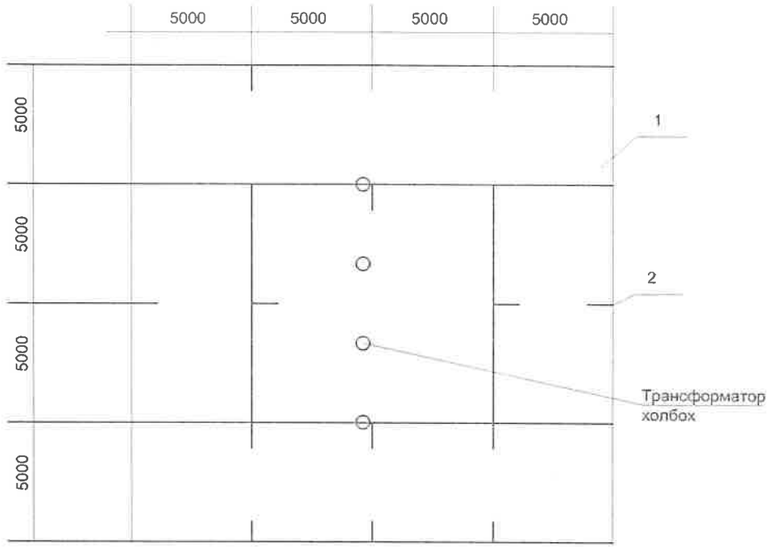

Байрлалын марк	Нэр	Хэмжих нэгж	Тоо	Нэг бүрийн жин кг	Нийт жин кг
1	Туузан ган Б-4х40	м	148	1,26	186,48
2	Электрод ф12. L=5000	ш	24	0,89	21,36
3	Туузан ган Б-4х2.5	м	2		
4	Утас АПВ-660 35мм2	м	1		
5	Утасны төгсгөвч ТА-7-6	ш	2		
6	Боолт М6х18 эм эрэг даравчын хамт	ком	1		
7	Туузан ган Б-4х2.5, L=100	м	2		
8	Эм эрэг даравчын хамт М10	ком	1		

Тайлбар

1. Газардуулгын хүрээг 40х4 туузан гангаар хийнэ
2. 10-12 мм голчтой 5м урт, дугуй огтлолтой ган электродыг тусгай багажаар өрөмдөж зооно
3. Трансформаторын их бие, саармаг цэг, салгуур, гал хамгаалагч, цахилуур болон тусгаарлагчийн сууриудыг газардуулна.
4. Газардуулах байгууламжийн эсэргүүцэл жилийн аль ч улиралд 10Ом-оос ихгүй байна
5. Туузан газардуулгыг 0,7 м-ийн гүнд суулгана

Тэмдэглэгээ

1.Газардуулгын хүрээ

2. Босоо электрод

40х4 маягийн газардуулагч туузан төмрийн холболт ба салбарлалт

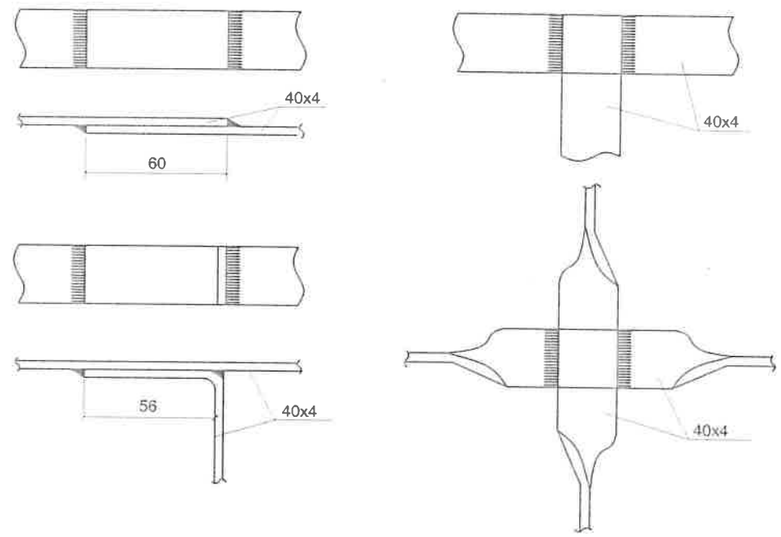

40х4 маягийн газардуулагч туузан төмөр болон төмөр электрод бүхий газардуулах байгууламжийн тодорхойлолт

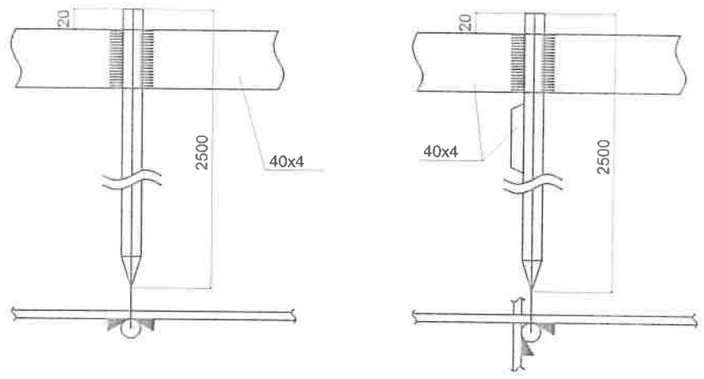

1. Гагнуурын шаваасыг зөөрэлтээс хамгаалж хар тосоор тосолно
2. Газардуулгын холболт хийгдэх хэсэгт 80х80х60см хэмжээтэй нүх ухаж гагнуурын ажлыг гүйцэтгэнэ.

BAROQUE STYLE.,LLC	Увс аймгийн Тариалан сумын 3-р баг "Хөх үхэртийн гэсэн "-ний 6кВ-ын ЦДАШ, 6/0.4кВ-ын АТП/250кВА дэд станцын ажлын зураг					
	Дэд өртөөний газардуулга					
	Инженер		Б.Нарангэрэл	Е,Г,Шифр: БХ-176-22-II	Масштаб: М1:100	Огноо: 2022
	Гүйцэтгэсэн		М.Маралтуяа			
"Барокко хийц"ХХК	Шалгасан		Б.Нарангэрэл	Е,Г,Шифр:	Зургийн дугаар: ХТ-53	Хуудас: 57

Трансформаторийн суурилуулалт

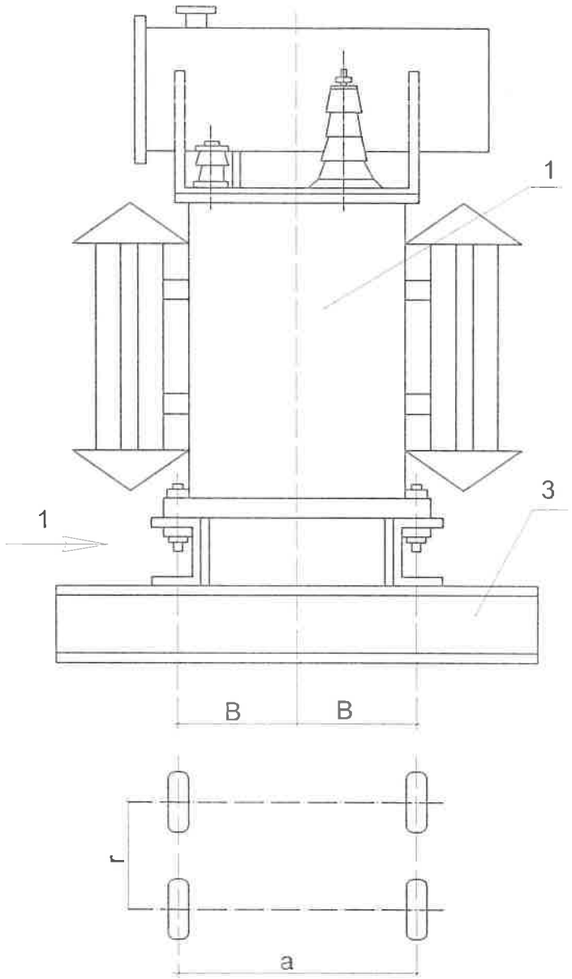

Огтлол 1

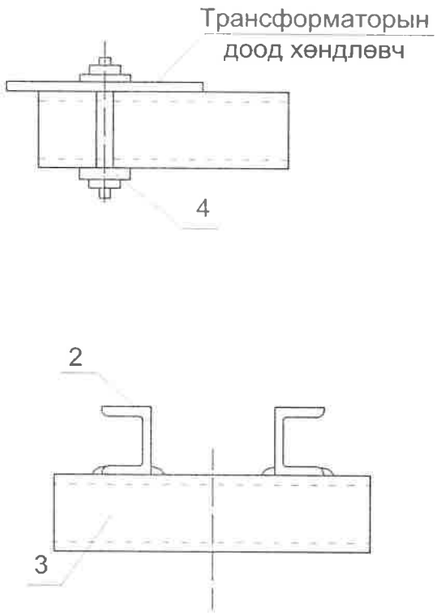

Тайлбар

1. Уг зургийг цуврал НЗМ.43.401.01-2400С3-н дэвтэр 2-г үндэслэн гүйцэтгэв

2.Угсралтын үед а,в,г хэмжээсүүдийг тодруулна

Д/д	Нэр		Тоо	Нэг бүрийн жин кг	Тайлбар
1	Хүчний трансформатор	шир	1	560	
2	Швеллер е=2500	шир	4	-	барилгын зургаас үз
3	Швеллер е=2500	шир	4	-	
4	Боолт, гайк, шайбын хамт, М20х40	ком	4	-	

GW-6/400-125 маягийн салгуурын суурилуулалт

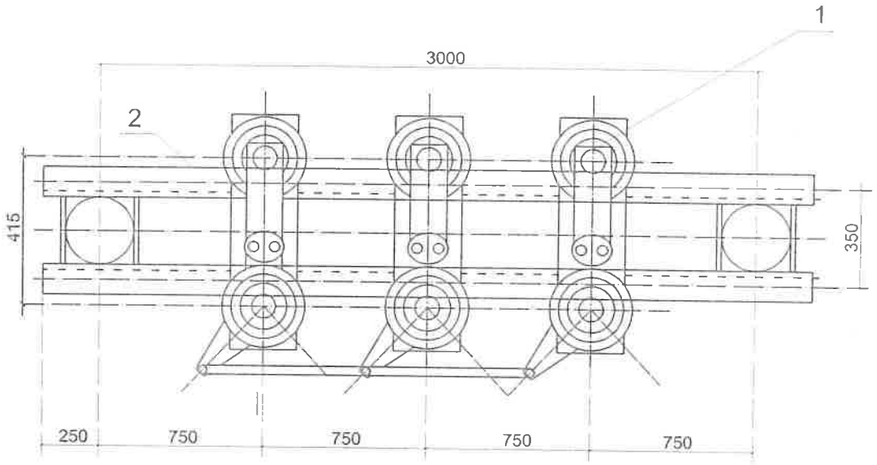

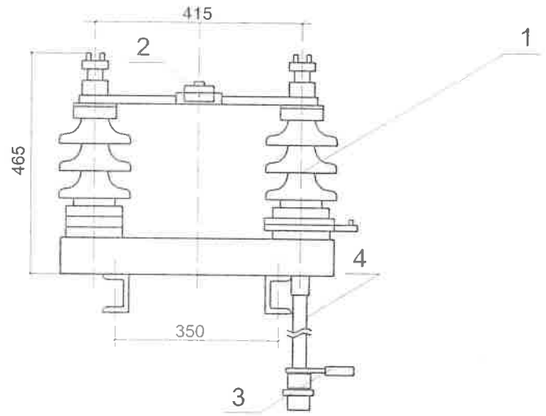

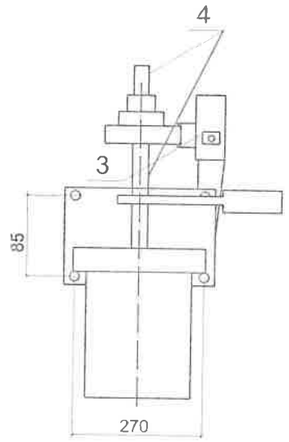

Тайлбар

1. Уг зургийг цуврал НЗМ.43.401.01-2400с3-н дэвтэр II-г үндэслэн гүйцэтгэв.

Дугаар №	Нэр		Маяг	Тоо	Нэг бүрийн жин, кг	Тайлбар
1	Гурван туйлт хуурай салгуур	ком	РЛНД-10/600	1	75	
2	Хуурай салгуурын дамжуулга	шир	CS-11	1	5	
3	Цоож	шир	-	1	0.7	
4	Ган хоолой	шир	Ф30	1	-	

BAROQUE STYLE.,LLC

"Барокко хийц"ХХК

Увс аймгийн Тариалан сумын 3-р баг "Хөх үхэртийн гэсэн "-ний 6кВ-ын ЦДАШ, 6/0.4кВ-ын АТП/250кВА дэд станцын ажлын зураг

Трансформаторийн суурилуулалт, GW-6/400-125 маягийн салгуурын суурилуулалт

Инженер		Б.Нарангэрэл	Е,Г,Шифр: БХ-176-22-II	Масштаб: М1:100	Огноо: 2022
Гүйцэтгэсэн		М.Маралтуяа	Е,Г,Шифр:	Зургийн дугаар: ХТ-54	Хуудас: 57
Шалгасан		Б.Нарангэрэл			

RW-6 маягийн гал хамгаалагчийн суурилуулалт

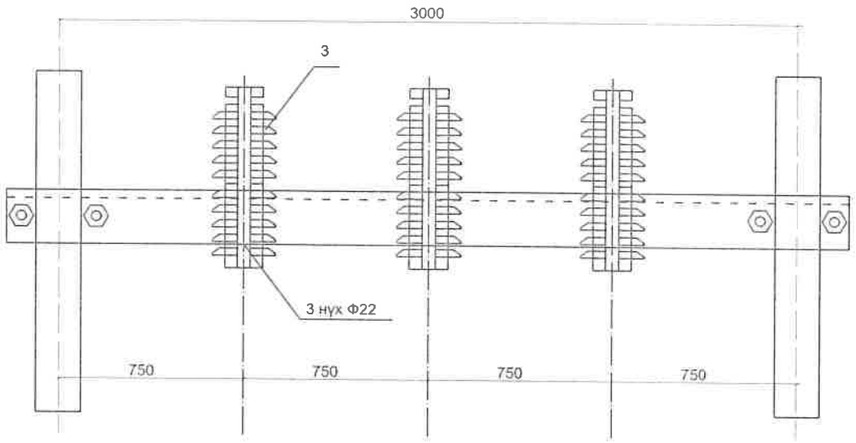

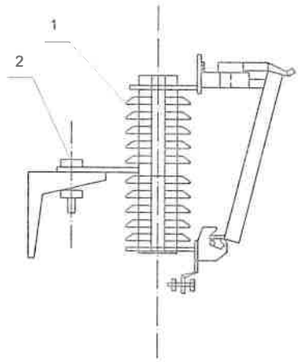

Дугаар №	Нэр		Маяг	Тоо	Нэг бүрийн жин, кг	Тайлбар
1	6 кВ-ын гал хамгаалагч	шир	ПК-10/130	3	75	
2	Боолт, гайк, шайбын хамт	шир	М16х40	3	-	

6/0.4кВ-ын 100кВА чадалтай хувьсгуурын суурь

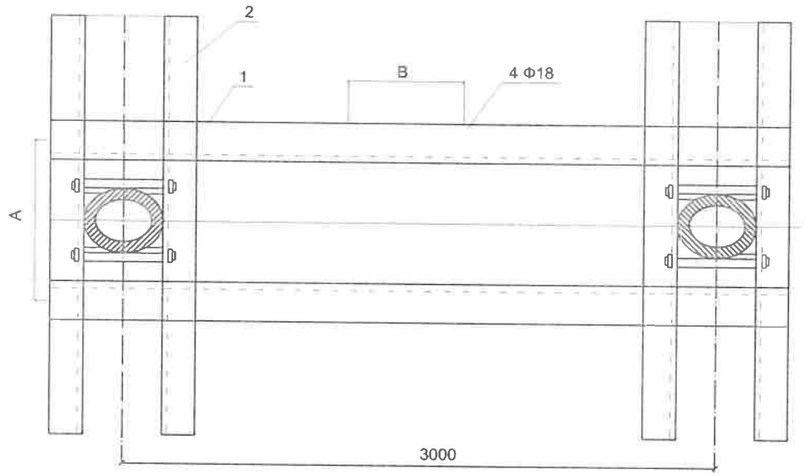

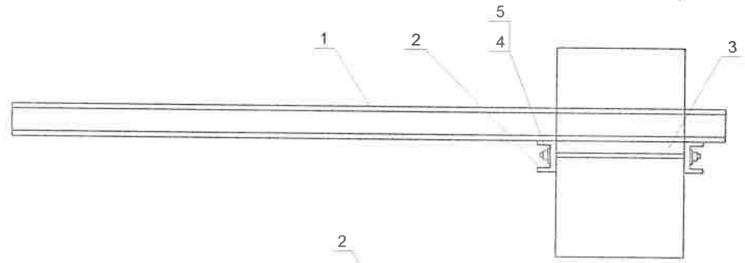

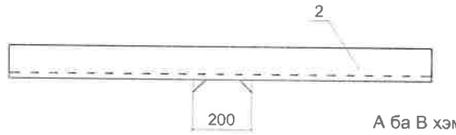

Тайлбар
А ба В хэмжээ тухайн хувьсгуурын суурийн хэмжээ

Дугаар №	Нэр	Маяг	Нэгж	ГОСТ	Тоо	Нэг бүрийн жин, кг	бүх жинг
1	Швеллер	[12х3500	Ш	-	2	35.14	70.28
2	Швеллер	[12х3500	Ш		4	21.5	86
3	Боолт М16*270	СТ-3	Ш	7798-62	4	0.55	2.2
4	Эрэг М16	СТ-3	Ш	5915-62	4	0.011	0.05
5	Даравч	СТ-3	Ш	5915-62	4	0.003	0.012

BAROQUE STYLE.,LLC	Увс аймгийн Тариалан сумын 3-р баг "Хөх үхэртийн гэсэн "-ний 6кВ-ын ЦДАШ, 6/0.4кВ-ын АТП/250кВА дэд станцын ажлын зураг				
	RW-6 маягийн гал хамгаалагчийн суурилуулалт, 6/0.4кВ-ын 100кВА чадалтай хувьсгуурын суурь				
	Инженер	Б.Нарангэрэл	Е,Г,Шифр: БХ-176-22-II	Масштаб: М1:100	Огноо: 2022
	Гүйцэтгэсэн	М.Маралтуяа	Е,Г,Шифр:	Зургийн дугаар: ХТ-55	Хуудас: 57
"Бароккo хийц"ХХК	Шалгасан	Б.Нарангэрэл			

6кВ-ын хуурай салгуурын суурь

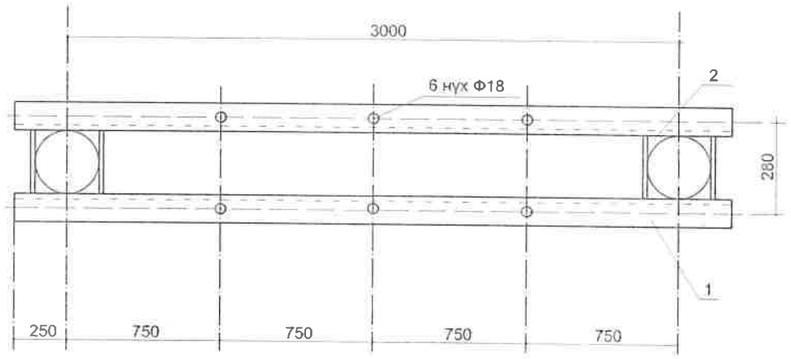

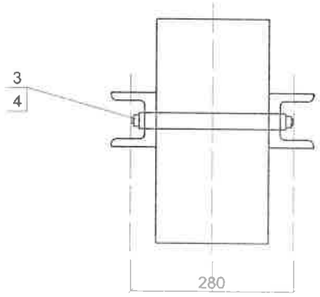

1.Угсралтын үед нүхийг тохируулан цоолно

6кВ-ын гал хамгаалагчийн суурь

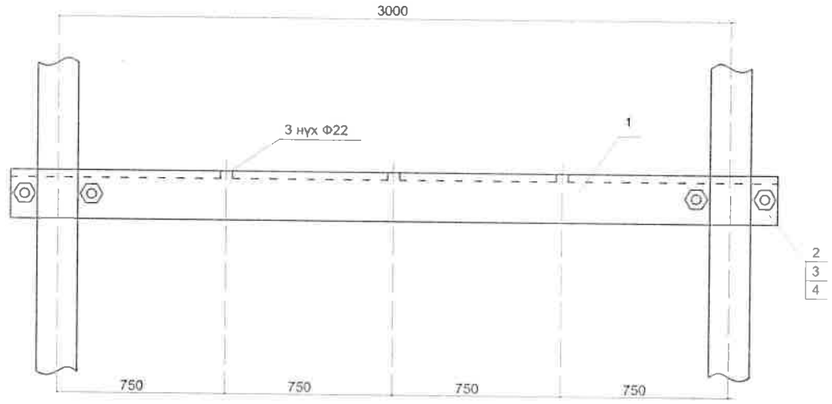

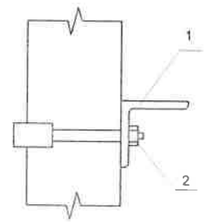

Материалын түүвэр

Дугаар №	Нэр		Маяг	ГОСТ	Тоо	Нэг бүрийн жин, кг	Тайлбар
1	Швеллер	шир	[12х3500	-	2	18.83	
2	Боолт М16*270	шир	СТ-3	7798-62	4	0.74	
3	Эрэг М16	шир	СТ-3	5915-62	4	0.064	
4	Даравч	шир	СТ-3	5915-62	4	0.064	

Дугаар №	Нэр		Маяг	Нэгж	ГОСТ	Тоо	Нэг бүрийн жин, кг	Тайлбар
1	Булан төмөр	шир	70х5х3500	Ш	-	1	18.8	
2	Боолт	шир	М16х640	Ш	779862,5915 -62,6402-62	2	0.74	
3	Эрэг М16	шир	М16	Ш		4	0.01	
4	Даравч М16	шир	М16	Ш		4	0.003	

BAROQUE STYLE.,LLC	Увс аймгийн Тариалан сумын 3-р баг "Хөх үхэртийн гэсэн "-ний 6кВ-ын ЦДАШ, 6/0.4кВ-ын АТП/250кВА дэд станцын ажлын зураг					
	6кВ-ын хуурай салгуурын суурь, 6кВ-ын гал хамгаалагчийн суурь					
	Инженер		Б.Нарангэрэл	Е,Г,Шифр: БХ-176-22-II	Масштаб: М1:100	Огноо: 2022
	Гүйцэтгэсэн		М.Маралтуяа	Е,Г,Шифр:	Зургийн дугаар: ХТ- 56	Хуудас: 57
"Барокка хийц"ХХК	Шалгасан		Б.Нарангэрэл			

Материалын түүвэр

№	Тоног төхөөрөмжийн нэр ба техникийн өгөгдөл	Маяг	Хэмжих нэгж	Тоо	Жин, кг		тайлбар
					нэг бүрийн	бүгд	
	1.Тоног төхөөрөмж						
	1.1 Трансформатор болон трансформаторын тоног төхөөрөмж						
1	6/0.4 кВ-ын 250кВА чадалтай, 6±-2 *2,5% хүчдэл тохируулах байгууламж бүхий хүчний трансформатор. Богино холболтын хүчдэл Uк=4.0% Сэлбэгийн хамт	S11-250/5	ком	1	620	620	
2	6кВ-ын 400А хэвийн гүйдэлтэй, нэг газардуулагч хутга бүхий гурван туйлт хуурай салгуур	РЛНД-10/600	туйл	3	25	75	
3	Дамжуулга	CS11	ш	1	5	5	
4	6кВ-ын гал хамгаалагч Iн=6А	ПК-10/130	ш	3	5	15	
5	6кВ-ын хэт хүчдэл хязгаарлагч	NDA-6NHP	ш	3	5.9	17.7	
6	0.5кВ-ын хэт хүчдэл хязгаарлагч	LVA-0.5	ш	3	0.6	1.8	
7	0.66кВ-ын гурван туйлт салгуур Iн=250А	Р-34	ком	1	2.8	2.8	
8	0.66кВ-ын гүйдлийн трансформатор. Ктт=150/5А	ТШП-0.66	ш	3	2.25	2.25	
9	0.4кВ-ын хуваарлах шкаф	-	ком	1	100	100	
10	Цэнэг шавхагч	рт-10	ш	3			
	1.2. 1000В хүчдэлтэй цахилгаан тоноглол						
10	Хувьсах гүйдлийн 380В-н гурван туйлт автомат Iн=100А	А3726Б	ш	1	1.26	1.26	
11	Хувьсах гүйдлийн 380В-н гурван туйлт автомат Iн=100А	АЕ2066М	ш	2	0.93	1.86	
12	Хувьсах гүйдлийн 230В-н гурван туйлт автомат Iн=10А	АЕ2042М	ш	1	0.75	0.75	
13	Сэлгэн залгагч, 45-112222	ПМОФ	ш	1	0.5	0.5	
14	Сэлгэн залгагч, 452222/2	ПМОФ	ш	1	0.5	0.5	
15	Соронзон залгуур 220в, Iн=25А	ПМА 3202	ш	1	1.1	1.1	
16	220в-ын завсарын реле	РП-25	ш	1	0.2	0.2	
17	Эсэргүүцэл 470 ом	ПЭ-50	ш	1	0.05	0.05	
18	Эсэргүүцэл 200 ом	ПЭ-50	ш	1	0.05	0.05	
19	Халаагуур 220в, 75Вт	ПЭ-75	ш	2	1.3	2.6	
	1.3. Дэд станцын арматурууд						
20	Аппаратны хавчаар	А2А-50-7	ш	15	0.104	1.56	
21	Салбарлалтын хавчаар	ОА-20-1	ш	3	0.075	0.225	
22	Бэхэлгээний хавчаар	ПА-2	ш	3	0.37	1.11	
23	Бэхэлгээний хавчаар	ПА-1	ш	8	0.12	0.96	
	1.4. Гэрэлтүүлэг						
24	Розетка.250в.6А	322	ш	1	0.05	0.05	
25	Патрон	Е27	ш	1	0.05	0.05	
26	Унтраалга 250в, 6А	0.0300	ш	1	0.05	0.05	
	1.5 Тусгаарлагч						
27	Хөндийрүүлэгч	ПС-70	ш	6	3.5	21	
28	Нам хүчдэлийн тулгуурийн тусгаарлагч	ОФ-1-250-У3	ш	8	0.5	4	
	1.6 Хэмжүүрийн багаж						
29	Гурван фазын электрон тоолуур 380В, 5А	сат-ит	ш	1	1.0	1.0	
30	Амперметр 150/5А	Э365	ш	3	1	3	
31	Вольтметр 380в	Э335	ш	1	1	1	
32	Температур датчик /-5˚с, -20˚с/	ДТКБ	ш	1	1.6	1.6	

BAROQUE STYLE.,LLC	Увс аймгийн Тариалан сумын 3-р баг "Хөх үхэртийн гэсэн "-ний 6кВ-ын ЦДАШ, 6/0.4кВ-ын АТП/250кВА дэд станцын ажлын зураг				
	Тоног төхөөрөмж болон материалын түүвэр				
	Инженер	Б.Нарангэрэл	Е.Г.Шифр: БХ-176-22-II	Масштаб: М1:100	Огноо: 2022
	Гүйцэтгэсэн	М.Маралтуяа	Е.Г.Шифр:	Зургийн дугаар: ХТ-57	Хуудас: 57
"Барокко хийц"ХХК	Шалгасан	Б.Нарангэрэл			