"ТИ ЭЛ ПРОЖЕКТ" ХХК
/000153520, Сүхбаатар Дүүрэг, 1-р хороо, Нарны зам, Юнион Буйлдинг, Б блок, 905 тоот
утас:99994336/

ЕГ Шифр: TL-17/20-7

(Улаанбаатар хот, Сүхбаатар дүүрэг, 6-р хороо)

ИХ ТОЙРУУ, 31-Р БАЙРНЫ ДЭЭВРИЙН ЗАСВАР

(Засварын ажлын зураг)

БОЛОВСРУУЛСАН:

"ТИ ЭЛ ПРОЖЕКТ" ХХК-ны захирал /Л.Баярт/

ЗАХИАЛАГЧ:

Сүхбаатар дүүргийн Засаг Даргын Тамгын Газрын дарга /Н.Энхболд/

Улаанбаатар хот
2020 он

МОНГОЛ УЛС
БАРИЛГА, ХОТ БАЙГУУЛАЛТЫН ЯАМ
БАРИЛГЫН ХӨГЖЛИЙН ТӨВ
Магадлалын цаг/хүчинтэй хугацаатай
дугаар: 0280/0020
МАГАДЛАЛ ХИЙГДСЭН
Магадлал хийгдсэн
Хэлтсийн дарга
/гарын үсэг/
2020 оны 12 сарын 02 өдөр

"ТИ ЭЛ ПРОЖЕКТ" ХХК
/000153520, Сүхбаатар Дүүрэг, 1-р хороо, Нарны зам, Юнион Буйлдинг, Б блок, 905 тоот
утас:99994336/

ЕГ Шифр: TL-17/20-1,2,3,4,5,6,7,8

(Улаанбаатар хот, Сүхбаатар дүүрэг, 1, 3, 6, 7-р хороонууд)

"УС-11; 220 МЯНГАТ-23; 3-Р СУРГУУЛЬ-27; 11-Р ХОРООЛОЛ-3Б, В; ИХ ТОЙРУУ-73-5, 31; 50 МЯНГАТ-21А БАЙРНУУДЫН ДЭЭВРИЙН ЗАСВАР

(Засварын ажлын зураг)

БОЛОВСРУУЛСАН:

"ТИ ЭЛ ПРОЖЕКТ" ХХК-ны захирал /Л.Баярт/

ЗАХИАЛАГЧ:

Сүхбаатар дүүргийн Засаг Даргын Тамгын Газрын дарга /Н.Энхболд/

Улаанбаатар хот
2020

Барилга архитектурын зургийн жагсаалт

Д/д	Хуудасны нэр	Хуудасны марк
1	Зургийн жагсаалт,тайлбар бичиг	БА-1
2	Байршлийн схем, орчны тойм	БА-2
3	Одоогийн байдлын зураг	БА-3
4	Одоогийн байдлын зураг	БА-4
5	Одоогийн байдлын зураг	БА-5
6	Одоогийн байдлын зураг	БА-6
7	Дээврийн хэмжилтийн байгуулалт	БА-7
8	Хэсэглэлүүд	БА-8
9		
10		
11		
12		
13		
14		
15		
16		
17		
18		
19		
20		
21		
22		
23		
24		
25		
26		
27		
28		
29		
30		
31		
32		
33		
34		
35		
36		
37		
38		
39		
40		
41		
42		
43		
44		
45		

МАТЕРИАЛЫН ТЭМДЭГЛЭГЭЭ

Таних тэмдэг

Царууц бетон блок хана	
Хөвсөнцөр дулаалга	
Төмөр бетон багана	
Шавардлага 20мм	
Тоосгон хана	
Гантиг чулуун өнгөлгөө	

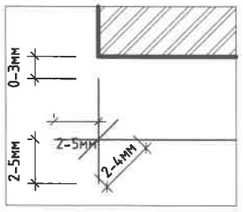

ЕРӨНХИЙ ХЭСЭГ:

Нийслэлийн Засаг дарга бөгөөд Улаанбаатар хотын захирагчийн 2016-2020 оны үйл ажиллагааны хөтөлбөр.

Сүхбаатар дүүргийн Засаг даргын 2017-2020 оны үйл ажиллагааны хөтөлбөр.

Сүхбаатар дүүргийн Иргэдийн Төлөөлөгчдийн Хурлын 2019 оны 12 дугаар сарын 16-ны өдрийн Дүүргийн 2020 оны төсөв батлах тухай 05 дугаар тогтоол, Сүхбаатар дүүргийн Засаг Даргын Тамгын Газрын даргын албан үүргийг түр орлон гүйцэтгэгч В.Гомбодоржийн 2020 оны 07 дугаар сарын 07-ний өдрийн СБД2020/07-04 дугаар захирамжийг үндэслэн Сүхбаатар дүүргийн Засаг Даргын Тамгын Газрын захиалгаар Монгол улсад мөрдөгдөж байгаа норм дүрэм, стандартын шаардлагыг баримтлан зураг төслийн "Ти Эл Прожект" ХХК-нд боловсруулав.

БАЙРШИЛ:

Улаанбаатар хот, Сүхбаатар дүүрэг, 6-р хороо, Их тойруугийн нутаг дэвсгэрт байрлах орон сууц "31-Р БАЙРНЫ ДЭЭВРИЙН ЗАСВАРЫН АЖИЛ"

АРХИТЕКТУР ТӨЛӨВЛӨЛТ: Уг барилгын дээврийн засварын ажлыг хийж гүйцэтгэхэд доорх цаг уур, инженер геологийн нөхцөлүүдийг харгалзаж үзсэн болно. ҮҮНД:

- Гадна агаарын температур -33.8 °с
- Салхины ачаалал -34кг/м^2
- Цасны ачаалал -50кг/м^2
- Газар чичирхийлэлийн эрэг -8 балл
- Барилгын ангилал -II
- Галд тэсвэрлэлийн зэрэг -II

Одоо байгаа 10 давхар орон сууцны 31-р байрны цутгамал төмөр бетонон хучилттай, керамзитан налуулгатай хар цаасан хавтгай дээвэр муудаж орон сууцны айлуудын тааз, ханаар ус нэвчиж таазны эмульс ховхорч, ханын одой хууларч байгаатай газар дээр нь танилцан хэмжилт хийж орон сууцны оршин суугчид болон захиалагчийн саналыг тусган тухайн барилгын дээврийг засварлах зураг төсөл, төсвийг боловсруулсан.

ДЭЭВРИЙН ЗАСВАРТ ХИЙГДЭХ АЖЛУУД:

Барилгын одоо байгаа хуучирж муудсан дээврийн хар цаас, бетонон тэгшилгээ, керамзитан дулаалгыг буулгахгүйгээр дээр нь MNS 6303-2016 эзргийн чанар стандартын шаардлага хангасан гео даавуу 150гр/м^2 нягттай /Одоо байгаа хар цаас болон Полимер Мембрам/-ийг тусгаарлан 1 үе наах. Дээврийн одоо байгаа борооны ус дотуур болон гадуур зайлуулах хоолойнуудыг хэвээр нь үлдээж ашиглах. Агааржуулалтын хоолойн нурсан хэсгийг буулгаж шинээр өрөг бүтээц хийж, ус цасны хамгаалалтын тавцанг өрж ханын гадаргууд шавардлага хийж шохойн будгаар будах. Эвдэрч гэмтсэн, шаардлага хангахгүй байгаа бохирын яндан хоолойг засварлах. Борооны ус дотуур болон гадуур зайлуулах шугам хоолойг цэвэрлэж хог хаягдлаас хамгаалах шүүр, таг таьвж өгөх. Дээвэрт PVC /ПВХ/ полимер мембраман сүүлийн үеийн нано материал сонгох /Зузаан-1.5, масс-2.4кг/кв.м доошгүй байх/. Барилгын парапедийг MNS 3154-1984 эзргийн чанар стандартын шаардлага хангасан гөлмөн төмрөөр эмжээр хийх.

ДЭЭВЭР, ДЭЭВРИЙН ҮС ЗАЙЛУУЛАЛТЫН ЗАСВАРЫН АЖИЛД ТАВИГДАХ ШААРДЛАГУУД:

1. Барилгын дээврийн засварын ажлыг эхлэхийн өмнө тухайн барилгын хариуцагч байгууллага болон оршин суугчидад урьдчилан мэдэгдэл хийж, хийгдэх ажлын дараалал, гүйцэтгэх хугацааг тодорхой болгож зарлан мэдээлэх.
2. Барилгын гүйцэтгэгч дээврийн ажлыг дуусаны дараа барилгын эзэмшигч болон хөрөнгө оруулагчийн төлөөлөгчийг байлцуулан шалгуулж баримжуулна.
3. Барилгын дээврийн ус зайлуулалтыг дотуур болон гадуур ус зайлуулалттай байхаар тусгасан да ус зайлуулах хуванцар хоолойнуудын залгаасыг ус алдахгүйгээр зориулалтын резинэн жийргэвчтэй хийж өгнө.
4. Салхивчны дээвэртэй уулзах уулзварыг зургийн дагуу ус нэвчихгүйгээр чанартай хийж гүйцэтгэнэ. салхивчийн хоолой, хаалт ханын хоорондох завсар зайг хөвсөнцөрөөр дүүргэж өгөх да бохир усны босоо шугамыг 1 метрийн өндөрт гарган дулаалж өгнө.
5. Дээврийн бүтэц нь ус нэвтрэхээс бүрэн хамгаалагдсан байх шаардлагатай бөгөөд ашиглалтын үед ус чийг нэвтрэх, өвлийн улиралд цанталт үүсэх тохиолдолд /хуулийн хугацаанд/ зураг төслийн байгуулагаа мэдэгдэн нэмэлт арга хэмжээ авч гарах хөрөнгийн асуудлыг гүйцэтгэгч байгууллага хариуцна.
6. Дээврийн засварын ажлыг хийж гүйцэтгэхдээ Монгол улсад хүчин төгөлдөр мөрдөгдөж байгаа дараах норм дүрмүүдийг баримтлан ажиллах шаардлагатай. Үүнд:

- Дээврийн ажил БНБД 81-12-06
- Барилга орчны тохижолтын ажил БНБД 3.01.06-90
- Барилгын талбайн даамлыг үлгэрчилсэн дүрэм УББ 12-204-01
- Захиалагчын дүрэм УББ 12-20-01
- Барилгын ажлын явцад зохиогчийн хяналт хийх дүрэм БНБД 11-04-99
- Барилгын үйлдвэрлэлд дагаж мөрдөх хөдөлмөр хамгаалал, аюулгүй ажиллагааны дүрэм БНБД 12-03-04
- Хөдөлмөр аюулгүй ажиллагаа. Эрүүл ахуй. Ажлын байрны орчин, эрүүл ахуйн шаардлага "MNS 4990:2000"

БУСАД ТАВИГДАХ ШААРДЛАГА:

Барилгад хэрэглэх төмөр болон модон материалыг зэврэлт, шаталт, өмхрөлт, ялзралт, мөөгөнцөрөхөөс хамгаалах арга хэмжээг норм дүрэмд заасны дагуу авна. зураг төсөлд барилгын дээврийн засварын ажлыг дулааны улиралд гүйцэтгэхээр тусгасан бөгөөд холбогдох норм дүрмийн заалтыг мөрдлөг болгон ажиллах нь зүйтэй.

САНАМЖ:

Энэхүү зураг төсөл нь "TL PROJECT" ХХК-ийн оюуны өмч бөгөөд тухайн компаний албан ёсны зөвшөөрөлгүйгээр дахин хуулбарлах болон ашиглахыг хориглоно.

ЕРӨНХИЙ ТЭМДЭГЛЭГЭЭ

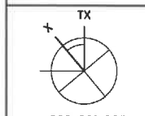

ТХ - ТӨСЛИЙН ХОЙД ЗҮГ
Х - БОДИТ ХОЙД ЗҮГ

α=82° 00' 00" α - БОДИТ ӨНЦГИЙН ХЭМЖЭЭ

6-12мм A 3,5мм БАРИЛГЫН ТЭНХЛЭГ ф=6-12мм, (MNS 3757-3:2013 ху-8)

45° 0.00 1-р давхар 2,5мм 2,5мм 2-4мм ОГТЛОЛ, НҮҮР ТАЛ ДЭЭР ТҮВШИН ЗААХ ТЭМДЭГЛЭГЭЭ (MNS 3757-3 :2013 ху11)

1 AA101 2,5мм 1,8мм ХЭСЭГЛЭЛИЙН ДУГААР
ХУУДАСНЫ ДУГААР (MNS 3757-3 : 2013 ху-13)

12-14мм 45° 2,5мм 2-4мм БАРИЛГЫН ОГТЛОЛЫН ТЭМДЭГ /ХУУДАСНЫ ДУГААР (MNS ISO 8048 : 2006)

АРХИТЕКТУРЫН ТЭМДЭГЛЭГЭЭ

000 1,8мм ӨРӨӨНИЙ ДУГААР

000 Өрөөний нэр 1,8мм ӨРӨӨНИЙ ДУГААР
ӨРӨӨНИЙ НЭР (MNS ISO 4157-2:2002)

Өрөөний нэр A-A000-00 1,8мм ӨРӨӨНИЙ НЭР
БЛОК, ОРЦНЫ ДУГААР-АЙЛ, ХЭСГИЙН ДУГААР-ХАМААРАГДАХ ӨРӨӨНИЙ ДУГААР (MNS ISO 4157-2:2002)

Ц1 1,8мм ЦОНХНЫ ДУГААР (MNS 3757-3 : 2013 хавсралтаас)

ШХ1 1,8мм ШИЛЭН ХАНЫН ДУГААР

X1 1,8мм ХААЛГАНЫ ҮСГЭН ТЭМДЭГЛЭГЭЭ (MNS 3757-11 : 2014 ху-5)

5мм A1 2,5мм 5мм ХАНЫН ТӨРЛИЙН МАРК БОЛОН ДУГААР

4.00 1.8-2.5мм БАЙГУУЛАЛТ ДЭЭР ТҮВШИН ЗААХ ТЭМДЭГЛЭГЭЭ (MNS 3757-3 :2013 ху11)

800 x 500h ▼1700 2мм 2,5мм 2мм НҮХНИЙ УРТ х ӨРГӨН ШАЛНААС НҮХ ХҮРТЭЛХ ӨНДӨР

1,2мм i=0.02 1,8мм 2.5мм БАЙГУУЛАЛТ ДЭЭРХ НАЛУУГИЙН ЧИГ ЗААСАН СУМ (MNS 3757-3:2013 ху-11)

1 8-10мм ШАЛНЫ ТӨРЛИЙГ ДУГААРЛАХ MNS (3757-11:2014 ху-8)

ТАЙЛБАР:

Ye шат:	ТӨСЛИЙН YE ШАТ
	"TL PROJECT" ХХК
Архитектор	Х.Золбаяр
Гүйцэтгэсэн	Х.Золбаяр
Шалгасан	М.Отгонбаатар

ИХ ТОЙРУУ, 31-Р БАЙРНЫ ДЭЭВРИЙН ЗАСВАР

Улаанбаатар хот, Сүхбаатар дүүрэг, 6-р хороо

ЗУРГИЙН ЖАГСААЛТ, ТАЙЛБАР БИЧИГ

Масштаб: 1 : 000	Огноо: 2020.09	Хуудас: 8	Ye шат: А.3
Төслийн дугаар: TL-17/20-7	Зургийн дугаар: БА-1		Хувилбар 1

А3

БАЙРШЛИЙН СХЕМ А3@М1:000

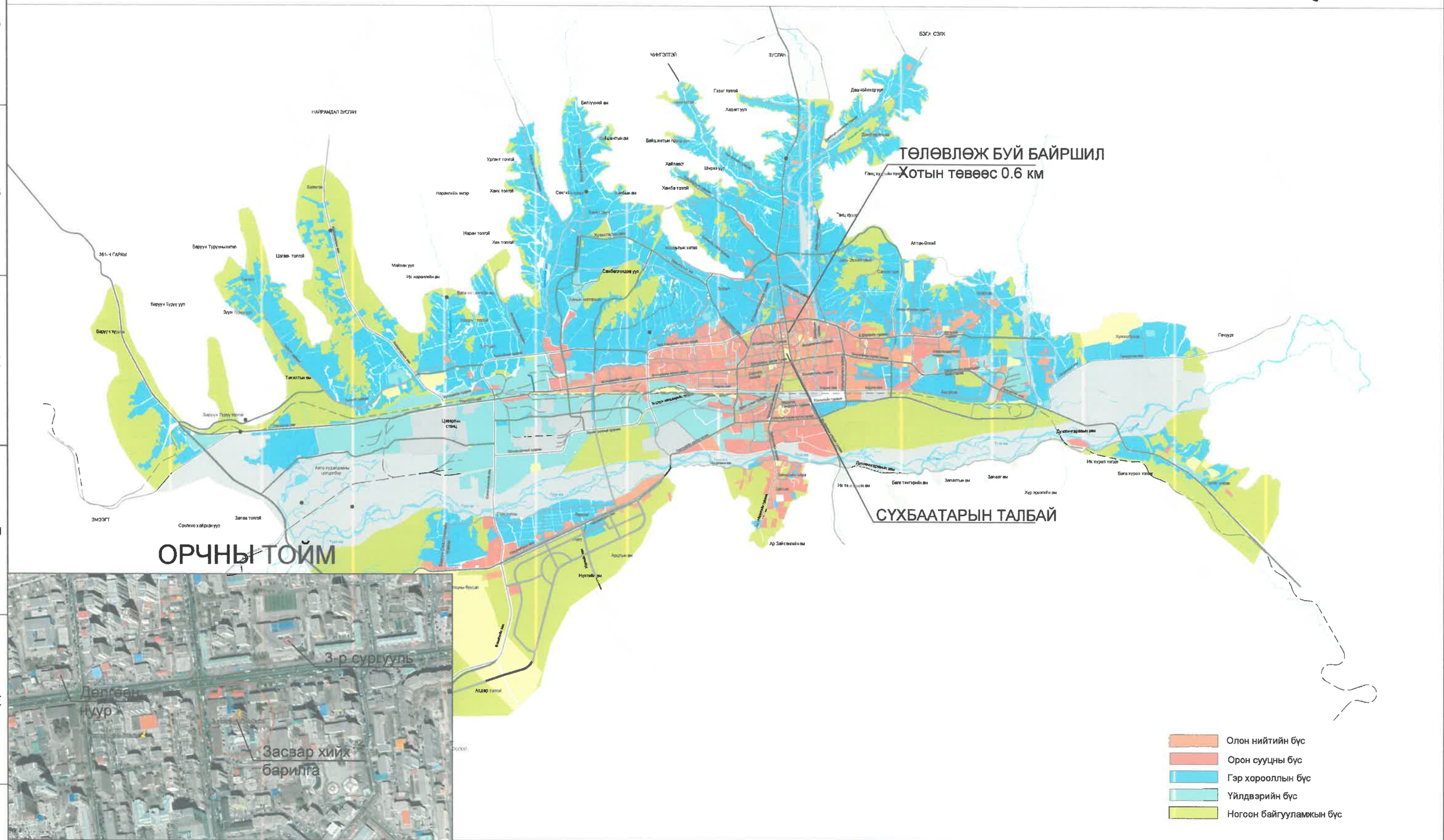

ТАЙЛБАР:

ХЯНАЛТЫН ҮЗЛЭГ		
Д/д	Тодархойлолт	Огноо

Улаанбаатар хот, Сүхбаатар дүүрэг, 6-р хороо

ИХ ТОЙРУУ, 31-Р БАЙРНЫ ДЭЭВРИЙН ЗАСВАР

БАЙРШЛИЙН СХЕМ

"TL PROJECT" ХХК

Архитектор		Х. Золбаяр
Гүйцэтгэсэн		Х. Золбаяр
Шалгасан		М. Отгонбаатар

Төслийн дугаар:	TL-17/20-7
Ye шат:	А.З
Зургийн дугаар:	БА-2
Хуудлаг:	8
Огноо:	2020.09
Масштаб:	1 : 000

А3

ОДООГИЙН БАЙДЛЫН ЗУРАГ А3@М1:000

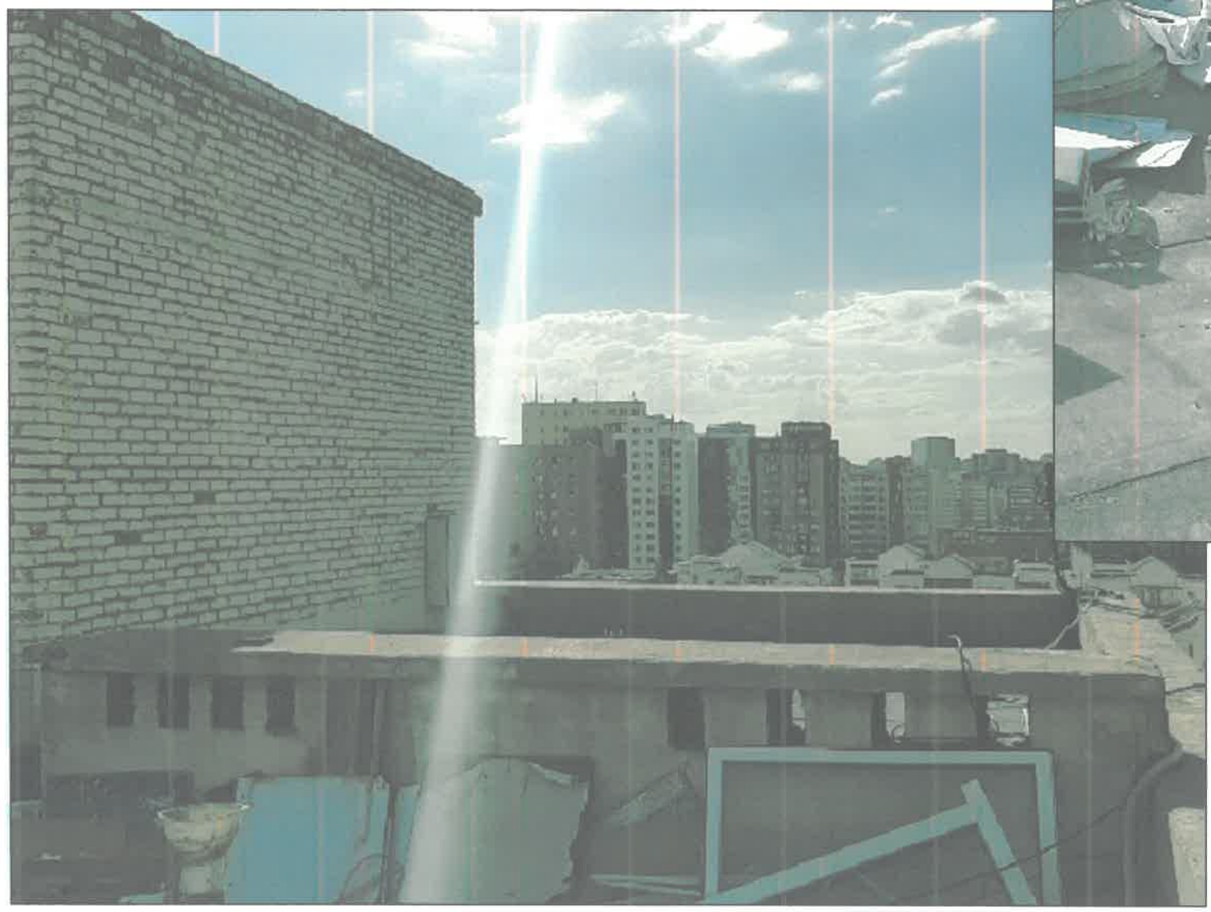

ТАЙЛБАР:

ХЯНАЛТЫН ҮЗЛЭГ		
Д/д	Тодорхойлолт	Огноо

Project

Улаанбаатар хот, Сүхбаатар дүүрэг, 6-р хороо

ИХ ТОЙРУУ, 31-Р БАЙРНЫ ДЭЭВРИЙН ЗАСВАР

ОДООГИЙН БАЙДЛЫН ЗУРАГ

"TL PROJECT" ХХК

Архитектор		Х. Золбаяр
Гүйцэтгэсэн		Х. Золбаяр
Шалгасан		М. Отгонбаатар

Төслийн дугаар:	Ye шат:
TL-17/20-7	А.З
Зургийн дугаар:	Хувилбар:
БА-З	8
Огноо:	2020-10-10
Масштаб:	1 : 000

А3

ОДООГИЙН БАЙДЛЫН ЗУРАГ А3@М1:000

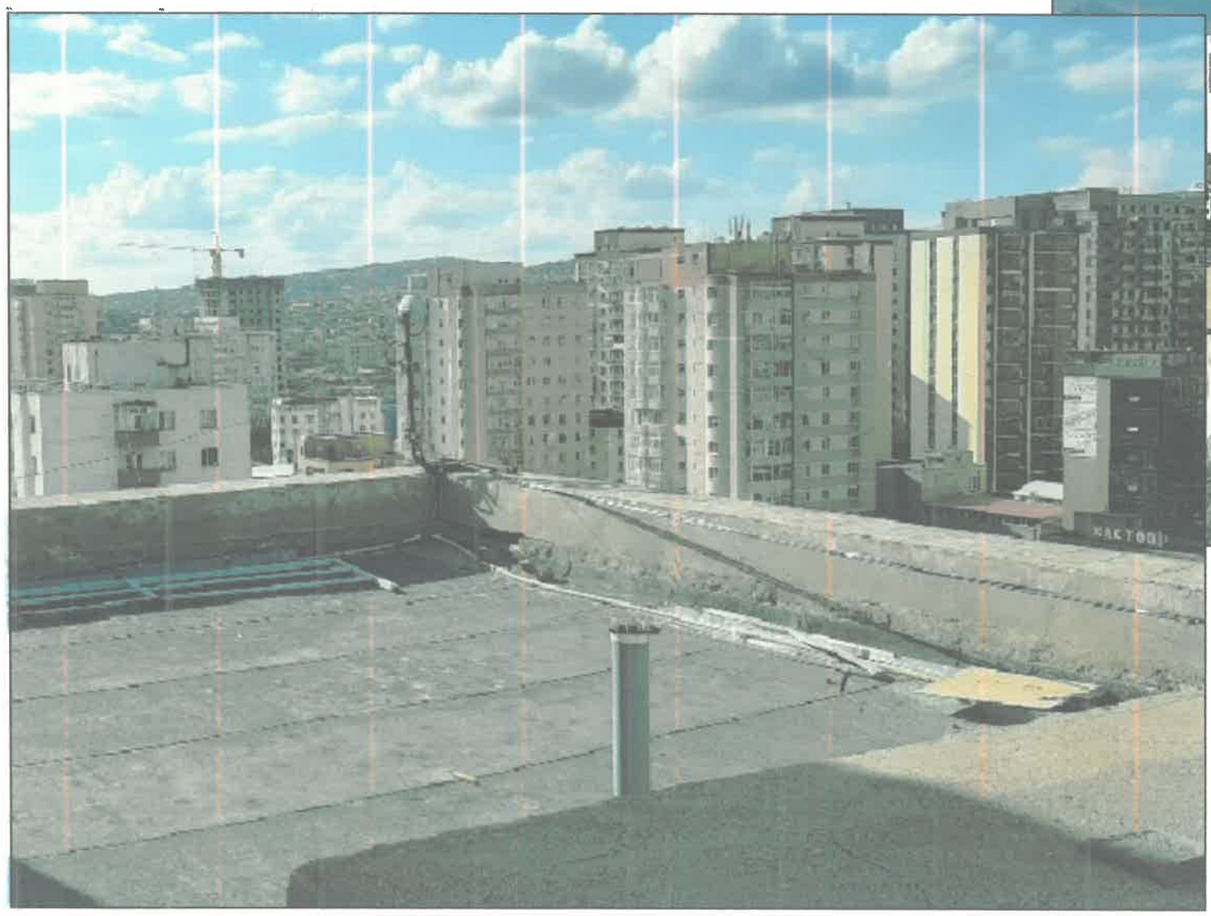

ТАЙЛБАР:

ХЯНАЛТЫН ҮЗЛЭГ		
Д/д	Тодорхойлолт	Огноо

Улаанбаатар хот, Сүхбаатар дүүрэг, 6-р хороо

ИХ ТОЙРУУ, 31-Р БАЙРНЫ ДЭЭВРИЙН ЗАСВАР

ОДООГИЙН БАЙДЛЫН ЗУРАГ

"TL PROJECT" ХХК

Архитектор		Х. Золбаяр
Гүйцэтгэсэн		Х. Золбаяр
Шалгасан		М. Отгонбаатар

Төслийн дугаар:	TL-17/20-7
Үе шат:	А.З
Зургийн дугаар:	БА-4
Хуудасны дугаар:	8
Огноо:	2020-10-10
Масштаб:	1 : 000

А3

ОДООГИЙН БАЙДЛЫН ЗУРАГ А3@М1:000

ТАЙЛБАР:

ХЯНАЛТЫН ҮЗЛЭГ		
Д/д	Тодархойлолт	Огноо

Улаанбаатар хот, Сүхбаатар дүүрэг, 6-р хороо

ИХ ТОЙРУУ, 31-Р БАЙРНЫ ДЭЭВРИЙН ЗАСВАР

ОДООГИЙН БАЙДЛЫН ЗУРАГ

"TL PROJECT" ХХК

Архитектор		Х. Золбаяр
Гүйцэтгэсэн		Х. Золбаяр
Шалгасан		М. Отгонбаатар

Төслийн дугаар:	TL-17/20-7
Үе шат:	А.З
Зургийн дугаар:	БА-5
Хуудасны дугаар:	8
Огноо:	2020-10-10
Масштаб:	1 : 000

А3

ОДООГИЙН БАЙДЛЫН ЗУРАГ А3@М1:000

ТАЙЛБАР:

ХЯНАЛТЫН ҮЗЛЭГ		
Д/д	Тодорхойлолт	Огноо

Улаанбаатар хот, Сүхбаатар дүүрэг, 6-р хороо

ИХ ТОЙРУУ, 31-Р БАЙРНЫ ДЭЭВРИЙН ЗАСВАР

ОДООГИЙН БАЙДЛЫН ЗУРАГ

"TL PROJECT" ХХК

Архитектор		Х. Золбаяр
Гүйцэтгэсэн		Х. Золбаяр
Шалгасан		М. Отгонбаатар

Төслийн дугаар:	TL-17/20-7
Ye шат:	А.З
Зургийн дугаар:	БА-6
Хуудас:	8
Огноо:	2020-10-10
Масштаб:	1 : 000

А3

ДЭЭВРИЙН ХЭМЖИЛТИЙН БАЙГУУЛАЛТ А3@М1:150

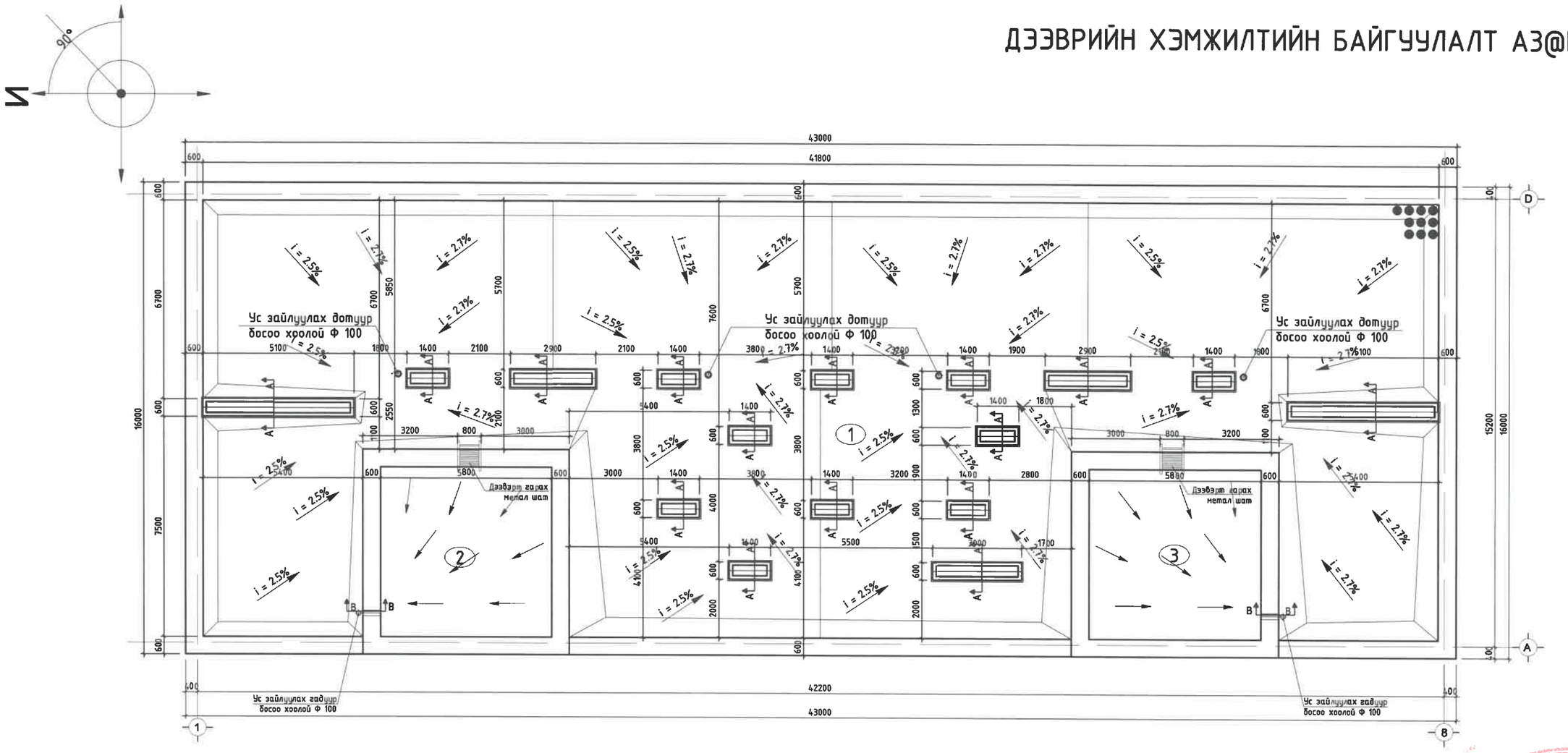

ХИЙГДЭХ АЖЛЫН ЖАГСААЛТ

Д/д	Үзүүлэлтийн нэр	Хэмжих нэгж	Үзүүлэлт
1	Одоо байгаа хар цаасан дээвэр цэвэрлэх	$М^2$	625.92
2	Дээвэрт уур тусгаарлагч "гео даавуу" 1 үе дэвсэх	$М^2$	625.92
3	Дээвэрт PVC /ПВХ/ полимер мембрам 1 үе наах	$М^2$	737.16
4	Тагтны саравчинд PVC /ПВХ/ полимер мембрам 1 үе наах	$М^2$	63.0
5	Дээвэрийн парпетыг цайрдмал төмрөөр төмөрлөх	у/м	160
6	Ниш, салхивчны сувгийн хана засаж өрөх	$М^2$	8.64
7	Ниш, салхивчны сувгийн хана шавардах	$М^2$	86.4
8	Ниш, салхивчны сувгийн хана шохойн будгаар 2 үе будах	$М^2$	172.8
9	Борооны ус зайлуулах дотуур хоолой цэвэрлэж, засах	Ш	4
10	Борооны ус зайлуулах дотуур хоолойн шүүр солих	Ш	4
11	Хучилтын агааржуулагч Аеротор 75Х375 суулгах	Ш	2
11	Ниш, салхивчны суваг цайрдмал төмрөөр төмөрлөх	$М^2$	22.68

Тайлбар:

1. Одоо байгаа дээвэрийн налуулгийг ашиглаж борооны ус зайлуулагдахаар тооцоолж 2.4-2.7% налууг барина.
2. Хар цаасан дээр "MNS-6303-2016" стандартын шаардлага хангасан 150гр/$м^2$ нягттай Геодаавууг 180см-ийн алхаттай 10см зөрүүлэгтэйгээр дэвсэнэ.
3. PVC /ПВХ/ полимер мембрам /зузаан-1.5, масс-2.4кг/кв.м/ 40-50 жилийн насжилттай материалыг 180см-ийн алхаттай 15см зөрүүлэгтэй байхаар тооцно.
4. PVC /ПВХ/ полимер мембрамийг технологийн дагуу 150-180см алхаттай бэхэлгээ хийж, амсар /уулзвар/-ыг ус чийг нэвтрэхээс сайтар хамгаалан тусгай зориулалтын багажаар 600-700$С^0$ халуунаар гагнана.
5. PVC /ПВХ/ полимер мембрамыг барилгын Парпетыг дагуулан 30см-ээс багагүй хэмжээтэй налуулна. Парпет налуулсан PVC /ПВХ/ полимер мембрам, парпетний амсарыг технологийн дагуу зориулалтын риек төмрөөр 180-200см алхаттай бэхэлгээ хийж даруулна. Даравч риекний дээд ирмэгийг ус чийг нэвтрүүлэхгүйн үүднээс Полуритан гермитекээр сайтар хамгаалж өгнө.

Д.Д	Өрөөний нэр	Талбай /$м^2$/
1	Дээвэр	549.04
2	Техникийн Давхар	38.44
3	Техникийн Давхар	38.44
	НИЙТ	625.92

ЭКСПЕРТ №
01-29
2020 М. 09

ХЯНАЛТЫН ҮЗЛЭГ		
Д/д	Тодорхойлолт	Огноо

УЛААНБААТАР ХОТ, СҮХБААТАР ДҮҮРЭГ, 6-Р ХОРОО
ИХ ТОЙРУУ, 31-Р БАЙРНЫ ДЭЭВРИЙН ЗАСВАРЫН АЖИЛ
ДЭЭВРИЙН ХЭМЖИЛТИЙН БАЙГУУЛАЛТ

"TL PROJECT" ХХК

Архитектор		Х.Золбаяр
Гүйцэтгэсэн		Х.Золбаяр
Шалгасан		М. Отгонбаатар

Төслийн дугаар:	TL-17/20-7
Уе шат:	А.З
Зургийн дугаар:	БА-7
Хуудлар	8
Огноо:	2020.09
Масштаб:	1 : 150

A3

ХЭСЭГЛЭЛҮҮД А3@М1:25

Огтлол Б-Б М1:25

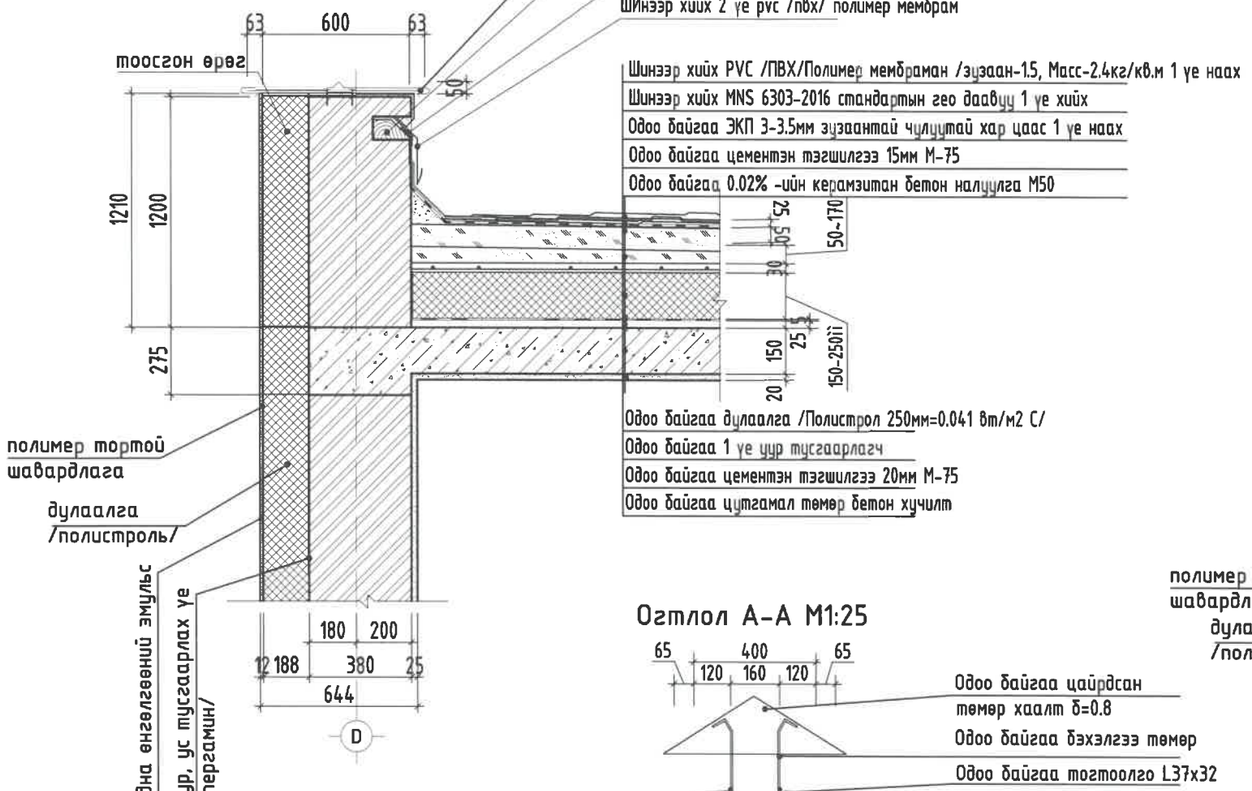

Огтлол А-А М1:25

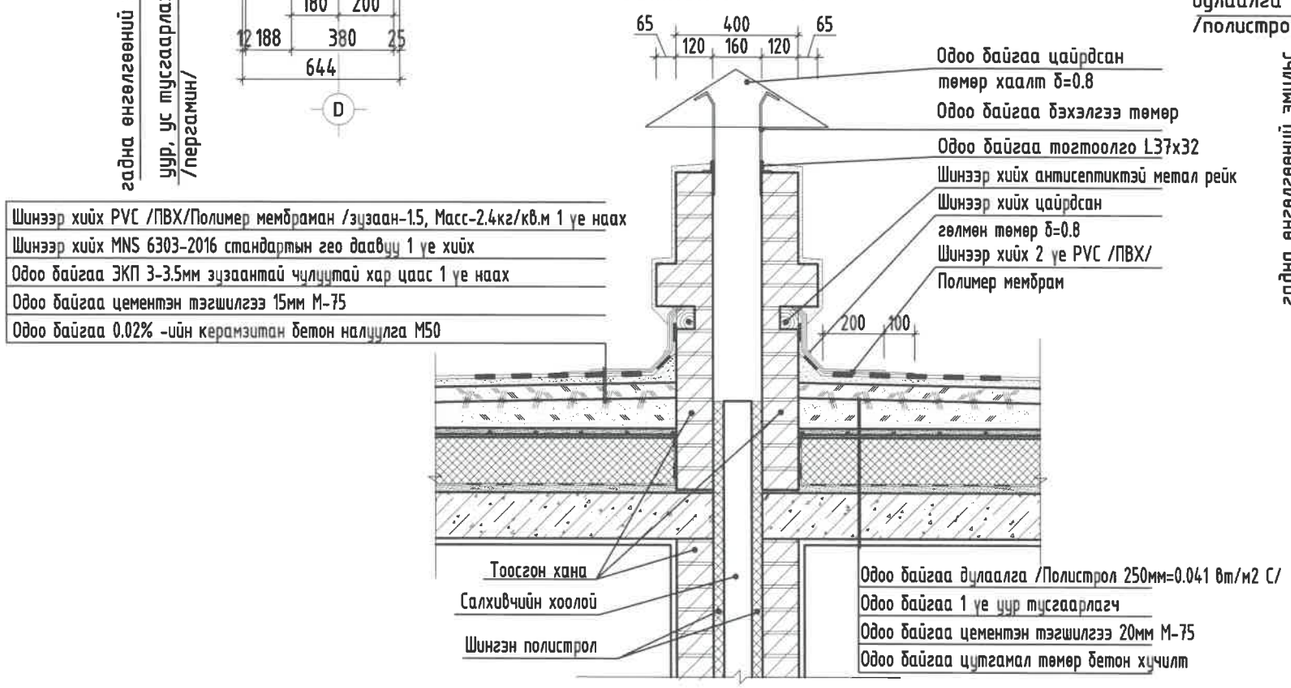

Огтлол В-В М1:25

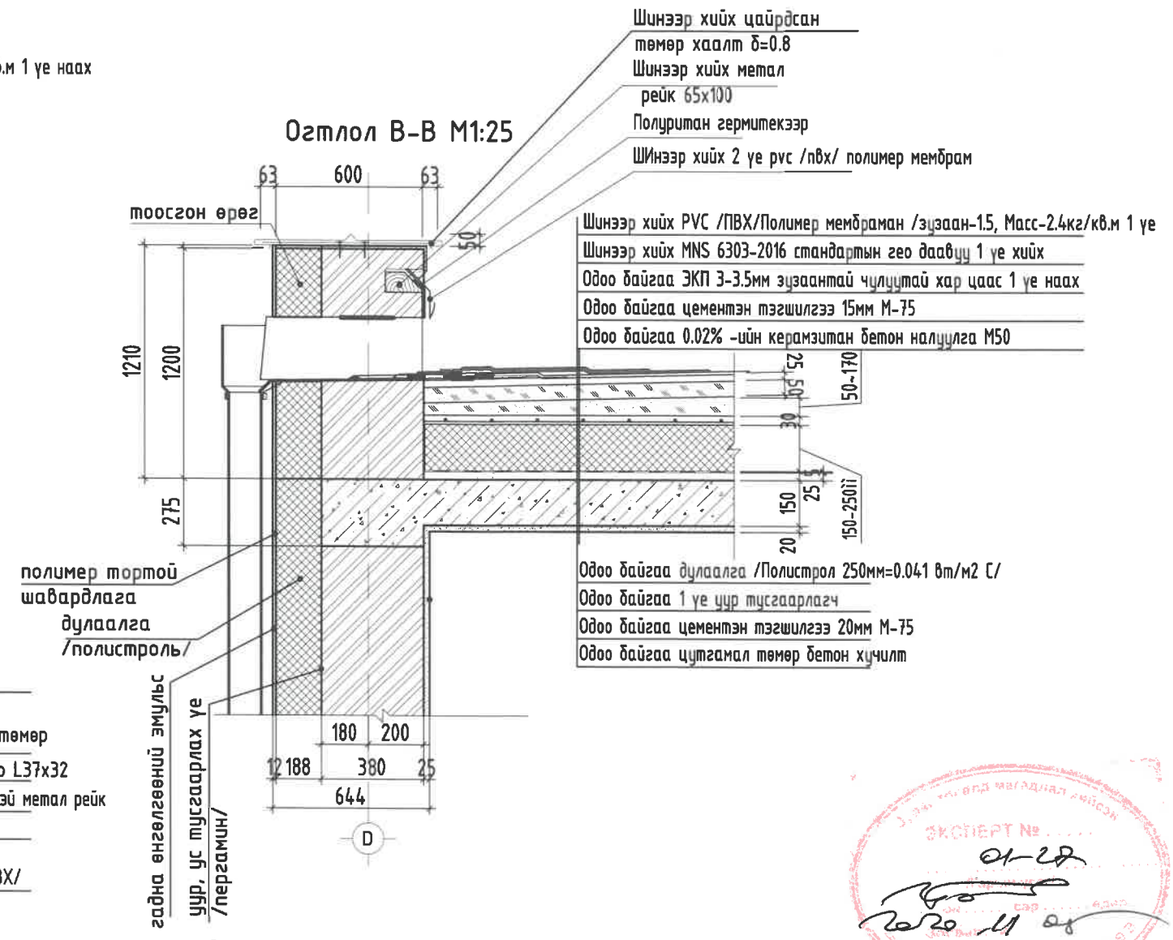

ТАЙЛБАР:

1. Одоо байгаа дээврийн налуулгийг ашиглаж борооны ус зайлуулагдахаар тооцоолж 2.4-2.7% налууг барина.
2. Хар цаасан дээр "MNS-6303-2016" стандартын шаардлага хангасан 150гр/м^2 нягттай геодаавууг 180см-ийн алхамтай 10см зөрүүлэгтэйгээр дэвсэнэ.
3. PVC /ПВХ/ полимер мембрам /зузаан-1.5, масс-2.4кг/кв.м/ 40-50 жилийн насжилттай материалыг 180см-ийн алхамтай 15см зөрүүлэгтэй байхаар тооцно.
4. PVC /ПВХ/ полимер мембрамийг технологийн дагуу 150-180см алхамтай бэхэлгээ хийж, амсар /уулэвар/-ыг ус чийг нэвтрэхээс сайтар хамгаалан тусгай зориулалтын багажаар 600-700с^0 халуунаар гагнана.
5. PVC /ПВХ/ полимер мембрамыг барилгын парпетыг дагуулан 30см-ээс багагүй хэмжээтэй налуулна. парпет налуулсан PVC /ПВХ/ полимер мембрам, парпетний амсарыг технологийн дагуу зориулалтын риек төмрөөр 180-200см алхамтай бэхэлгээ хийж даруулна. даравч риекний дээд ирмэгийг ус чийг нэвтрүүлэхгүйн үүднээс полуритан гермитекээр сайтар хамгаалж өгнө.

ЭКСПЕРТ №
01-28
2020.11.02

ТАЙЛБАР:

УЛААНБААТАР ХОТ, СҮХБААТАР ДҮҮРЭГ, 6-Р ХОРОО				Төслийн дугаар: TL-17/20-7	Уе шат: А.З
ИХ ТОЙРУУ, 31-Р БАЙРНЫ ДЭЭВРИЙН ЗАСВАРЫН АЖИЛ					
ХЭСЭГЛЭЛҮҮД				Зургийн дугаар: БА-8	Хуудлар: 8
"TL PROJECT" ХХК	Архитектор		Х.Золбаяр	Огноо:	2020.09
	Гүйцэтгэсэн		Х.Золбаяр		
	Шалгасан		М. Отгонбаатар	Масштаб:	1 : 25

А3