"ОНЧ ТЭНХЛЭГ ХХК
(Тусгай зөвшөөрлийн дугаар ЗТ19-689/19
Улаанбаатар хот, Баянгол дүүрэг 16-р хороо Амарсанаагийн гудамж 12/3 13 тоот
Утас: 99007155,99174540)

МОНГОЛ УЛС
БАРИЛГА, ХОТ БАЙГУУЛАЛТЫН ЯАМ
БАРИЛГЫН ХӨГЖЛИЙН ТӨВ
Магадлалын хэгтэсэн дугаалтийн дугаар: 868/2020
МАГАДЛАЛ ХИЙГДСЭН
Магадлал хариуцагч
Хэлтсийн дарга .....
/гарын үсэг/
2020 оны 05 сарын 22 өдөр

ЕГ Шифр: ОТ-13/2020

Улаанбаатар хот Сүхбаатар дүүрэг 17-р хороо
175-Р ЦЭЦЭРЛЭГИЙН ГАДНА ФАСАДНЫ ЗАСВАР

/ Хэмжилтийн зураг /

БОЛОВСРУУЛСАН:

Захирал ..... /Б.Бадамцэцэг/

ОНЧ ТЭНХЛЭГ

Инженер ..... /Т.Баттулга/

Улаанбаатар хот
2020 он

Барилга архитектурын зургийн жагсаалт

Д/д	Хуудасны нэр	Хуудасны марк
1	Зургийн жагсаалт, Тайлбар бичиг	БА-1
2	Ерөнхий төлөвлөгөө	БА-2
3	Одоогийн байдал /фото зураг/	БА-3
4	Нүүр тал / Өөрчлөлт/	БА-4
5	Ар тал / Өөрчлөлт/	БА-5
6	Хажуу тал-1 / Өөрчлөлт/	БА-6
7	Хажуу тал-2 / Өөрчлөлт/	БА-7
8	Харагдах байдал-1	БА-8
9	Харагдах байдал-2	БА-9

Засварын ажлын тоо хэмжээ

Гүйцэтгэх ажлын нэр	Хэмжих нэгж	Тоо хэмжээ
Гадна фасаданд 15см зузаан хөвсөнцөр нааж, шагрень шавардлага хийж этульсдэх	м2	627
Гадна хананд төмөр шат угсрах ба задлах	м2	627
Цонх хаалганы амалгаа шаврын засвар	у/м	226
Цайрдсан төмрөөр дээврийн пардедний төсрийг шинэчлэн солих	м2	110.4
Цонхны усны хаялага төмөр хийх	м2	34
Хуучин будагтай төмөр сараалжин хайсыг 2 удаа будах	м2	42
Ус урсах хоолой, юүлүүр хэсгийг хамт солих	ш	4
Хаяавчны эвдэрсэн хэсэгт нөхөж цутгах	м3	4
Барилгын хог цэвэрлэж ачих, зөөх	м2	380

Тайлбар бичиг

Ерөнхий зүйл:

Улаанбаатар хот Сүхбаатар дүүрэг 17-р хорооны нутаг дэвсгэрт байрлах 175-р цэцэрлэгийн гадна фасадны засварын ажлын хэмжилтийн зургийг 2020оны 03-р сарын 11-ны өдрийн Дугаар СБД2020/03-10 тоот засварын ажлын зураг төсөл боловсруулах даалгавар, 2020 оны 03-р сарын 30 өдөр хэмжилт хийснийг үндэслэн барилгын зураг төслийн "Онч тэнхлэг ХХК"-д боловсруулав.

Уг зургийг одоо мөрдөгдөж байгаа заслалын ажлын норм БНбаД 81-15-06 дүрмийг үндэслэн захиалагч "Сүхбаатар дүүргийн засаг даргын тамгын газар", 175-р цэцэрлэгийн эрхлэгчтэй зөвшилцсөний дагуу хийж гүйцэтгэсэн болно. Хэмжилт хийсэн : Мэргэшсэн инженер, мэргэшсэн төсөвчин Б.Бадамцэцэг, Ерөнхий инженер Т.Баттулга, Архитектор У.Ган-Эрдэнэ нар хийж фото зургаар баталгаажуулсан.

Одоогийн төлөв байдал:

Уг барилга нь гадна хашлага бүтээцийн гадаргуугаар 30.6 х 15 м харьцаатай 2 давхар барилга болно . Гадна хана тоосго, шавардлага, гадна ханын эмульсэн өнгөлгөөтэй байна. Одоогийн байдлаар гадна ханын зарим хэсгийн шавар унасан, хаграл цуурал гарсан байдалтай байна. Барилгын өнгө үзэмж муудсан, дулаан алдагдал ихтэй.

Гадна хана:

Барилгын гадна ханыг бүхэлд нь дулаалаж, өнгө будгыг сэргээн будах хэрэгтэй. Шавардлаган өнгөлгөө бүхий дулаалгатай уе дулаалгын хавтан бэхэлсэн дюбелийг дулаалгийн системийн өрийн жин, газар хөдлөлт, салхины хүчний үйлчлэлд тооцно. Тооцоонд барилга барих тухайн нөхцөл, барилгын өндөр, түүний бүтээцийн шийдэл болон бусад холбогдох хүчин зүйлийг тооцож 1м2 хананд хийгдэх дюбелийн /тэлэгч/ тоог тооцоогоор тодорхойлох ба энэ тоо нь БА-10-д зааснаас багагүй байна. Ханын дулаалга бэхлэх дюбельд бат бэхийн өндөр үзүүлэлттэй полиамид, полиэтилен тэлэгч хэрэглэнэ. Полипропиленээр хийгдсэн байхыг зөвшөөрөхгүй. Дулаалгын хавтангийн зузаан нь 150мм гал дэмждэггүй полистрол хөвсөнцөр дулаалгатай байна.Дулаалгын хөвсөнцөр полистрол хавтангийн нягт нь 25-30кг/м3 байх ба стандарт MNS4629:2007-ийн шаардлагийг хангасан байх ёстой. Дулаалгын хавтанг газар дээр нь тохируулан зүсч хийнэ. Хавтангийн хоорондох завсрын зөвшөөрөгдөх хүлцэл нь 1-2мм-ээс ихгүй байвал зохино. 2мм-ээс их өргөнтэй цуулзвар, завсрыг шавардлаган зуурмаг болон цавуугаар дүүргэхийг хатуу хориглох ба дулаалгын материалаас тусгайлан зүссэн хэсгээр бөглөнө. Завсар зайг шавраар бөглөж болдоггүй учир нь чийг нэвтэрч мөөгөнцөр болон хөлдөлт мөн ан цав үүсгэдэг. Мөн завсар зайгаар нэвтэрсэн агаар салхи нь дулаан тусгаарлалтыг бууруулдаг.

Дулаалгын хавтанд захаас нь 2-3см зайтай 4-6 см өргөнтэй хүрээлж цавуут зуурмаг наана.

Үлдсэн талбайн 50%-иас илүү хэсэгт цавуут зуурмаг БА-11-д заасны дагуу жигд тараасны дараа үндсэн хананд наана. Дулаалгын хавтангуудыг хооронд нь цавуут зуурмагаар нааж болохгүй.

Шавардлаган өнгөлгөө бүхий дулаалга доорхи бүтэцтэй байна.

-Үндсэн хананай дулаалгын хавтанг бэхлэх цавуут зуурмаган уе δ=3-5 мм зузаан

-Дулаалгын уе / зузааныг тооцоогоор тодорхойлно /

-Дулаалгын хавтанг наасан зуурмаг хатсаны дараа дулаалгын хавтанг үндсэн хананай дулаалгын бэхэлгээний зориулалтын дюбелээр бэхэлнэ. /Хананд бэхэлгээний нүхийг өрөмдөж гаргах ба хог тоосыг цэвэрлэнэ, нүхэнд тавиг хэлбэрийн даруулга бүхий хуванцар тэлэгчийг суулгаж эргээр эргэдэж бэхэлнэ./

-Арматурчилсан үндсэн уе δ=5,5-8мм /арматурчилсан үндсэн уейг 2 уезр хийх ба нэгдүгээр уейг цавуут зуурмагаар 2-4мм зузаантай хийж хатахаас нь өмнө нийтлэг буюу хуягласан тор байршуулж тэгшилнэ, нэгдүгээр уейн шавардлага хатсаны дараа хоёрдугаар уейг 2-4мм зузаантай цавуут зуурмагаар хийнэ./

-Өнгөлгөөний уейг хийхдээ ханын гадаргууд шагри цацаж, хөрсжүүлэгч грунт тавьж, гадна фасадны зориулалттай /солонгос/ сайн чанарын өнгийн эмульсээр зураг заасан өнгөний кодоор будна. Гадна фасадны өнгийг захиалагч байгуулага, эзэгийн зохиогчтой зөвшилцсөний үндсэн дээр өөрчлөлт оруулж болно.

Шавардлаган өнгөлгөөтэй дулаалга хийхийн өмнө доорхи бэлтгэл ажлуудыг хийнэ. Үүнд:

-Дулаалгын хавтан байрлах ханыг тоос шороонооc цэвэрлэнэ.

-Дулаалгын хавтан наах тоосгон ханын гадаргууг шавардах бүюу зуурмагаар сайтар тэгшилсэн байна.

-Шавардах эсэх нь барилгын зориулалт, хашлага бүтээцийн онцлогоос хамаарна.

-Гадаргуугийн хотгор гүдгэрийг шалгах / зөвшөөрөгдөх хүлцэл нь ±10мм -ээс ихгүй байх бөгөөд зөвшөөрөгдөх хүлцлээс хэтэрсэн нөхцелд тэгшилгээ хийнэ.

-Дулаалгыг хийхийн өмнө гадаргуугын чийглэгийн хэмжээг тодорхойлох / чийглэгийн хэмжээ нь 4-5%-иас ихгүй байх ба үүнээс их нөхцелд хатаах арга хэмжээ авна.

Хана дулаалах ажлыг дараах нөхцелд гүйцэтгэхгүй.

-Хоногийн дундаж температур нь нэмэх 5°с-аас доош эсвэл нэмэх 27°с-аас дээш дулаалга дээр нарны гэрэл шууд тусаж байх уед

-Борооо орж байхад болон дээврийн гадаргуу ус чийгтэй байхад

-Салхины хурд 10м/сек-ээс дээш байх уед тус тус гүйцэтгэхгүй.

Цонх хаалганы нүхний булан өнцөгт 200мм х 300мм хэмжээтэй торыг зориулалтын цавуут зуурмагаар нааж хүчжүүлнэ.

Цонх хаалганы хэсэгт дюбелийг 100мм зайд хадаж дулаалгыг бэхэлнэ.

Уг зургийг барилгын гадна ханын бүтээц болон цуулзвар заагийн дулаан тусгаарлалтын нэг маягийн хэсэглэл Г1.090.9-1Г-ийн дэвтэрийг ашиглан гүйцэтгэсэн.

"ОНЧ ТЭНХЛЭГ" ХХК Утас: 99007155,99174540	Улаанбаатар хот Сүхбаатар дүүрэг 17-р хороо 175-р цэцэрлэгийн гадна фасадны засвар				
	Зургийн жагсаалт, Тайлбар бичиг				Уе шат: А.З
	Архитектор	У.Ган-Эрдэнэ	Е.Г. Шифр: ОТ-13/2020	Масштаб:	Огноо: 2020-04-05
	Гүйцэтгэсэн	У.Ган-Эрдэнэ	Т.Г. Шифр:	Зургийн дугаар: БА-1	Хуудас: 13
	Шалгасан	Б.Бадамцэцэг			

А3

ЕРӨНХИЙ ТӨЛӨВЛӨГӨӨ М1:500

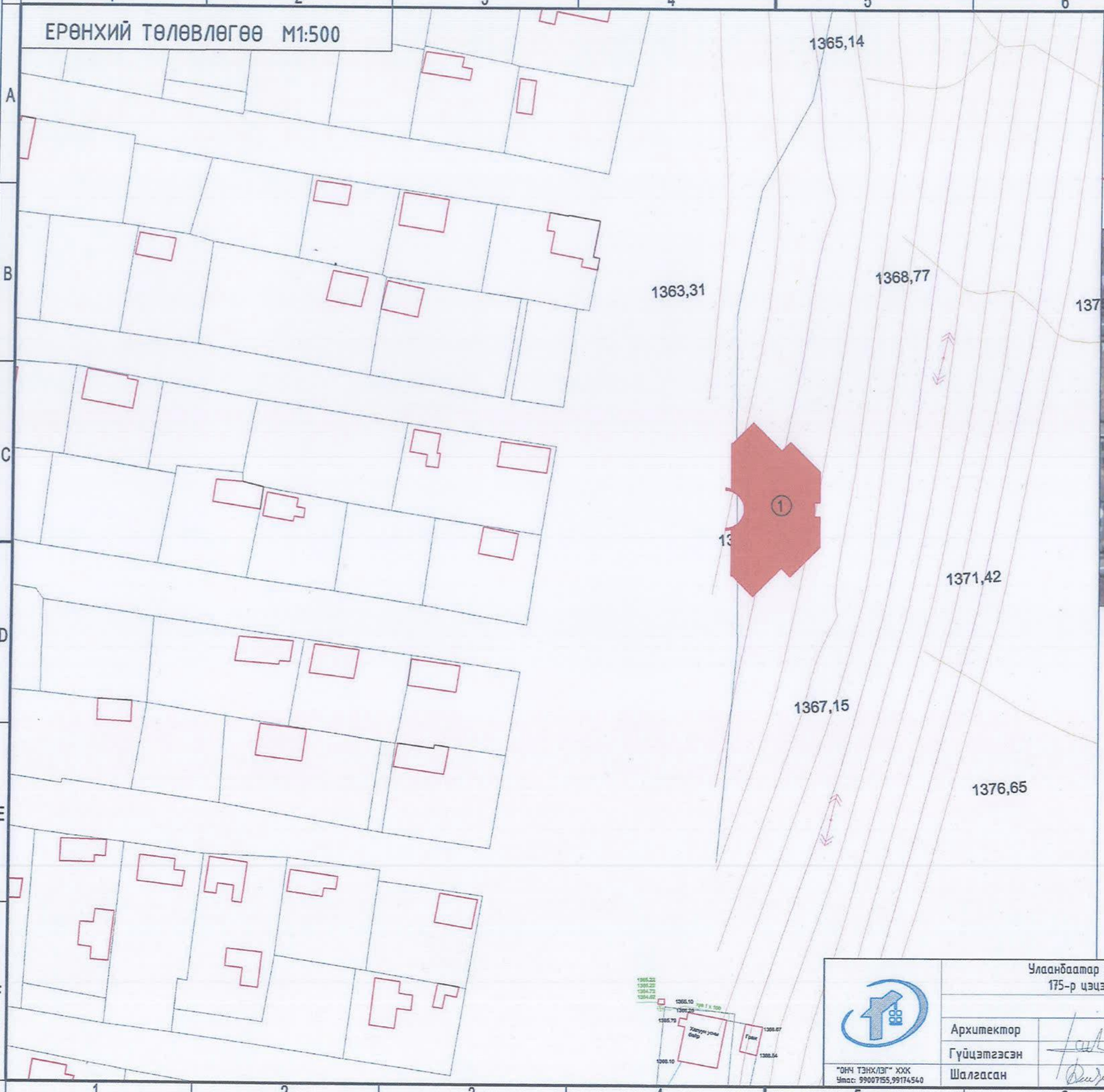

Д/Д	ТОДОРХОЙЛОЛТ:	Тайлбар
1.	Засвар хийгдэх 175-р цэцэрлэг	Төлөвлөж буй
2.	Халуун ус	Одоо байгаа

БАЙРШЛЫН СХЕМ

ТАНИХ ТЭМДЭГ:

- Засвар хийхээр төлөвлөж буй барилга
- Одоо байгаа барилга
- Одоо байгаа авто зам
- Одоо байгаа ногоон байгууламж
- Бохир усны шугам
- Дулааны шугам
- Цэвэр усны шугам
- Цахилгааны шугам

"ОНЧ ТЭНХ/ЛЭГ" ХХК
Утас: 99007155,99174540

Улаанбаатар хот Сүхбаатар дүүрэг 17-р хороо
175-р цэцэрлэгийн гадна фасадны засвар

Ерөнхий төлөвлөгөө

Үе шат: А.3

Архитектор		У.Ган-Эрдэнэ	Е.Г. Шифр: ОТ-13/2020	Масштаб:	Огноо: 2020-04-05
Гүйцэтгэсэн		У.Ган-Эрдэнэ	Т.Г. Шифр:	Зургийн дугаар: БА-2	Хуудас: 13
Шалгасан		Б.Бадамцэцэг			

А3

ОДООГИЙН БАЙДАЛ

"ОНЧ ТЭНХЛЭГ" ХХК Утас: 99007155,99174540	Улаанбаатар хот Сүхбаатар дүүрэг 17-р хороо 175-р цэцэрлэгийн гадна фасадны засвар				
	Одоогийн байдал /фото/				Ye шат: А.3
	Архитектор	У.Ган-Эрдэнэ	Е.Г. Шифр: ОТ-13/2020	Масштаб:	Огноо: 2020-04-05
	Гүйцэтгэсэн	У.Ган-Эрдэнэ	Т.Г. Шифр:	Зургийн дугаар: БА-3	Хуудас: 13
	Шалгасан	Б.Бадамцэцэг			

A3

Нүүр тал М1:100

C: 23 % M: 52 % Y: 0 % K: 0 %
өнгөний кодтой
эмульсэн будаг

C: 36 % M: 0 % Y: 18 % K: 0 %
өнгөний кодтой
эмульсэн будаг

C: 2 % M: 5 % Y: 32 % K: 0 %		514 м2	C: 27 % M: 4 % Y: 62 % K: 0 %		39 м2	C: 23 % M: 52 % Y: 0 % K: 0 %		15 м2
C: 0 % M: 23 % Y: 55 % K: 0 %		82 м2	C: 41 % M: 18 % Y: 0 % K: 0 %		37 м2	C: 36 % M: 0 % Y: 18 % K: 0 %		27 м2

"ОНЧ ТЭНХЛЭГ" ХХК
Утас: 99007155,99174540

Улаанбаатар хот Сүхбаатар дүүрэг 17-р хороо
175-р цэцэрлэгийн гадна фасадны засвар

Нүүр тал /Өөрчлөлт/

Үе шат: А.З

Архитектор		У.Ган-Эрдэнэ	Е.Г. Шифр: ОТ-13/2020	Масштаб: 1:100	Огноо: 2020-04-05
Гүйцэтгэсэн		У.Ган-Эрдэнэ	Т.Г. Шифр:	Зургийн дугаар: БА-4	Хуудас: 13
Шалгасан		Б.Бадамцэцэг			

А3

АР ТАЛ М1:100

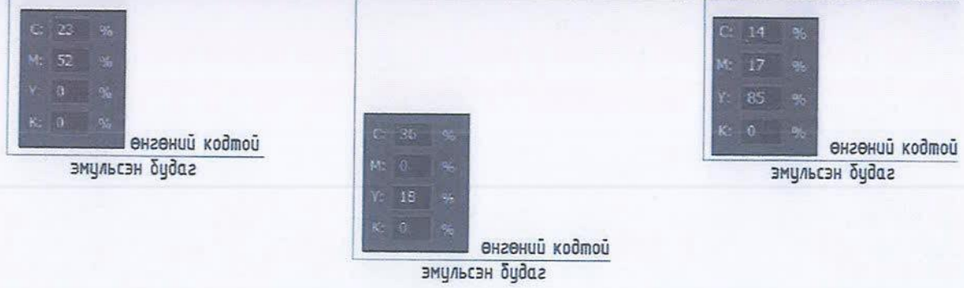

C: 2 % M: 5 % Y: 32 % K: 0 %		219 м2	C: 41 % M: 18 % Y: 0 % K: 0 %		37 м2	C: 14 % M: 17 % Y: 85 % K: 0 %		44 м2	C: 11 % M: 47 % Y: 40 % K: 0 %		4 м2
C: 0 % M: 23 % Y: 55 % K: 0 %		82 м2	C: 23 % M: 52 % Y: 0 % K: 0 %		15 м2	C: 17 % M: 70 % Y: 58 % K: 2 %		4 м2	C: 9 % M: 34 % Y: 31 % K: 0 %		4.3 м2
C: 27 % M: 4 % Y: 62 % K: 0 %		39 м2	C: 36 % M: 0 % Y: 18 % K: 0 %		27 м2	C: 13 % M: 58 % Y: 50 % K: 1 %		4.3 м2	C: 7 % M: 26 % Y: 23 % K: 0 %		2.4 м2

"ОНЧ ТЭНХЛЭГ" ХХК
Утас: 99007155,99174540

Улаанбаатар хот Сүхбаатар дүүрэг 17-р хороо
175-р цэцэрлэгийн гадна фасадны засвар

Ар тал /Өөрчлөлт/					Ye шат: А.3
Архитектор		У.Ган-Эрдэнэ	Е.Г. Шифр: ОТ-13/2020	Масштаб: 1:100	Огноо: 2020-04-05
Гүйцэтгэсэн		У.Ган-Эрдэнэ	Т.Г. Шифр:	Зургийн дугаар: БА-5	Хуудас: 13
Шалгасан		Б.Бадамцэцэг			

А3

ХАЖУУ ТАЛ - 1 М1:100

C: 2 % M: 5 % Y: 32 % K: 0 %	219 м2
C: 0 % M: 23 % Y: 55 % K: 0 %	82 м2
C: 27 % M: 4 % Y: 62 % K: 0 %	39 м2
C: 41 % M: 18 % Y: 0 % K: 0 %	37 м2
C: 23 % M: 52 % Y: 0 % K: 0 %	15 м2
C: 36 % M: 0 % Y: 18 % K: 0 %	27 м2
C: 14 % M: 17 % Y: 85 % K: 0 %	44 м2

"ОНЧ ТЭНХЛЭГ" ХХК
Утас: 99007155,99174540

Улаанбаатар хот Сүхбаатар дүүрэг 17-р хороо
175-р цэцэрлэгийн гадна фасадны засвар

Хажуу тал-1 /өөрчлөлт/					Ye шат: А.3
Архитектор		У.Ган-Эрдэнэ	Е.Г. Шифр: ОТ-13/2020	Масштаб: 1:100	Огноо: 2020-04-05
Гүйцэтгэсэн		У.Ган-Эрдэнэ	Т.Г. Шифр:	Зургийн дугаар: БА-6	Хуудас: 13
Шалгасан		Б.Бадамцэцэг			

А3

ХАЖУУ ТАЛ - 2 М1:100

C: 2 % M: 5 % Y: 32 % K: 0 %	219 м2
C: 0 % M: 23 % Y: 55 % K: 0 %	82 м2
C: 27 % M: 4 % Y: 62 % K: 0 %	39 м2
C: 41 % M: 18 % Y: 0 % K: 0 %	37 м2
C: 23 % M: 52 % Y: 0 % K: 0 %	15 м2
C: 36 % M: 0 % Y: 18 % K: 0 %	27 м2
C: 14 % M: 17 % Y: 85 % K: 0 %	44 м2

"ОНҮ ТЭНХЛЭГ" ХХК Утас: 99007155,99174540	Улаанбаатар хот Сүхбаатар дүүрэг 17-р хороо 175-р цэцэрлэгийн гадна фасадны засвар				
	Хажуу тал-2 /Өөрчлөлт/				Ye шат: А.3
	Архитектор	У.Ган-Эрдэнэ	Е.Г. Шифр: ОТ-13/2020	Масштаб: 1:100	Огноо: 2020-04-05
	Гүйцэтгэсэн	У.Ган-Эрдэнэ	Т.Г. Шифр:	Зургийн дугаар: БА-7	Хуудас: 13
	Шалгасан	Б.Бадамцэцэг			

А3

ХАРАГДАХ БАЙДАЛ-1

"ОНЧ ТЭНХЛЭГ" ХХК Утас: 99007155,99174540	Улаанбаатар хот Сүхбаатар дүүрэг 17-р хороо 175-р цэцэрлэгийн гадна фасадны засвар				
	Харагдах байдал-1				Ye шат: А.3
	Архитектор	У.Ган-Эрдэнэ	Е.Г. Шифр: ОТ-13/2020	Масштаб:	Огноо: 2020-04-05
	Гүйцэтгэсэн	У.Ган-Эрдэнэ	Т.Г. Шифр:	Зургийн дугаар: БА-8	Хуудас: 13
	Шалгасан	Б.Бадамцэцэг			

A3

ХАРАГДАХ БАЙДАЛ-2

"ОНЧ ТЭНХЛЭГ" ХХК Утас: 99007155,99174540	Улаанбаатар хот Сүхбаатар дүүрэг 17-р хороо 175-р цэцэрлэгийн гадна фасадны засвар				
	Харагдах байдал-2				Үе шат: А.3
	Архитектор	У.Ган-Эрдэнэ	Е.Г. Шифр: ОТ-13/2020	Масштаб:	Огноо: 2020-04-05
	Гүйцэтгэсэн	У.Ган-Эрдэнэ	Т.Г. Шифр:	Зургийн дугаар: БА-9	Хуудас: 13
	Шалгасан	Б.Бадамцэцэг			

Хөөсөн полистрол /PS/ хавтанг бэхлэх дюбелийн байрлалын тойм

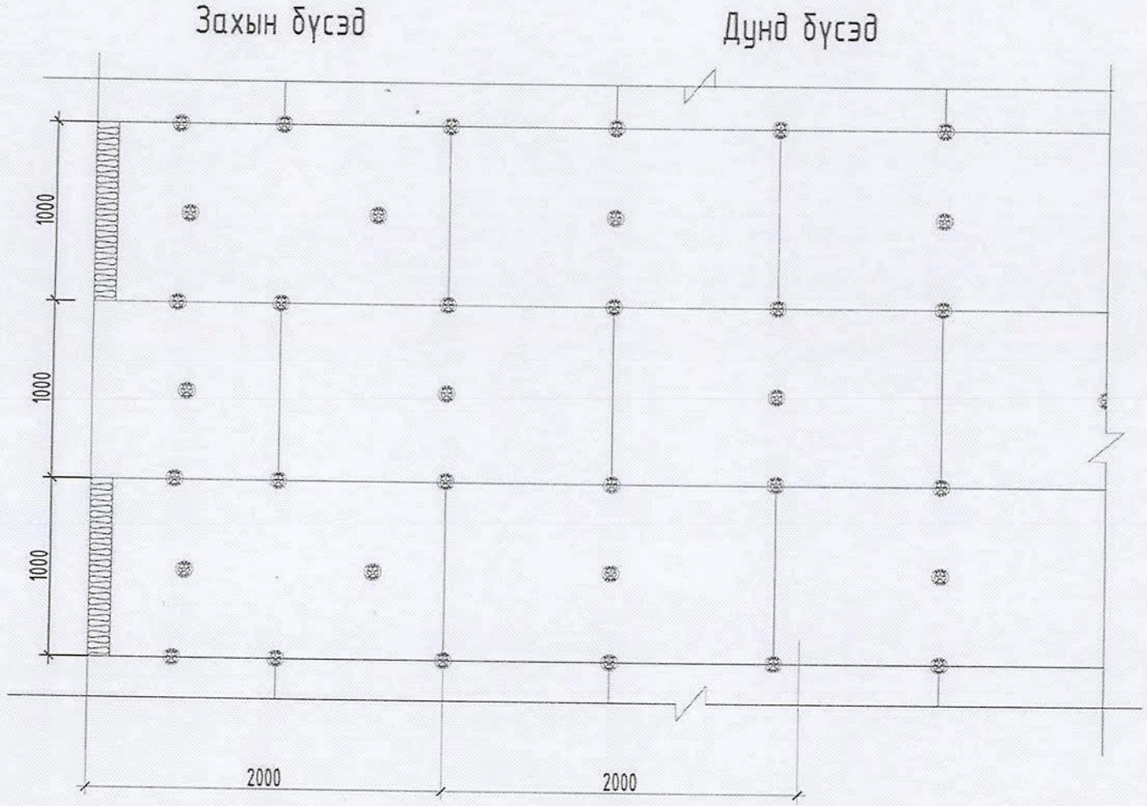

ХӨӨСӨН ПОЛИСТРОЛ ХАВТАНГ БЭХЛЭХ ДЮБЕЛИЙН БАЙРЛАЛЫН ТОЙМ М1:50

А. Зурвасан

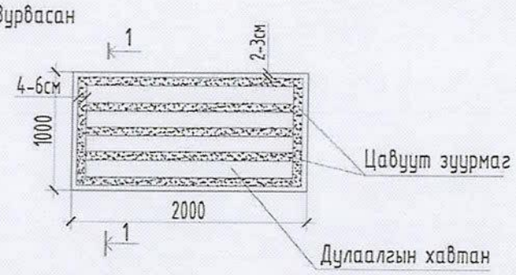

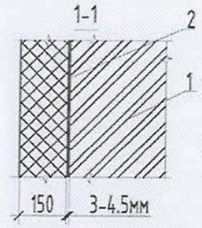

1.Үндсэн хана
2.Цавуут зуурмаг
3.Дулаалга

Дулаалгын хавтанг ханатай бэхлэх дюбелийг зураг үзүүлэгдсэн болно.

Б. Нийтэд нь

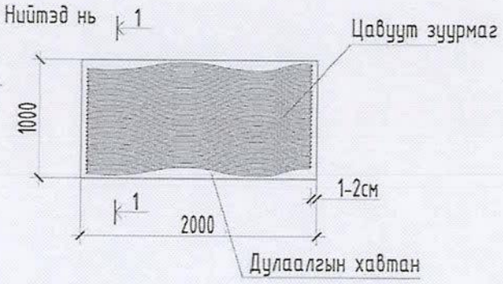

Парапетны хэсэглэл - 1
М1:25

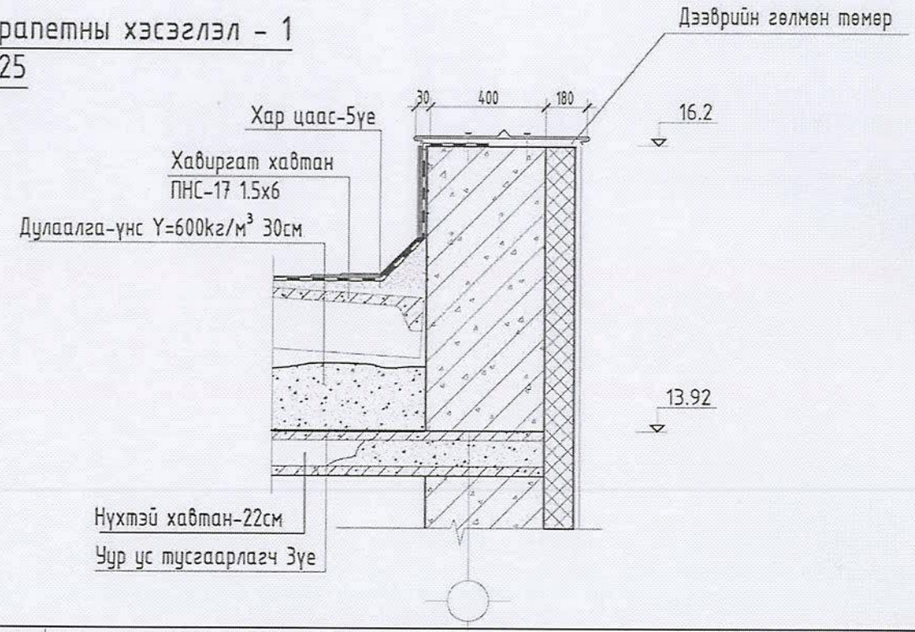

Тайлбар

1.Н-барилгын өндөр, м
б-Захын бүсийн өргөн
а-Барилгын нүүр талын урт
2.б=а/8 бо 1м-ээс их 2м-ээс бага байна.
1м ≤ б ≤ 2м

Барилгын өндөр нь 16,2 м
Захын бүсэд 7ш багагүй
Дунд бүсэд 5ш түүнээс их дюбель

Тайлбар:
Уг хэсэглэлэлүүдийг нэг маягийн хэсэглэл Г1.090.9-1Г-ийн дэвтэрийг ашиглан гүйцэтгэсэн болно.

"ОНЧ ТЭНХЛЭГ" ХХК Утас: 99007155,99174540	Улаанбаатар хот Сүхбаатар дүүрэг 17-р хороо 175-р цэцэрлэгийн гадна фасадны засвар				
	Хөөсөн полистрол /PS/ хавтанг бэхлэх дюбелийн байрлалын тойм				Ye шат: А.3
Архитектор		У.Ган-Эрдэнэ	Е.Г. Шифр: ОТ-13/2020	Масштаб: 1:50	Огноо: 2020-04-05
Гүйцэтгэсэн		У.Ган-Эрдэнэ	Т.Г. Шифр:	Зургийн дугаар: БА-10	Хуудас: 13
Шалгасан		Б.Бадамцэцэг			

А3

ДУЛААН ТУСГААРЛАХ СИСТЕМИЙН ҮЕҮДИЙН БАЙРЛАЛЫН ТОЙМ
/Төлөвлөлтийн түвшингээс 2,5м хүртэл хэсэгт/

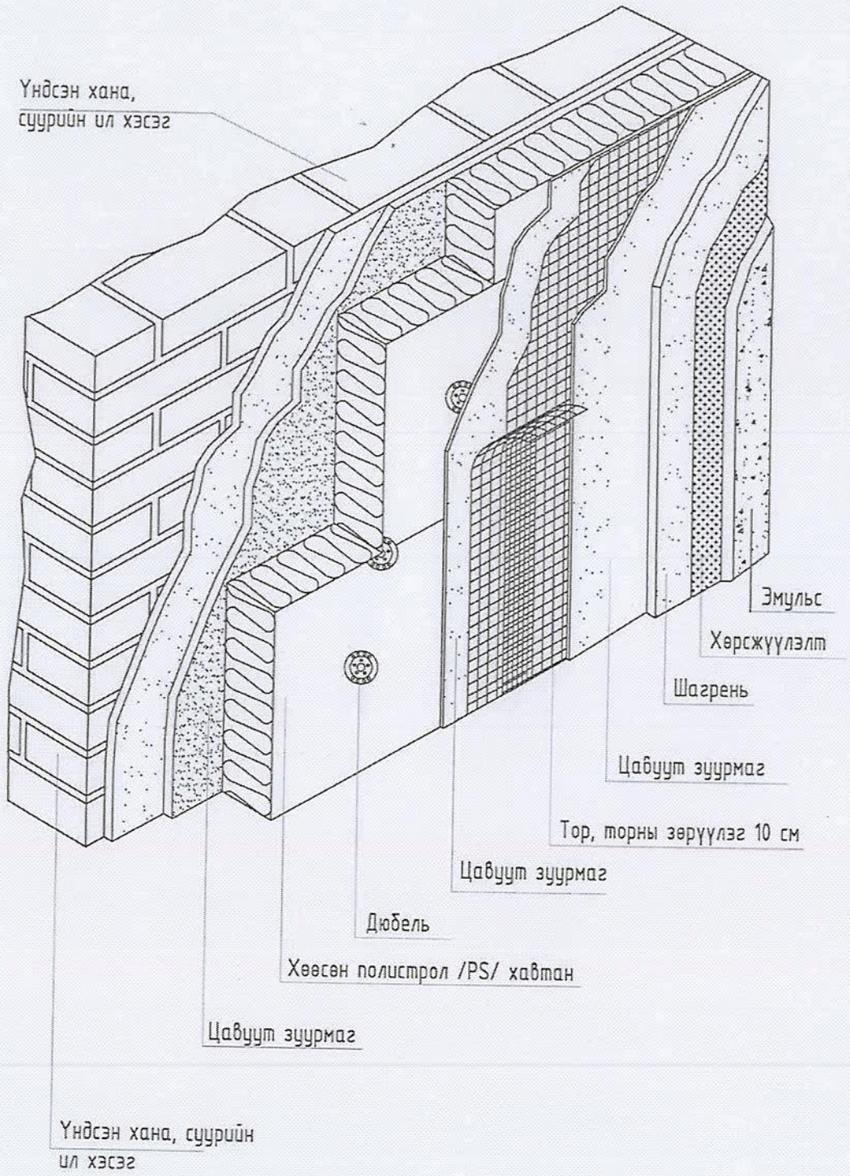

ДУЛААН ТУСГААРЛАХ СИСТЕМИЙН ҮЕҮДИЙН БАЙРЛАЛ ТОЙМ М1:50

ДУЛААН ТУСГААРЛАХ СИСТЕМИЙН ҮЕҮДИЙН БАЙРЛАЛЫН ТОЙМ
/Төлөвлөлтийн түвшингээс 2,5м-ээс дээш хэсэгт/

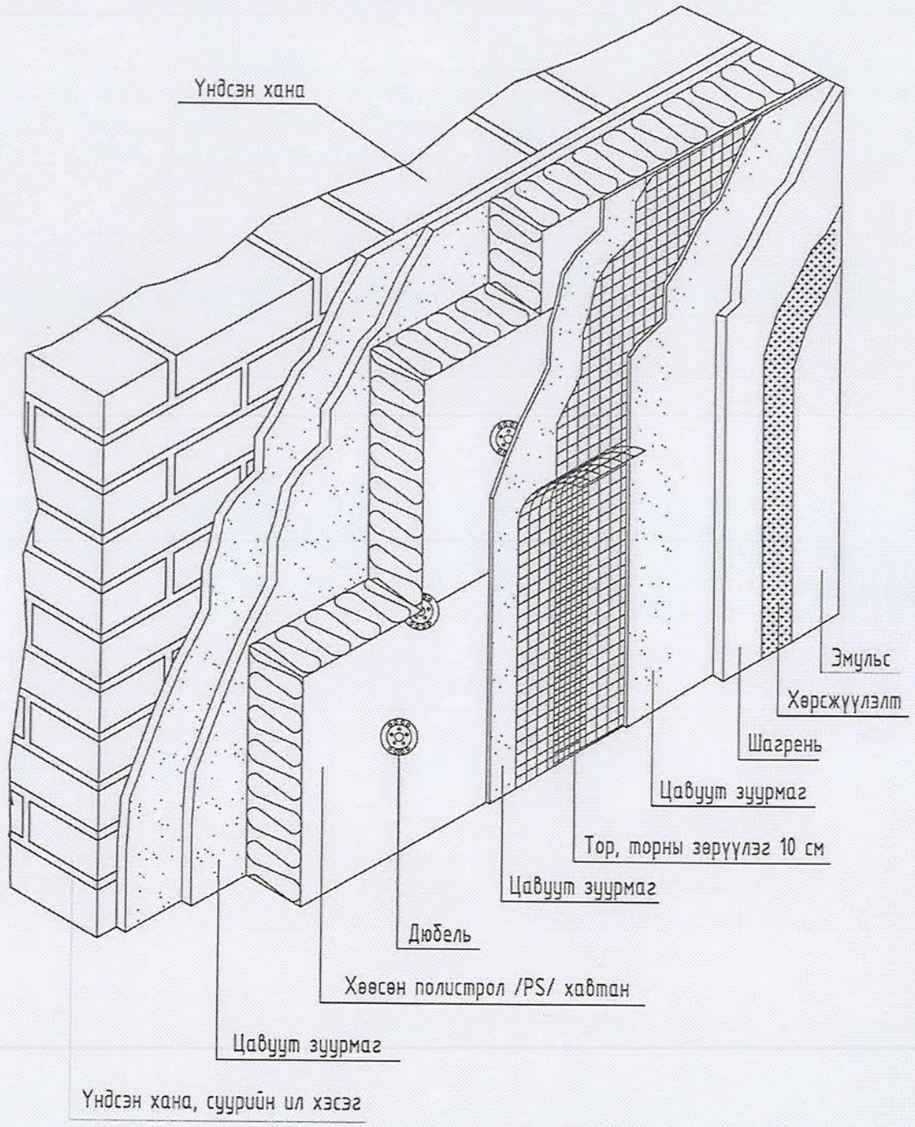

Тайлбар:
Уг хэсэглэлүүдийг нэг маягийн хэсэглэл дэвтэр " Г1.090.9-1Г ДЗ.01.101 "

"ОНЧ ТЭНХЛЭГ" ХХК Утас: 99097155,99174540	Улаанбаатар хот Сухбаатар дүүрэг 17-р хороо 175-р цэцэрлэгийн гадна фасадны засвар				
	Дулаан тусгаарлах системийн үеүдийн байрлалын тойм				Ye шат: А.3
Архитектор		У.Ган-Эрдэнэ	Е.Г. Шифр: ОТ-13/2020	Масштаб: 1:50	Огноо: 2020-04-05
Гүйцэтгэсэн		У.Ган-Эрдэнэ	Т.Г. Шифр:	Зургийн дугаар: БА-11	Хуудас: 13
Шалгасан		Б.Бадамцэцэг			

А3

Тоосгон ханын өрөгт бэхлэх

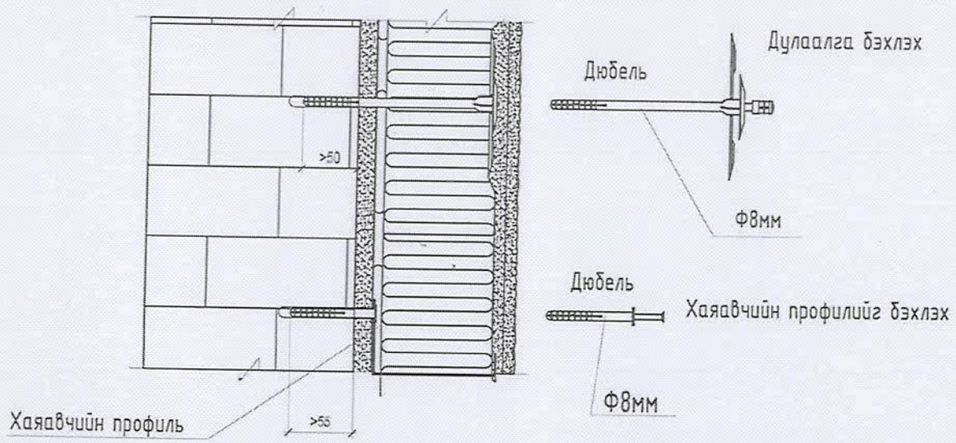

МОДОН ЖААЗТАЙ ЦОНХ СУУХ ХАНЫН ХЭСГИЙГ ДУЛААЛАХ М1:50

Хэсэглэл - 1 М1:25

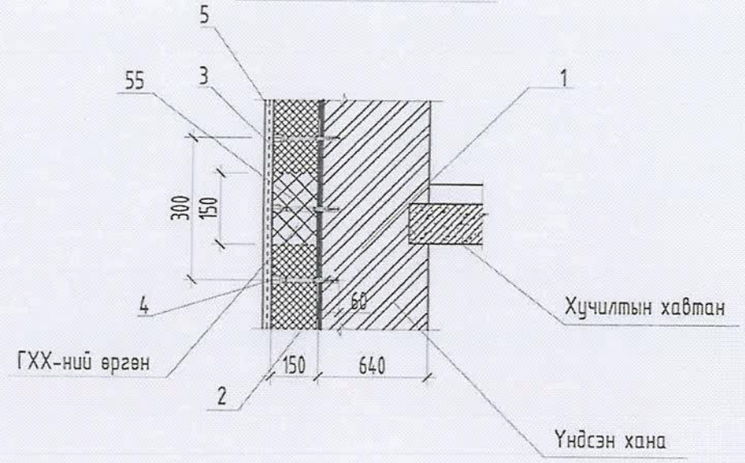

1.Үндсэн хана
2.Цавуут зуурмаган
3.Хөөсөн полистрол /PS/ хавтан
4.Дюбель
5.Үндсэн арматуран тор
55-Галд шатдаггүй эрдэс хөвөн буюу чулуун хөвөн хавтан
ГХХ-Галаас хамгаалах хүрээ

Модон жаазтай цонх суух ханын хэсгийг дулаалах бүдүүвч

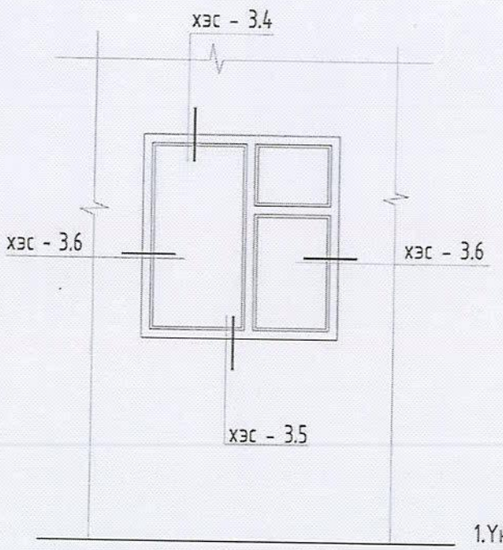

Хэсэглэл - 3.4 М1:25

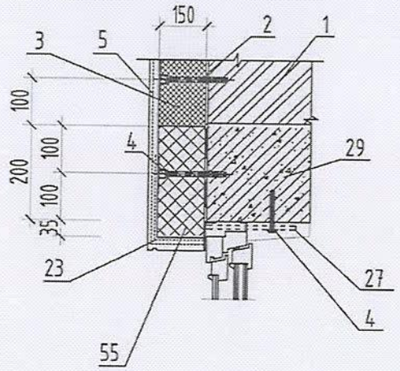

Хэсэглэл - 3.5 М1:25

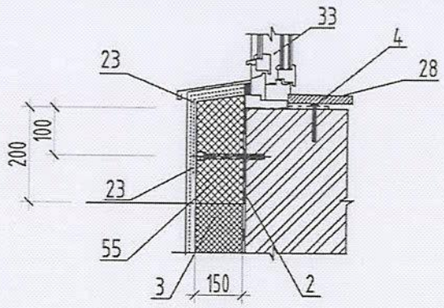

Хэсэглэл - 3.6 М1:25

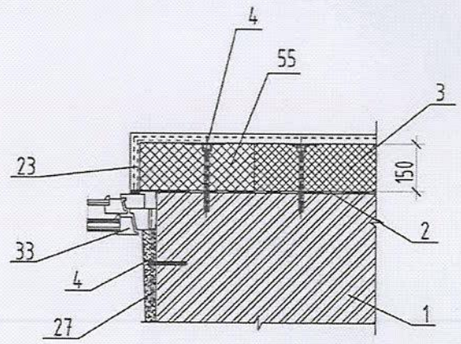

Тайлбар.
Уг хэсэглэлүүдийг нэг маягийн хэсэглэл Г1.090.9-1Г-ийн дэвтэрийг ашиглан гүйцэтгэсэн болно.

1.Үндсэн хана
2.Цавуут зуурмаган үе
3. Хөөсөн полистрол /PS/ хавтан
4.Дюбель
5.Үндсэн арматуран тор

23.Нүхтэй тор бүхий булан төмөр
26.Ус зайлуулах цайрдсан гөлмөн төмөр
27.Туузан төмөр
28.Цонхны тавцан
29.Төмөр бетон ялуу
33.Цонх
55-Галд шатдаггүй эрдэс хөвөн буюу чулуун хөвөн хавтан

"ОНЧ ТЭНХЛЭГ" ХХК Утас: 99007155,99174540	Улаанбаатар хот Сухбаатар дүүрэг 17-р хороо 175 р цэцэрлэгийн зайлш фасадны засвар				
	Модон жаазтай цонх суух ханын хэсгийг дулаалах бүдүүвч				Ye шат: А.3
Архитектор		У.Ган-Эрдэнэ	Е.Г. Шифр: ОТ-13/2020	Масштаб: 1:50	Огноо: 2020-04-05
Гүйцэтгэсэн		У.Ган-Эрдэнэ	Т.Г. Шифр:	Зургийн дугаар: БА-12	Хуудас: 13
Шалгасан		Б.Бадамцэцэг			

А3

Хаалга суух ханын хэсгийг дулаалах

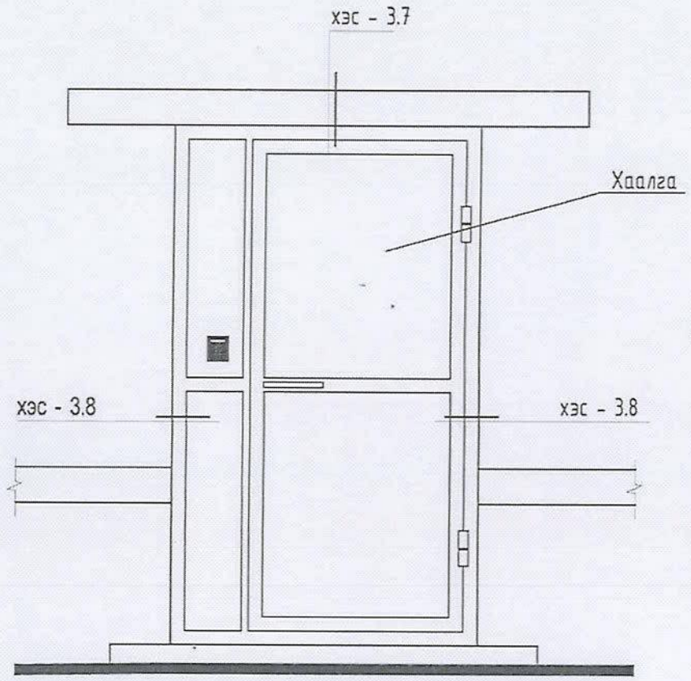

ХААЛГА БОЛОН ХУВАНЦАР ЖААЗТАЙ ЦОНХ СУУХ ХАНЫН ХЭСГИЙГ ДУЛААЛАХ М1:50

Хэсэглэл - 3.7 М1:25

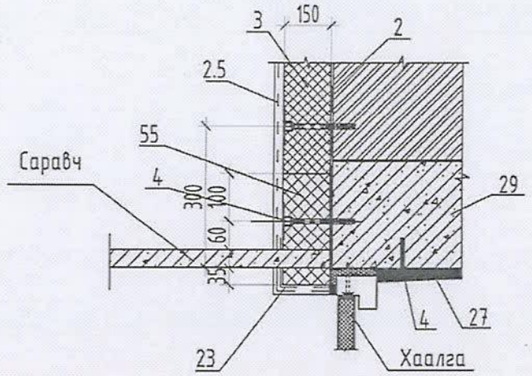

Хэсэглэл - 3.8 М1:25

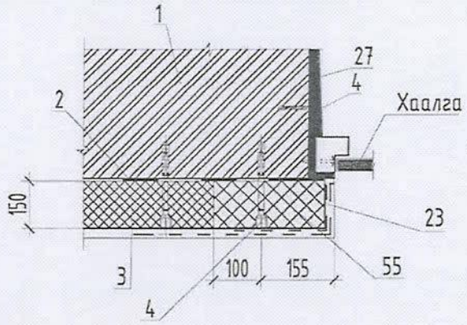

1.Үндсэн хана
2.Цавуут зуурмаган үе
3.Дулаалга
4.Дюбель
5.Үндсэн армтуран тор
23.Нүхтэй тор бүхий булан төмөр
27.Туузан төмөр
29.Төмөр бетон ялуу
55-Галд шатдаггүй эрдэс хөвөн бүюу чулуун хөвөн хавтан

Хуванцар жаазтай цонх суух ханын хэсгийг дулаалах бүдүүвч

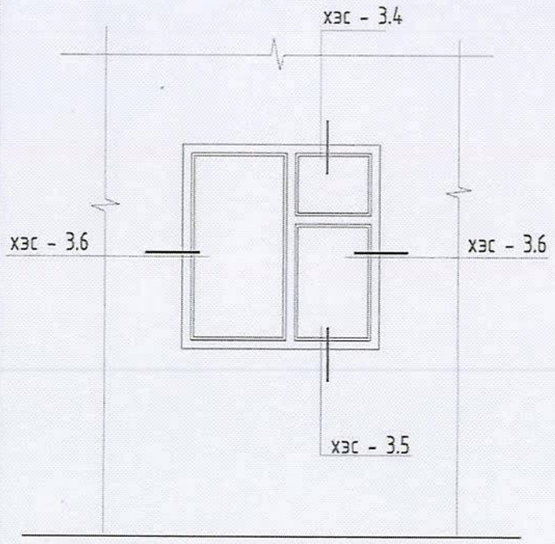

Хэсэглэл - 3.4 М1:25

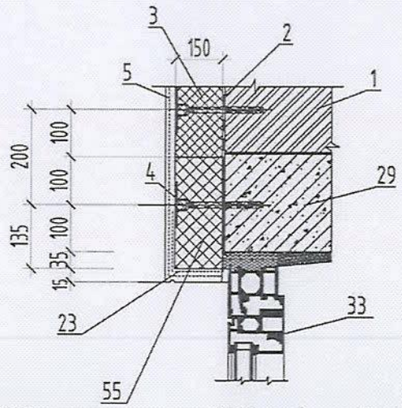

Хэсэглэл - 3.5 М1:25

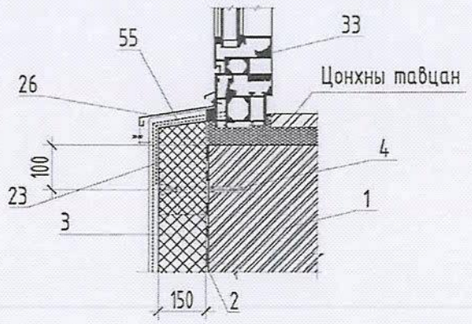

Хэсэглэл - 3.6 М1:25

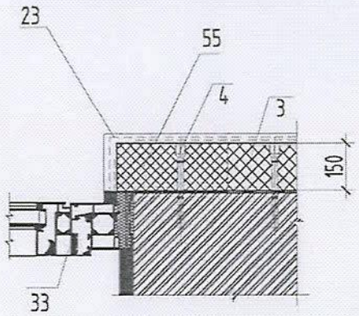

1.Үндсэн хана
2.Цавуут зуурмаган үе
3.Дулаалга
4.Дюбель
5.Үндсэн армтуран тор
23.Нүхтэй тор бүхий булан төмөр
26.Ус зайлуулах цайрдсан гөлмөн төмөр
33.Цонх
55-Галд шатдаггүй эрдэс хөвөн бүюу чулуун хөвөн хавтан

Тайлбар:
Үг хэсэглэлүүдийг нэг маягийн хэсэглэл Г1.090.9-1Г-ийн дэвтэрийг ашиглан гүйцэтгэсэн болно.

"ОНЧ ТЭНХЛЭГ" ХХК Утас: 99007155,99174540	Улаанбаатар хот Сүхбаатар дүүрэг 17-р хороо 175-р цэцэрлэгийн гадна фасадны засвар				
	Хаалга болон Хуванцар жаазтай цонх суух ханын хэсгийг дулаалах бүдүүвч				Ye шат: А.3
	Архитектор	У.Ган-Эрдэнэ	Е.Г. Шифр: ОТ-13/2020	Масштаб: 1:50	Огноо: 2020-04-05
	Гүйцэтгэсэн	У.Ган-Эрдэнэ	Т.Г. Шифр:	Зургийн дугаар: БА-13	Хуудас: 13
	Шалгасан	Б.Бадамцэцэг			

А3