"ОНЧ ТЭНХЛЭГ" ХХК
(Тусгай зөвшөөрлийн дугаар ЗТ19-689/19
Улаанбаатар хот, Сүхбаатар дүүрэг 11-р хороо Pro one оффис 13 давхар 1307 тоот
Утас: 99007155,99174540)

МОНГОЛ УЛС
БАРИЛГА, ХОТ БАЙГУУЛАЛТЫН ЯАМ
БАРИЛГЫН ХӨГЖЛИЙН ТӨВ
Магадлалын хүлээн авсан дугаар: 1958/2020
МАГАДЛАЛ ХҮЛЭЭГДСЭН
Магадлал хүлээгдсэн огноо
Хэлтсийн дарга ..... /гарын үсэг/
2020 оны 10 сарын 14 өдөр

ЕГ Шифр: ОТ-25/2020

Улаанбаатар хот Сүхбаатар дүүрэг
2-р хорооны 31-р сургуулийн гадна фасадны засварын зураг

/ Ажлын зураг /

Захирал ..... /Б.Бадамцэцэг/

Архитектор ..... /П.Очбаясах/

Улаанбаатар хот
2020 он

Зургийн жагсаалт

Д/д	Хуудасны нэр	Хуудасны дугаар
1	Зургийн жагсаалт, тайлбар бичиг	БА-1
2	Ерөнхий төлөвлөгөө / Байршлын схем /	ЕТ-1
3	Одоогийн байдал /фото/	БА-2
4	Ерөнхий схем	БА-3
5	Дэлгээс - 1, 2, 3, 4	БА-4
6	Дэлгээс - 5, 6, 7, 8	БА-5
7	Дэлгээс - 9, 10, 11	БА-6
8	Дэлгээс - 12, 13, 14, 15	БА-7
9	Хөөсөн полистрол /PS/ хавтанг бэхлэх дюбелийн байрлалын тойм	БА-8
10	Дулаан тусгаарлах системийн үеүдийн байрлалын тойм	БА-9
11	Модон жаазтай цонх суух ханын хэсгийг дулаалах бүдүүвч	БА-10
12	Хаалга болон Хуванцар жаазтай цонх суух ханын хэсгийг дулаалах бүдүүвч	БА-11
13	Харагдах байдал	БА-12
14	Харагдах байдал	БА-13
15	Харагдах байдал	БА-14
16	Харагдах байдал	БА-15
17	Харагдах байдал	БА-16
18	Харагдах байдал	БА-17
19	Харагдах байдал	БА-18
20	Харагдах байдал	БА-19

Тайлбар бичиг

Ерөнхий зүйл:

Улаанбаатар хот Сүхбаатар дүүрэг 2-р хорооны нутаг дэвсгэрт байрлах 31-р сургуулийн гадна фасадны засварын ажлын зургийг 2020 оны 9-р сарын 2-ны өдөр хэмжилт хийснийг үндэслэн зураг төслийн "Онч тэнхлэг ХХК"-д боловсруулав.
Уг зургийг одоо мөрдөгдөж байгаа заслалын ажлын норм БНбаД 81-15-06 дүрмийг үндэслэн захиалагч " Сүхбаатар дүүргийн засаг даргын тамгын газар" 31-р сургуулийн захиралтай зөвшилцөний дагуу хийж гүйцэтгэсэн болно. Хэмжилт хийсэн : Мэргэшсэн инженер,мэргэшсэн төсөвчин Б.Бадамцэцэг инженер Х.Сарангэрэл Архитектор П.Очбаясах нар хийж фото зургаар баталгаажуулсан.

Одоогийн төлөв байдал:

Уг барилга нь тэнхлэгээрээ 36.0 х 12.0 м (I), 13.2 х 8.8 м (II), 43.2 х 12.8 м (III), 34.8 х 12.8 м (IV), 24.0 х 12.0 м (V), 70.8 х 12.8 м (VI) харьцаатай 1-2 давхар бүхий 6 блок барилгын цогцолбор болно . Одоогийн байдлаар гадна ханын өнгө будаг муудсан, гадна шавар хагарч гэмтсэн хөндийрч хөвхийсөн хур тунадасны улмаас үйлчлэлийн улмаас ханын гадаргуу бохирдсон байдалтай байна.

Гадна хана:

Одоо байгаа галын төмөр шатыг тосон будгаар будна. Үндсэн ханын хэсэгт дулаалах, будах хэрэгтэй үндсэн хананд ороогүй хананаас өөр хийц элементээр илүү гарсан тохиолдолд будах шаардлагагүй болно. Шавардлаган өнгөлгөө бүхий дулаалгатай үе дулаалгын хавтан бэхэлсэн дюбелийг дулаалгийн системийн өөрийн жин, газар хөдлөлт, салхины хүчний үйлчлэлд тооцно. Тооцоонд барилга барих тухайн нөхцөл ,барилгын өндөр, түүний бүтээцийн шийдэл болон бусад холбогдох хүчин зүйлийг тооцож 1м2 хананд хийгдэх дюбелийн /тэлэгч/ тоог тооцоогоор тодорхойлох да энэ тоо нь БА-8-д зааснаас багагүй байна. Ханын дулаалга бэхлэх дюбельд бат бэхийн өндөр үзүүлэлттэй полиамид, полиэтилен тэлэгч хэрэглэнэ. Полипропиленээр хийгдсэн байхыг зөвшөөрөхгүй. Дулаалгын хавтангын зузаан нь 100мм-ээс багагүй нягт 20кг/м3 галд шатдаггүй /EPS/ хөөсөнцөр байна. Дулаалгын хавтанг газар дээр нь тохируулан зүсч хийнэ. Хавтангийн хоорондох завсрын зөвшөөрөгдөх хүлцэл нь 1-2мм-ээс ихгүй байвал зохино. 2мм-ээс их өргөнтэй үүлзвар, завсрыг шавардлаган зуурмаг болон цавуугаар дүүргэхийг хатуу хориглох да дулаалгын материалаас тусгайлан зүссэн хэсгээр бөглөнө. Завсар зайг шавраар бөглөж болдоггүй учир нь чийг нэвтэрч мөөгөнцөр болон хөлдөлт мөн ан цав үүсгэдэг. Мөн завсар зайгаар нэвтэрсэн агаар салхи нь дулаан тусгаарлалтыг бууруулдаг.
Дулаалгын хавтанд захаас нь 2-3см зайтай 4-6 см өргөнтэй хүрээлж цавуут зуурмаг наана.
Үлдсэн талбайн 50%-иас илүү хэсэгт цавуут зуурмаг БА-7-д заасны дагуу жигд тараасны дараа үндсэн хананд наана. Дулаалгын хавтангуудыг хооронд нь цавуут зуурмагаар нааж болохгүй.
Шавардлаган өнгөлгөө бүхий дулаалга доорхи бүтэцтэй байна.
-Үндсэн ханатай дулаалгын хавтанг бэхлэх цавуут зуурмаган үе δ=3-5 мм зузаан
-Дулаалгын үе / зузааныг тооцоогоор тодорхойлно /
-Дулаалгын хавтанг наасан зуурмаг хатсаны дараа дулаалгын хавтанг үндсэн ханатай дулаалгын бэхэлгээний зориулалтын дюбелээр бэхэлнэ. /Хананд бэхэлгээний нүхийг өрөмдөж гаргах да хог тоосыг цэвэрлэнэ, нүхэнд таваг хэлбэрийн даруулга бүхий хуванцар тэлэгчийг суулгаж эргээр эргэдэж бэхэлнэ./
-Арматурчилсан үндсэн үе δ=5,5-8мм /арматурчилсан үндсэн үеийг 2 үеэр хийх да нэгдүгээр үеийг цавуут зуурмагаар 2-4мм зузаантай хийж хатахаас нь өмнө нийтлэг буюу хуягласан тор байршуулж тэгшилнэ, нэгдүгээр үеийн шавардлага хатсаны дараа хоёрдугаар үеийг 2-4мм зузаантай цавуут зуурмагаар хийнэ./
-Өнгөлгөөний үеийг төрөл бүрийн өнгөтэй хуурай зосны хольцтой шавардлага эсвэл зориулалтын будгаар будна.
Шавардлаган өнгөлгөөтэй дулаалга хийхийн өмнө доорхи бэлтгэл ажлуудыг хийнэ. Үүнд:
-Дулаалгын хавтан байрлах ханыг тоос шороноос цэвэрлэнэ.
-Дулаалгын хавтан наах тоосгон ханын гадаргууг шавардах буюу зуурмагаар сайтар тэгшилсэн байна.
-Шавардах эсэх нь барилгын зориулалт, хашлага бүтээцийн онцлогоос хамаарна.
-Гадаргуугийн хотгор гүдгэрийг шалгах / зөвшөөрөгдөх хүлцэл нь ±10мм -ээс ихгүй байх бөгөөд зөвшөөрөгдөх хүлцэлээс хэтэрсэн нөхцөлд тэгшилгээ хийнэ.
-Дулаалгыг хийхийн өмнө гадаргуугын чийглэгийн хэмжээг тодорхойлох / чийглэгийн хэмжээ нь 4-5%-иас ихгүй байх да үүнээс их нөхцөлд хатаах арга хэмжээ авна.
Хана дулаалах ажлыг дараах нөхцөлд гүйцэтгэхгүй.
-Хоногийн дундаж температур нь нэмэх 5°с-аас доош эсвэл нэмэх 27°с-аас дээш дулаалга дээр нарны гэрэл шууд тусаж байх үед
-Бороо орж байхад болон дээврийн гадаргуу ус чийгтэй байхад
-Салхины хурд 10м/сек-ээс дээш байх үед тус тус гүйцэтгэхгүй.
Цонх хаалганы нүхний булан өнцөгт 200мм х 300мм хэмжээтэй торыг зориулалтын цавуут зуурмагаар нааж хучжүүлнэ.
Цонх хаалганы хэсэгт дюбелийг 100мм зайд хадаж дулаалгыг бэхэлнэ.
Цонх хаалганы эргэн тойронд галд шатдаггүй эрдэс хөвөн, буюу чулуун хөвөн хавтангаар галаас хамгаалах эмжээр хийнэ.
Уг зургийг барилгын гадна ханын бүтээц болон үүлзвар заагийн дулаан тусгаарлалтын нэг маягийн хэсэглэл Г1.090.9-1Г-ийн дэвтэрийг ашиглан гүйцэтгэсэн.

"ОНЧ ТЭНХЛЭГ" ХХК Утас: 99007155,99174540	Улаанбаатар хот Сүхбаатар дүүрэг 2-р хороо 31-р сургуулийн гадна фасадны засварын зураг				
	Зургийн жагсаалт, Тайлбар бичиг				Ye шат: А.3
Архитектор		П.Очбаясах	Е.Г. Шифр: ОТ-25/2020	Масштаб:	Огноо: 2020-09-15
Гүйцэтгэсэн		П.Очбаясах	Т.Г. Шифр:	Зургийн дугаар: БА-1	Хуудас: 19
Шалгасан		Б.Бадамцэцэг			

А3

ОДООГИЙН БАЙДАЛ

"ОНЧ ТЭНХЛЭГ" ХХК Утас: 99007155,99174540	Улаанбаатар хот Сүхбаатар дүүрэг 2-р хороо 31-р сургуулийн гадна фасадны засварын зураг				
	Одоогийн байдал /фото/				Ye шат: А.3
Архитектор		П.Очбаясах	Е.Г. Шифр: ОТ-25/2020	Масштаб:	Огноо: 2020-09-15
Гүйцэтгэсэн		П.Очбаясах	Т.Г. Шифр:	Зургийн дугаар: БА-2	Хуудас: 19
Шалгасан		Б.Бадамцэцэг			

А3

ЕРӨНХИЙ СХЕМ

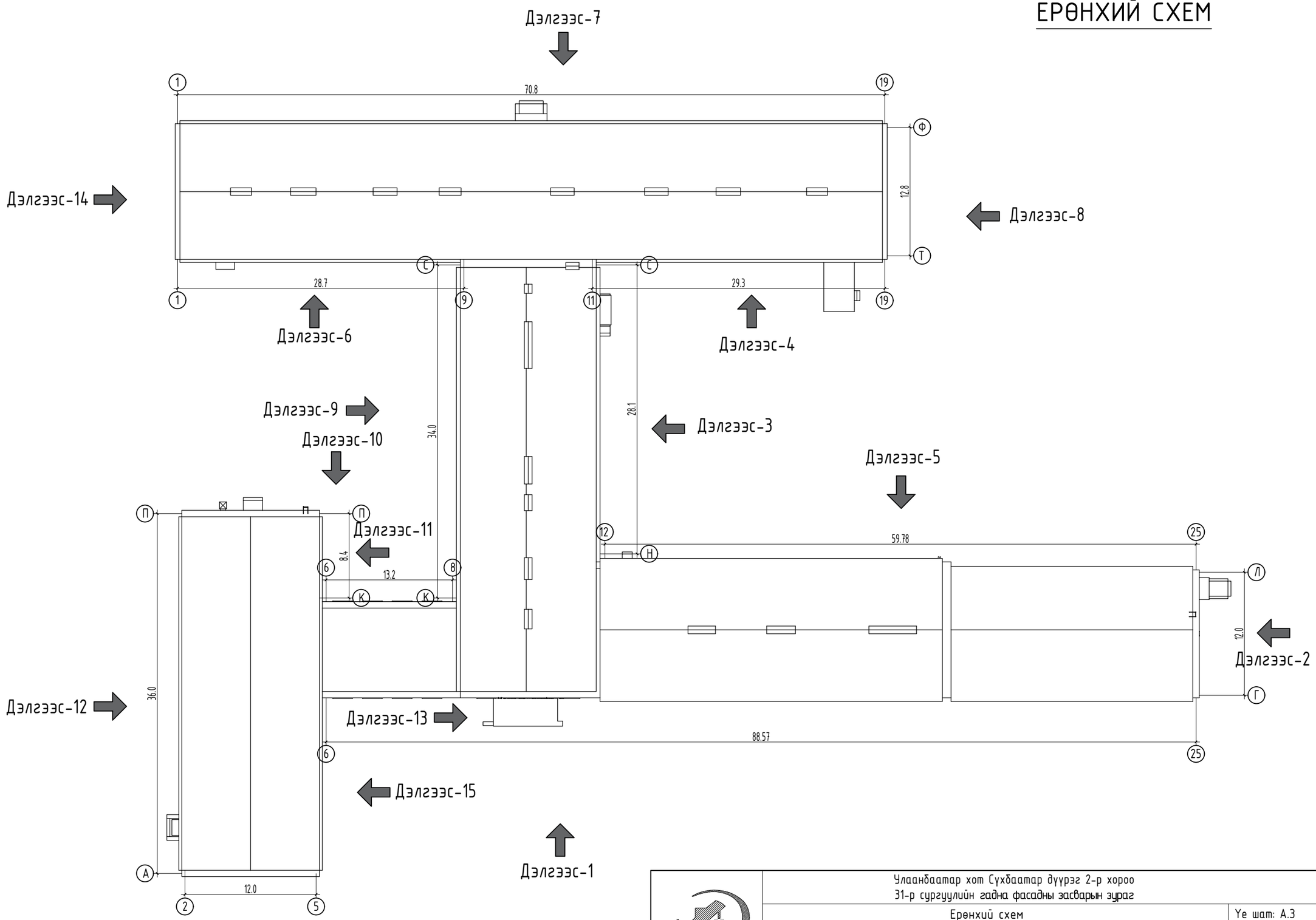

"ОНЧ ТЭНХЛЭГ" ХХК Утас: 99007155,99174540	Улаанбаатар хот Сүхбаатар дүүрэг 2-р хороо 31-р сургуулийн гадна фасадны засварын зураг				
	Ерөнхий схем				Ye шат: А.3
	Архитектор	П.Очбаясах	Е.Г. Шифр: ОТ-25/2020	Масштаб:	Огноо: 2020-09-15
	Гүйцэтгэсэн	П.Очбаясах	Т.Г. Шифр:	Зургийн дугаар: БА-3	Хуудас: 19
	Шалгасан	Б.Бадамцэцэг			

А3

ЕРӨНХИЙ ТӨЛӨВЛӨГӨӨ М1:500

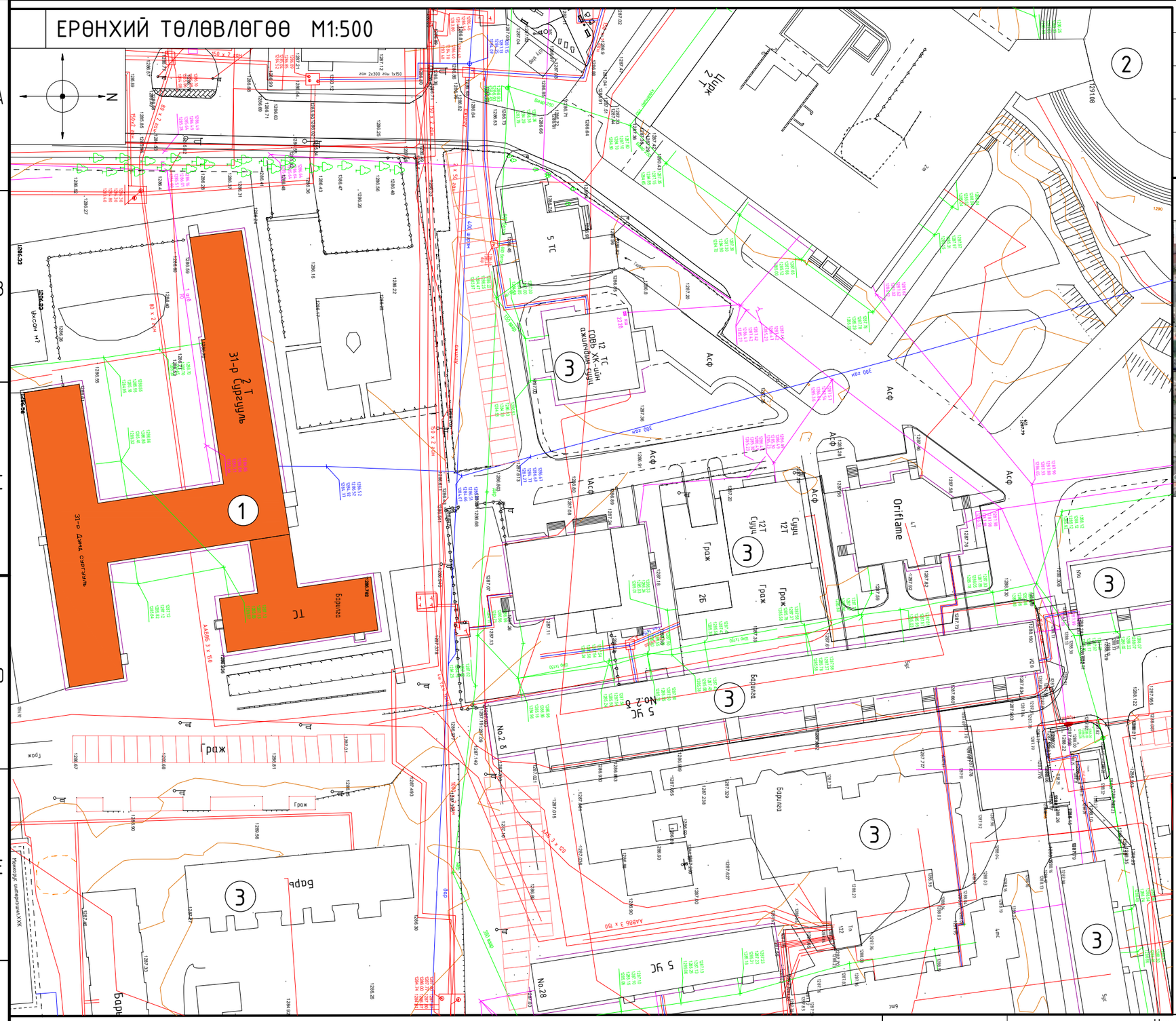

Д/Д	ТОДОРХОЙЛОЛТ:	Тайлбар
1.	Засвар хийгдэх 31-р сургууль	Төлөвлөж буй
2.	Цирк	Одоо байгаа
2.	Орон сууц	Одоо байгаа

БАЙРШЛЫН СХЕМ

ТАНИХ ТЭМДЭГ:

- Засвар хийхээр төлөвлөж буй барилга
- Одоо байгаа барилга
- Одоо байгаа авто зам
- Одоо байгаа ногоон байгууламж
- Бохир усны шугам
- Дулааны шугам
- Цэвэр усны шугам
- Цахилгааны шугам

"ОНЧ ТЭНХЛЭГ" ХХК
Утас: 99007155,99174540

Улаанбаатар хот Сүхбаатар дүүрэг 2-р хороо
31-р сургуулийн гадна фасадны засварын зураг

Ерөнхий төлөвлөгөө					Ye шат: А.3
Архитектор		П.Очбаясах	Е.Г. Шифр: ОТ-25/2020	Масштаб:	Огноо: 2020-09-15
Гүйцэтгэсэн		П.Очбаясах	Т.Г. Шифр:	Зургийн дугаар: ЕТ-1	Хуудас: 19
Шалгасан		Б.Бадамцэцэг			

А3

Дэлгээс-1 М1:100

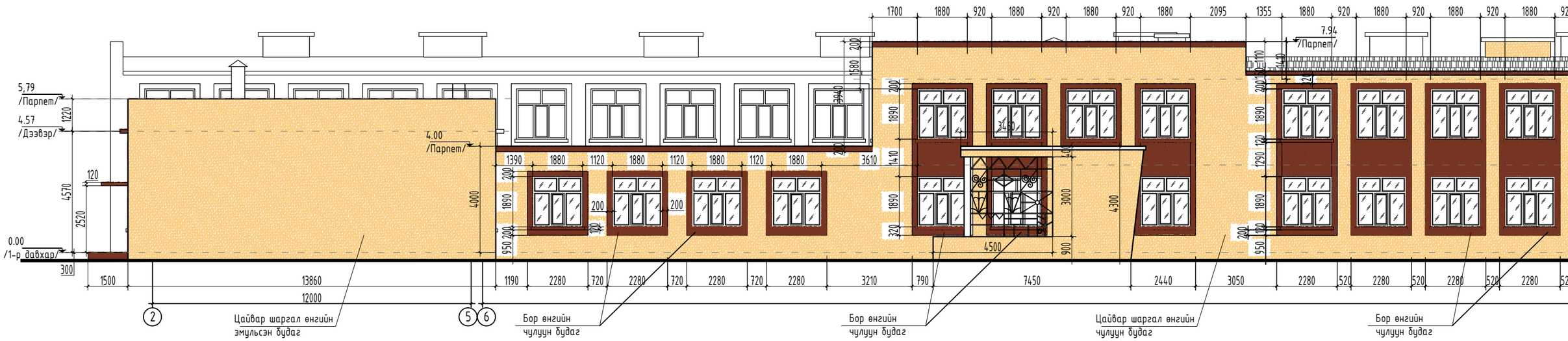

Дэлгээс-2 М1:100

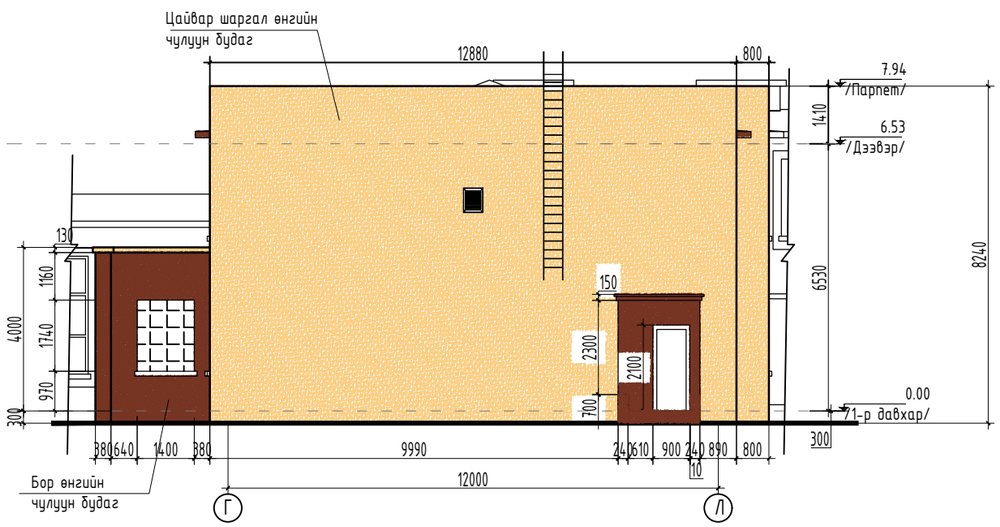

Дэлгээс-3 М1:100

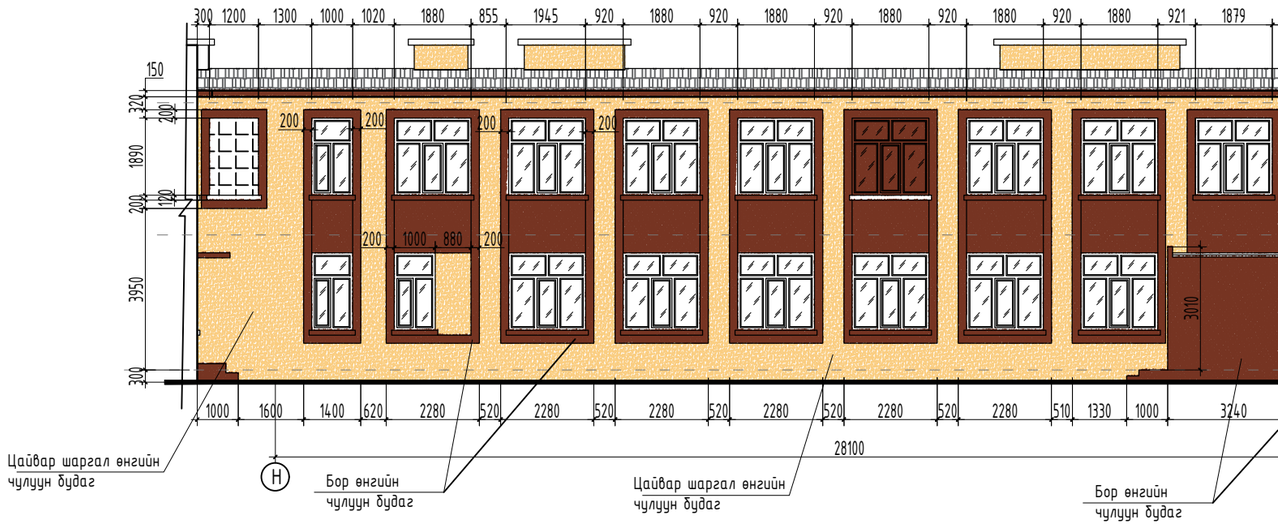

Засварын ажлын тоо хэмжээ

Гүйцэтгэх ажлын нэр	Хэмжих нэгж	Тоо хэмжээ
Гадна ханыг битүүд нь 10 см хөөсөнцөрөөр нааж, чулуун будаг хийх ажил	м2	2785
Гадна ханын заслын ажилд шат угсрах ба задлах	м2	3360
Цонх хаалганы амалгаа шаврын засвар	ц.м	1368
Цайрдсан гөлмөн төмрөөр дээврийн парпедний төмрийг шинэчлэн солих	м2	114
Цонхны усны хаялага хийх	м2	136.8
Барилгын хог цэвэрлэж ажих, зөөх	м2	1500

Нийт эмульсний тоо хэмжээ

	НИЙТ м2
Цайвар шаргал өнгийн эмульсэн будагтай ханын талбай /C-0, M-21, Y-46, K-0/	2062
Бор өнгийн эмульсэн будагтай ханын талбай /C-21, M-76, Y-100, K-11/	723.39

	Дэлгээс-1 м2	Дэлгээс-2 м2	Дэлгээс-3 м2	Дэлгээс-4 м2
Цайвар шаргал өнгийн эмульсэн будагтай ханын талбай /C-0, M-21, Y-46, K-0/	408.19	106.23	85.66	72.98
Бор өнгийн эмульсэн будагтай ханын талбай /C-21, M-76, Y-100, K-11/	114.86	13.59	75.65	70.19

A3

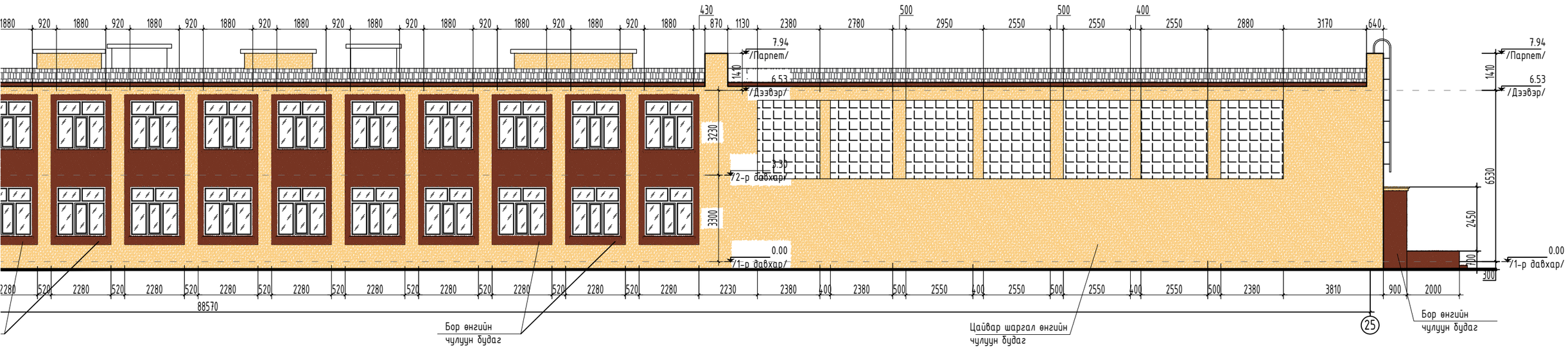

Дэлгээс-4 М1:100

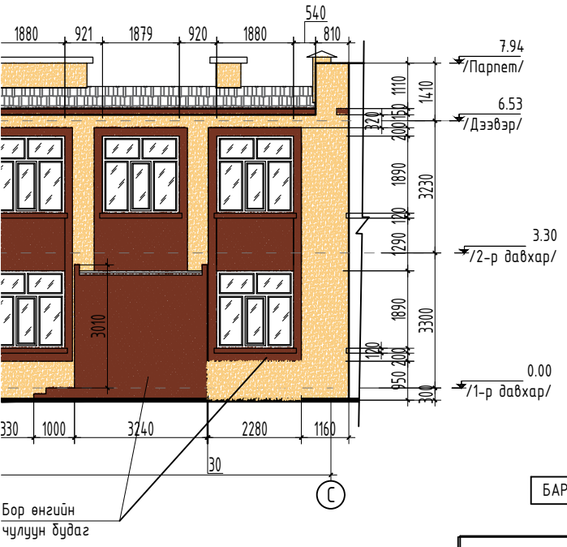

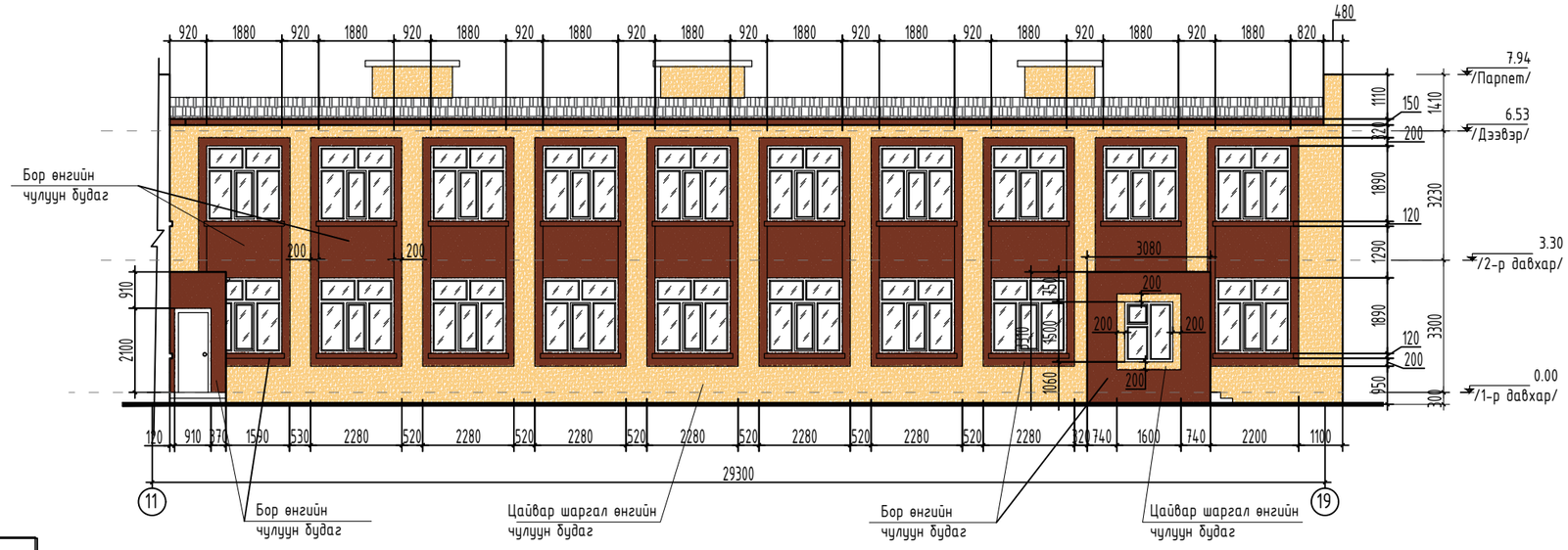

БАРИЛГЫН СХЕМ

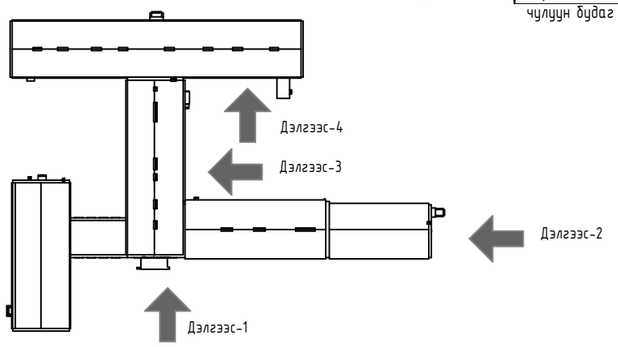

Дэлгээс-3 м2	Дэлгээс-4 м2
85.66	72.98
75.65	70.19

"ОНЧ ТЭНХЛЭГ" ХХК Утас: 99007155,99174540	Улаанбаатар хот Сүхбаатар дүүрэг 2-р хороо 31-р сургуулийн гадна фасадны засварын зураг				
	Дэлгээс- 1, 2, 3, 4				Ye шат: А.3
Архитектор		П.Очбаясах	Е.Г. Шифр: ОТ-25/2020	Масштаб: 1:100	Огноо: 2020-09-15
Гүйцэтгэсэн		П.Очбаясах	Т.Г. Шифр:	Зургийн дугаар: БА-4	Хуудас: 19
Шалгасан		Б.Бадамцэцэг			

Дэлгээс-5 М1:100

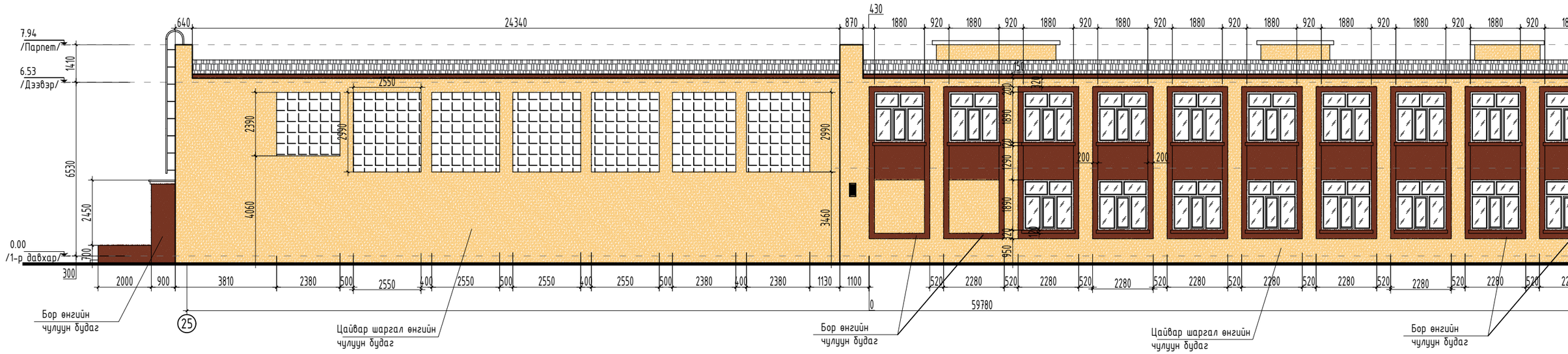

Дэлгээс-7 М1:100

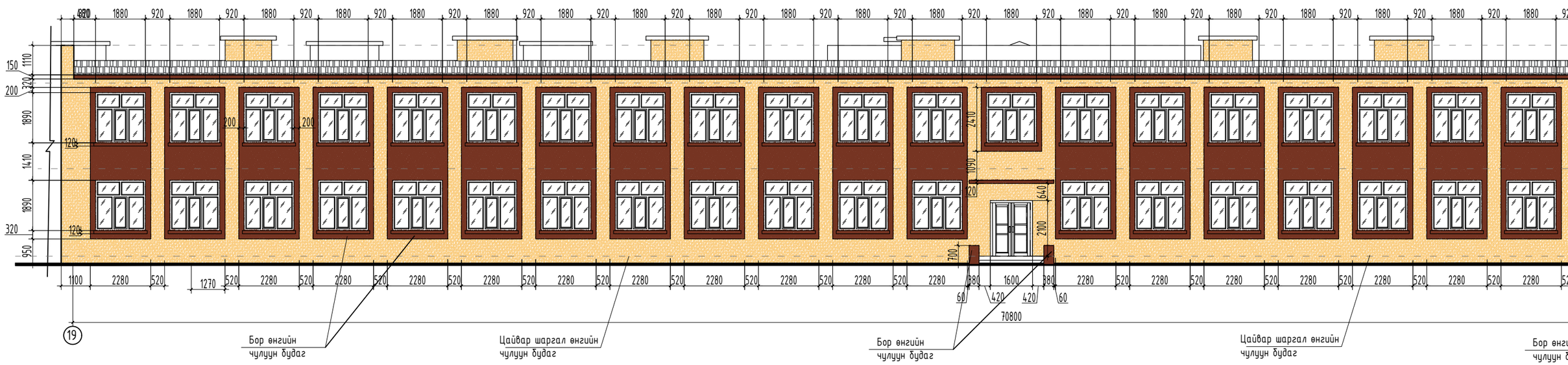

	Дэлгээс-5 м2	Дэлгээс-6 м2	Дэлгээс-7 м2	Дэлгээс-8 м2
Цайвар шаргал өнгийн эмульсэн будагтай ханын талбай /C-0, M-21, Y-46, K-0/	237.38	79.67	190.91	125.41
Бор өнгийн эмульсэн будагтай ханын талбай /C-21, M-76, Y-100, K-11/	79.57	59.61	155.36	2.48

A3

Дэлгээс-6 M1:100

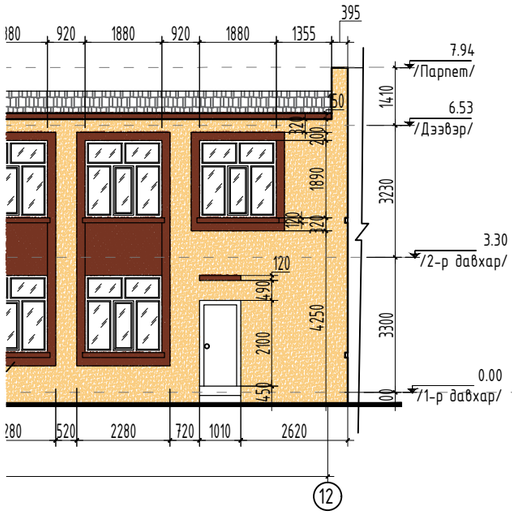

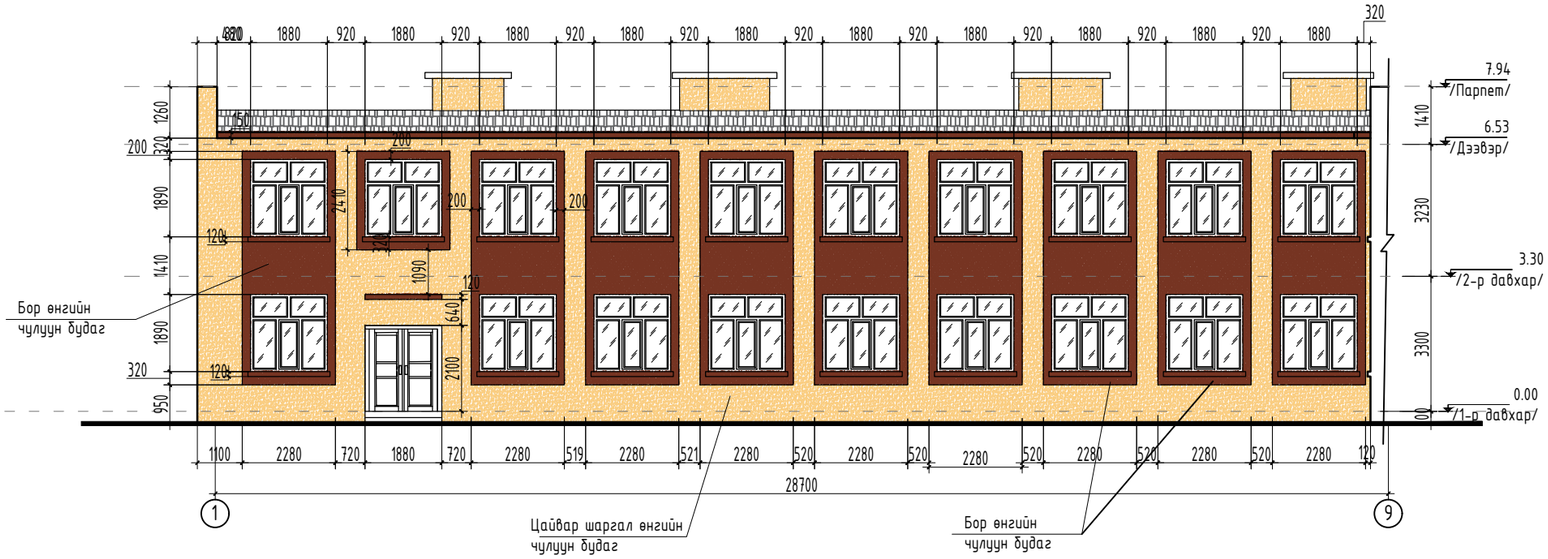

Дэлгээс-8 M1:100

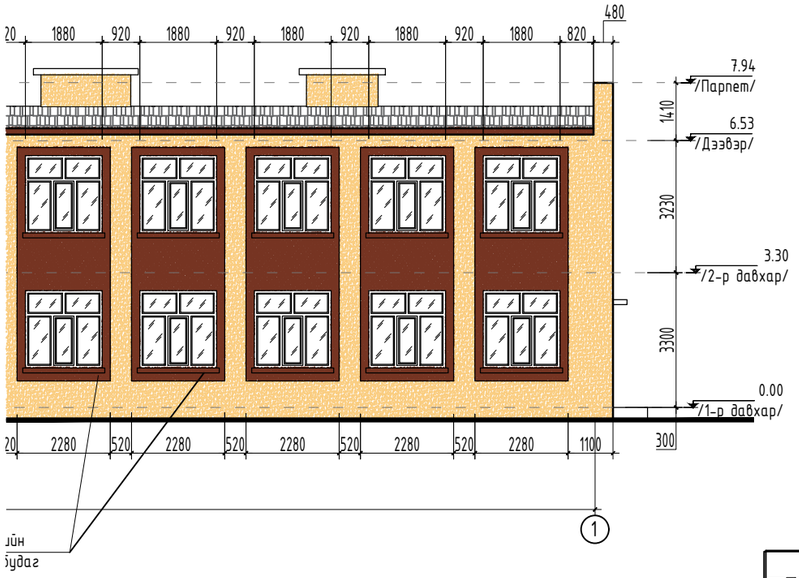

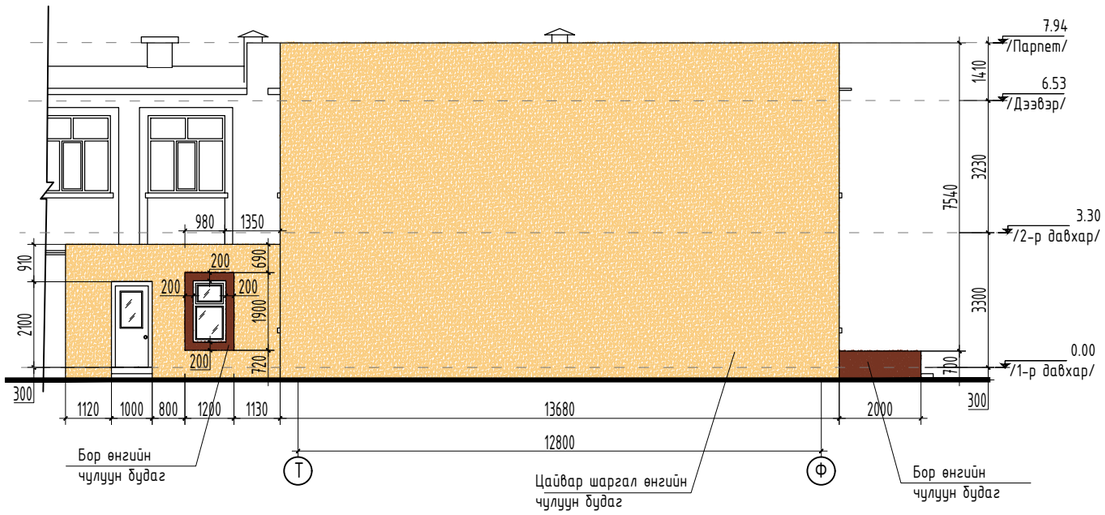

БАРИЛГЫН СХЕМ

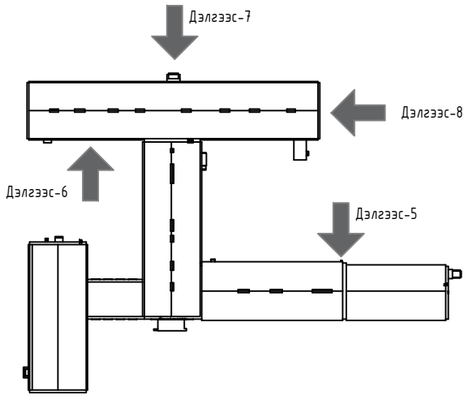

"ОНЧ ТЭНХЛЭГ" ХХК Утас: 99007155,99174540	Улаанбаатар хот Сүхбаатар дүүрэг 2-р хороо 31-р сургуулийн гадна фасадны засварын зураг				
	Дэлгээс - 5, 6, 7, 8				Ye шат: А.3
Архитектор		П.Очбаясах	Е.Г. Шифр: ОТ-25/2020	Масштаб: 1:100	Огноо: 2020-09-15
Гүйцэтгэсэн		П.Очбаясах	Т.Г. Шифр:	Зургийн дугаар: БА-5	Хуудас: 19
Шалгасан		Б.Бадамцэцэг			

А3

Дэлгээс-9 М1:100

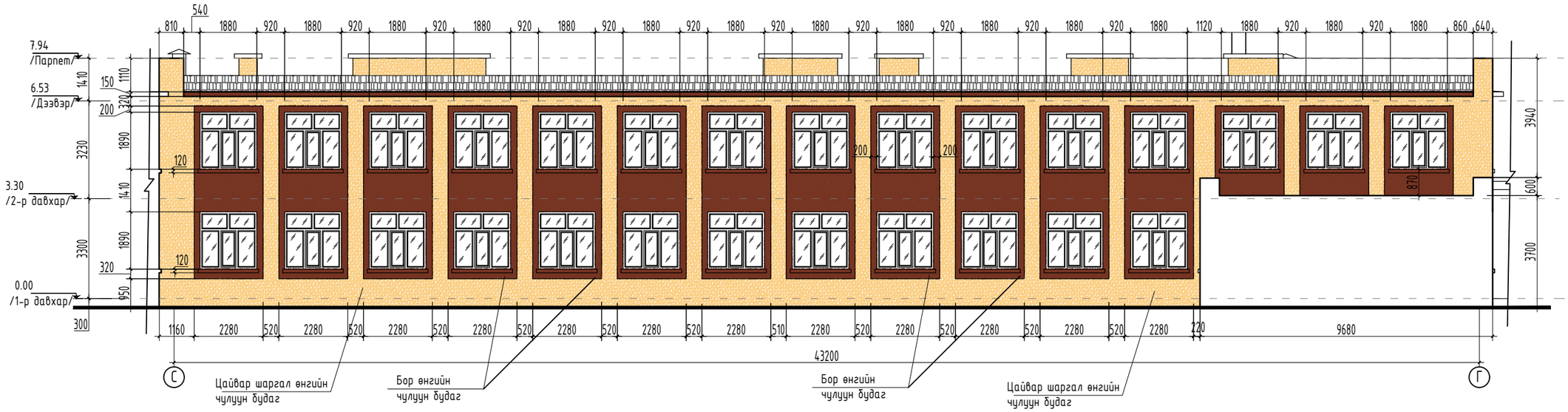

Дэлгээс-10 М1:100

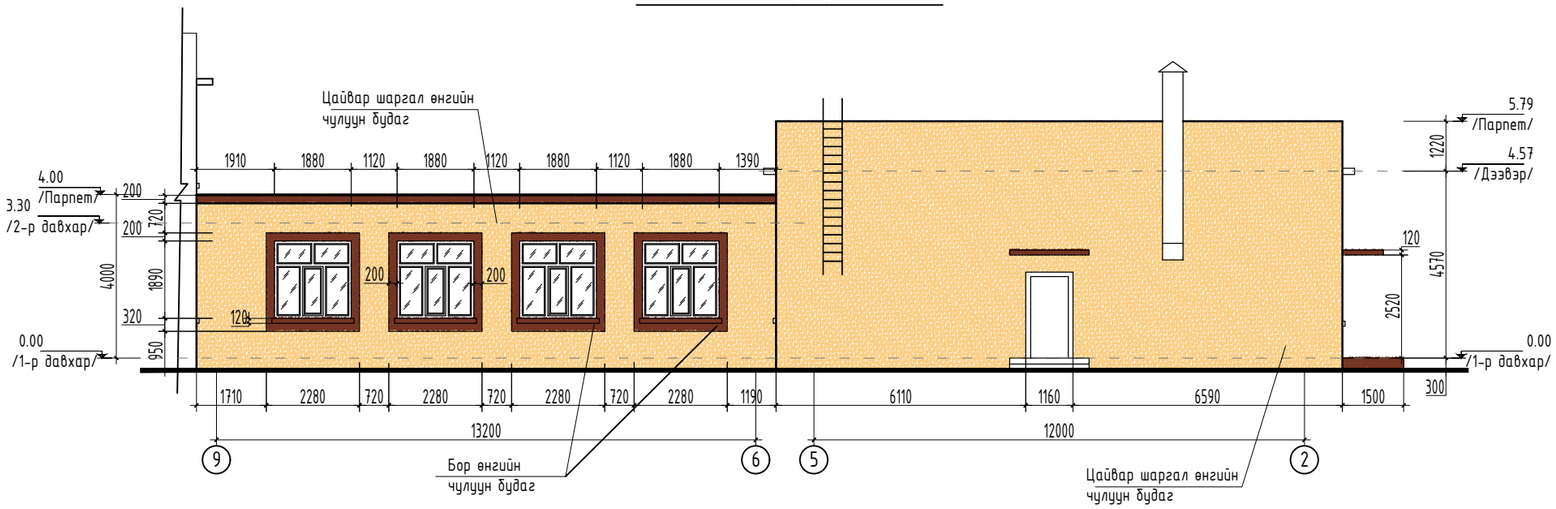

Дэлгээс-11 М1:100

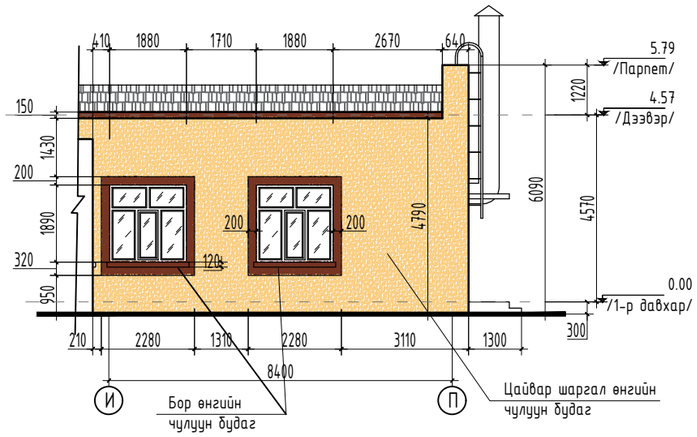

БАРИЛГЫН СХЕМ

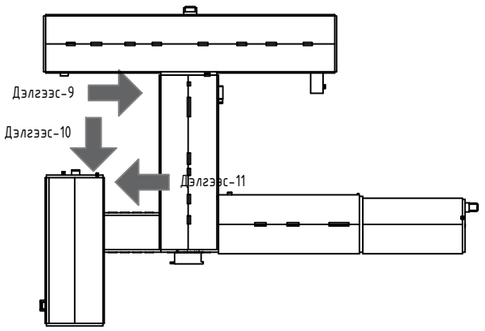

	Дэлгээс-9 м2	Дэлгээс-10 м2	Дэлгээс-11 м2
Цайвар шаргал өнгийн эмульсэн будагтай ханын талбай /С-0, М-21, Y-46, К-0/	103.89	115.22	34.04
Бор өнгийн эмульсэн будагтай ханын талбай /С-21, М-76, Y-100, К-11/	85.65	11.44	5.22

"ОНЧ ТЭНХЛЭГ" ХХК
Утас: 99007155,99174540

Улаанбаатар хот Сүхбаатар дүүрэг 2-р хороо
31-р сургуулийн гадна фасадны засварын зураг

Дэлгээс - 9, 10, 11

Ye шат: А.3

Архитектор		П.Очбаясах	Е.Г. Шифр: ОТ-25/2020	Масштаб: 1:100	Огноо: 2020-09-15
Гүйцэтгэсэн		П.Очбаясах	Т.Г. Шифр:	Зургийн дугаар: БА-6	Хуудас: 19
Шалгасан		Б.Бадамцэцэг			

А3

Дэлгээс-12 М1:100

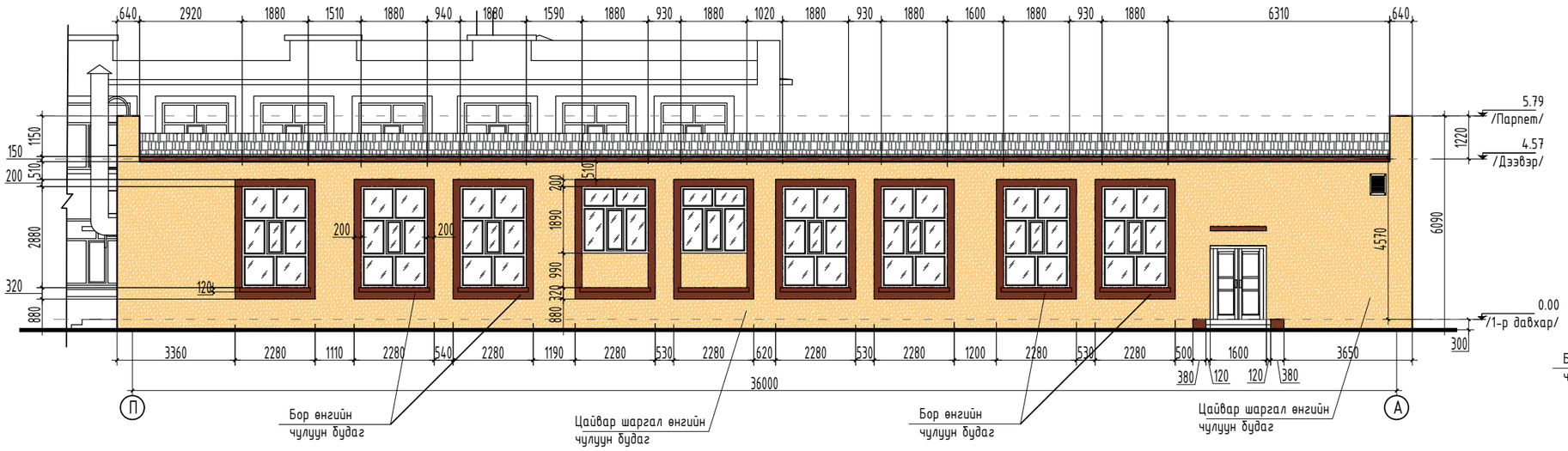

Дэлгээс-13 М1:100

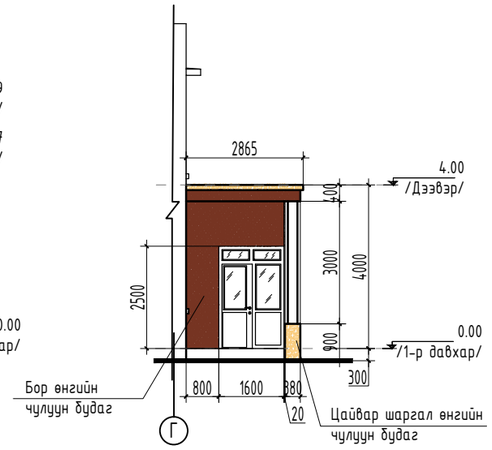

Дэлгээс-14 М1:100

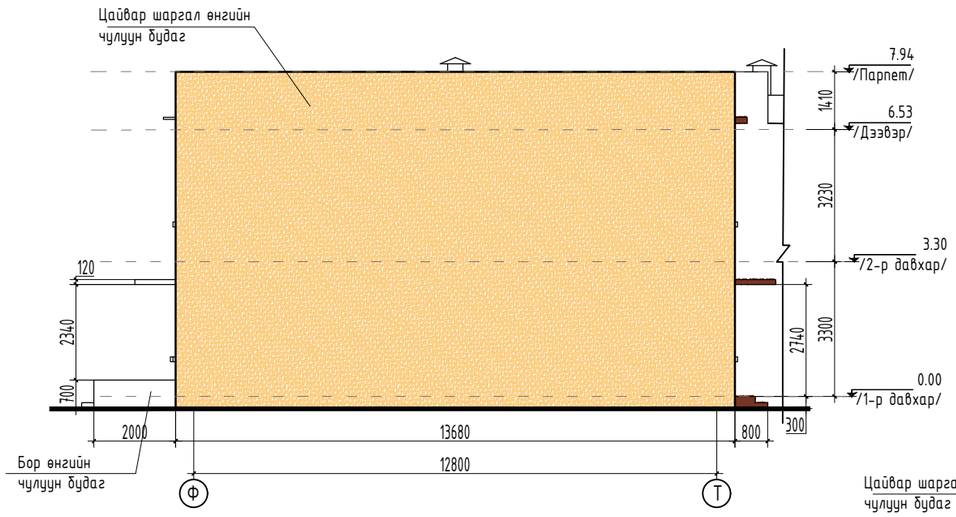

Дэлгээс-15 М1:100

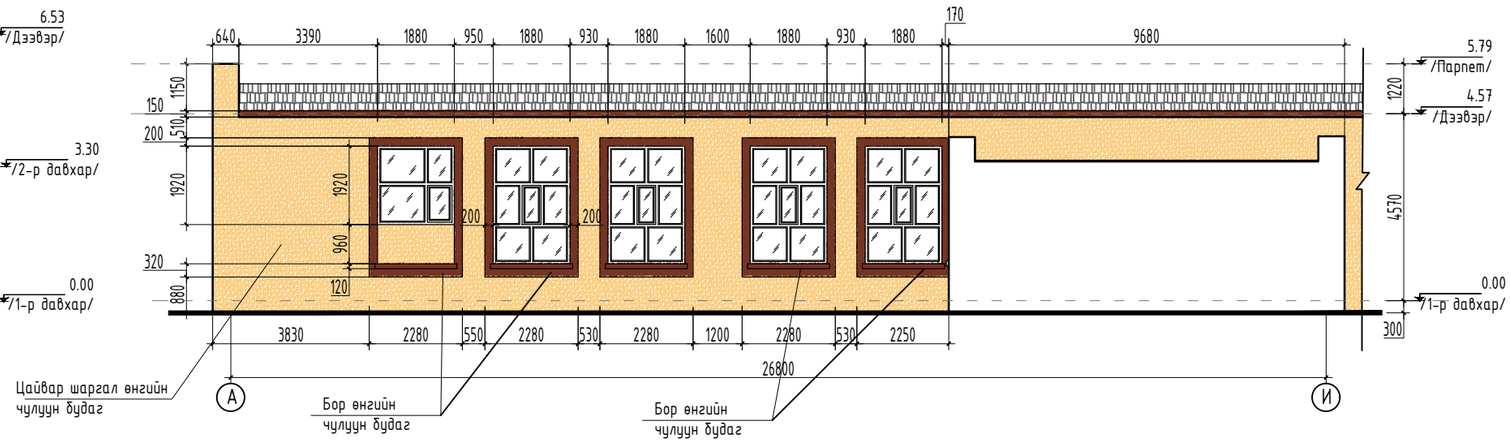

БАРИЛГЫН СХЕМ

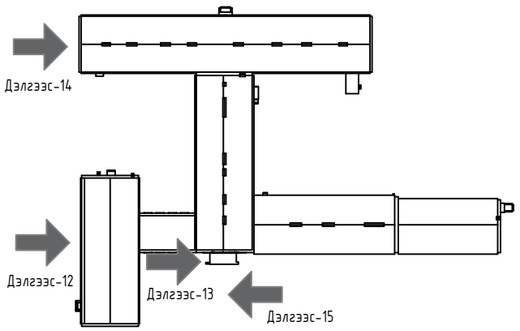

	Дэлгээс-12 м2	Дэлгээс-13 м2	Дэлгээс-14 м2	Дэлгээс-15 м2
Цайвар шаргал өнгийн эмульсэн будагтай ханын талбай /С-0, М-21, Y-46, К-0/	107.67	0.71	112.72	61.92
Бор өнгийн эмульсэн будагтай ханын талбай /С-21, М-76, Y-100, К-11/	26.8	5.39	1.88	15.7

"ОНЧ ТЭНХЛЭГ" ХХК
Утас: 99007155,99174540

Улаанбаатар хот Сүхбаатар дүүрэг 2-р хороо
31-р сургуулийн гадна фасадны засварын зураг

Дэлгээс - 12, 13, 14, 15

Ye шат: А.3

Архитектор		П.Очбаясах	Е.Г. Шифр: ОТ-25/2020	Масштаб: 1:100	Огноо: 2020-09-15
Гүйцэтгэсэн		П.Очбаясах	Т.Г. Шифр:	Зургийн дугаар: БА-7	Хуудас: 19
Шалгасан		Б.Бадамцэцэг			

А3

Хөөсөнцөр /EPS/ хавтанг бэхлэх дюбелийн байрлалын тойм

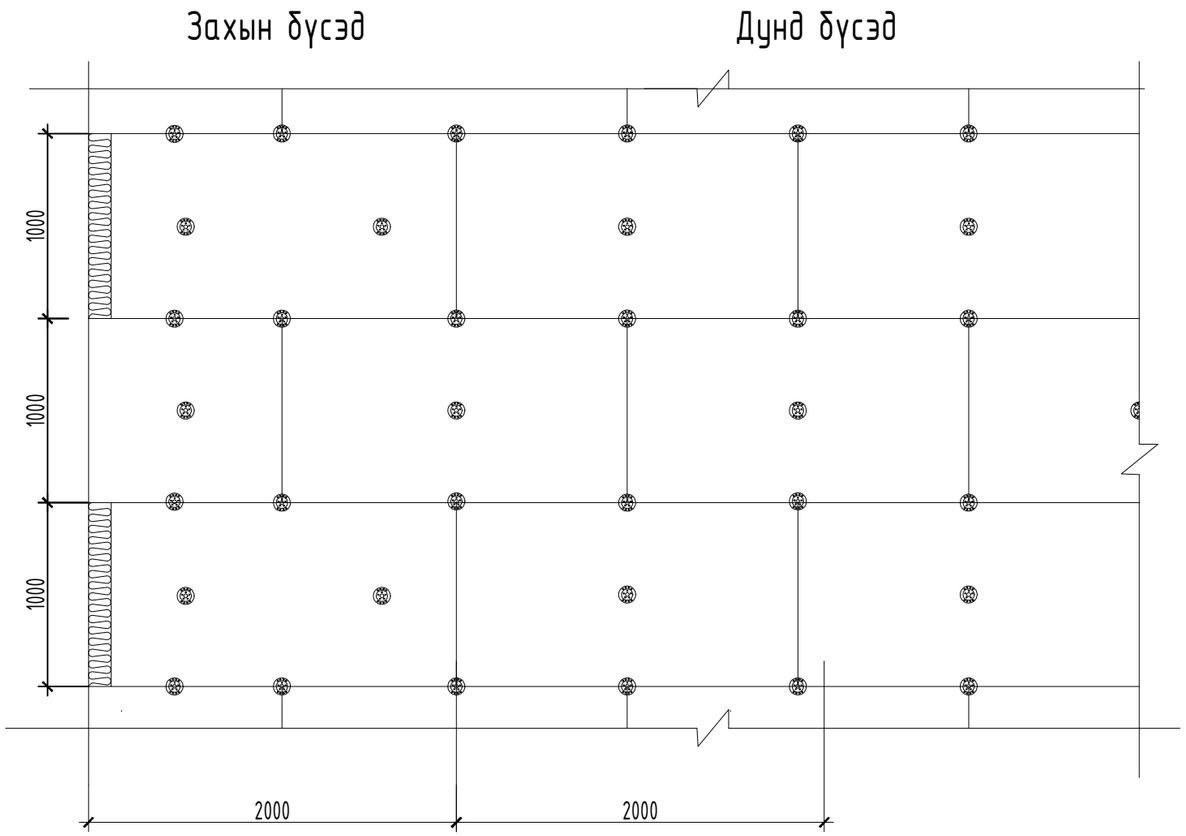

ХӨӨСӨНЦӨР ХАВТАНГ БЭХЛЭХ ДЮБЕЛИЙН БАЙРЛАЛЫН ТОЙМ М1:25

А. Зурвасан

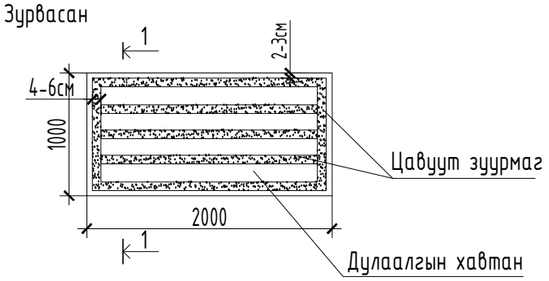

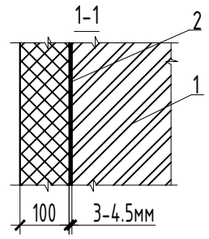

1.Үндсэн хана
2.Цавуут зуурмаган үе
3.Дулаалга

Дулаалгын хавтанг ханатай бэхлэх дюбелийг зурагт үзүүлээгүй болно.

Б. Нийтэд нь

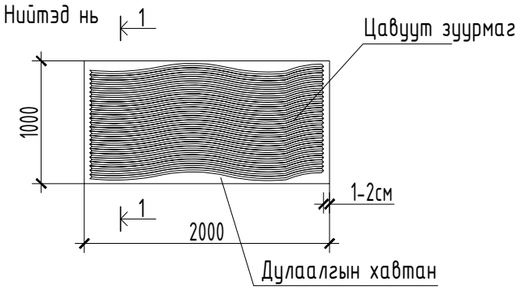

Парпедны хэсэглэл - 1 М1:25

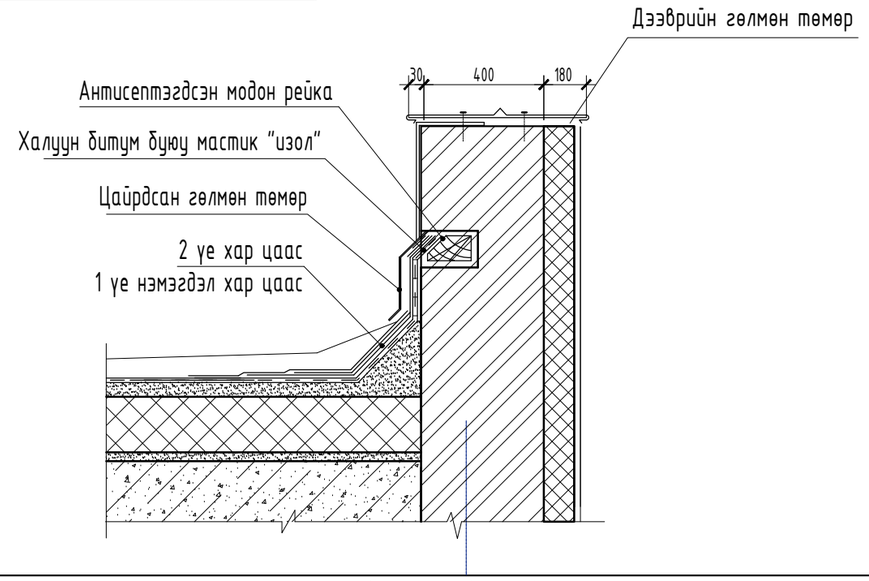

Тайлбар

1.Н-барилгын өндөр, м
б-Захын бүсийн өргөн
а-Барилгын нүүр талын урт
2.б=а/8 бо 1м-ээс их 2м-ээс бага байна.
1м ≤ б ≤ 2м

Барилгын өндөр нь 8.24 м
Захын бүсэд 7ш багагүй
Дунд бүсэд 5ш түүнээс их дюбель

Тайлбар:
Уг хэсэглэлүүдийг нэг маягийн хэсэглэл Г1.090.9-1Г-ийн дэвтэрийг ашиглан гүйцэтгэсэн болно.

"ОНЧ ТЭНХЛЭГ" ХХК Утас: 99007155,99174540	Улаанбаатар хот Сүхбаатар дүүрэг 2-р хороо 31-р сургуулийн гадна фасадны засварын зураг				
	Хөөсөнцөр /EPS/ хавтанг бэхлэх дюбелийн байрлалын тойм				Ye шат: А.3
	Архитектор	П.Очбаясах	Е.Г. Шифр: ОТ-25/2020	Масштаб: 1:25	Огноо: 2020-09-15
	Гүйцэтгэсэн	П.Очбаясах	Т.Г. Шифр:	Зургийн дугаар: БА-8	Хуудас: 19
	Шалгасан	Б.Бадамцэцэг			

А3

ДУЛААН ТУСГААРЛАХ СИСТЕМИЙН ҮЕҮДИЙН БАЙРЛАЛ ТОЙМ М1:25

ДУЛААН ТУСГААРЛАХ СИСТЕМИЙН ҮЕҮДИЙН БАЙРЛАЛЫН ТОЙМ

/Төлөвлөлтийн түвшингээс 2,5м хүртэл хэсэгт/

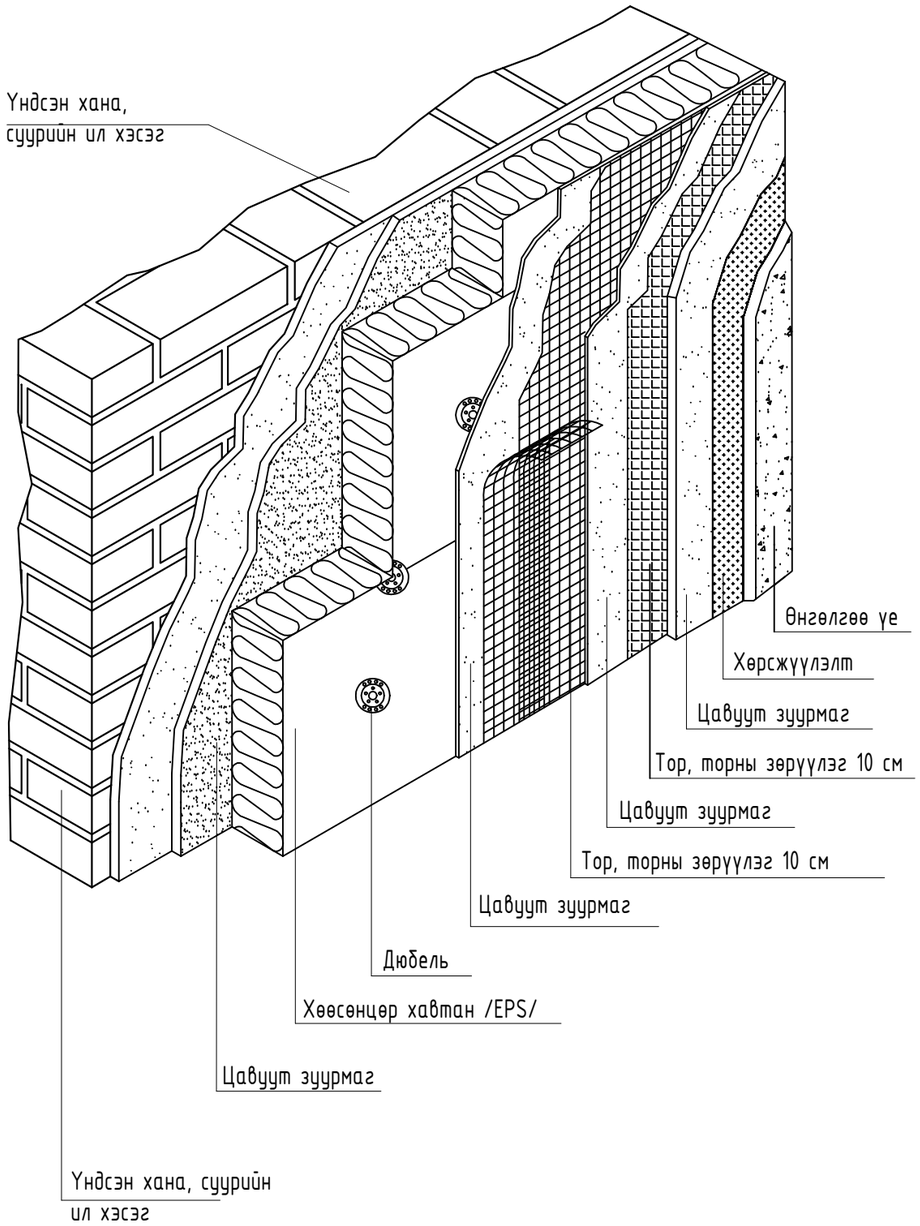

ДУЛААН ТУСГААРЛАХ СИСТЕМИЙН ҮЕҮДИЙН БАЙРЛАЛЫН ТОЙМ

/Төлөвлөлтийн түвшингээс 2,5м-ээс дээш хэсэгт/

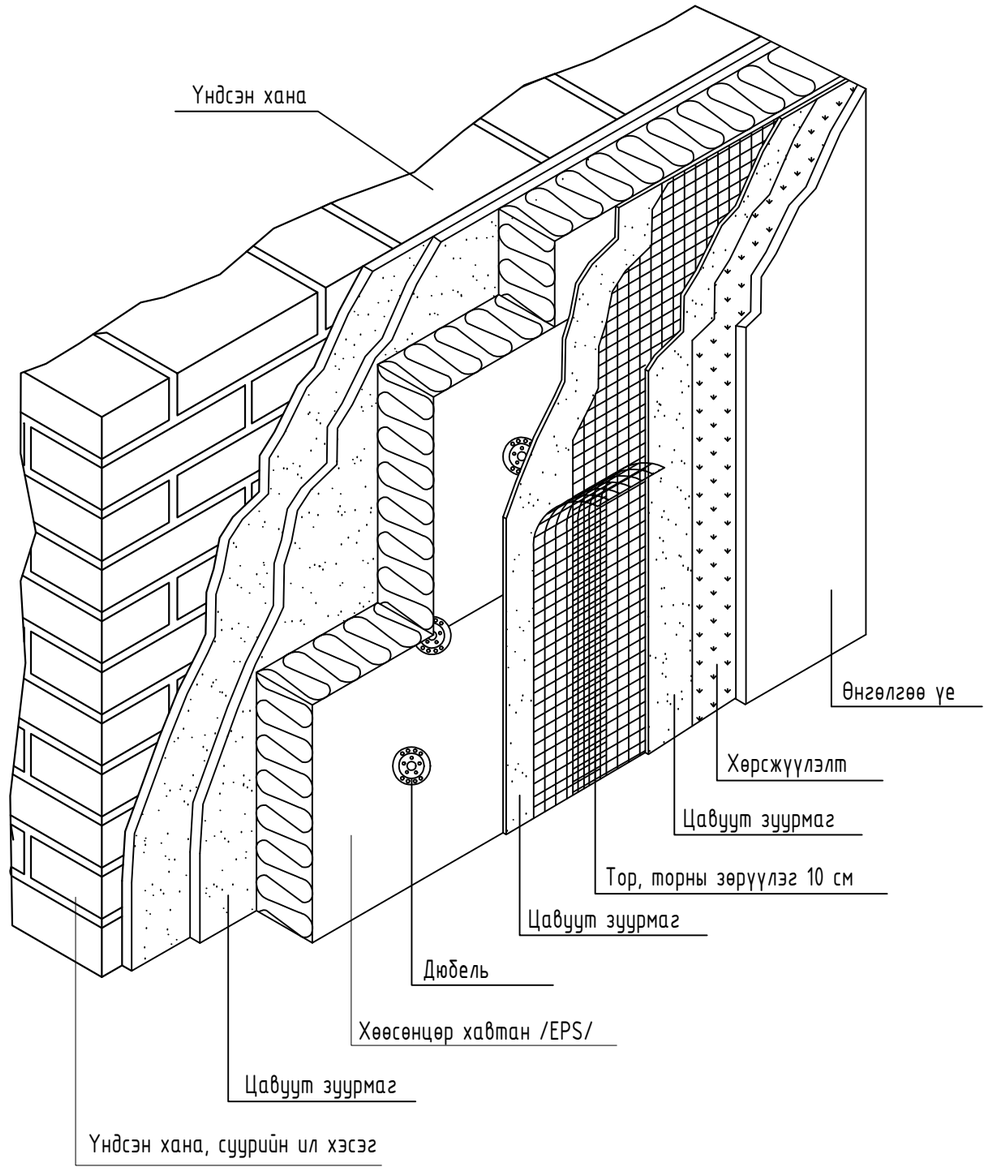

Тайлбар:
Уг хэсэглэлүүдийг нэг маягийн хэсэглэл дэвтэр " Г1.090.9-1Г ДЗ.01.101 "

"ОНЧ ТЭНХЛЭГ" ХХК Утас: 99007155,99174540	Улаанбаатар хот Сүхбаатар дүүрэг 2-р хороо 31-р сургуулийн гадна фасадны засварын зураг					
	Дулаан тусгаарлах системийн үеүдийн байрлалын тойм					Ує шат: А.З
	Архитектор		П.Очбаясах	Е.Г. Шифр: ОТ-25/2020	Масштаб: 1:25	Огноо: 2020-09-15
	Гүйцэтгэсэн		П.Очбаясах	Т.Г. Шифр:	Зургийн дугаар: БА-9	Хуудас: 19
	Шалгасан		Б.Бадамцэцэг			

А3

Тоосгон ханын өрөгт бэхлэх

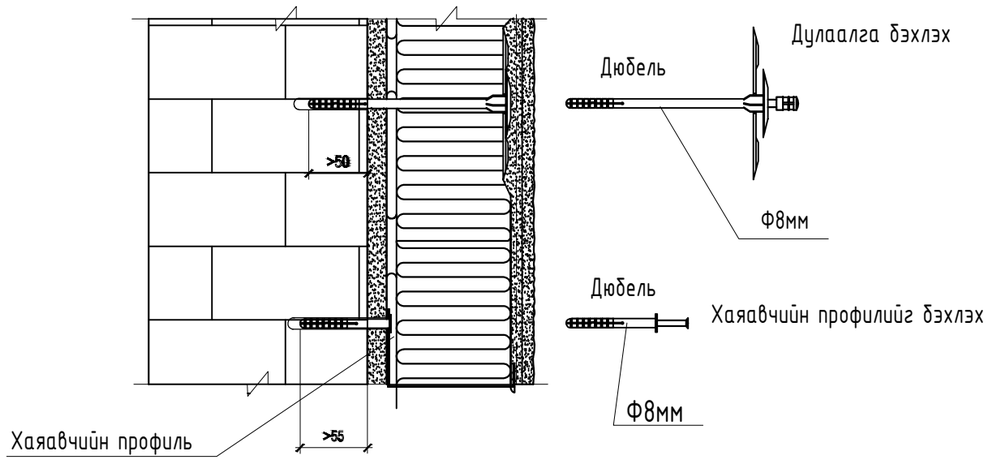

МОДОН ЖААЗТАЙ ЦОНХОНД ХАНЫН ХЭСГИЙГ ДУЛААЛАХ М1:25

Хэсэглэл - 1 М1:25

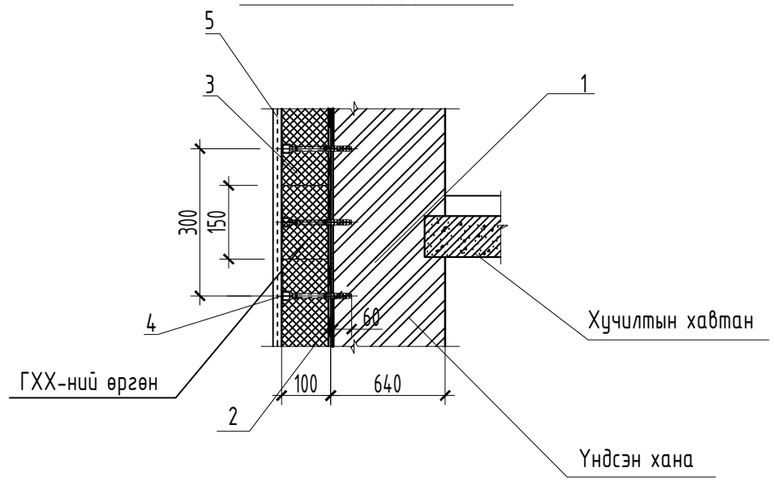

1.Үндсэн хана
2.Цавуут зуурмаган
3.Хөөсөнцөр /EPS/ хавтан
4.Дюбель
5.Үндсэн арматуран тор

Модон жаазтай цонхонд ханын хэсгийг дулаалах бүдүүвч

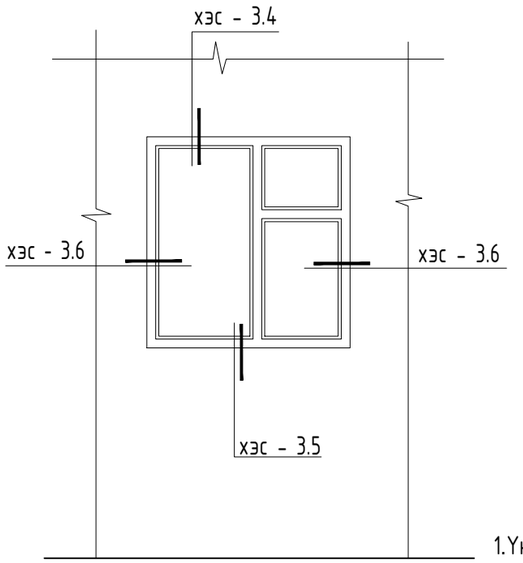

Хэсэглэл - 3.4 М1:25

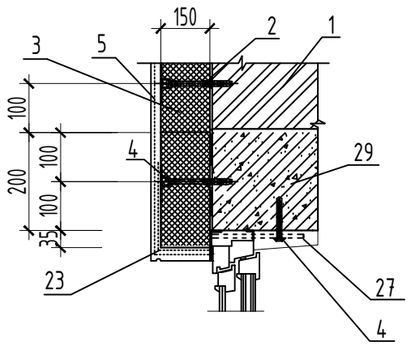

Хэсэглэл - 3.5 М1:25

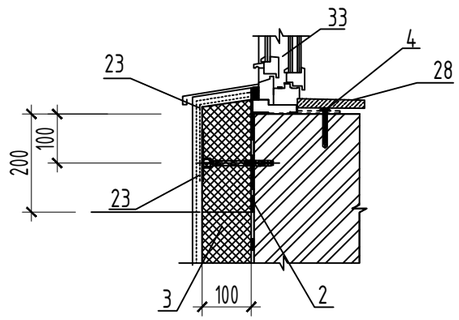

Хэсэглэл - 3.6 М1:25

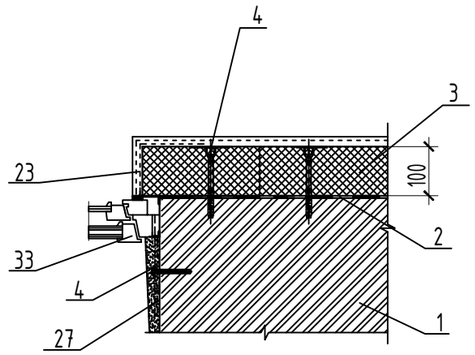

Тайлбар:
Уг хэсэглэлүүдийг нэг маягийн хэсэглэл Г1.090.9-1Г-ийн дэвтэрийг ашиглан гүйцэтгэсэн болно.

1.Үндсэн хана
2.Цавуут зуурмаган үе
3. Хөөсөнцөр /EPS/ хавтан
4.Дюбель
5.Үндсэн армтуран тор

23.Нүхтэй тор бүхий булан төмөр
26.Ус зайлуулах цайрдсан гөлмөн төмөр
27.Туузан төмөр
28.Цонхны тавцан
29.Төмөр бетон ялуу
33.Цонх

"ОНЧ ТЭНХЛЭГ" ХХК Утас: 99007155,99174540	Улаанбаатар хот Сүхбаатар дүүрэг 2-р хороо 31-р сургуулийн гадна фасадны засварын зураг				
	Модон жаазтай цонхонд ханын хэсгийг дулаалах бүдүүвч				Уе шат: А.3
Архитектор		П.Очбаясах	Е.Г. Шифр: ОТ-25/2020	Масштаб: 1:25	Огноо: 2020-09-15
Гүйцэтгэсэн		П.Очбаясах	Т.Г. Шифр:	Зургийн дугаар: БА-10	Хуудас: 19
Шалгасан		Б.Бадамцэцэг			

А3

Хаалгатай ханын хэсгийг дулаалах

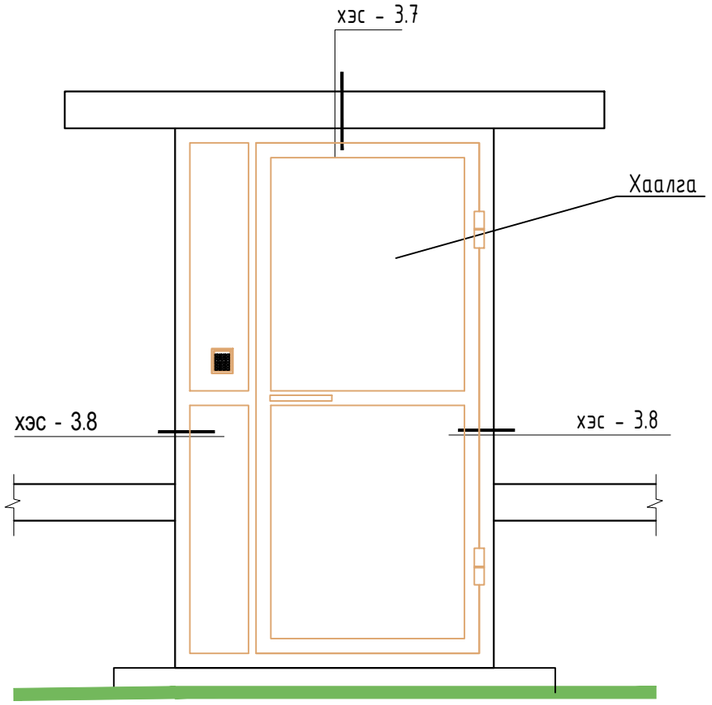

ХААЛГА БОЛОН ХУВАНЦАР ЖААЗТАЙ ЦОНХОНД ХАНЫН ХЭСГИЙГ ДУЛААЛАХ М1:25

Хэсэглэл - 3.7 М1:25

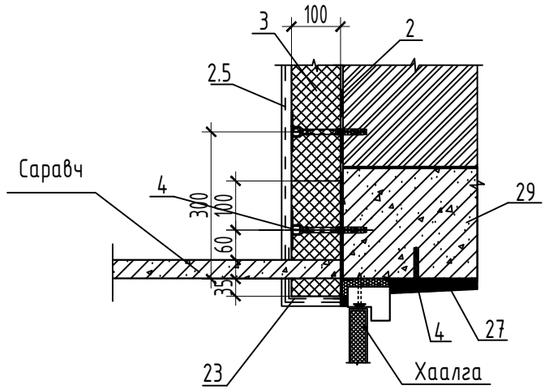

Хэсэглэл - 3.8 М1:25

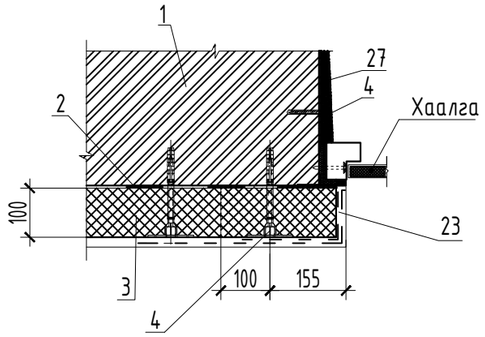

1.Үндсэн хана
2.Цавуут зуурмаган үе
3.Дулаалга
4.Дюбель
5.Үндсэн армтуран тор

23.Нүхтэй тор бүхий булан төмөр
27.Туузан төмөр
29.Төмөр бетон ялуу

Хуванцар жаазтай цонхонд ханын хэсгийг дулаалах бүдүүвч

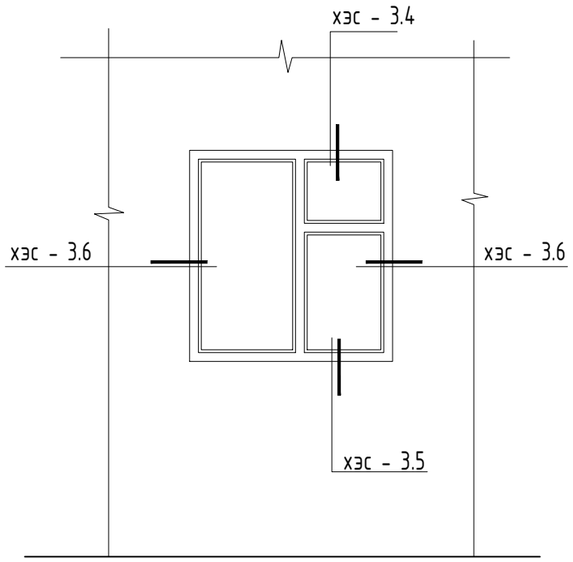

Хэсэглэл - 3.4 М1:25

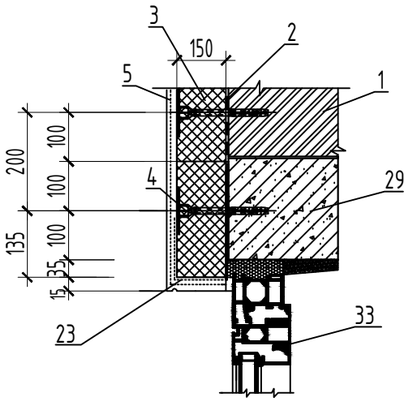

Хэсэглэл - 3.5 М1:25

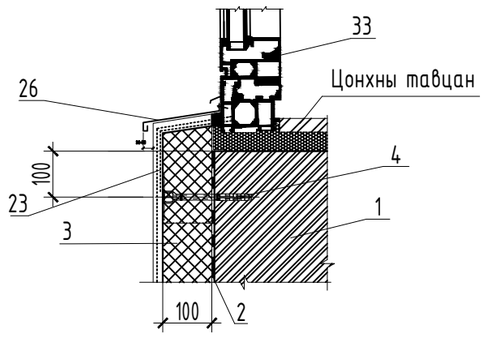

Хэсэглэл - 3.6 М1:25

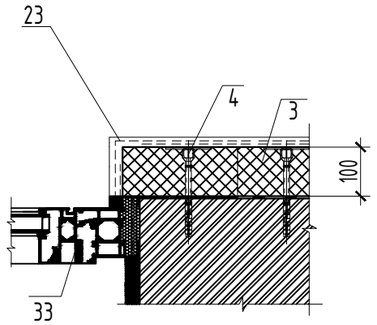

1.Үндсэн хана
2.Цавуут зуурмаган үе
3.Дулаалга
4.Дюбель
5.Үндсэн армтуран тор

23.Нүхтэй тор бүхий булан төмөр
26.Ус зайлуулах цайрдсан гөлмөн төмөр
33.Цонх

Тайлбар:
Уг хэсэглэлүүдийг нэг маягийн хэсэглэл Г1.090.9-1Г-ийн дэвтэрийг ашиглан гүйцэтгэсэн болно.

"ОНЧ ТЭНХЛЭГ" ХХК Утас: 99007155,99174540	Улаанбаатар хот Сүхбаатар дүүрэг 2-р хороо 31-р сургуулийн гадна фасадны засварын зураг				
	Хаалга болон Хуванцар жаазтай цонхонд ханын хэсгийг дулаалах бүдүүвч				Ye шат: А.3
	Архитектор	П.Очбаясах	Е.Г. Шифр: ОТ-25/2020	Масштаб: 1:50	Огноо: 2020-09-15
	Гүйцэтгэсэн	П.Очбаясах	Т.Г. Шифр:	Зургийн дугаар: БА-11	Хуудас: 19
	Шалгасан	Б.Бадамцэцэг			

А3

ХАРАГДАХ БАЙДАЛ

"ОНЧ ТЭНХЛЭГ" ХХК Утас: 99007155,99174540	Улаанбаатар хот Сүхбаатар дүүрэг 2-р хороо 31-р сургуулийн гадна фасадны засварын зураг				
	Харагдах байдал				Ye шат: А.3
	Архитектор		П.Очбаясах	Е.Г. Шифр: ОТ-25/2020	Масштаб:	Огноо: 2020-09-15
	Гүйцэтгэсэн		П.Очбаясах	Т.Г. Шифр:	Зургийн дугаар: БА-12	Хуудас: 19
	Шалгасан		Б.Бадамцэцэг			

А3

ХАРАГДАХ БАЙДАЛ

"ОНЧ ТЭНХЛЭГ" ХХК Утас: 99007155,99174540	Улаанбаатар хот Сүхбаатар дүүрэг 2-р хороо 31-р сургуулийн гадна фасадны засварын зураг				
	Харагдах байдал				Ye шат: А.3
	Архитектор		П.Очбаясах	Е.Г. Шифр: ОТ-25/2020	Масштаб:	Огноо: 2020-09-15
	Гүйцэтгэсэн		П.Очбаясах	Т.Г. Шифр:	Зургийн дугаар: БА-13	Хуудас: 19
	Шалгасан		Б.Бадамцэцэг			

А3

ХАРАГДАХ БАЙДАЛ

"ОНЧ ТЭНХЛЭГ" ХХК Утас: 99007155,99174540	Улаанбаатар хот Сүхбаатар дүүрэг 2-р хороо 31-р сургуулийн гадна фасадны засварын зураг				
	Харагдах байдал				Ye шат: А.3
Архитектор		П.Очбаясах	Е.Г. Шифр: ОТ-25/2020	Масштаб:	Огноо: 2020-09-15
Гүйцэтгэсэн		П.Очбаясах	Т.Г. Шифр:	Зургийн дугаар: БА-14	Хуудас: 19
Шалгасан		Б.Бадамцэцэг			

А3

ХАРАГДАХ БАЙДАЛ

"ОНЧ ТЭНХЛЭГ" ХХК Утас: 99007155,99174540	Улаанбаатар хот Сүхбаатар дүүрэг 2-р хороо 31-р сургуулийн гадна фасадны засварын зураг				
	Харагдах байдал				Ye шат: А.3
Архитектор		П.Очбаясах	Е.Г. Шифр: ОТ-25/2020	Масштаб:	Огноо: 2020-09-15
Гүйцэтгэсэн		П.Очбаясах			
Шалгасан		Б.Бадамцэцэг	Т.Г. Шифр:	Зургийн дугаар: БА-15	Хуудас: 19

А3

ХАРАГДАХ БАЙДАЛ

"ОНЧ ТЭНХЛЭГ" ХХК Утас: 99007155,99174540	Улаанбаатар хот Сүхбаатар дүүрэг 2-р хороо 31-р сургуулийн гадна фасадны засварын зураг				
	Харагдах байдал				Ye шат: А.3
	Архитектор	П.Очбаясах	Е.Г. Шифр: ОТ-25/2020	Масштаб:	Огноо: 2020-09-15
	Гүйцэтгэсэн	П.Очбаясах			
	Шалгасан	Б.Бадамцэцэг	Т.Г. Шифр:	Зургийн дугаар: БА-16	Хуудас: 19

А3

ХАРАГДАХ БАЙДАЛ

	Улаанбаатар хот Сүхбаатар дүүрэг 2-р хороо 31-р сургуулийн гадна фасадны засварын зураг				
	Харагдах байдал				Ye шат: А.3
Архитектор		П.Очбаясах	Е.Г. Шифр: ОТ-25/2020	Масштаб:	Огноо: 2020-09-15
Гүйцэтгэсэн		П.Очбаясах	Т.Г. Шифр:	Зургийн дугаар: БА-17	Хуудас: 19
"ОНЧ ТЭНХЛЭГ" ХХК Утас: 99007155,99174540	Шалгасан	Б.Бадамцэцэг			

А3

ХАРАГДАХ БАЙДАЛ

"ОНЧ ТЭНХЛЭГ" ХХК Утас: 99007155,99174540	Улаанбаатар хот Сүхбаатар дүүрэг 2-р хороо 31-р сургуулийн гадна фасадны засварын зураг				
	Харагдах байдал				Ye шат: А.3
Архитектор		П.Очбаясах	Е.Г. Шифр: ОТ-25/2020	Масштаб:	Огноо: 2020-09-15
Гүйцэтгэсэн		П.Очбаясах			
Шалгасан		Б.Бадамцэцэг	Т.Г. Шифр:	Зургийн дугаар: БА-18	Хуудас: 19

А3

ХАРАГДАХ БАЙДАЛ

"ОНЧ ТЭНХЛЭГ" ХХК Утас: 99007155,99174540	Улаанбаатар хот Сүхбаатар дүүрэг 2-р хороо 31-р сургуулийн гадна фасадны засварын зураг				
	Харагдах байдал				Ye шат: А.3
	Архитектор		П.Очбаясах	Е.Г. Шифр: ОТ-25/2020	Масштаб:	Огноо: 2020-09-15
	Гүйцэтгэсэн		П.Очбаясах	Т.Г. Шифр:	Зургийн дугаар: БА-19	Хуудас: 19
	Шалгасан		Б.Бадамцэцэг			

А3