ЗТ17-891/21

ЕГ Шифр:ДС-21/06
ТГ Шифр:SSD-05/2022

Төв аймаг, Эрдэнэ сум

СОЁЛЫН ТӨВИЙН БАРИЛГЫН ЗАСВАРЫН ЗУРАГ

(ажлын зураг)

ХОЛБОО ДОХИОЛЛЫН ХЭСЭГ-ХД

Захирал ..... /А.Мөнгөнбулаг/

Инженер ..... /Ц.Жавхлантөгс/

Улаанбаатар хот
2022 он

A3

Зургийн бүрдлийн жагсаалт

№	Зургийн дугаар	Зургийн нэр	Тайлбар
1	ХД-01	Зургийн бүрдлийн жагсаалт, тайлбар бичиг	
2	ХД-02	Таних тэмдэг	
3	ХД-03	Материалын түүвэр/Эхлэл/	
4	ХД-04	Материалын түүвэр/Төгсгөл/	
5	ХД-05	Угсралтын бүдүүвч схемүүд	
6	ХД-06	1-р давхрын мэдээлэл холбоо, сүлжээний байгуулалт	1:150
7	ХД-07	1-р давхрын дохиоллын системийн байгуулалт	1:150
8	ХД-08	2-р давхрын дохиоллын системийн байгуулалт	1:150

Тайлбар бичиг

1. Зураг хийх үндэслэл

Төв аймаг, Эрдэнэ сумын Соёлын төвийн барилгын засварын зургийн холбоо дохиоллын зураг төслийг дор холбогдох норм дүрэм стандартуудыг үндэслэн гүйцэтгэв.

-MNS 6586:2016 Барилга байгууламжийн мэдээлэл, холбоо, дохиоллын ажлын зураг боловсруулах. Ерөнхий шаардлага
-БНбД 21-04-04 Галын дохиоллын төлөвлөлт, угсралт хийх дүрэм
-БНбД 21-04-05 Барилга, байгууламжийн гал унтраах автомат төхөөрөмж, дохиоллын хэрэгсэл
-БНбД 01-11-98 Зураг төсөл боловсруулах, зөвшөөрөлцөх, батлах дүрэм
-MNS 5471-2005 Барилгын дотор холбоо дохиоллын сувагчлал ба кабелийн угсралт хийх улсын стандарт
-MNS 5532:2016 Мэдээлэл, холбоо, дохиоллын тоног төхөөрөмжийн тэмдэглэгээ
-MNS 6580:2016 Орон сууцны барилгын мэдээлэл, холбооны суурин сүлжээний төлөвлөлт. Ерөнхий шаардлага

2. Зургийн үндсэн шийдэл

2.1 Замчлал, босоо сувагчлал, техникийн өрөө

2.1.1 Тус барилгын холбоо дохиоллын системүүдийг 1-р давхрын №9 өрөөнд шинээр төлөвлөж буй 1,2м-ийн өндөртэй 19'-ийн диаметртэй холбооны зогсуурт цуглуулахаар төлөвлөв.

2.1.2 Давхар хоорондын утасны ачааллыг бодолцон, ф50мм-ийн 1 ширхэг босоо сувагчлал байхаар төлөвлөсөн бөгөөд босоо сувагчлалыг далдлах шаардлагатай.

2.2 Хотын телефон

2.2.1 Холбооны зогсуурт байрлах бага чадлын дотуур холбооны станцаас хэрэглэгчийн UTP 2x2x0.5мм Cat3 кабелийг гарган хана, дүүжин таазны араар далд татан хэрэглэгчийн үүр рүү холбоно.

2.3 Компьютерийн сүлжээ

2.3.1 Холбооны зогсуурт байрлах сүлжээний сэлгэгчээс UTP 4x2x0.5мм Cat6 кабелийг гарган, хана, дүүжин таазны араар далд татан хэрэглэгчийн үүр рүү холбоно.

2.4 Кабелийн телевиз

2.4.1 Кабелийн телевизийн үйлчилгээ үзүүлэгч компани нь гадна холбооны оролтоор кабелиа оруулан, 1-р давхрын холбооны зогсуурт төлөвлөж буй кабелийн телевизийн өсгөгч рүү холбоно. Кабелийн телевизийн өсгөгчийг 220V-ийн тэжээлээр хангах шаардлагатай.

2.4.2 Кабелийн телевизийн өсгөгчийг салаалагч руу, цаашаа RG-9 маркын коаксиаль кабелиар хэрэглэгчийн үүр рүү холбоно.

2.4.3 Захиалагч шилэн кабелийн сүлжээнд холбогдож, нэгдмэл үйлчилгээг сонгох нөхцөлд угсралтын явцад ажлын зурагт өөрчлөлт оруулж коаксаль кабель татахгүй байж болно.

2.5 Галын дохиолол

2.5.1 Галын аюулаас хамгаалах зорилгоор тус барилгад холбогдох норм болон стандартын дагуу галын дохиоллын утаа мэдрэгчүүдүүдийг Fire proof-2x0.8мм-ийн утсаар жигүүр, таазны өндөрөөр нь бүсчлэн холбож 1-р давхрын удирдлагын өрөөний хананд шинээр төлөвлөж буй галын дохиоллын станц руу холбоно.

2.5.2 Шаардлагатай давхарт галын дохиоллын гар мэдээлэгч, дуут дохио өгөгчийг байрлуулж, гар мэдээлэгчийг галын дохиоллын бүсэд оруулан холбоно. Харин дуут дохио өгөгчийг UTP-4x2x0.5 CAT6 утсаар галын дохиоллын станцын релейны гаралтанд холбоно.

2.5.3 Тог тасарсан үед галын дохиоллын станцын ажиллуулах үүднээс 24В хүчдэл гаргах үл тасалдах тэжээлийн блок суурилуулахаар төлөвлөв.

2.6 Ажиглалтын дурангийн систем

2.6.1 Тус барилгын шаардлагатай хэсгүүдэд гадны болзошгүй халдлагаас хамгаалах зорилгоор ажиглалтын дурангийн системийг төлөвлөв.

2.6.2 Ажиглалтын дурангийн утсуудыг 1-р давхрын удирдлагын өрөөнд шинээр төлөвлөж буй рое port-той тоон камерийн NVR болон дэлгэц рүү UTP-4x2x0.5 CAT6 утсаар холбоно.

2.6.3 Угсралтыг UTP-4x2x0.5 CAT6/дүрс/ болон гадна төлөвлөж буй ажиглалтын дурангуудад нэмэлтээр CRVV-2x1.5мм/тэжээл/ кабелиудаар дүүжин таазны араар далд CD Ф16мм -ийн даацын хуванцар хоолойд сүвлэн хийнэ.

Тэжээлийн утсыг зогсуурт байрлах ажиглалтын дурангийн цахилгаан хангамжийн хайрцагт холбоно.

2.7 Зарлан мэдээллэх систем

2.7.1 Тус барилгын нийтийн эзэмшлийн хэсгүүдэд зарлан мэдээлэх системийн 20вт-ийн хананд суурилуулах чанга яригчуудыг төлөвлөсөн бөгөөд угсралтыг fire proof-2x1.5мм-ийн галд тэсвэртэй, утасны диаметр сайтай кабелиар хийнэ.

2.7.2 Утсуудыг холбооны өрөөний зогсуурт байрлах чадлын өсгөгчинд холбоно.

2.8 Бусад

2.8.1 Сүлжээний ракыг тус барилгын газардуулгын хүрээнд ПВ-1x16мм.кв утсаар шалаар холбож гагнана.

2.8.2 Газардуулгатай холбогдолтой зургийг цахилгаан хангамжийн зургаас харж болох ба газардуулгатай холбоотой материалыг материалын түүвэрт оруулав. Газардуулгын эсэргүүцэл нь 4 Омоос хэтрэхгүй байвал зохино.

3. Угсралтанд тавигдах шаардлага

3.1 Угсралтын ажлыг холбоо, дохиоллын системийн угсралтын ажил гүйцэтгэх тусгай зөвшөөрөлтэй мэргэжлийн байгууллага зургийн дагуу монгол улсад мөрдөгдөж байгаа доорхи стандарт, технологийн шаардлага болон үйлдвэрлэгчийн тоног төхөөрөмжийн угсралтын зааварыг баримтлан гүйцэтгэнэ. Үүнд:

- Орон сууцны барилгын МХСС-ны суурилуулалт.Ерөнхий шаардлага MNS 6581:2016
- Холбооны кабелийн суурилуулалт Ерөнхий шаардлага MNS 5276:2013
- Барилга, орон сууц, гудамж талбайд тавих хяналтын камер. MNS 6423:2014
- Барилга байгууламжийн гал унтраах автомат төхөөрөмж, дохиоллын хэрэгсэл БНбД 21-04-05

3.2 Сонгогдсон барилгын гүйцэтгэгч нь барилгын ажлыг эхлэхдээ зураг төслийг сайтар судалсан байна.

3.3 Ye шатны ажил эхлэхэд зураг төсөлд тодруулах шаардлагатай зүйл байвал зураг төсөл зохиогчид мэдэгдэж зөвшөөрөлцсөний дараа угсралтын ажлыг эхлүүлнэ.

3.4 Угсралтын материал болон тоног төхөөрөмжийг зохиогчтой зөвшилцсөний дараа угсралтанд ашиглана.

3.5 Угсралтын ажлын явцад ажиллагсадын аюулгүй байдлыг хангахын тулд монгол улсын хэмжээнд мөрдөгдөж байгаа аюулгүй ажиллагааны дүрмийн шаардлагыг ханган ажиллах.

3.6 Хананд суурилуулах телефон, PC, КаТВ-ийн разеткийг шалнаас +0.4 суурилуулах ба угсралтын утсыг хана, дүүжин таазны араар далд CD Ф16мм-ийн хамгаалалтын хуванцар хоолойд сүвлэх

3.7 Галын дохиоллын станцыг 1-р давхрын удирдлагын өрөөнд шалнаас +1,6 м-т суурилуулна

3.8 Галын дохиолол, ажиглалтын дуран, зарлан мэдээлэх системүүдийн утаснуудын сүлжээг дүүжин таазны араар далд Ф16мм-ийн уян хоолойд суурилуулна. Угсралтын үед утсыг далд татах боломжгүй хэсгүүдэд ф20мм цагаан өнгийн PVC хоолойд сүвлэн хийнэ.

3.9 Хуванцар хоолой, хоолойнуудын угсралтын хайрцгийг шал, хананы доогуур далд суурилуулж кабелийн сүлжээг түүнээр дамжуулан суурилуулна угсарна.

"СИЛВЕР СТАР ДИЗАЙН" ХХК	Төв аймаг, Эрдэнэ сум СОЁЛЫН ТӨВИЙН БАРИЛГЫН ЗАСВАРЫН ЗУРАГ Зургийн бүрдлийн жагсаалт, тайлбар бичиг				Ye шат: А3
	Инженер	Ц.Жавхлантөгс	ЕГ шифр: ДС-21/06	Масштаб:	Огноо: 2022.01.28
	Гүйцэтгэсэн	С.Бямбацогт			
	Шалгасан	Ц.Жавхлантөгс	ТГ шифр: SSD-05/22	Зургийн дугаар: ХД-01	Хуудас: 08

А3

Таних тэмдэг

Нэрс	Тэмдэглэгээ
Хэрэглэгчийн үүр- ■, хэрэглэгчийн үүрийг заасан тоо-(6)	6 ■
Хананд далд суурилуулах хэрэглэгчийн үүр/Телефон, Катв, ком.сүлжээ/	● ◎ ■
Холбоо дохиоллын давхар дунд болон айлд суурилагдах самбар	▬
Телефоны төсгөлийн төхөөрөмж/10*2, 20*2/	10 20
Дотуур холбооны станц/ЭАТС/	30
КАТВ-ийн салаалагч	
КАТВ-ийн телевизийн өсгүүр	
Сүлжээний нэгтгэгч/Patch panel/	PP
Сүлжээний замчлагч/Router/	RT
Хүлээн авах станц (гал/ ажиглалт)	FACP
Үл тасалдах тэжээлийн блок	PSblock
Галын дохиоллын удирдлагын гар	FACH
Галын дохиоллын дэд станц	ГДДС
Дохиоллын мэдрэгч (утааны/дулааны/холимог/ хамгаалалтын/усны)	S H C W
Галын дохиоллын гар мэдээлэгч	F
80 дб хүртэл авиа үүсгэх чадалтай түгшүүрийн дуут дохио өгөгч	
Барилгын дотор, гадна суурилуулах ажиглалтын дуран	
Эргэх төхөөрөмжтэй барилгын дотор, гадна суурилуулах ажиглалтын дуран	
Шилэн кабелийн хувиргуур/медиаконвертор/	Mco
Компьютерийн сүлжээний зангилаа(Switch)	Sw
Шилэн кабелийн төсгөлийн төхөөрөмж	FOT
Рак/Зогсуур/	
Компютерийн сүлжээний зангилаа/Poe switch/	Psw
Цахилгааны тэжээлийн блок/Power supply box/	PSB
Иж бүрэн компьютер	PC

Хяналтын дэлгэц	52'
Чанга яригч(таазанд далд угсрах, хананд ил суурилуулах)	
Зарлан мэдээлэх системийн өсгөгч	AMP
Кабелийн тавиур	
Утас (интернэт)	
Утас (дохиолол, зарлан мэдээлэх)	
Нимгэн ханатай угсралтын яндан	
Утас(Ажиглалтын дуран)	
Утас, кабелийн давхар хоорондын шилжилт	

"СИЛВЕР СТАР ДИЗАЙН" ХХК	Төв аймаг, Эрдэнэ сум СОЁЛЫН ТӨВИЙН БАРИЛГЫН ЗАСВАРЫН ЗУРАГ				
	Таних тэмдэг				Ye шат: А3
	Инженер	Ц.Жавхлантөгс	ЕГ шифр: ДС-21/06	Масштаб:	Огноо: 2022.01.28
	Гүйцэтгэсэн	С.Бямбацогт			
	Шалгасан	Ц.Жавхлантөгс	ТГ шифр: SSD-05/22	Зургийн дугаар: ХД-02	Хуудас: 08

А3

Материалын түүвэр/Эхлэл/

Д/д	Нэр	Маяг	Хэм. нэгж	Тоо	Тайлбар
	Телефон				
1	Телефоны розетка	Telephone socket	ш	4	Хананы
2	Зэс дамжуулагчтай полиэтилен тусгаарлагчтай полиэтилен бүрхүүлтэй 4 судастай утас	UTP CAT.5 0.5mm-2P	м	220	
3	Дотуур холбооны станц/PBX/	10 хэрэглэгч	ком	1	
	Компьютер сүлжээ (Интернет)				
1	Компьютер сүлжээний розетка	LAN socket	ш	6	Хананы
2	Компьютер сүлжээний салаалагч	Switch 12 port	ш	1	
3	Компьютер сүлжээний замчлагч	Router	ш	1	
4	Зэс дамжуулагчтай полиэтилен тусгаарлагчтай полиэтилен бүрхүүлтэй 8 судастай утас	UTP CAT.6 0.5mm-4P	м	330	
	Кабелийн телевиз				
1	Кабелийн телевизийн розетка		ш	4	Хананд
2	Кабелийн телевизийн салбарлагч	5-860 мГц, 10 dB	ш	1	6 чиглэл
3	Кабелийн телевизийн өсгөгч		ш	1	
4	Зэс дамжуулагчтай полиэтилен тусгаарлагчтай ПВ бүрхүүлтэй коаксаль кабель	Coxial cable RG-9	м	220	

Д/д	Нэр	Маяг	Хэм. нэгж	Тоо	Тайлбар
	Хяналтын камер				
1	Хяналтын камер /Гадна суурилуулах/	*IP66 *Өнгөний нягтрал:4MP *-40°C...+60°C *Outdoor *lens:3.6-12мм	ш	2	
2	Хяналтын камер /Дотор суурилуулах/	*Өнгөний нягтрал:4MP *-40°C...+60°C *Indoor *lens:3.6-12мм	ш	4	
3	Хяналтын камерийн дүрс хүлээн авах станц	NVR,4TB,10CH	ш	1	
4	Хяналтын камерийн ажиглалтын дэлгэц	24' LCD Monitor	ш	1	
5	Ажиглалтын дурангийн цахилгаан хангамжийн хайрцаг/PSB/	PSPRO-DC-6	ш	1	Тэжээл
6	Зэс дамжуулагчтай полиэтилен тусгаарлагчтай утас	CRVV 2x1.5 мм	м	150	Тэжээл
7	Зэс дамжуулагчтай полиэтилен тусгаарлагчтай полиэтилен бүрхүүлтэй 8 судастай утас	UTP CAT.6 0.5mm-4P	м	450	Дүрс

"СИЛВЕР СТАР ДИЗАЙН" ХХК

Төв аймаг, Эрдэнэ сум

СОЁЛЫН ТӨВИЙН БАРИЛГЫН ЗАСВАРЫН ЗУРАГ

Материалын түүвэр/Эхлэл/

Үе шат: АЗ

Инженер	Ц.Жавхлантөгс		ЕГ шифр: ДС-21/06	Масштаб:	Огноо: 2022.01.28
Гүйцэтгэсэн	С.Бямбацогт		ТГ шифр: SSD-05/22	Зургийн дугаар: ХД-03	Хуудас: 08
Шалгасан	Ц.Жавхлантөгс				

АЗ

Материалын түүвэр/Төгсгөл/

Д/д	Нэр	Маяг	Хэм. нэгж	Тоо	Тайлбар
	Галын дохиолол				
1	Галын дохиоллын станц	5 бүс хянах	ком	1	Хананы
2	Цахилгаан хангамжийн тэжээлийн блок	220, 24V	ш	1	
3	Утаа мэдрэх галын дохиололын мэдээлэгч	Хамгаалах талбай-80м²	ш	26	
4	Дулаан мэдрэх галын дохиололын мэдээлэгч	Хамгаалах талбай-25м²	ш	-	
5	Гараар удирдах галын дохиололын гар мэдээлэгч	*IP52 *-25°C...+70°C	ш	2	
6	80 дб хүртэл авиа үүсгэх чадалтай түгшүүрийн дуут дохио өгөгч	*IP52 *-25°C...+70°C	ш	2	
7	Зэс дамжуулагчтай полиэтилен тусгаарлагчтай галд тэсвэртэй бүрээстэй утас	Fire proof-2x0.8мм	м	300	
8	Зэс дамжуулагчтай полиэтилен тусгаарлагчтай полиэтилен бүрхүүлтэй 8 судастай утас	UTP CAT.6 0.5mm-4P	м	100	
	Зарлал мэдээллэх систем				
1	Чанга яригч (хананы)	Wall speaker-10W	ш	-	
2	Чанга яригч (хананы)	Wall speaker-20W	ш	7	
3	Зарлал мэдээллийн системийн микрофон		ш	1	
4	Чанга яригчуудын чадлын өсгөгч	200x1Watt,3output	ком	1	
5	Зэс дамжуулагчтай полиэтилен тусгаарлагчтай галд тэсвэртэй бүрээстэй утас	Fire proof-2x1.5мм	м	150	

Д/д	Нэр	Маяг	Хэм. нэгж	Тоо	Тайлбар
	Бусад материал тоног төхөөрөмж				
1	Даацын уян хар хоолой	CD - 16 mm	м	1900	
2	Даацын хуванцар хоолой	PVC - 50 mm	м	10	
3	Цахилгаан тэжээлийн шулуутгагч гүйдэл хүчдэл баригч /UPS/	220 В/24 В, 6А t=15 мин, P=4 kVa	ш	1	
4	Холбоо дохиололын төхөөрөмжүүдийн цуглуулгын төмөр шкаф буюу Rack	19 inch H=1200	ш	1	Rack
5	Газардуулгын утас	ПВ-1х16мм.кв	м	15	

"СИЛВЕР СТАР ДИЗАЙН" ХХК	Төв аймаг, Эрдэнэ сум СОЁЛЫН ТӨВИЙН БАРИЛГЫН ЗАСВАРЫН ЗУРАГ				
	Материалын түүвэр/Төгсгөл/				Үе шат: АЗ
	Инженер	Ц.Жавхлантөгс	ЕГ шифр: ДС-21/06	Масштаб:	Огноо: 2022.01.28
	Гүйцэтгэсэн	С.Бямбацогт			
	Шалгасан	Ц.Жавхлантөгс	ТГ шифр: SSD-05/22	Зургийн дугаар: ХД-04	Хуудас: 08

АЗ

Угсралтын бүдүүвч схемүүд

	Телефон		Компьютер сүлжээ		Кабелийн телевиз		Галын дохиолол		Ажиглалтын дуран		Зарлан мэдээлэх систем	
	Өрөөнүүдэд	Босоо сувагчлал, ДХС-ийн орон зай	Өрөөнүүдэд	Босоо сувагчлал, ДХС-ийн орон зай	Өрөөнүүдэд	Босоо сувагчлал, ДХС-ийн орон зай	Өрөөнүүдэд	Босоо сувагчлал, ДХС-ийн орон зай	Өрөөнүүдэд	Босоо сувагчлал, ДХС-ийн орон зай	Өрөөнүүдэд	Босоо сувагчлал, ДХС-ийн орон зай
2-р давхар												
1-р давхар												

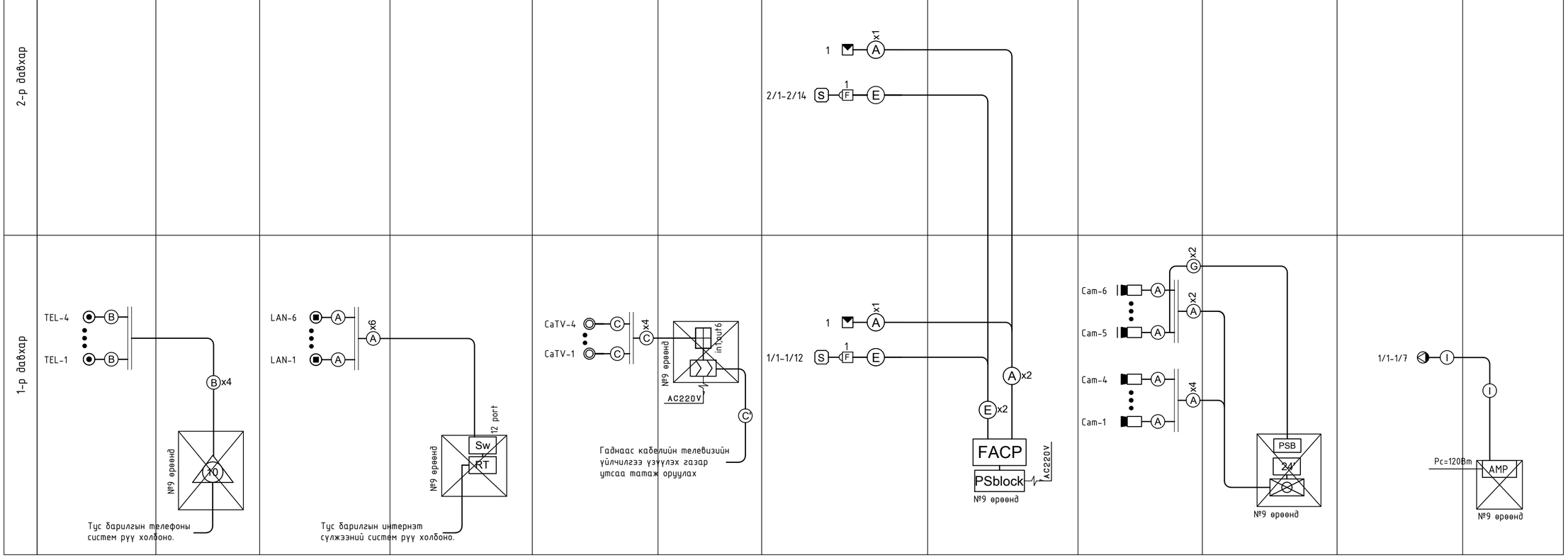

Кабелийн марк,Танихтэмдэг

Таних тэмдэг	Кабелийн марк	Зориулалт
A	UTP 4x2x0.5мм Cat6	Компьютерийн сүлжээ Ажиглалтын дуранд
B	UTP-2x2x0.5мм Cat3	Телефон системд
C C	RG-9, RG-11	Кабелийн телевизид
E	Fire proof-2x0.8мм	Галын дохиоллын системд
F	FO....Core	Шилэн кабель
G	CRVV-2x1.5мм	Камерийн тэжээлд
H	1x3x1.5мм2	Галын дохиололд
I	Fire proof-2x1.5мм	Зарлан мэдээлэх системд
J	JF-10x2x0.5мм	Телефон системд

"СИЛВЕР СТАР ДИЗАЙН" ХХК

Төв аймаг, Эрдэнэ сум

СОЁЛЫН ТӨВИЙН БАРИЛГЫН ЗАСВАРЫН ЗУРАГ

Угсралтын бүдүүвч схемүүд

Ye шат: А3

Инженер	Ц.Жавхлантөгс		ЕГ шифр: ДС-21/06	Масштаб:	Огноо: 2022.01.28
Гүйцэтгэсэн	С.Бямбацогт		ТГ шифр: SSD-05/22	Зургийн дугаар: ХД-05	Хуудас: 08
Шалгасан	Ц.Жавхлантөгс				

А3

1-р давхрын мэдээлэл холбоо, сүлжээний байгуулалт М1:150

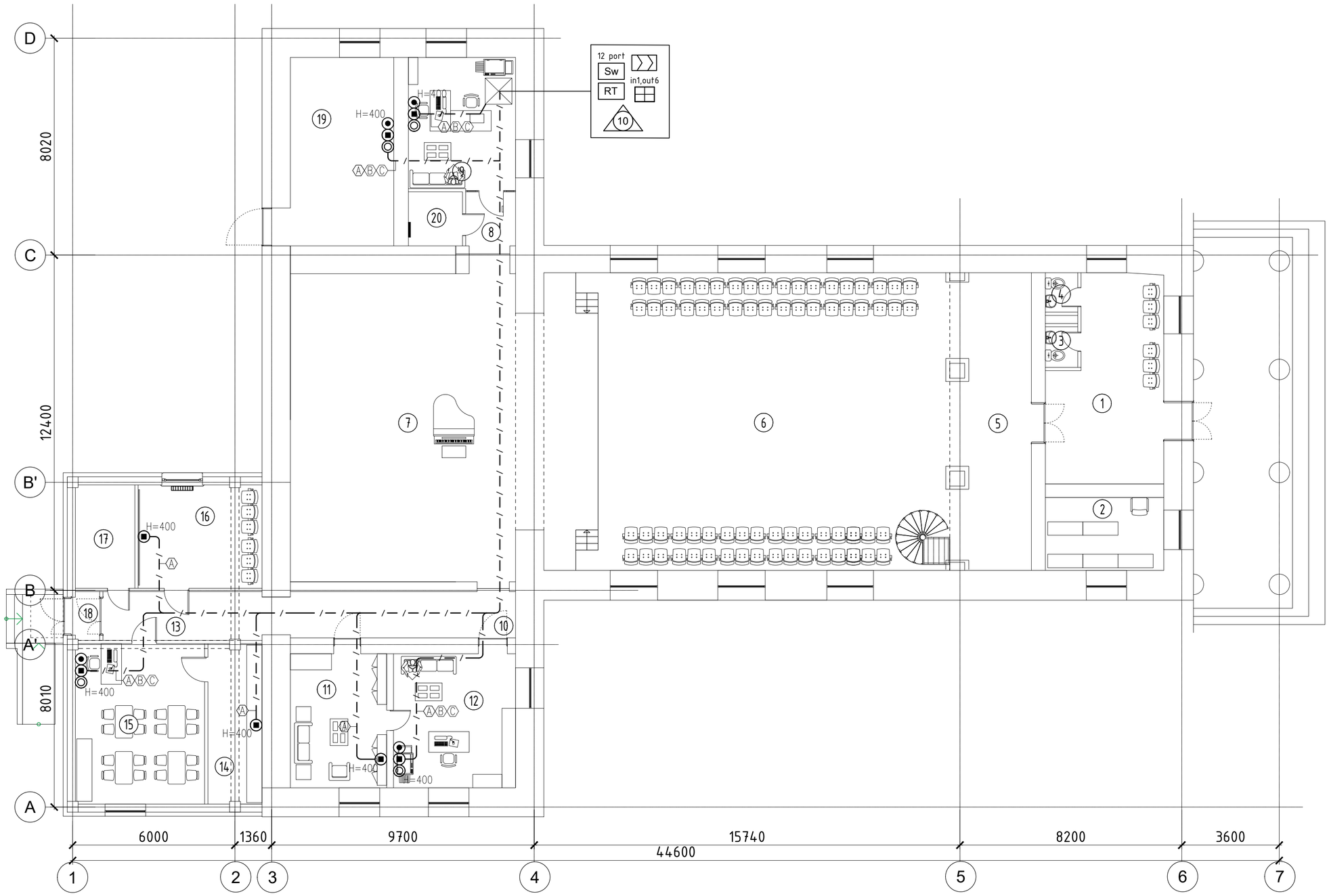

Д/д	ӨРӨӨНИЙ НЭР	/м2/
1	Үүдний хэсэг	32.68
2	Өлгүүр	10.50
3	Ариун цэврийн өрөө	1.80
4	Ариун цэврийн өрөө	1.75
5	Хонгил	32.19
6	Үзвэрийн танхим	144.0
7	Тайз	123.9
8	Хонгил	3.68
9	Удирдлага	19.33
10	Хонгил	14.31
11	Хүлээлгийн өрөө	22.37
12	Багшийн өрөө	17.66
13	Хонгил	10.62
14	Номын фонд	11.73
15	Номын сан	28.31
16	Бүжгийн бэлтгэлийн өрөө	17.46
17	Техникийн өрөө	8.39
18	Гонх	1.62
19	Музей	26.62
20	Цахилгааны өрөө	2.14
	Нийт	531.06

ЗӨВШӨӨРӨЛЦСӨН		
БА		С.Очирбат
ББ		Н.Гансүх
ХАС		Н.Ариунтуяа
ЦБУ		Б.Мөнхнасан
ХТ,ДГ		Г.Золбоо

"СИЛВЕР СТАР ДИЗАЙН" ХХК

Төв аймаг, Эрдэнэ сум

СОЁЛЫН ТӨВИЙН БАРИЛГЫН ЗАСВАРЫН ЗУРАГ

1-р давхрын мэдээлэл холбоо, сүлжээний байгуулалт

Уе шат: АЗ

Инженер	Ц.Жавхлантөгс		ЕГ шифр: ДС-21/06	Масштаб: 1:150	Огноо: 2022.01.28
Гүйцэтгэсэн	С.Бямбацогт		ТГ шифр: SSD-05/22	Зургийн дугаар: ХД-06	Хуудас: 08
Шалгасан	Ц.Жавхлантөгс				

АЗ

1-р давхрын дохиоллын системийн байгуулалт М1:150

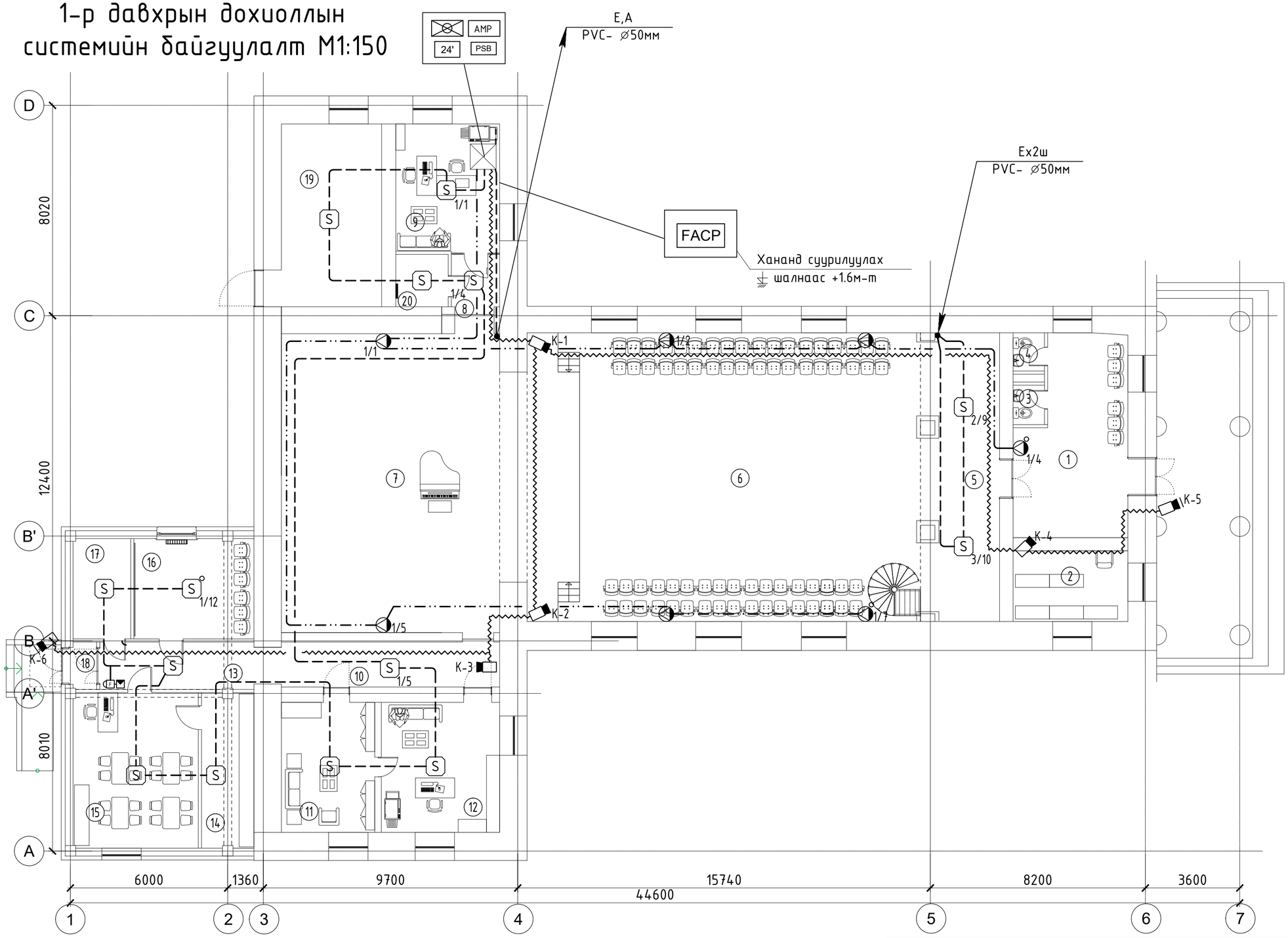

Д/д	ӨРӨӨНИЙ НЭР	/м2/
1	Үүдний хэсэг	32.68
2	Өлгүүр	10.50
3	Ариун цэврийн өрөө	1.80
4	Ариун цэврийн өрөө	1.75
5	Хонгил	32.19
6	Үзвэрийн танхим	144.0
7	Тайз	123.9
8	Хонгил	3.68
9	Удирдлага	19.33
10	Хонгил	14.31
11	Хүлээлгийн өрөө	22.37
12	Багшийн өрөө	17.66
13	Хонгил	10.62
14	Номын фонд	11.73
15	Номын сан	28.31
16	Бүжгийн бэлтгэлийн өрөө	17.46
17	Техникийн өрөө	8.39
18	Гонх	1.62
19	Музей	26.62
20	Цахилгааны өрөө	2.14
	Нийт	531.06

ЗӨВШӨӨРӨЛЦСӨН		
БА		С.Очирбат
ББ		Н.Гансүх
ХАС		Н.Ариунтуяа
ЦБУ		Б.Мөнхнасан
ХТ,ДГ		Г.Золбоо

"СИЛВЕР СТАР ДИЗАЙН" ХХК

Төв аймаг, Эрдэнэ сум

СОЁЛЫН ТӨВИЙН БАРИЛГЫН ЗАСВАРЫН ЗУРАГ

1-р давхрын дохиоллын системийн байгуулалт

Үе шат: АЗ

Инженер	Ц.Жавхлантөгс		ЕГ шифр: ДС-21/06	Масштаб: 1:150	Огноо: 2022.01.28
Гүйцэтгэсэн	С.Бямбацогт		ТГ шифр: SSD-05/22	Зургийн дугаар: ХД-07	Хуудас: 08
Шалгасан	Ц.Жавхлантөгс				

АЗ

2-р давхрын дохиоллын системийн байгуулалт М1:150

Д/д	ӨРӨӨНИЙ НЭР	/м2/
27	Агуулах	28.98
	Нийт	28.98

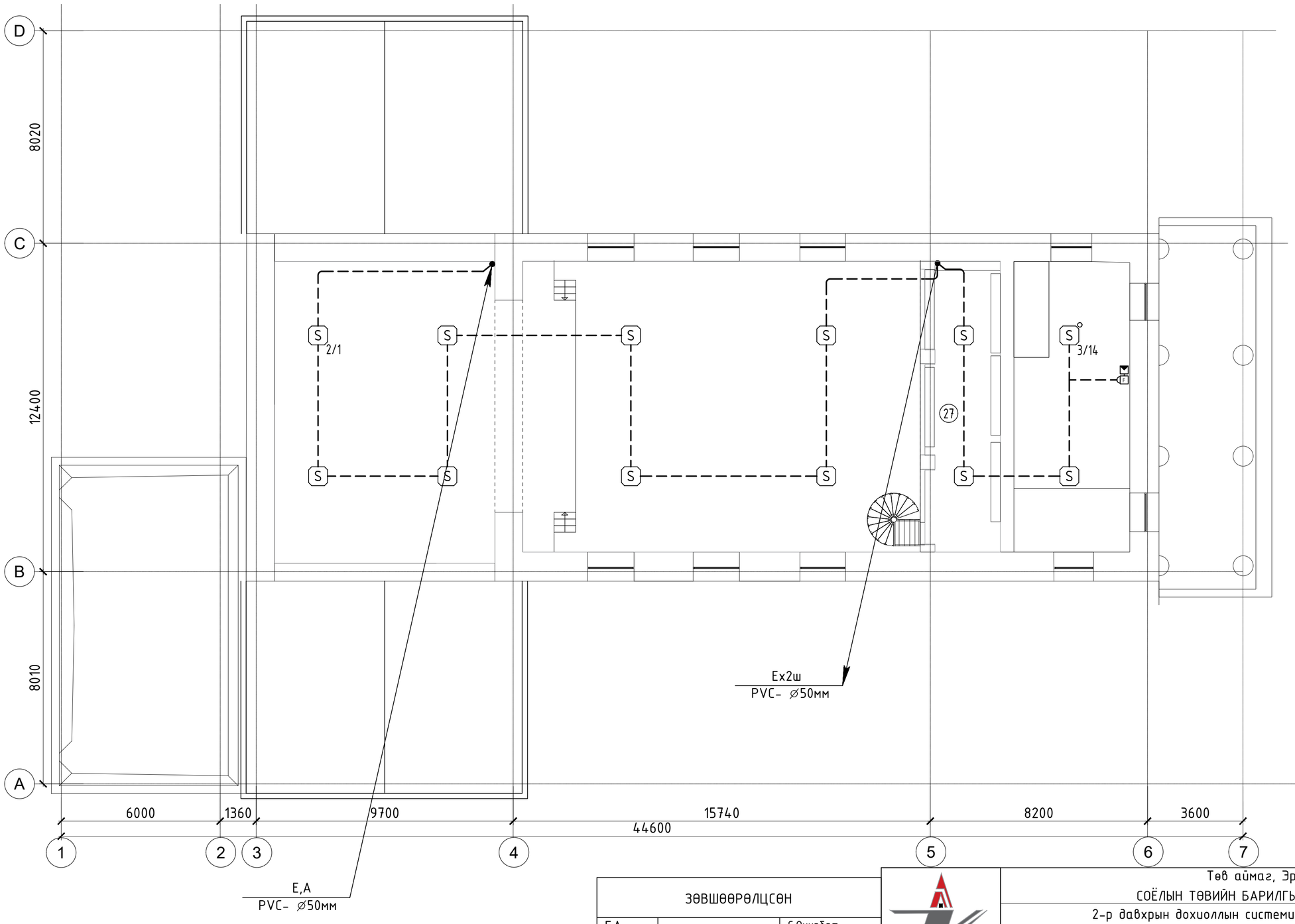

ЗӨВШӨӨРӨЛЦСӨН		
БА		С.Очирбат
ББ		Н.Гансүх
ХАС		Н.Ариунтуяа
ЦБУ		Б.Мөнхнасан
ХТ,ДГ		Г.Золбоо

"СИЛВЕР СТАР ДИЗАЙН" ХХК

Төв аймаг, Эрдэнэ сум

СОЁЛЫН ТӨВИЙН БАРИЛГЫН ЗАСВАРЫН ЗУРАГ

2-р давхрын дохиоллын системийн байгуулалт

Ye шат: АЗ

Инженер	Ц.Жавхлантөгс		ЕГ шифр: ДС-21/06	Масштаб: 1:150	Огноо: 2022.01.28
Гүйцэтгэсэн	С.Бямбацогт		ТГ шифр: SSD-05/22	Зургийн дугаар: ХД-08	Хуудас: 08
Шалгасан	Ц.Жавхлантөгс				

АЗ