УЛААНБААТАР ХОТ, СҮХБААТАР ДҮҮРГИЙН 18-Р ХОРОО

НИЙСЛЭЛИЙН 166-Р ЦЭЦЭРЛЭГИЙН ГАДНА САНТЕХНИКИЙН ЗАСВАРЫН АЖЛЫН ЗУРАГ ТӨСӨЛ

ЗУРГИЙН ШИФР: ЗТ-06.12.21/73

АЖЛЫН ЗУРАГ

ЗӨВШӨӨРӨЛЦСӨН БОЛОВСРУУЛСАН.

Захиалагч				Гүйцэтгэгч			
	Албан тушаал	Нэр	Гарын үсэг		Албан тушаал	Нэр	Гарын үсэг
	Сүхбаатар дүүргийн засаг даргын тамгын газрын дарга	Н.Энхболд			"ЗЭНДМЭНЭТУЛГА" ХХК-н захирал	Ц.Энхтуяа	
Захиалагч							
	Албан тушаал	Нэр	Гарын үсэг		Албан тушаал	Нэр	Гарын үсэг
	Нийслэлийн 166-р цэцэрлэгийн эрхлэгч	С.Анхбаяр					

УЛААНБААТАР ХОТ 2021 ОН

ТАЙЛБАР БИЧИГ

Үндэслэл:

- Нийслэлийн Засаг дарга бөгөөд Улаанбаатар хотын захирагчийн 2020-2024 оны үйл ажиллагааны хөтөлбөр.
- Сүхбаатар дүүргийн Засаг даргын 2020-2024 оны үйл ажиллагааны хөтөлбөр.
- Дүүргийн Иргэдийн Төлөөлөгчдийн Хурлын 2020 оны 12 дугаар сарын 18-ны өдрийн Дүүргийн 2021 оны төсөв батлах тухай 13 дугаар тогтоол.
- Сүхбаатар дүүргийн төсвийн хөрөнгө оруулалтаар хийгдэх сургууль, цэцэрлэгийн засварын ажлын зураг төсөв боловсруулах даалгавар дээр үндэслэн ажлын зураг төслийг 2021 оны 12 дугаар сард "Зэндмэнэтулга" ХХК-д гүйцэтгэв.
- 2021 оны 12 дугаар сарын 02-ны өдөр байршил дээрх судалгааг хийв.

ЕРӨНХИЙ ТӨЛӨВ БАЙДАЛ

Одоогийн байдал:

Сүхбаатар дүүргийн 18-р хороо, 166 цэцэрлэгийн гадна дулаан, цэвэр, бохир усны шугамы буулгаж дахин шинээр хийх дотор цахилгааны монтаж, гэрэлтүүлэгийн ажил шинээр хийх шаардлагатай.

Барилгын шугам сүлжээ эдэлгээний явцад муудсан. Бохир цуглуулах сав 20тн шинээр суурилуулна.

АРХИТЕКТУР ТӨЛӨВЛӨЛТИЙН ШИЙДЭЛ

1. Хүснэгтэд тусгасан ажлын тоо хэмжээний дагуу засварын ажлыг хийнэ.
2. Дотор цахилгааны ажил хийгдсэний дараа зүссэн хэсгүүдийг нөхөн сэргээж дотор заслын ажлыг тоо хэмжээний дагуу хийнэ

Сургуулийн өмнөх боловсролын байгууллагын сургалтын орчины ерөнхий шаардлага MNS 6558:2015 болон барилгын засварын ажлын стандартыг баримтлан боловсруулав.

Барилга угсралтын бүх ажлуудыг гүйцэтгэхэд шаардагдах материал эдэлхүүн, түүхий эд нь Монгол улсад хүчин төгөлдөр мөрдөгдөж буй MNS стандарт, ISO стандартын шаардлагыг бүрэн хангасан байх ёстой.

1-34
2022.02.01

Хийгдэх ажлын жагсаалт

БУУЛГАХ АЖИЛ /ЦЭВЭР УС, ДУЛААНЫ ШУГАМ/			
№	Хийгдэх ажлын нэр	Хэмжих нэгж	Тоо хэмжээ
1	Дулааны шугамын газар шорооны ажил	м3	23.7
2	Хуучин ган хоолой буулгах Ф25	м	8
3	Хуучин ган хоолой буулгах Ф50	м	39
4	Хуучин сувгийн лоткийг буулгах	ш	5
БУУЛГАХ АЖИЛ /ГАДНА БОХИР УСНЫ ШУГАМ/			
1	Бохир усны шуамын газар шорооны ажил	м3	191.1
2	Хуучин бохир усны шугам буулгах	м	39
3	Бохир усны худаг буулгах	ш	3
ГАДНА ДУЛААНЫ ШУГАМ			
1	Оёдолгүй ган хоолой угсрах Ф57	м	12
2	Оёдолгүй ган хоолой угсрах Ф32	м	13
3	Цайрдсан ган хоолой угсрах Ф57	м	14
4	Цайрдсан ган хоолой угсрах Ф25	м	8
5	Бомболгон хаалт Ф32 угсрах	ш	2
6	Бомболгон хаалт Ф25 угсрах	ш	1
7	Ус буулгагч угсрахФ20	ш	6
8	Бетон дэр угсрах ОП-1	ш	3
9	Ган хоолойн дулаалах	м2	7.04
10	Дулааны сувгийн тэвш,хучилтын хамт угсрах Л4	м3	7.9
11	Холигч насосны узель угсрах	ком	1
ГАДНА БОХИР			
1	Шороог хийн нягтруулагчаар нягтруулах	м3	204.5
2	Яндан хоолойн дор элсэн дэвсгэр үе хийх -150мм	м3	6
3	Бохир усны хуванцар хоолой d-150	м	39
4	Яндан хоолойг дулаалах ф150мм	м2	18.4
5	Ф1000 мм бетон ариутгах татуургын дугуй худаг угсрах	ш	4
6	Худгийн ёроолын бетон ховилыг засварлах	м3	1.5
7	Худгийн гадаргууд хар тосон түрхлэг хийх	м2	31.4
8	Худаг болон шуудууг механизмаар түрж булах	м3	204.5
9	20тн ёмкость шинээр суурилуулах	1ком	1
ДОТОР ЦАХИЛГААНЫ ЗАСВАРЫН АЖИЛ			
1	Хана зүсэх ажил	м3	204.5
2	Цахилгааны утас	м	1630
3	Гэрэлтүүлэг	ш	133
4	Унтраалга	ш	20
5	Розетка	ш	18
6	Зүссэн хана шавардах	м2	280
7	Зүсээд шавардсан хана замаскдаж эмульс хийх	м2	280

Зэндмэнэ тулга ХХК
Утас: 99108233, 70110268
И-мэйл: Nyamaa_8233@ZT.com

Объект нэр, байршил:	УЛААНБААТАР ХОТ. СҮХБААТАР ДҮҮРЭГ. 18-Р ХОРОО.116-Р ЦЭЦЭРЛЭГ				БА		
Захирал	Ц.Энхтуяа		ТАЙЛБАР БИЧИГ, АЖЛЫН ЖАГСААЛТ				
Архитектор	М.Мөнхцоож				Үе шат	Хуудас	Бүх хуудас
Гүйцэтгэсэн	М.Мөнхцоож		ЕГ шифр:	ЗТ-06.12.21/73	А3	01	
Шалгасан	Ц.Ихбаяр		ТГ шифр:	ЗТ-06.12.21/73	2021 он		

1–р давхрын халаалт ,салхивчийн шугамын байгуулалт

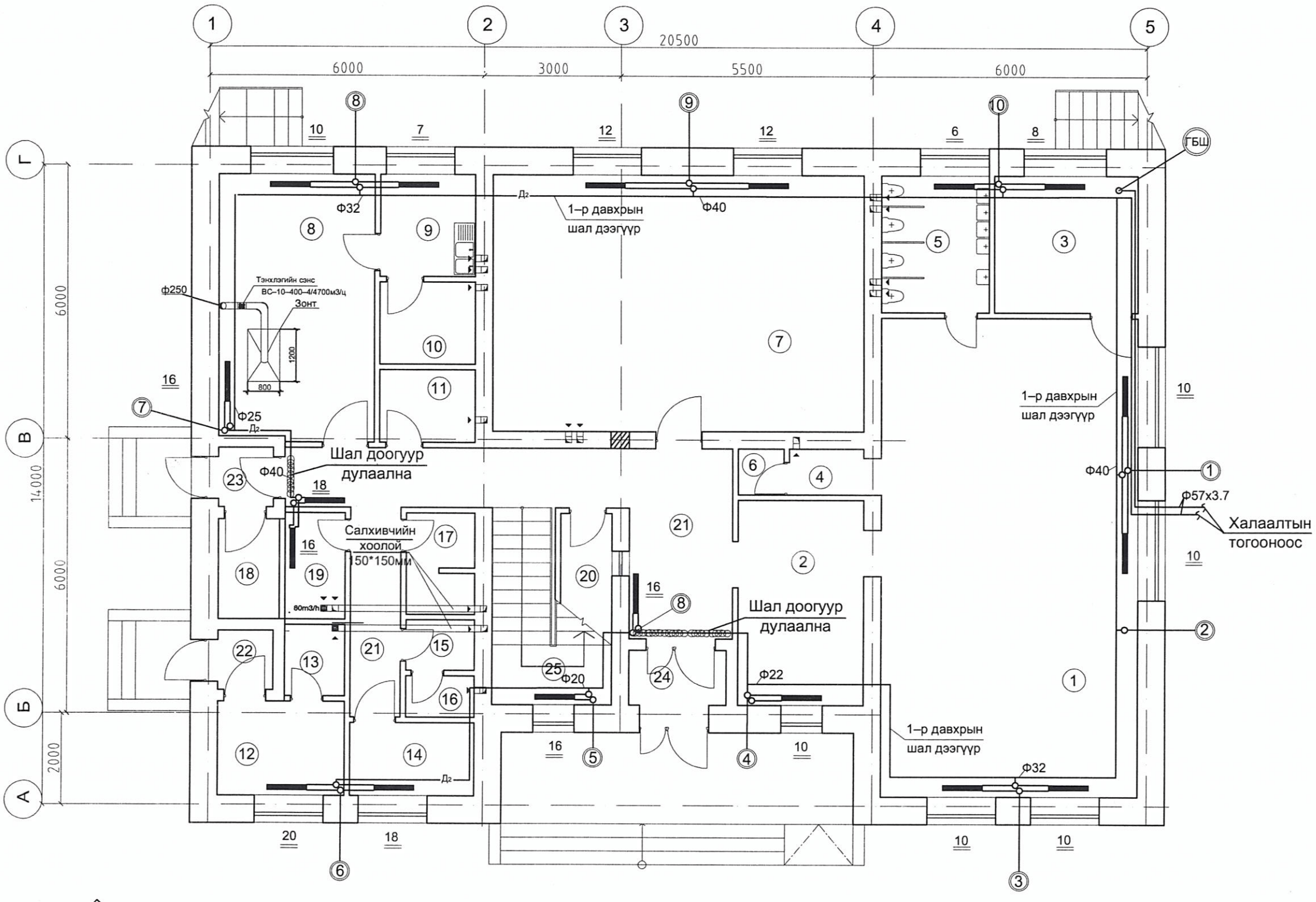

Өрөөний тодорхойлолт

№	Өрөөний нэр	Өрөөний температур t/℃
1	Анги	
2	Хувцас солих өрөө	20
3	Цагаан хэрэгсэл ор дэвсгэр хадгалах өрөө	20
4	Аяга таваг угаах өрөө	16
5	Ариун цэврийн өрөө	16
6	Агуулах	16
7	Дуу хөгжим. бялдаржуулах өрөө	18
8	Халуун цех	16
9	Бэлтгэл өрөө	16
10	Агуулах	10
11	Угаалгын өрөө	16
12	Тусгаарлах өрөө	20
13	Ариун цэврийн өрөө	16
14	Ажилчдын өрөө	18
15	Ариун цэврийн өрөө	16
16	Ариун цэврийн өрөө	16
17	Душны өрөө	18
18	Цахилгаан шит	-
19	Цагаан хэрэгсэл хатаах өрөө	16
20	Жижүүр	18
21	Хонгил	16
22	Гонх	16
23	Гонх	16
24	Гонх	16
25	Шатны хонгил	16

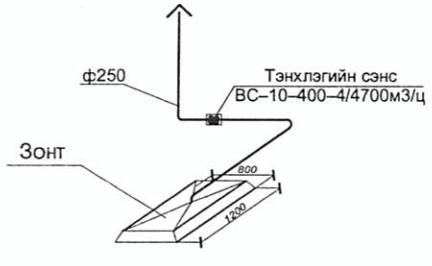

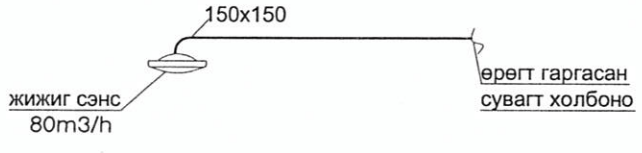

Зөвшөөрөлцсөн		
БА	Д.Нямсүрэн	
ББ	Х.Даваасүрэн	
ЦБУ	Р.Цэрэнпил	
ДГ,ХТ	Ч.Данзан	
ХД,ГД	Д.Галбадрах	

ОСИБ ЗТ
ОРОН СУУЦ ИРГЭНИЙ БАРИЛГА
зураг төсөл зөвлөх үйлчилгээ

Улаанбаатар хот. Сүхбаатар дүүрэг. 18–р хороо.
75 ХҮҮХДИЙН ЦЭЦЭРЛЭГИЙН БАРИЛГА

Захирал	Р.Цэрэнпил		1-р давхрын халаалтын системийн байгуулалт
Инженер	Х.Энхийн уянга		
Гүйцэтгэсэн	Х.Энхийн уянга		ЕГ шифр: ОСИБ 28/2009
Шалгасан	Р.Цэрэнпил		ТГ шифр:

ХС

Масштаб:1:100		
үе.шат	хуудас	бүх.хуу
А/З	3	5
2009 он		

1–р давхрын цэвэр усны байгуулалт

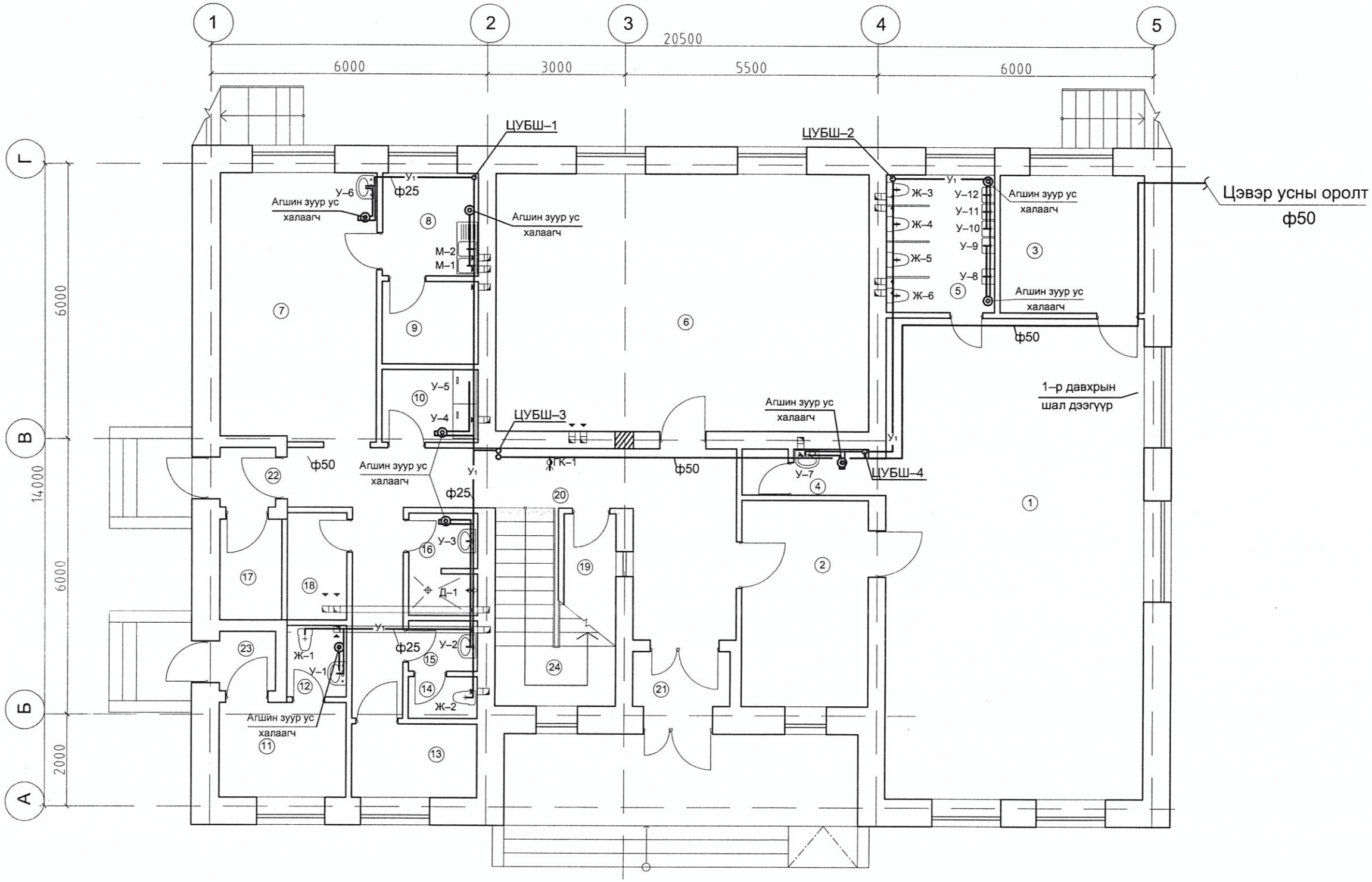

Өрөөний тодорхойлолт

№	Өрөөний нэр	Өрөөний температур t/c°
1	2	3
1	Анги	20
2	Хувцас солих өрөө	20
3	Цагаан хэрэглэл ор дэвсгэр хадгалах өрөө	16
4	Аяга таваг угаах өрөө	16
5	Ариун цэвэрийн өрөө	16
6	Дуу хөгжим , бялдаржуулах өрөө	18
7	Халуун өрөө	16
8	Бэлтгэл өрөө	16
9	Агуулах	10
10	Угаалгын өрөө	16
11	Туслах өрөө	20
12	Ариун цэвэрийн өрөө	16
13	Ажилчдын өрөө	18
14	Ариун цэврийн өрөө	16
15	Ариун цэврийн өрөө	16
16	Душний өрөө	18
17	Цахилгааны шит	10
18	Цагаан хэрэгсэл хатаах өрөө	16
19	Жижүүр	18
20	Хонгил	16
21	Гонх	16
22	Гонх	16
23	Гонх	16
24	Шатны хонгил	16
25	Хонгил	16

8

Зөвшөөрөлцсөн			ОСИБ ЗТ	Улаанбаатар хот. Сүхбаатар дүүрэг. 18–р хороо 75 хүүхдийн цэцэрлэгийн барилгын				ЦБУ		
БА	Д. Нямсүрэн									
ББ	Х. Давасүрэн		ОРОН СУУЦ ИРГЭНИЙ БАРИЛГА ЗУРАГ ТӨСӨЛ ЗӨВЛӨХ ҮЙЛЧИЛГЭЭ	Захирал	Р.Цэрэнпил		1-р давхрын цэвэр. усны байгуулалт	Масштаб:1:100		
ХС	Р. Цэрэнпил			Инженер	Х.Энхийн уянга			үе.шат	хуудас	бүх.хуу
ДГ,ХТ	Ч. Данзан			Гүйцэтгэсэн	Х.Энхийн уянга		ЕГ шифр: ОСИБ 28/2009	А/З	3	8
ХД,ГД	Д. Галбадрах			Шалгасан	Р.Цэрэнпил		ТГ шифр:	2009 он		

ТАЙЛБАР БИЧИГ

1. УЛААНБААТАР ХОТ. СҮХБААТАР ДҮҮРЭГ 18–Р ХОРОО 75 ХҮҮХДИЙН ЦЭЦЭРЛЭГИЙН БАРИЛГЫН ГАДНА ДУЛААНЫ АЖЛЫН ЗУРГИЙГ ДАРААХ БИЧИГ БАРИМТЫГ ҮНДЭСЛЭН БОЛОВСРУУЛАВ.

А. БАРИЛГЫН ЗУРАГ ТӨСЛИЙН "ОСИБ–3Т" ХХК–Д БОЛОВСРУУЛСАН БАРИЛГА АРХИТЕГТУРЫН ЗУРАГ

Б. 2009 ОНД ХИЙСЭН М1:500 ДЭВСГЭР ЗУРАГ

В. ГАДНА ДУЛААН ХАНГАМЖ БНбД 41–02–05, ДУЛААНЫ ШУГАМ СҮЛЖЭЭ БНбД 3.05.03–95

Г. БАРИЛГАД ХЭРЭГЛЭГДЭХ УУР АМЬСГАЛ БА ГЕОФИЗИКИЙН ҮЗҮҮЛЭЛТ " БНбД 2. 01 – 03 – 93"

Д. БАРИЛГЫН ИНЖЕНЕР ХАЙГУУЛЫН "ДЭЛГЭР ИНЖ ГЕО" ХХК–Д БОЛОВСРУУЛСАН Арх. 17/08 БАРИЛГЫН ТАЛБАЙН ИНЖЕНЕР ХАЙГУУЛЫН СУДАЛГААНЫ ДҮГНЭЛТ

2. ЗУРГИЙН ДААЛГАВАРЫН ДАГУУ ШИНЭЭР БАРИХ 75 ХҮҮХДИЙН ЦЭЦЭРЛЭГИЙН БАРИЛГЫН ДУЛААНЫГ ХАЛААЛТЫН ТОГООНООС ХАНГАХААР ТӨЛӨВЛӨВ.

3. ГАДНА ДУЛААНЫ ШУГАМЫН СУВАГТ БАЙХ ХӨРС НЬ ИНЖЕНЕР ГЕОЛОГИЙН ЭНГИЙН НӨХЦӨЛТЭЙ, ГАЗАР ШОРООНЫ АЖЛЫН ЗЭРЭГ – 3, УЛИРАЛЫН ХӨЛДӨЛТИЙН ГҮН 3,8 М, ГАЗАР ЧИЧИРХИЙЛЭЛИЙН 7 БАЛЛ,

4. ГАДНА ДУЛААНЫ ШУГАМЫГ ҮЛ НЭВТРЭХ ТООСГОН ХАНАТАЙ СУВАГТ 61–Т ДАГУУ ДУЛААЛЖ, ГУЛСАХ ТУЛГУУР, БЕТОН ДЭР ДЭЭР УГСРАНА. ГУЛСАХ ТУЛГУУРЫГ Ф57х3.5 ММ ХООЛОЙД 3.0 МЕТР ТУТАМД ТАВИНА. ДУЛААЛГЫН МАТЕРИАЛ НЬ ЧАНАР САЙТАЙ, СТАНДАРТЫН ШААРДЛАГА ХАНГАСАН БАЙХЫН ДЭЭР ДУЛААЛГЫГ "ТОНОГ ТӨХӨӨРӨМЖ БА ДАМЖУУЛАХ ХООЛОЙН ДУЛААН ТУСГААРЛАЛТ" БНбД 41–03–99 БОЛОН БУСАД НОРМ ДҮРМИЙГ САЙТАР БАРИМТЛАН ХИЙХ ХЭРЭГТЭЙ.

5.ЦЭВЭР УСНЫ ШУГАМЫГ ШИНЭЭР ХИЙСЭН ДУЛААНЫ ХУДАГААС Ф32 ММ ЦАЙРДСАН ГАН ХООЛОЙГООР ХИЙЖ, 2.8 – 3.4 М ГҮНД ЭЛСЭН ДЭВСГЭР ДЭЭР ЗУРАГТ ЗААСНЫ ДАГУУ ДУЛААЛЖ СУВАГГҮЙ УГСРАХААР ТӨЛӨВЛӨВ. ЦЭВЭР УСНЫ ШУГАМЫГ ХӨЛДӨӨХГҮЙН ТУЛД Ф25 ММ–ИЙН ХАЛААЛТЫН ШУГАМ (СПУТНИК)–ЫГ ЗУРГИЙН ДАГУУ УГСРАНА.

6. ХУР БОРООНЫ ҮЕД УС ОРУУЛАХГҮЙ БАЙХААР АЖЛЫГ ГҮЙЦЭТГЭХ ШААРДЛАГТАЙ.

7. УГСРАЛТЫН АЖЛЫГ ГҮЙЦЭТГЭХДЭЭ ГАДНА ЦЭВЭР УС ХАНГАМЖ, ТҮҮНИЙ БАРИЛГА БАЙГУУЛАМЖЫН АЖИЛ ГҮЙЦЭТГЭХ БА ХҮЛЭЭН АВАХ ДҮРЭМ СНИП 3 –30 – 74 – ИЙГ БАРИМТЛАН АЖИЛ ДУУССНЫ ДАРАА ЗОХИХ ДАРАЛТААР ШАХАЖ ШАЛГАН, ЗАХИАЛАГЧ, АШИГЛАГЧ , ЗОХИОГЧИЙН ТӨЛӨӨЛӨГЧИЙГ БАЙЛЦУУЛАН ДАЛД АЖЛЫН АКТ ҮЙЛД.

МАТЕРИАЛЫН ТҮҮВЭР

No	Тэмдэглэгээ	Материалын нэр	Тоо ширхэг	Нэгж хүнд.кг	Тайлбар
1		Ус хий дамжуулах зүйдэлгүй ган хоолой ф 57х3.5	12	-	м
2		Ус хий дамжуулах зүйдэлгүй ган хоолой ф 32	13	-	м
3		Цайрдсан ган хоолой ф50	14	-	м
4		Цайрдсан ган хоолой ф25	8	-	м
5		Хаалт ф32/25	2/1	-	ш
6		Хаалт ф50	6	-	ш
7		Юүлэгч 25	6	-	ш
8		Гулсах тулгуур ф57	3	-	ш
9	Зураг 61–т	Хоолойн дулаалга Ду57/50	12/6	-	м
10	Зураг 61–т	Хоолойн дулаалга Ду32/25	8/12	-	м
11	ГСХ 9	Сувгийн хавтан	5	-	ш
12		Хэвлэмэл ган отвод ф57/50	8/4	-	ш
13		Хэвлэмэл ган отвод ф32/25	3/6	-	ш
14	ОП–1	Бетон дэр	3	-	ш
15		Үл хөдлөх тулгуур Ф57Х3.5	3	-	ш
		Дулааны худаг	1	-	ком

ЗУРГИЙН ЖАГСААЛТ

Д/д	Зургийн нэр	Марк
1	Тайлбар бичиг, зургийн жагсаалт, материалын түүвэр	ГД
2	Гадна дулааны шугамын байгуулалт	ГД
3	Гадна дулааны шугамын тооцооны схем	ГД
4	Үл хөдлөх тулгуур, сувгийн хөндлөн огтлол А–А	ГД
5	Дулааны шугамын дагуугийн зүсэлт	ГД

ДУЛААНЫ АЧААЛАЛ

Барилгын нэр	Барилгын эзэлхүүн V м3	Тооцооны температур t°C	Барилгын дулааны ачаалал ккал/ц				дүн
			халаалт	салхивч	халуун ус	тоног төхөөрөмж	
75 хүүхдийн цэцэрлэг барилга	1549,8	–39,0	46100	–	40560	–	86660
ДҮН			46100	–	40560	–	86660

ОСИБ	Улаанбаатар хот. Сүхбаатар дүүрэг. 18–р хороо 75 хүүхдийн цэцэрлэгийн барилгын				ГДЦУ		
ОРОН СУУЦ ИРГЭНИЙ БАРИЛГА ЗУРАГ ТӨСӨЛ ЗӨВЛӨХ ҮЙЛЧИЛГЭЭ	Захирал	Р.Цэрэнпил		Тайлбар бичиг, зургийн жагсаалт, материалын түүвэр	Масштаб:1:100		
	Инженер	Х.Энхийн–Уянга			үе.шат	хуудас	бүх.хуу
	Гүйцэтгэсэн	Х.Энхийн–Уянга		ЕГ шифр: ОСИБ 28/2009	А/3	1	5
	Шалгасан	Р.Цэрэнпил		ТГ шифр:	2009 он		

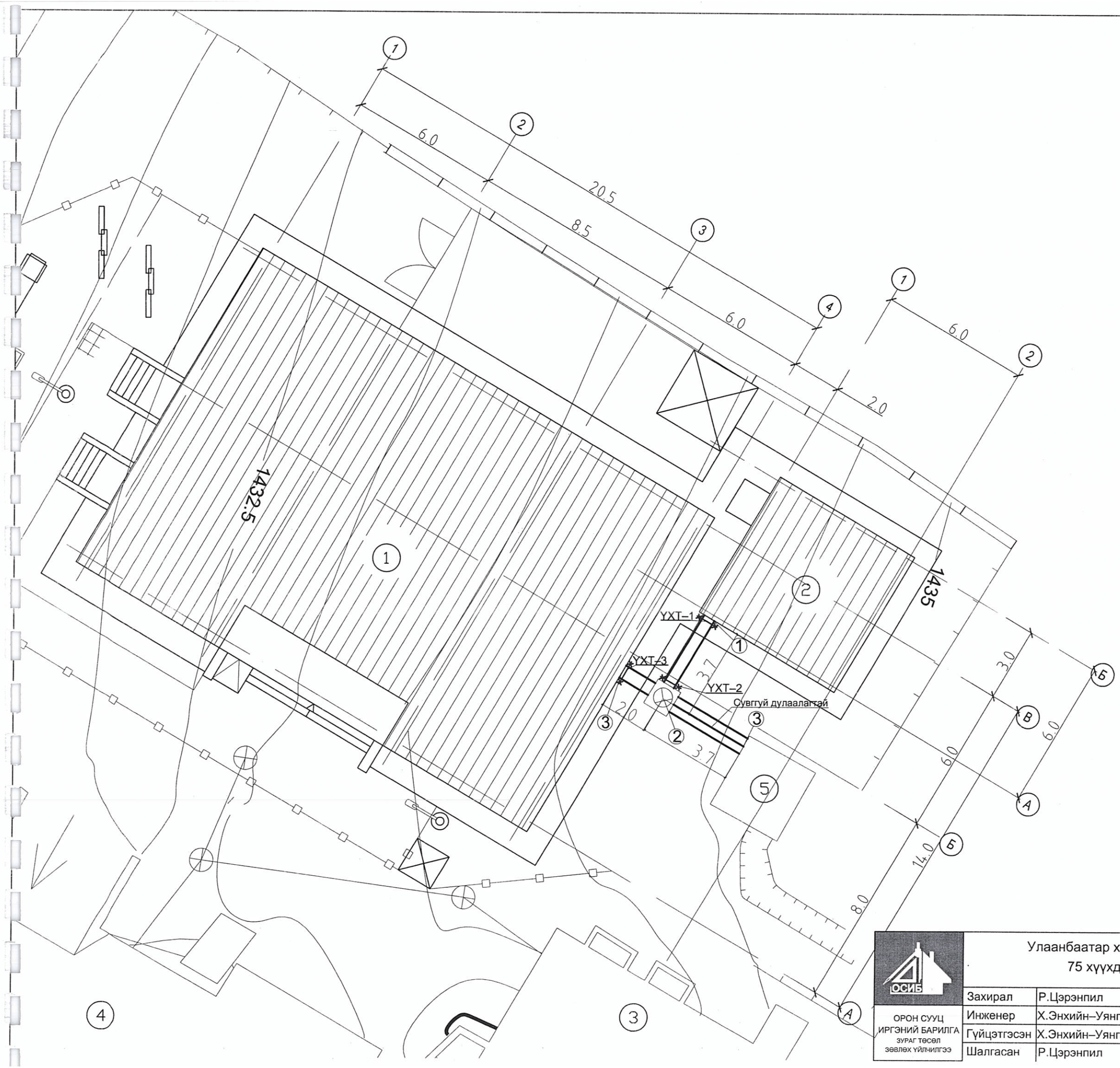

Таних тэмдэг:

- –Одоо байгаа барилга
- –Төлөвлөж байгаа барилга
- –Төлөвлөж байгаа явган зам,талбай
- –Төлөвлөж байгаа авто зам,талбай
- –Зүлэгжүүлэх талбай
- –Төлөвлөж байгаа гадна гэрэлтүүлэг
- –Гадна хогийн сав
- –Металл хашаа
- –Одоо байгаа модон хашаа
- –Мод
- –Төлөвлөж байгаа халаалт цэвэр усны шугам

Тодорхойлолт:

1. 75 хүүхдийн цэцэрлэг
2. Халаалтын тогооны барилга
3. 18–р хорооны байр
4. Дэлхийн зөн
5. Гүний худаг

ОСИБ	Улаанбаатар хот. Сүхбаатар дүүрэг. 18–р хороо 75 хүүхдийн цэцэрлэгийн барилгын				ГДЦУ	
ОРОН СУУЦ ИРГЭНИЙ БАРИЛГА ЗУРАГ ТӨСӨЛ ЗӨВЛӨХ ҮЙЛЧИЛГЭЭ	Захирал	Р.Цэрэнпил		Гадна дулаан цэвэр усны шугамын байгуулалт	Масштаб:1:	
	Инженер	Х.Энхийн–Уянга			үе.шат	хуудас	бүх.хуу
	Гүйцэтгэсэн	Х.Энхийн–Уянга		ЕГ шифр: ОСИБ 28/2009	А/З	2	5
	Шалгасан	Р.Цэрэнпил		ТГ шифр:	2009 он		

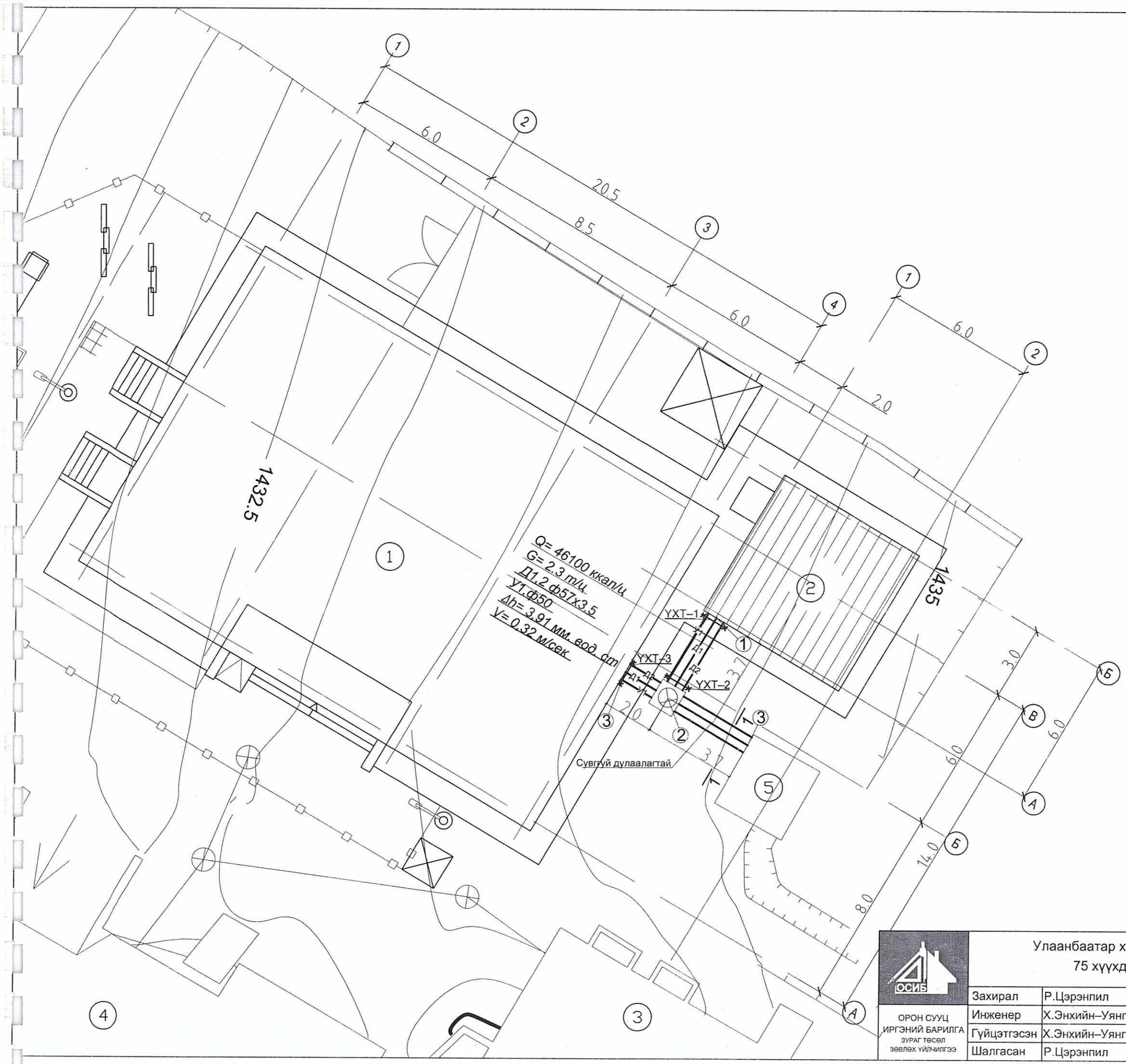

Таних тэмдэг:

- –Одоо байгаа барилга
- –Төлөвлөж байгаа барилга
- –Төлөвлөж байгаа явган зам,талбай
- –Төлөвлөж байгаа авто зам,талбай
- –Зүлэгжүүлэх талбай
- –Төлөвлөж байгаа гадна гэрэлтүүлэг
- –Гадна хогийн сав
- –Металл хашаа
- –Одоо байгаа модон хашаа
- –Мод
- –Төлөвлөж байгаа халаалт цэвэр усны шугам

Тодорхойлолт:

1. 75 хүүхдийн цэцэрлэг
2. Халаалтын тогооны барилга
3. 18–р хорооны байр
4. Дэлхийн зөн
5. Гүний худаг

15/VII 28

9

ОСИБ	Улаанбаатар хот. Сүхбаатар дүүрэг. 18–р хороо 75 хүүхдийн цэцэрлэгийн барилгын				ГДЦУ		
ОРОН СУУЦ ИРГЭНИЙ БАРИЛГА ЗУРАГ ТӨСӨЛ ЗӨВЛӨХ ҮЙЛЧИЛГЭЭ	Захирал	Р.Цэрэнпил		Гадна дулаан цэвэр усны тооцооны схем	Масштаб:1:		
	Инженер	Х.Энхийн–Уянга			үе.шат	хуудас	бүх.хуу
	Гүйцэтгэсэн	Х.Энхийн–Уянга		ЕГ шифр: ОСИБ 28/2009	А/3	3	5
	Шалгасан	Р.Цэрэнпил		ТГ шифр:	2009 он		

ДУЛААНЫ ХУДАГ

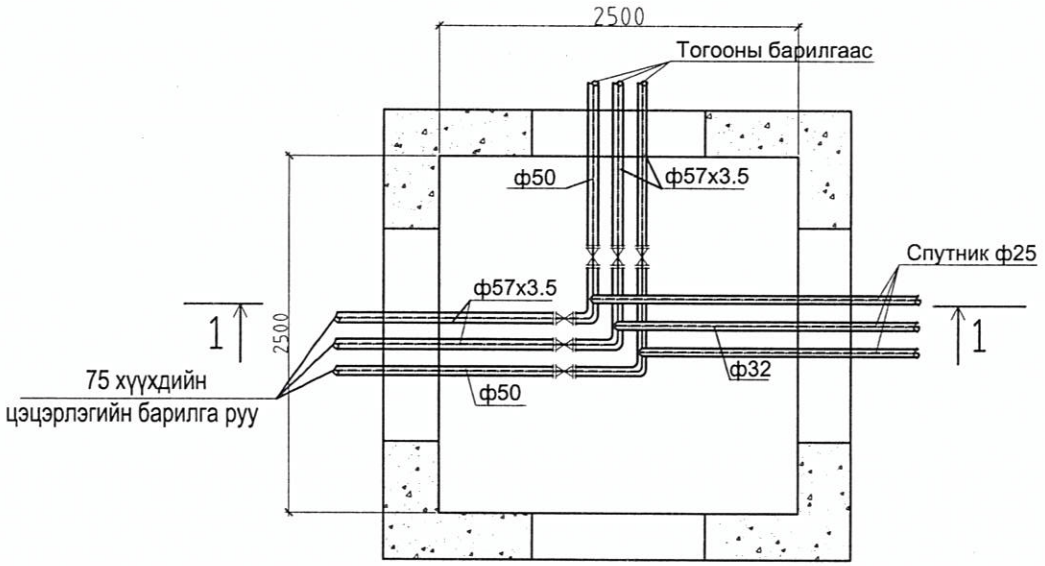

ОГТЛОЛ 1–1

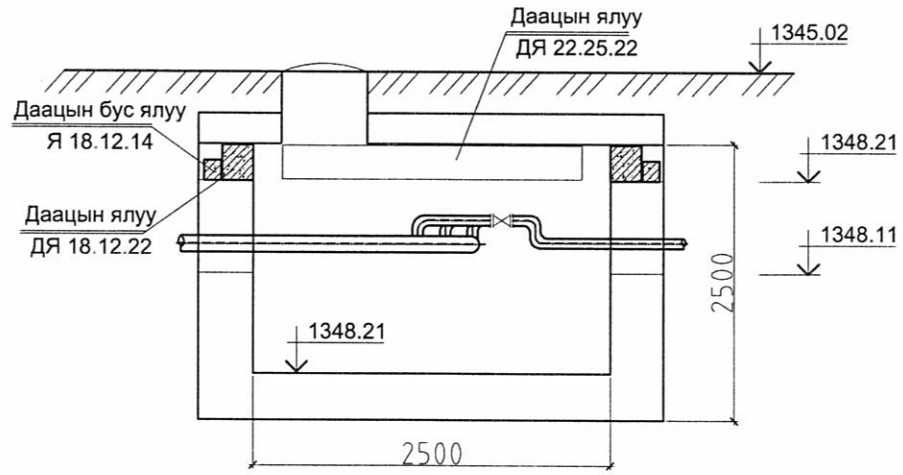

ҮЛ ХӨДЛӨХ ТУЛГУУР

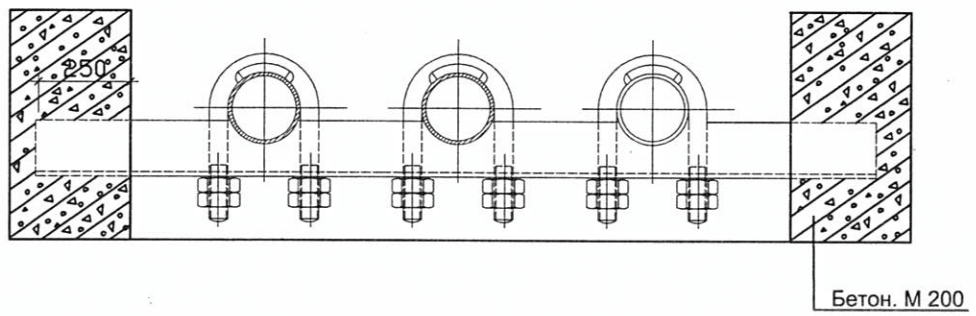

СУВГИЙН ХӨНДЛӨН ОГТЛОЛ А–А

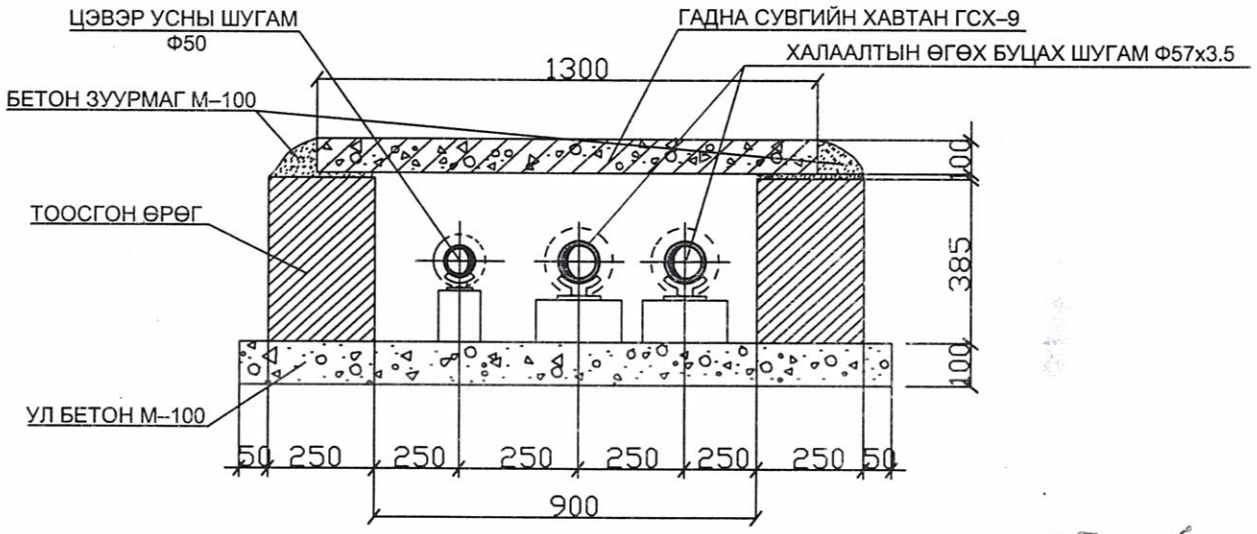

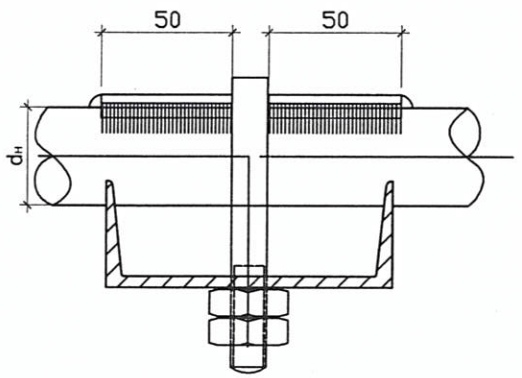

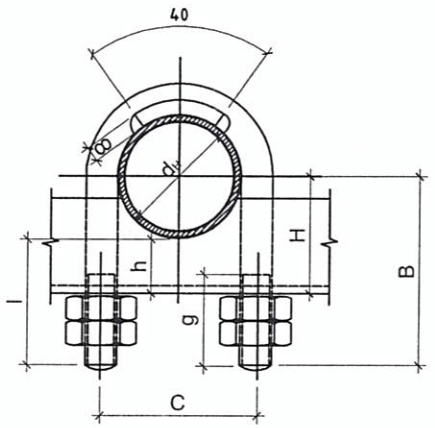

СУВГИЙН ХӨНДЛӨН ОГТЛОЛ 1–1 М 1:25

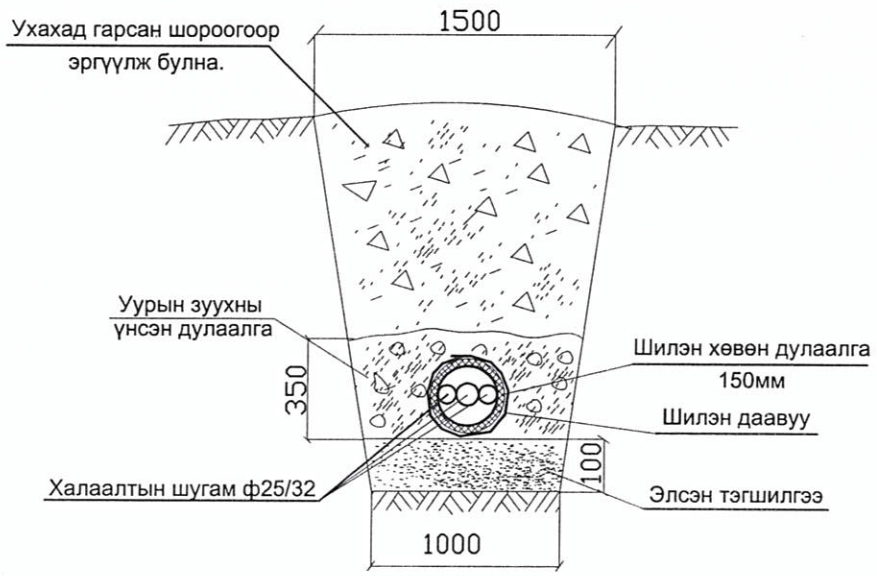

dн	B	C	H	h	g	l
32	100	57	57	35	50	75
40	105	63	60	35	50	75
50	110	73	63	35	55	80
80	140	114	79	35	70	105

ОСИБ ОРОН СУУЦ ИРГЭНИЙ БАРИЛГА ЗУРАГ ТӨСӨЛ ЗӨВЛӨХ ҮЙЛЧИЛГЭЭ	Улаанбаатар хот. Сүхбаатар дүүрэг. 18–р хороо 75 хүүхдийн цэцэрлэгийн барилгын					ГДЦУ	
	Захирал	Р.Цэрэнпил		Үл хөдлөх тулуур, сувгийн хөндлөн огтлол А–А		Масштаб:1:100	
	Инженер	Х.Энхийн–Уянга				үе.шат	хуудас	бүх.хуу
	Гүйцэтгэсэн	Х.Энхийн–Уянга		ЕГ шифр: ОСИБ 28/2009		А/3	4	5
	Шалгасан	Р.Цэрэнпил		ТГ шифр:		2009 он		

ГАДНА ДУЛААНЫ ШУГАМЫН ДАГУУГИЙН ЗҮСЭЛТ.

МАСШТАБ БОСОО 1:100

ХЭВТЭЭ 1:500

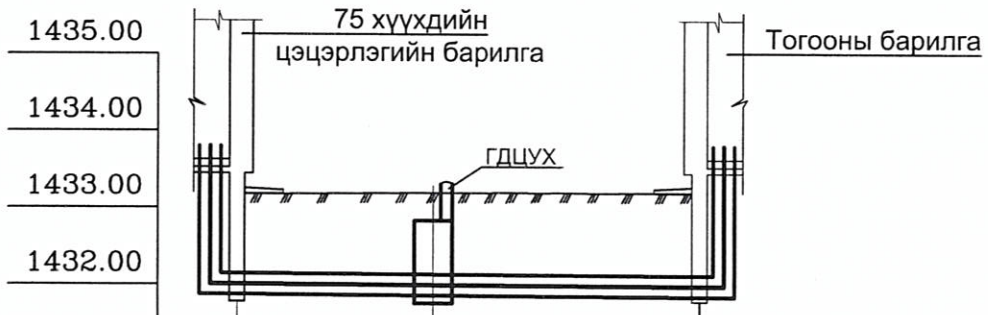

Хөрсний төлөвлөж буй түвшин	1		1433.15	1433.18	1433.20
Хөрсний одоо байгаа түвшин	2		1433.15	1433.18	1432.70
Сувгийн хучилт суух түвшин	3		1432.65	1432.38	1432.20
Сувгийн ёроолын түвшин	4		1432.35	1432.08	1431.90
Урт / Налуу	5			2,0 / 0,002	3,7 / 0,002
Огтлолын дугаар / Сувгийн дотор хэмжээ . мм	6				1–1 / 900x460h
Сувгийн дэлгэмэл байгуулалт	7			ф57x3,5 Д1 Д2 У1 ф50 ҮХТ–1	ҮХТ–2
Онцлог цэг	8		3	2	1

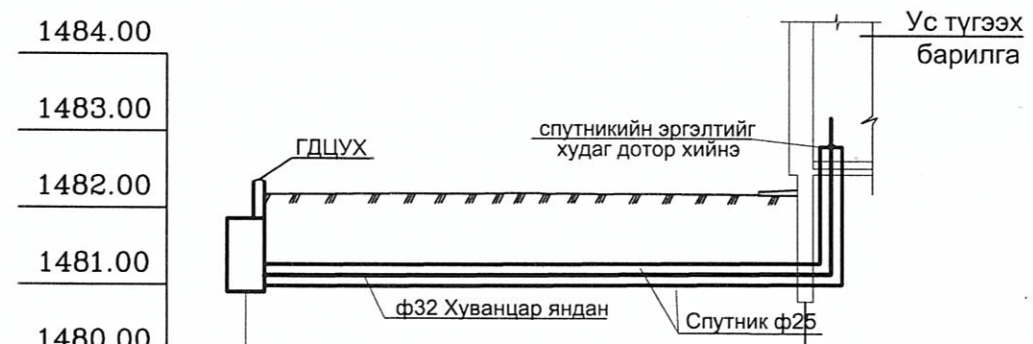

Хөрсний төлөвлөж буй түвшин	1		1433.18	1432.95
Хөрсний одоо байгаа түвшин	2		1433.18	1432.95
Сувгийн хучилт суух түвшин	3		1432.38	1432.45
Сувгийн ёроолын түвшин	4		1432.08	1432.15
Урт / Налуу	5			3,7 / 0,002
Огтлолын дугаар / Сувгийн дотор хэмжээ . мм	6			1–1 / 900x460h
Сувгийн дэлгэмэл байгуулалт	7			ф25 Д1 Д2 У1 ф32 спутникийн эргэлтийг худаг дотор хийнэ
Онцлог цэг	8		2	3

11

ОСИБ ОРОН СУУЦ ИРГЭНИЙ БАРИЛГА ЗУРАГ ТӨСӨЛ ЗӨВЛӨХ ҮЙЛЧИЛГЭЭ	Улаанбаатар хот. Сүхбаатар дүүрэг. 18–р хороо 75 хүүхдийн цэцэрлэгийн барилгын				ГДЦУ	
	Захирал	Р.Цэрэнпил		Гадна дулааны дагуугын зүсэлт	Масштаб:1:100	
	Инженер	Х.Энхийн–Уянга			үе.шат	хуудас / бүх.хуу
	Гүйцэтгэсэн	Х.Энхийн–Уянга		ЕГ шифр: ОСИБ 28/2009	А/3	5 / 5
	Шалгасан	Р.Цэрэнпил		ТГ шифр:	2009 он	

ТАЙЛБАР БИЧИГ

1. УЛААНБААТАР ХОТ. СҮХБАТАР ДҮҮРЭГ 18–Р ХОРОО 75 ХҮҮХДИЙН ЦЭЦЭРЛЭГИЙН БАРИЛГЫН ГАДНА АРИУТГАХ ТАТУУРГЫН СИСТЕМИЙН АЖЛЫН ЗУРГИЙГ ДАРААХ БИЧИГ БАРИМТЫГ ҮНДЭСЛЭН БОЛОВСРУУЛАВ.

а. "ОСИБ–ЗТ" ХХК–НЫ БОЛОВСРУУЛСАН 27/2009 ТООТ ЗУРГИЙН ДААЛГАВАР

б. 2009 ОНД ХИЙСЭН М1:500 ДЭВСГЭР ЗУРАГ

в. 2009–.....–.....–НЫ ӨДРИЙН ТЕХНИКИЙН НӨХЦӨЛ

г. БАРИЛГЫН ИНЖЕНЕР ХАЙГУУЛЫН "ДЭЛГЭР ИНЖ ГЕО" ХХК–Д БОЛОВСРУУЛСАН АРХИВ 17/08 БАРИЛГЫН ТАЛБАЙН ИНЖЕНЕР ГЕОЛОГИЙН СУДАЛГААНЫ ДҮГНЭЛТ

д. "УС ХАНГАМЖ. ГАДНА СҮЛЖЭЭ БА БАЙГУУЛАМЖ", БНбД 40–02–06, "АРИУТГАХ ТАТУУРГА. ГАДНА ШУГАМ СҮЛЖЭЭ БА БАЙГУУЛАМЖ" БНбД 40–01–06

2. ..... ХХК–НЫ 2009–.....–.....–НЫ ӨДРИЙН ТЕХНИКИЙН НӨХЦӨЛ, ГАЗАР ДЭЭР НЬ ХИЙСЭН ХЭМЖИЛТИЙН ДАГУУ ШИНЭЭР ХИЙХ БОХИР УСНЫ ШУГАМД 20 ТН–Н ЁМКОС ТӨЛӨВЛӨВ.

3. АРИУТГАХ ТАТУУРГЫН ГАДНА ШУГАМ СҮЛЖЭЭНД Ф150 ММ–ИЙН СТАНДАРТЫН ШААРДЛАГА ХАНГАСАН ХУВАНЦАР ХООЛОЙ УГСРАНА. БОХИР УСНЫ ШУГАМЫГ ЭРДЭС ХӨВӨНГӨӨР 10 СМ ЗУЗААНТАЙ ДУЛААЛЖ, ШИЛЭН ДААВУУГААР ОРООН ЭЛСЭН ДЭВСГЭР ДЭЭР УУРЫН ЗУУХНЫ ҮНСЭЭР 50 СМ–ИЙН ЗУЗААНТАЙГААР ДУЛААЛЖ, 2,70–2.80 М–ИЙН ГҮНД УГСРАНА.

4. БОХИР УСНЫ ШУГАМ УГСРАХ ҮЕД УС ОРУУЛАХГҮЙ, ХӨРСИЙГ ХӨЛДӨӨХГҮЙ БАЙХ ШААРДЛАГАТАЙ.

МАТЕРИАЛЫН ТҮҮВЭР

д/д	Тэмдэглэгээ	Материалын нэр	Хэмжээ	Нэгж хүнд	Тоо	Тайлбар
		ГАДНА БОХИР УС				
1	PVC	Хуванцар хоолой ф150/100	ф150/100		30/9.0	м
2		Хоолойн дулаалга ф150/100	ф150/100		30/9.0	м
3		Төмөр бетон худаг	ф1000		4	ш
		Ёмкос 20тн			1	ш

ЗУРГИЙН ЖАГСААЛТ

№	ЗУРГИЙН НЭР	ТЭМДЭГЛЭГЭЭ
1	ТАЙЛБАР, ЗУРГИЙН ЖАГСААЛТ, МАТЕРИАЛЫН ТҮҮВЭР	ГБУ–1
2	АРИУТГАХ ТАТУУРГЫН ШУГАМЫН БАЙГУУЛАЛТ	ГБУ–2
3	БОХИР УСНЫ ШУГАМЫН ДАГУУГИЙН ЗҮСЭЛТ, ХУДАГ, СУВГИЙН ОГТЛОЛ	ГБУ–3
4	ХУДГИЙН ТҮҮВЭР, ХУДГИЙН ХӨНДЛӨН ОГТЛОЛ	ГБУ–4

12

Зөвшөөрөлцсөн			ОСИБ	Улаанбаатар хот. Сүхбаатар дүүрэг. 18–р хороо 75 хүүхдийн цэцэрлэгийн барилгын				ГБУ		
БА	Д. Нямсүрэн									
ББ	Х.Даваасүрэн		ОРОН СУУЦ ИРГЭНИЙ БАРИЛГА ЗУРАГ ТӨСӨЛ ЗӨВЛӨХ ҮЙЛЧИЛГЭЭ	Захирал	Р.Цэрэнпил		Тайлбар зургийн жагсаалт, материалын түүвэр	Масштаб:М1:100		
ХС,ДМ	Р. Цэрэнпил			Инженер	Х.Энхийн–Уянга			үе.шат	хуудас	бүх.хуу
ДГ,ХТ	Ч. Данзан			Гүйцэтгэсэн	Х.Энхийн–Уянга		ЕГ шифр: ОСИБ 28/2009	А/3	1	4
ХД,ГД	Ч. Данзан			Шалгасан	Р.Цэрэнпил		ТГ шифр:	2009 он		

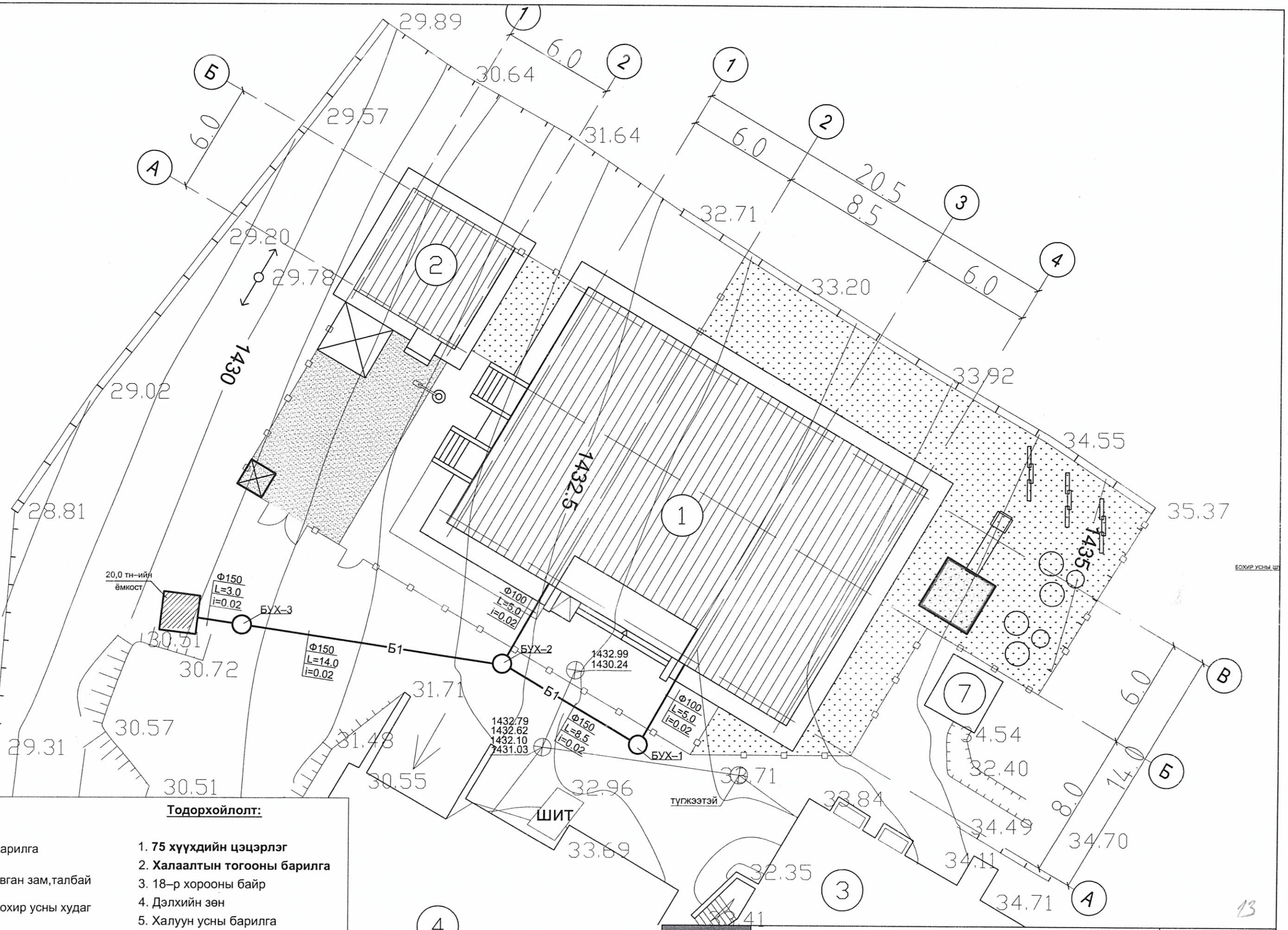

Таних тэмдэг:

- –Төлөвлөж байгаа барилга
- –Төлөвлөж байгаа явган зам,талбай
- –Төлөвлөж байгаа бохир усны худаг
- Б1 –Төлөвлөж байгаа бохир усны шугам
- –Гадна хогийн сав
- –Металл хашаа
- –Мод

Тодорхойлолт:

1. **75 хүүхдийн цэцэрлэг**
2. **Халаалтын тогооны барилга**
3. 18–р хорооны байр
4. Дэлхийн зөн
5. Халуун усны барилга
6. Цахилгаан щит
7. Гүний худаг

13

ОСИБ	Улаанбаатар хот. Сүхбаатар дүүрэг. 18–р хороо. 75 ХҮҮХДИЙН ЦЭЦЭРЛЭГИЙН ХАЛААЛТЫН ТОГООНЫ БАРИЛГА				ГБУ	
ОРОН СУУЦ ИРГЭНИЙ БАРИЛГА ЗУРАГ ТЕСЕЛ ЗӨВЛӨХ ҮЙЛЧИЛГЭЭ	Захирал	Р.Цэрэнпил		Гадна бохир усны шугамын байгуулалт	Масштаб:1:200	
	Инженер	Х.Энхийн Уянга			үе.шат	хуудас / бүх.хуу
	Гүйцэтгэсэн	Х.Энхийн Уянга		ЕГ шифр: ОСИБ 28/2009	А/3	2 / 4
	Шалгасан	Р.Цэрэнпил		ТГ шифр:	2009 он	

БОХИР УСНЫ ШУГАМЫН ДАГУУГИЙН ЗҮСЭЛТ.

МАСШТАБ БОСОО 1:100

ХЭВТЭЭ 1:500

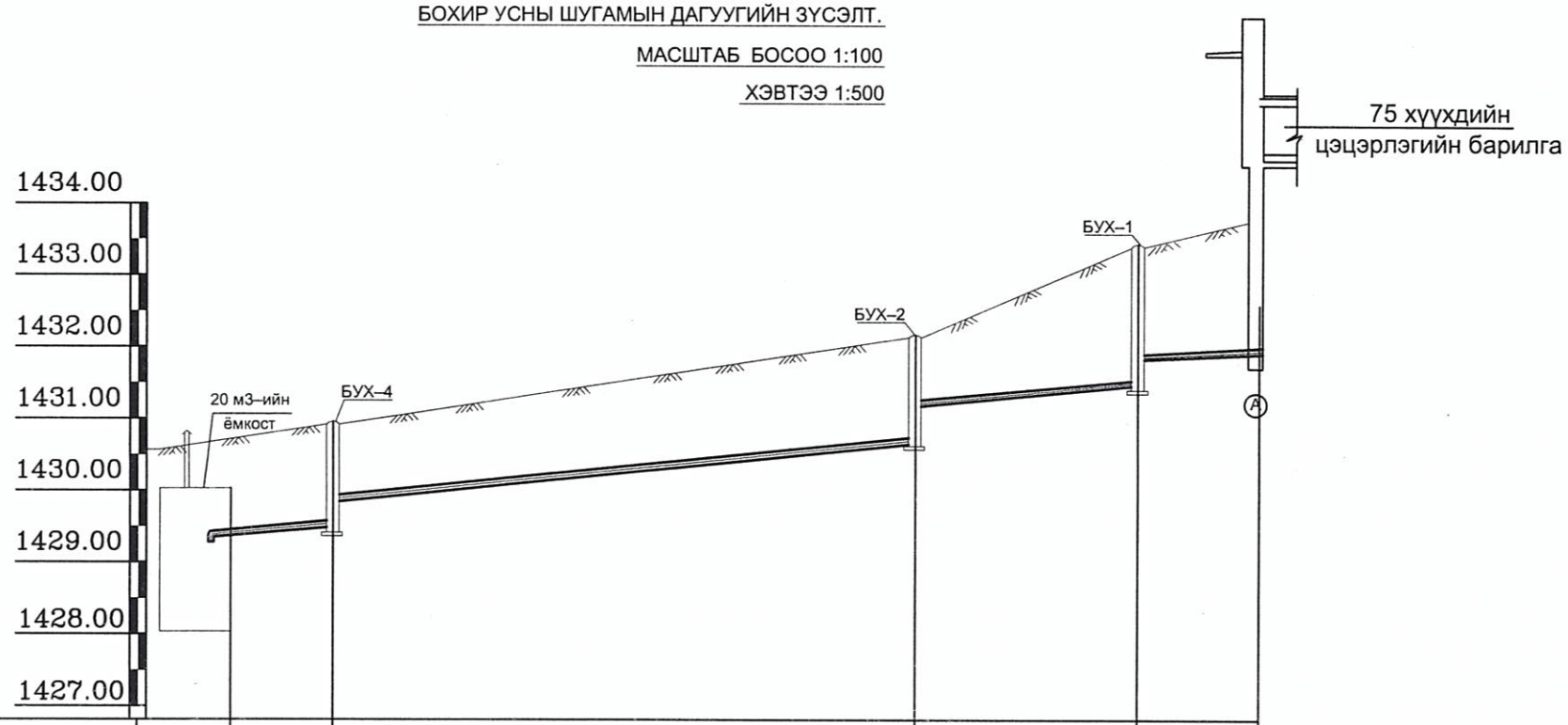

Худгийн гүн		1.74	1.94	1.54	2.19	1.69	2.45	1.95	2.10
Газрын хөрсний хар тэмдэгт		1430.55	1430.90	1432.25	1433.46	1433.71
Газрын хөрсний улаан тэмдэгт		1430.55	1430.90	1432.25	1433.46	1433.71
Яндангийн ховил ба ёроолын тэмдэгт		1428.81	1428.96	1429.36	1430.06	1430.56	1431.01	1431.51	1431.61
Хоолойн угсралт		Хоолойг зургийн дагуу дулаална							
Урт .м / Налуу		31.0 м	i=0.05					5.0 м i=0.02	
Худаг ба цэгийн хоорондох зай		3.0м	14.0м			9,0 м		5.0м	
Худгийн байршилт		ф150	ф150			ф150		ф100	
		20 тн–ийн ёмкост	БУХ–3			БУХ–2		БУХ–1	75 хүүхдийн цэцэрлэгийн барилга

ХУДГИЙН ХӨНДЛӨН ОГТЛОЛ М 1:25

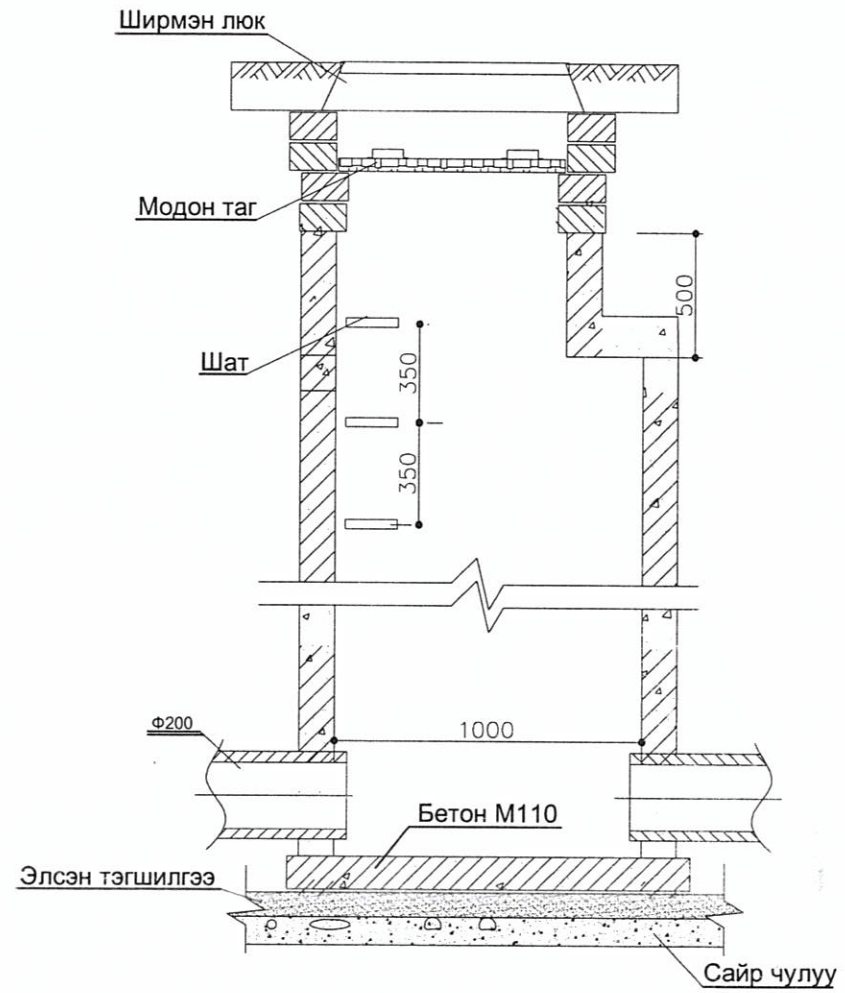

14

Зөвшөөрөлцсөн			ОСИБ ОРОН СУУЦ ИРГЭНИЙ БАРИЛГА ЗУРАГ ТӨСӨЛ ЗӨВЛӨХ ҮЙЛЧИЛГЭЭ	Улаанбаатар хот. Сүхбаатар дүүрэг. 18–р хороо 75 хүүхдийн цэцэрлэгийн барилгын				ГБУ		
БА	Д. Нямсүрэн									
ББ	Х.Даваасүрэн			Захирал	Р.Цэрэнпил		Бохир усны шугамын дагуугийн зүсэлт, худаг, сувгийн огтлол	Масштаб:М1:100		
ХС,ДМ	Р. Цэрэнпил			Инженер	Х.Энхийн–Уянга			үе.шат	хуудас	бүх.хуу
ДГ,ХТ	Ч. Данзан			Гүйцэтгэсэн	Х.Энхийн–Уянга		ЕГ шифр: ОСИБ 28/2009	А/3	3	4
ХД,ГД	Д. Галбдрах			Шалгасан	Р.Цэрэнпил		ТГ шифр:	2009 он		

ХУДГИЙН ТҮҮВЭР

Худгийн дугаар	Худгийн марк	Нэг маягийн зургийн дугаар	Худгийн бүрэн өндөр .мм	Худгийн диаметр .мм	Ховилын тоймын дугаар	Ёроолын хавтангийн зузаан	Ховилын гүн	Худгийн ажлын хэсгийн өндөр	Худгийн хавтангийн зузаан	Хузуувчийн өндөр	Модон таг	Люкны таг	Барилгын хийцүүд																								
													Угсармал төмөр бетон эдлэлүүд								Бэхэлгээний деталиуд																
													Ул хавтан	Ажлын хэсэг		Хуч.хавтан	Хүзүүвч ф600				7 балл				8 балл				9 балл				Шатны гишгүүрийн тоо	Ховилын бетоны эзэлхүүн	Чигжээс бетоны эзэлхүүн	Угсармал төмөр бетоны эзэлхүүн	Ус тусгуурлагчийн эзэлхүүн
													ПД–10–1–1	КС–10–1–1	КС–10–2–1	ПП–10–1–2	КО–7–1–1	КС–7–1–1	КС–7–2–1	Чигжээс бетоны өндөр М 200	МС–1	МС–2	МС–5	МС–6	МС–1	МС–2	МС–5	МС–6	МС–1	МС–2	МС–5	МС–6					
1	2	3	4	5	6	7	8	9	10	11	12	13	14	15	16	17	18	19	20	21	22	23	24	25	26	27	28	29	30	31	32	33	34	35	36	37	38
БУХ–1	1	22	2450	1000	–	100	200	1500	150	500	1	–	1	1	1	1	1	–	–	150	–	4	8	8	–	6	12	12	–	8	16	16	6	–	0.04	0.40	8.19
БУХ–2	1	22	2190	1000	–	100	200	1500	150	600	1	–	1	1	1	1	1	1	–	200	–	4	8	8	–	6	12	12	–	8	16	16	6	–	0.06	0.7	8.37
БУХ–3	1	22	1940	1000	–	100	200	1500	150	600	1	–	1	1	1	1	1	1	–	250	4	4	8	8	6	6	12	12	8	8	16	16	6	–	–	0.75	8.74

СУВГИЙН ХӨНДЛӨН ОГТЛОЛ М 1:25

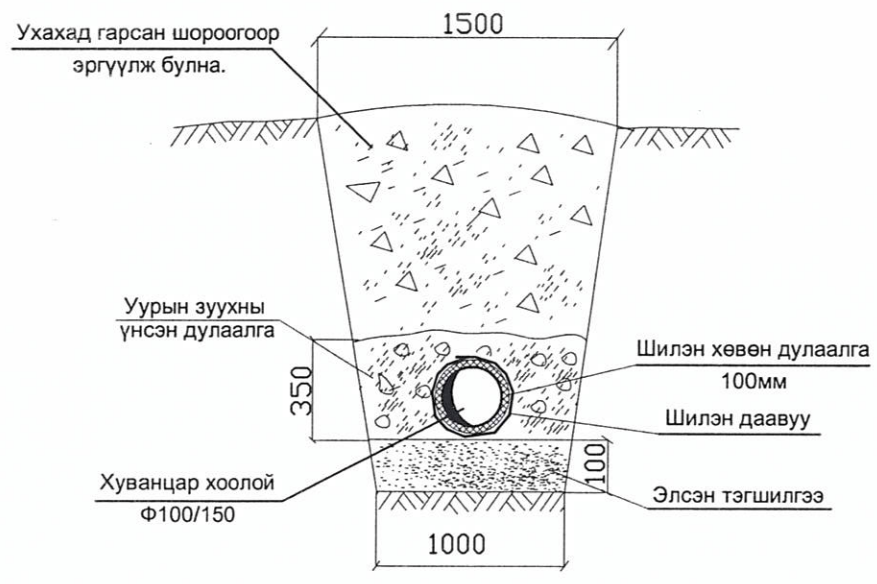

БУХ–1

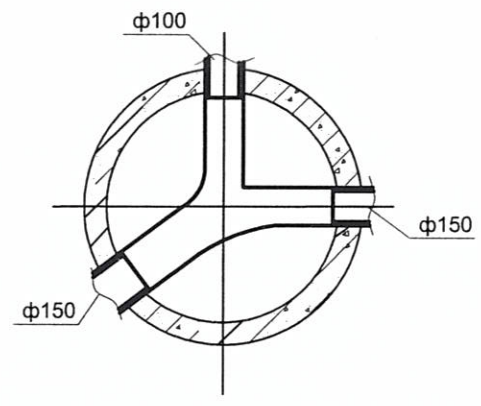

БУХ–2

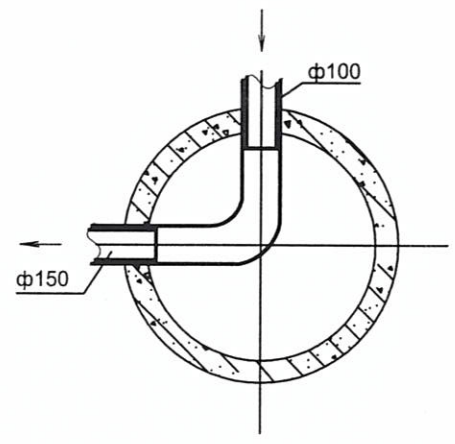

БУХ–3

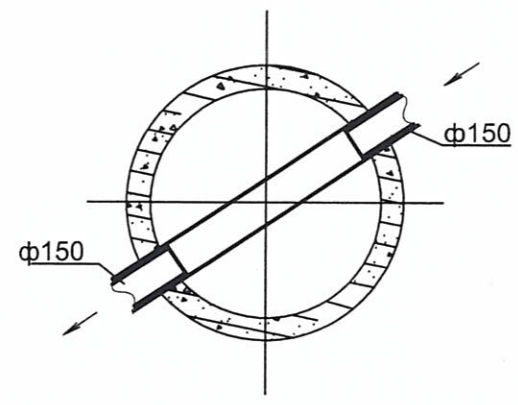

15

ОСИБ ОРОН СУУЦ ИРГЭНИЙ БАРИЛГА ЗУРАГ ТӨСӨЛ ЗӨВЛӨХ ҮЙЛЧИЛГЭЭ	Улаанбаатар хот. Сүхбаатар дүүрэг. 18–р хороо 75 хүүхдийн цэцэрлэгийн барилгын				ГБУ	
	Захирал	Р.Цэрэнпил		Худгийн түүвэр, худгийн хөндлөн огтлол	Масштаб:М1:100	
	Инженер	Х.Энхийн–Уянга			үе.шат	хуудас / бүх.хуу
	Гүйцэтгэсэн	Х.Энхийн–Уянга		ЕГ шифр: ОСИБ 28/2009	А/3	4 / 4
	Шалгасан	Р.Цэрэнпил		ТГ шифр:	2009 он	