УЛААНБААТАР ХОТ, СҮХБААТАР ДҮҮРГИЙН 18-Р ХОРОО

НИЙСЛЭЛИЙН 166-Р ЦЭЦЭРЛЭГИЙН УУРЫН ЗУУХНЫ БАЙРНЫ ДЭЭВЭР ЗАСВАРЫН АЖЛЫН ЗУРАГ ТӨСӨЛ

ЗУРГИЙН ШИФР: ЗТ-06.12.21/72

АЖЛЫН ЗУРАГ

ЗӨВШӨӨРӨЛЦСӨН

БОЛОВСРУУЛСАН.

Захиалагч				Гүйцэтгэгч			
	Албан тушаал	Нэр	Гарын үсэг		Албан тушаал	Нэр	Гарын үсэг
	Сүхбаатар дүүргийн засаг даргын тамгын газрын дарга	Н.Энхболд			"ЗЭНДМЭНЭТУЛГА" ХХК-н захирал	Ц.Энхтуяа	

Захиалагч							
	Албан тушаал	Нэр	Гарын үсэг		Албан тушаал	Нэр	Гарын үсэг
	Нийслэлийн 166-р цэцэрлэгийн эрхлэгч	С.Анхбаяр					

УЛААНБААТАР ХОТ 2021 ОН

АЖЛЫН ЗУРГИЙН ҮНДСЭН БҮРДЛИЙН ЖАГСААЛТ

Хуудасны марк	Нэр	Хуудасны тоо
БА	Барилга архитектур	6

"БА" МАРКИЙН АЖЛЫН ЗУРГИЙН ЖАГСААЛТ

д/д	Зургийн нэр	Тайлбар
1	Ерөнхий хэсэг	БА - 01
2	Байршлын схем, орчны тойм	БА - 02
3	Дээврийн хэмжилтийн байгуулалт	БА - 03
4	Дээврийн өөрчлөлтийн байгуулалт	БА - 04
5	Уурын зуухны барилгын огтлол 1-1	БА - 05
6	Дээврийн хэсэглэл	БА - 06

АЖЛЫН ТОО ХЭМЖЭЭ

д/д	Ажлын нэр	Хэмжих нэгж	Тоо хэмжээ	
			хувь	нийт хэмжээ
1	Дээврийн хуучин хар цаасыг хуулж авах.	$м^2$	100%	40.96
2	Дээврийн хучилтыг буулгах.	$м^2$	100%	40.96
3	Ханын тоосгон өрлөгийг 2.50м-н түвшин хүртэл буулгах	$м^3$	100%	13.8
4	Тоосгон өрлөгийг сэргээн өрөх (зузаан: 380мм)	$м^3$	100%	13.8
5	Дээврийн хучилтыг шинээр тавих	$м^2$	100%	40.96
6	Парапед өрөх	$м^3$	100%	4.38
7	Дээвэрт 80-100мм зузаантай цементэн тэгшилгээ хийж, налуулга гаргана.	$м^2$	100%	40.96
8	Цементэн тэгшилгээ дээр ус тусгаарлагч хөржүүлэлт хийнэ.	$м^2$	100%	40.96
9	2 үе сайн чанарын чулуугүй хар цаас наана.	$м^2$	100%	81.92
10	1 үе сайн чанарын чулуутай хар цаас наана.	$м^2$	100%	40.96
11	Салхивчны янданг шинээр өрж, шавардаж эмульсэн будгаар будах	$м^2$	100%	1.57
12	Парпедыг шавардаж, тэгшилгээ хийнэ.	$м^2$	100%	30.34
13	Парпедыг цайрдсан гөлмөн төмрөөр бүрнэ.	м	100%	19.2

ТАЙЛБАР БИЧИГ

Үндэслэл:

- Нийслэлийн Засаг дарга бөгөөд Улаанбаатар хотын захирагчийн 2020-2024 оны үйл ажиллагааны хөтөлбөр.
- Сүхбаатар дүүргийн Засаг даргын 2020-2024 оны үйл ажиллагааны хөтөлбөр.
- Дүүргийн Иргэдийн Төлөөлөгчдийн Хурлын 2020 оны 12 дугаар сарын 18-ны өдрийн Дүүргийн 2021 оны төсөв батлах тухай 13 дугаар тогтоол.
- Сүхбаатар дүүргийн төсвийн хөрөнгө оруулалтаар хийгдэх сургууль, цэцэрлэгийн засварын ажлын зураг төсөв боловсруулах даалгавар дээр үндэслэн ажлын зураг теслийг 2021 оны 12 дугаар сард "Зэндмэнэтулга" ХХК-д гүйцэтгэв.
- 2021 оны 12 дугаар сарын 01-ны өдөр байршил дээрх судалгааг хийв.

ЕРӨНХИЙ ТӨЛӨВ БАЙДАЛ

Одоогийн байдал:

Сүхбаатар дүүргийн 18-р хороонд байрлах нийслэлийн 166 дугаар цэцэрлэгийн уурын зуухны барилга.
Барилгын дээвэр ашиглалтын явцад муудсан.

- Цас, борооны цэцэрлэгийн уурын зуухны барилга руу нэвчин, дээвэрээс бүтээцээс гадна ханын эдэлхүүнийг муутгасан.
- Барилгын гадна ханын 380мм зузаантай тоосгон өрлөгө цонхны ялууны дээд ирмэг хүртэл усанд идэгдэж нурж эхэлсэн.
- Хар цаасны чанар муудаж хуулларч, парпет төмөр зэвэрч идэгдсэн.
- Дээвэрийн их засварт орох шаардлагатай болсон.
- Барилгын хяналтын мэргэжлийн байгууллагууд засвар хийх шаардлагатай гэж үзсэн.

АРХИТЕКТУР ТӨЛӨВЛӨЛТИЙН ШИЙДЭЛ

1. Дээврийн хуучин хар цаасыг хуулж авах.
2. Дээврийн хучилтыг бүрэн буулгах.
3. Гадна ханын 380мм-н өрлөгийг 2.50м-н түвшин хүртэл буулган шинээр өрөх.
4. Дээврийн хучилтыг шинээр тавих.
5. Парапед өрөх.
6. Дээвэрт цементэн тэгшилгээ хийх.
7. Дээвэрт ус тусгаарлах хөрсжүүлэлт түрхэнэ.
8. 3 үе хар цаас наана. 2 үе чулуугүй, 1 үе чулуутай хар цаас.
9. Салхивчны янданг шинээр өрж, шавардаж эмульсэн будгаар будах.
10. Парпедыг шавардаж, тэгшилгээ хийнэ.
11. Парпедыг цайрдсан гөлмөн төмрөөр бүрж ус нэвтрэхгүй байхаар тогтооно. /зузаан 0.8мм/

Дээврийн засварын ажлыг гүйцэтгэхдээ дулааны улиралд, цаг агаарын урьдчилсан төлөв байдлыг үндэслэн хур тунадасгүй үед хийнэ. Дээврийн налуулгын хувийг хамгийн багадаа 0,02% байхаар тооцож налуулгыг гаргаж засварын ажлыг гүйцэтгэнэ. Дээврийн засварын ажлын зургийг БНбД 31-108-08, БНбД 31-02-03 болон барилгын дээврийн ажлын стандартыг баримтлан боловсруулав.

Барилга угсралтын бүх ажлуудыг гүйцэтгэхэд шаардагдах материал эдэлхүүн, түүхий эд нь Монгол улсад хучин төгөлдөр мөрдөгдөж буй MNS стандарт, ISO стандартын шаардлагыг бүрэн хангасан байх ёстой.

Энэхүү зураг төсөл нь "Зэндмэнэ тулга" ХХК -ийн ОЮУМЫ ӨМЧ тул зохиогчийн эрхшөөрөлгүй өөрчлөх болон олируулахыг хориглоно.

Зэндмэнэ тулга ХХК
Утас: 99108233, 70110268
И-майл: Myamaa_8233@Z7.com

Объект нэр, байршил:	УЛААНБААТАР ХОТ. СҮХБААТАР ДҮҮРЭГ. 18-Р ХОРОО 166-Р ЦЭЦЭРЛЭГ, УУРЫН ЗУУХНЫ БАРИЛГЫН ДЭЭВЭР ЗАСВАРЫН АЖИЛ			БА
Захирал	Ц.Энхтуяа	ТАЙЛБАР БИЧИГ, АЖЛЫН ТОО ХЭМЖЭЭ		
Архитектор	М.Мөнхцоож			Үе шат / Хуудас / Бүх хуудас
Гүйцэтгэсэн	М.Мөнхцоож	ЕГ шифр:	ЗТ-06.12.21/72	АЗ / 01 / 06
Шалгасан	Ц.Ихбаяр	ТГ шифр:	ЗТ-06.12.21/72	2021 он

БАЙРШЛЫН СХЕМ, ОРЧНЫ ТОЙМ М1:5000

Улаанбаатар хотын хэсэгчилсэн ерөнхий төлөвлөгөөний зураг.

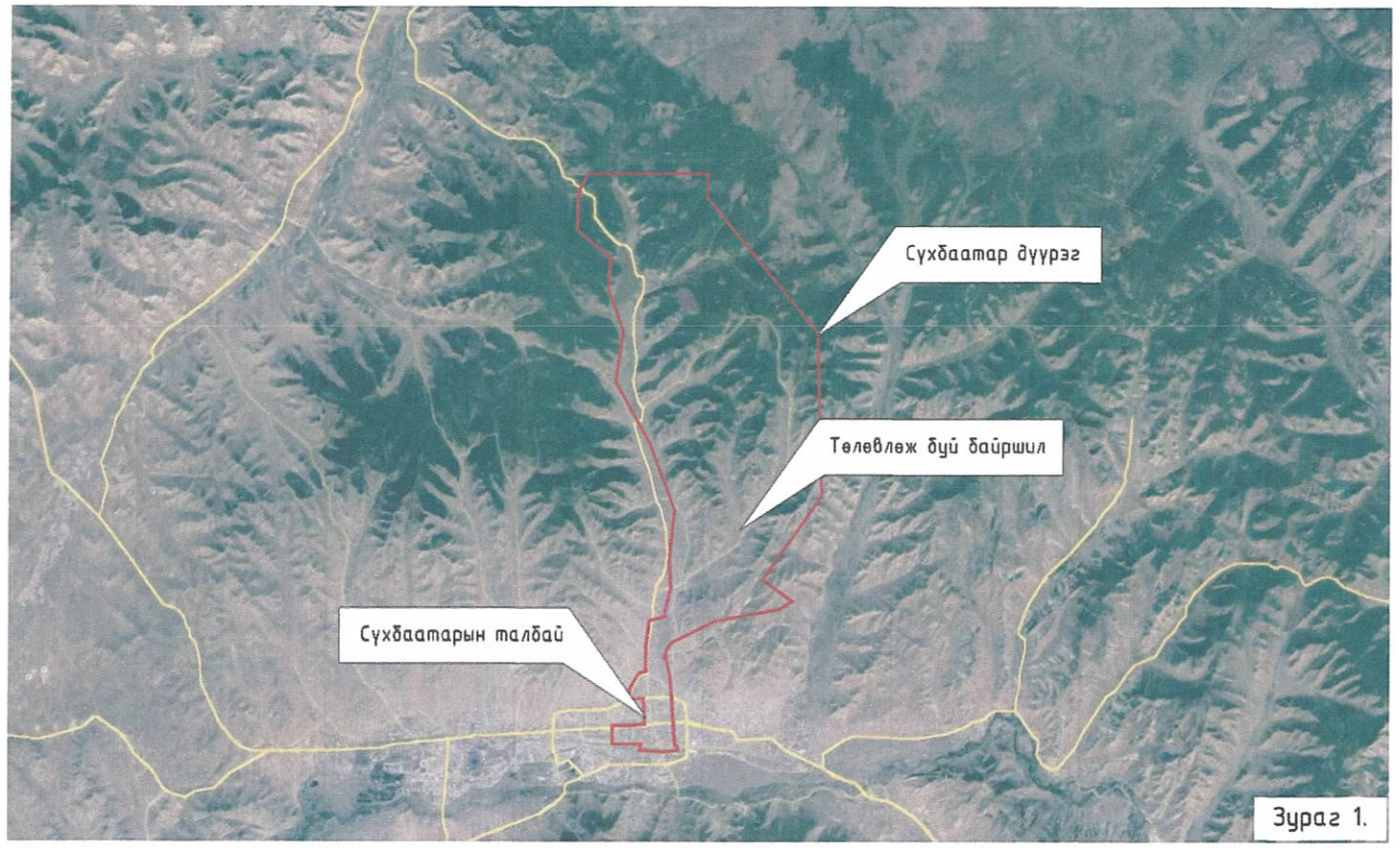

Зураг 1.

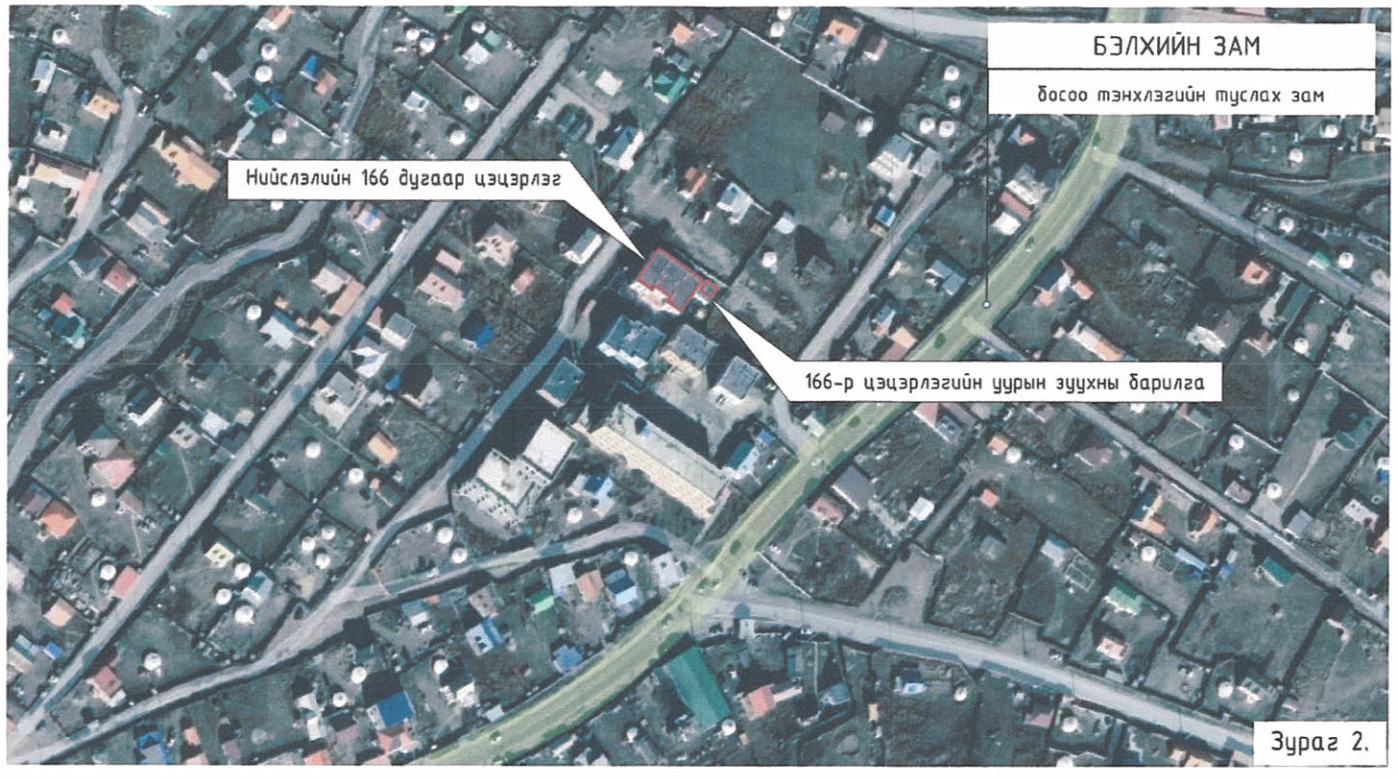

Зураг 2.

Сүхбаатар дүүргийн 18-р хорооны нутаг дэвсгэрт байрлах нийслэлийн 166-р цэцэрлэгийн уурын зуухны барилгын дээврийн засварын ажлын одоогийн байдлын фото зураг.

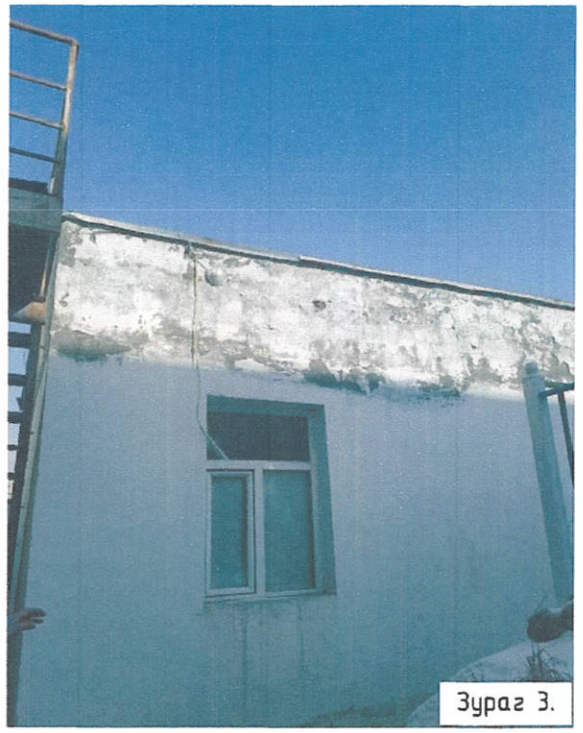
Зураг 3.

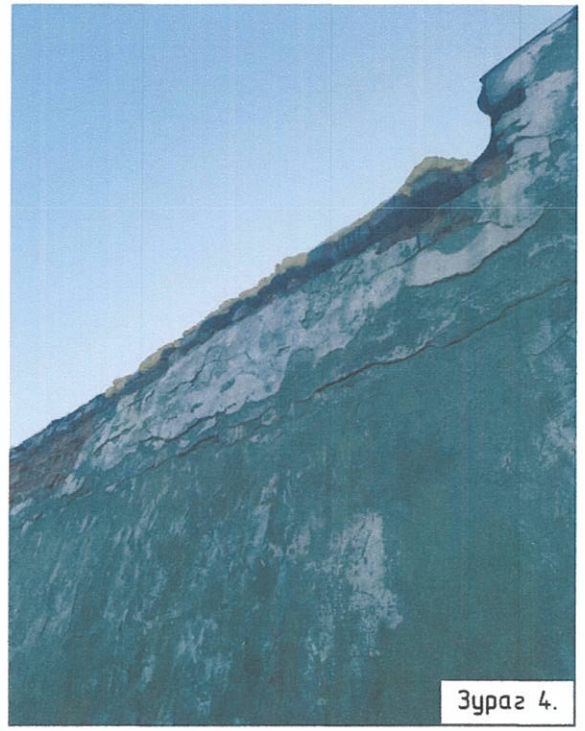
Зураг 4.

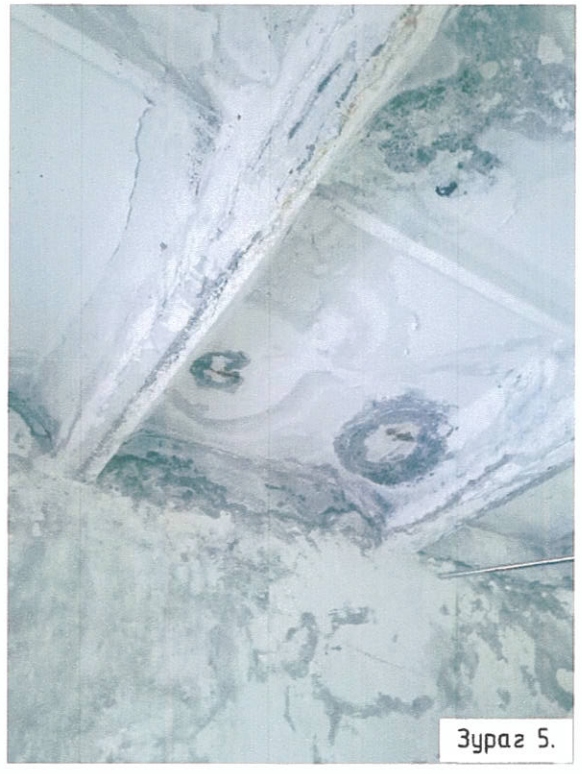
Зураг 5.

Зураг 6.

Д/Д	Зургийн тайлбар	
1	2	
1	Байршлын схем	- сансрын зураг /google map/
2	Орчны тойм	- сансрын зураг /google map/
3	Барилгын харагдах байдал	- фото зураг
4	Дээврийн одоогийн байдал	- фото зураг
5	Дээврийн одоогийн байдал	- фото зураг
6	Дээврийн одоогийн байдал	- фото зураг

Энэхүү зураг төсөл нь "Зэндмэнэ тулга" ХХК -ийн ОЮУНЫ ӨМЧ тул зохиогчийн эвшээрэлгүй өөрчлөх болон олшруулахыг хориглоно.

Зэндмэнэ тулга ХХК
Утас: 99109233, 70110269
И-мэйл: Nyamaa_8233@ZT.com

Объект нэр, байршил:	УЛААНБААТАР ХОТ. СҮХБААТАР ДҮҮРЭГ. 18-Р ХОРОО 166-Р ЦЭЦЭРЛЭГ, УУРЫН ЗУУХНЫ БАРИЛГЫН ДЭЭВЭР ЗАСВАРЫН АЖИЛ				БА
Захирал	Ц.Энхтуяа		БАЙРШЛЫН СХЕМ, ОРЧНЫ ТОЙМ		Масштаб 1:100
Архитектор	М.Мөнхцоож				Үе шат / Хуудас / Бух хуудас
Гүйцэтгэсэн	М.Мөнхцоож	ЕГ шифр:	ЗТ-06.12.21/72		АЗ / 02 / 06
Шалгасан	Ц.Ихбаяр	ТГ шифр:	ЗТ-06.12.21/72		2021 он

ДЭЭВРИЙН ӨӨРЧЛӨЛТИЙН БАЙГУУЛАЛТ М1:50

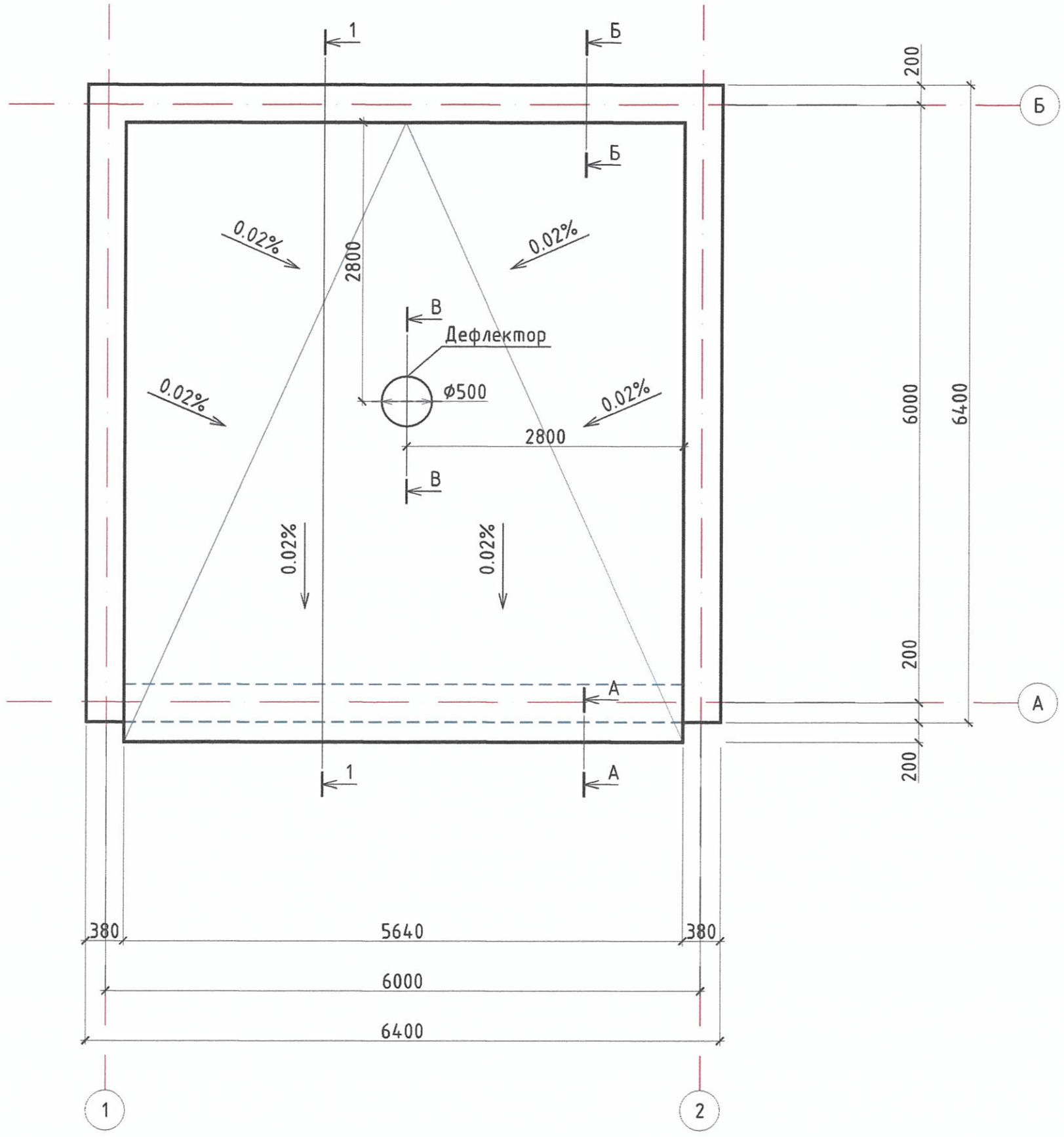

ТАЙЛБАР

- Уг дээврийн бүтээцэд удаан хугацааны туршид ус нэвчиж, эвдрэл ихээр гарч уурын зуухны барилгын даацын ханын 380мм-н зузаантай тоосгон өрлөгө нурж эхэлсэн тул дээврийг бүрэн буулгаж, ханын өрлөгийг цонхны ялууны дээд ирмэг хүртэл буулган дахин өрлөгө өрөх шаардлагатай.
- Дээврийн засварын ажлыг гүйцэтгэхдээ дулааны улиралд, цаг агаарын урьдчилсан төлөв байдлыг үндэслэн хур тунадасгүй үед хийнэ.
- Дээврийн налуулгын хувийг хамгийн багадаа 0,02% байхаар тооцож налуулгыг гарган засварын ажлыг гүйцэтгэнэ.

1-34
2022.09.01

Энэхүү зураг төсөл нь "Зэндмэнэ тулга" ХХК -ийн ОЮУНЫ ӨМЧ тул зохиогчийн зөвшөөрөлгүй өөрчлөх болон олируулахыг хориглоно.

Зэндмэнэ тулга ХХК
Утас: 99108233, 76110268
И-майл: Myanaa_8233@ZT.com

Объект нэр, байршил:	УЛААНБААТАР ХОТ. СҮХБААТАР ДҮҮРЭГ. 18-Р ХОРОО 166-Р ЦЭЦЭРЛЭГ, УУРЫН ЗУУХНЫ БАРИЛГЫН ДЭЭВЭР ЗАСВАРЫН АЖИЛ					БА	
Захирал	Ц.Энхтуяа		ДЭЭВРИЙН ӨӨРЧЛӨЛТИЙН БАЙГУУЛАЛТ			Масштаб 1:50	
Архитектор	М.Мөнхцоож				Үе шат	Хуудас	Бүх хуудас
Гүйцэтгэсэн	М.Мөнхцоож		ЕГ шифр:	ЗТ-06.12.21/72	АЗ	04	06
Шалгасан	Ц.Ихбаяр		ТГ шифр:	ЗТ-06.12.21/72	2021 он		

УУРЫН ЗУУХНЫ БАРИЛГЫН ОГТЛОЛ 1-1 М1:50

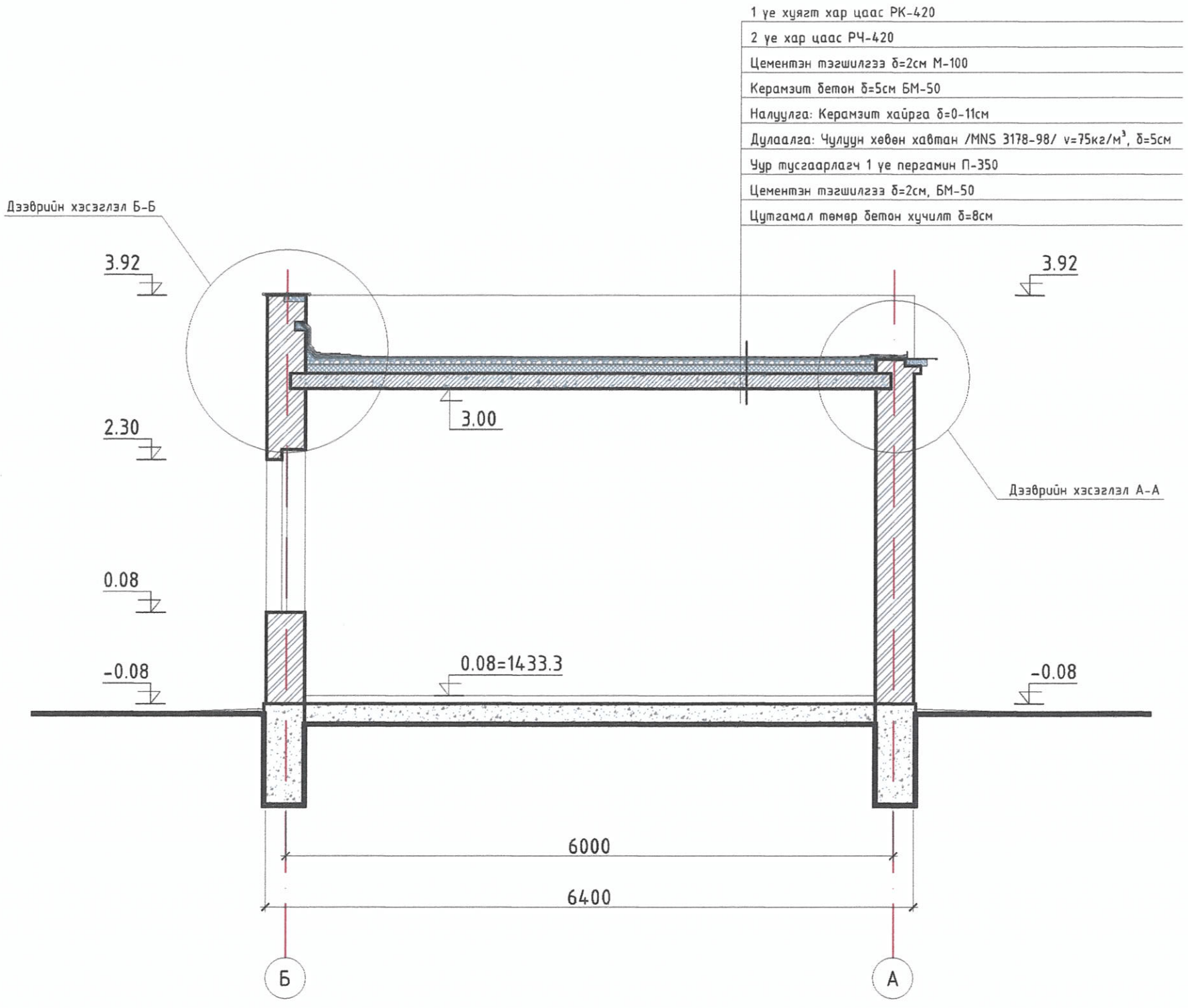

Энэхүү зураг төсөл нь "Зэндмэнэ тулга" ХХК -ийн ОЮУНЫ ӨМЧ тул зохиогчийн зөвшөөрөлгүй өөрчлөх болон олшруулахыг хориглоно.

Зэндмэнэ тулга ХХК	Объект нэр, байршил:	УЛААНБААТАР ХОТ. СҮХБААТАР ДҮҮРЭГ. 18-Р ХОРОО 166-Р ЦЭЦЭРЛЭГ, УУРЫН ЗУУХНЫ БАРИЛГЫН ДЭЭВЭР ЗАСВАРЫН АЖИЛ				БА		
	Захирал	Ц.Энхтуяа		ДЭЭВРИЙН ӨӨРЧЛӨЛТИЙН БАЙГУУЛАЛТ		Масштаб 1:50		
	Архитектор	М.Мөнхцоож				Үе шат	Хуудас	Бүх хуудас
	Гүйцэтгэсэн	М.Мөнхцоож		ЕГ шифр:	ЗТ-06.12.21/72	АЗ	05	06
Утас: 99108233, 70110269 И-майл: Nyamaa_8233@ZT.com	Шалгасан	Ц.Ихбаяр		ТГ шифр:	ЗТ-06.12.21/72	2021 он		

ДЭЭВРИЙН ХЭСЭГЛЭЛ М1:10, М1:25

А-А
М1:10

ТАЙЛБАР

1. Дээврийн байгуулалтын зургийг БА-04 дугаар хуудаснаас үзнэ.

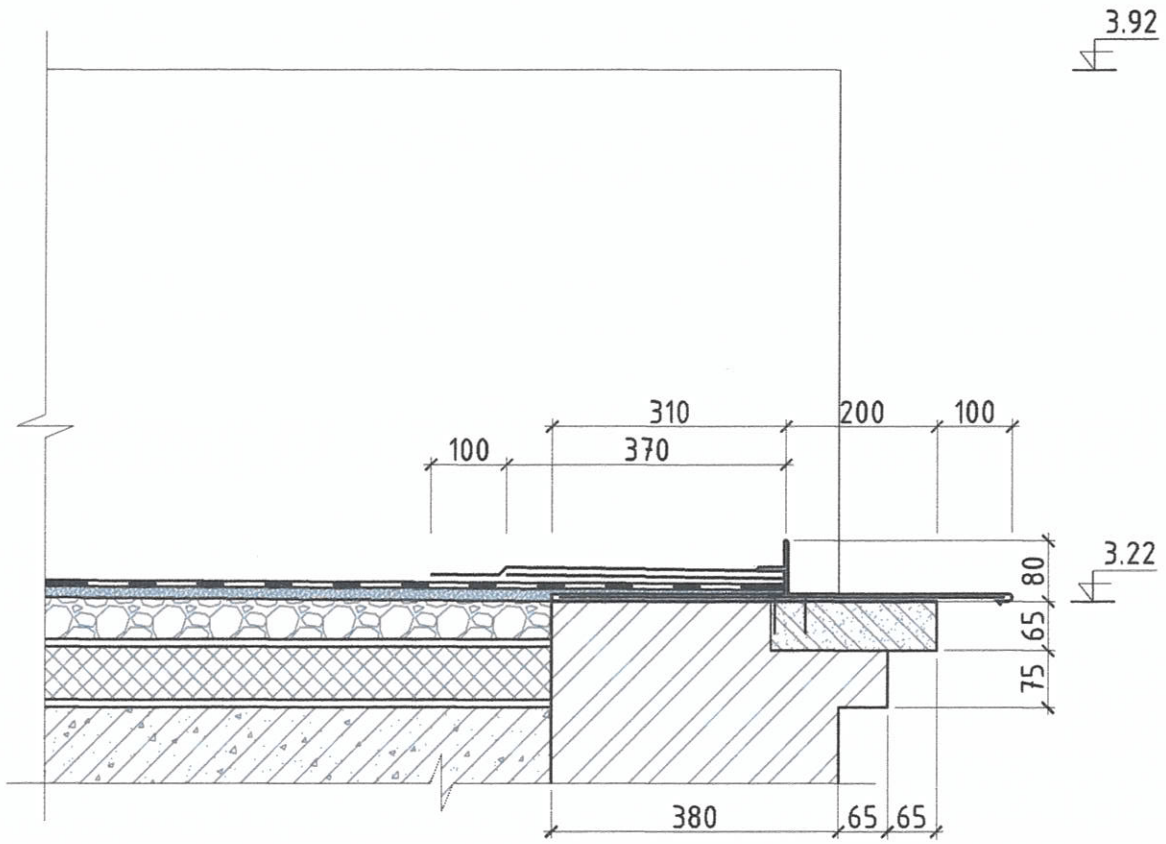

В-В
М1:25

ТАЙЛБАР

1. Дээврийн байгуулалтын зургийг БА-04 дугаар хуудаснаас үзнэ.
2. Утааны яндангийн бэхэлгээний хэсэглэл

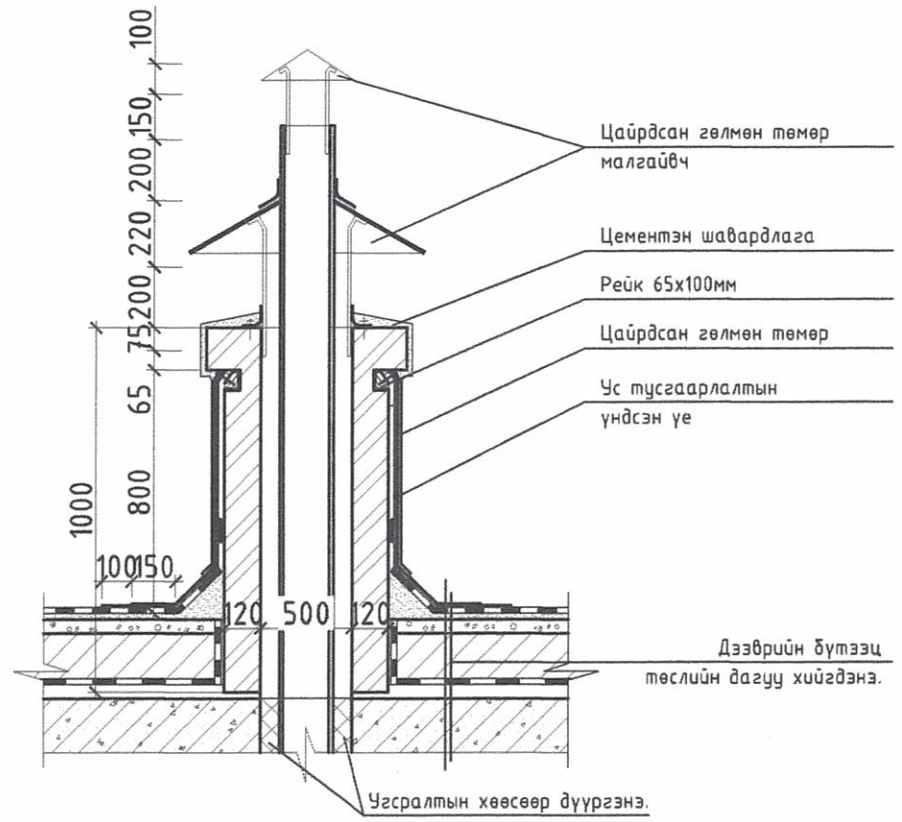

Б-Б
М1:10

ТАЙЛБАР

1. Дээврийн байгуулалтын зургийг БА-04 дугаар хуудаснаас үзнэ.

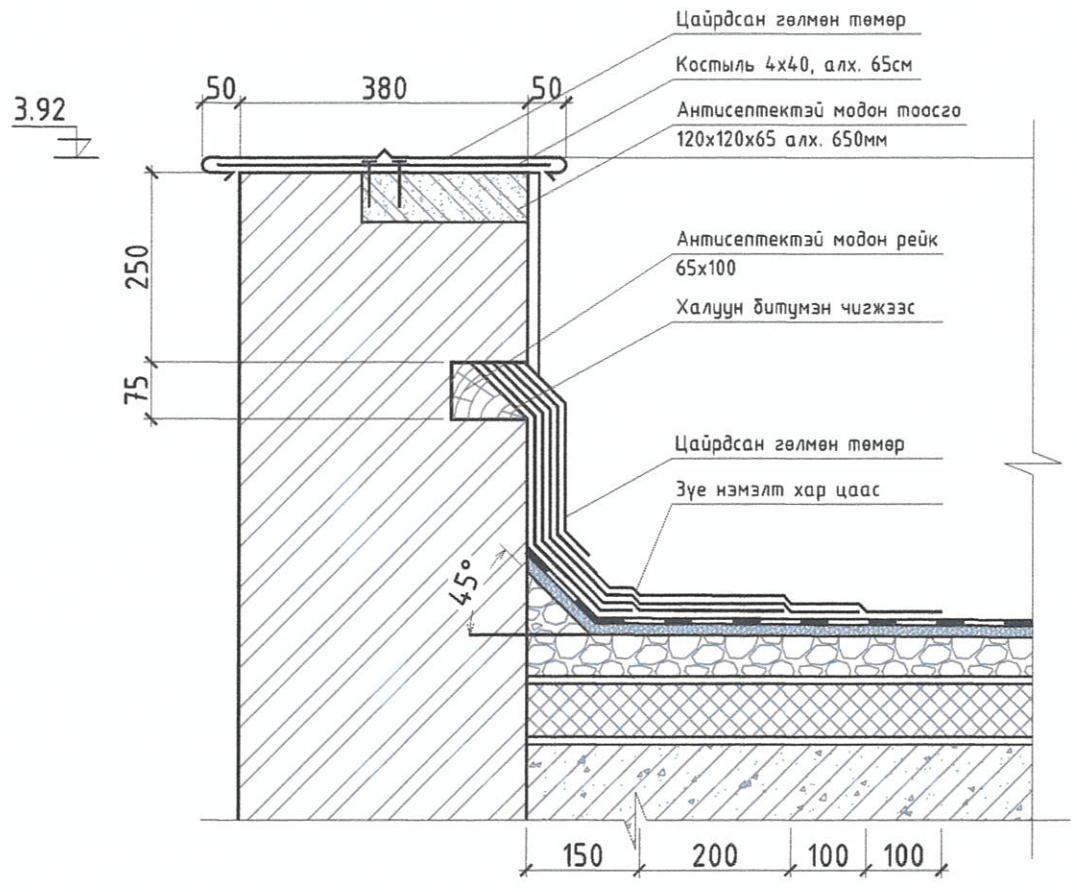

Энэхүү зураг төсөл нь "Эзэндмэнэ тулга" ХХК -ийн ОЮУНЫ ӨМЧ тул зохиогчийн зөвшөөрөлгүй өөрчлөх болон олшруулахыг хориглоно.

Утас: 99108233, 70110268
И-майл: Nyamaa_8233@ZT.com

Объект нэр, байршил:	УЛААНБААТАР ХОТ. СҮХБААТАР ДҮҮРЭГ. 18-Р ХОРОО 166-Р ЦЭЦЭРЛЭГ, УУРЫН ЗУУХНЫ БАРИЛГЫН ДЭЭВЭР ЗАСВАРЫН АЖИЛ				БА		
Захирал	Ц.Энхтуяа		ДЭЭВРИЙН ХЭСЭГЛЭЛ		Масштаб 1:10, 1:25		
Архитектор	М.Мөнхцоож				Үе шат	Хуудас	Бүх хуудас
Гүйцэтгэсэн	М.Мөнхцоож	ЕГ шифр:	ЗТ-06.12.21/72		АЗ	06	06
Шалгасан	Ц.Ихбаяр	ТГ шифр:	ЗТ-06.12.21/72		2021 он		

ДЭЭВРИЙН ХЭМЖИЛТИЙН БАЙГУУЛАЛТ М1:50

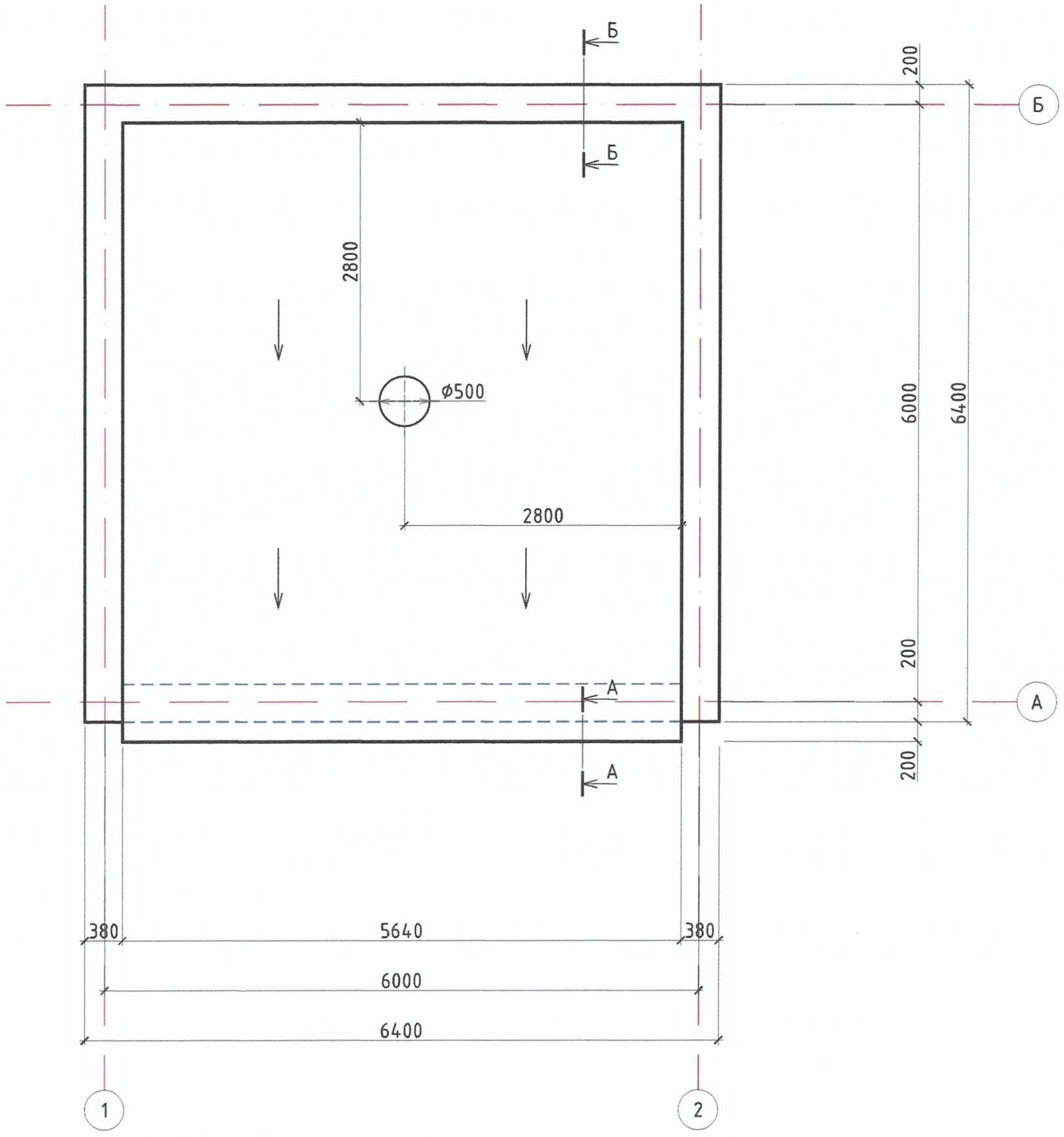

Энэхүү зураг төсөл нь "Зэндмэнэ тулга" ХХК -ийн ОЮУНЫ ӨМЧ тул захиалагчийн зөвшөөрөлгүй өөрчлөх болон олшруулахыг хориглоно.

Зэндмэнэ тулга ХХК	Объект нэр, байршил:	УЛААНБААТАР ХОТ. СҮХБААТАР ДҮҮРЭГ. 18-Р ХОРОО 166-Р ЦЭЦЭРЛЭГ, УУРЫН ЭЎУХНЫ БАРИЛГЫН ДЭЭВЭР ЗАСВАРЫН АЖИЛ				БА		
	Захирал	Ц.Энхтуяа		ДЭЭВРИЙН ХЭМЖИЛТИЙН БАЙГУУЛАЛТ		Масштаб 1:50		
	Архитектор	М.Мөнхцоож				Үе шат	Хуудас	Бүх хуудас
	Гүйцэтгэсэн	М.Мөнхцоож		ЕГ шифр:	ЗТ-06.12.21/72	АЗ	03	06
Утас: 99108233, 70110258	Шалгасан	Ц.Ихбаяр		ТГ шифр:	ЗТ-06.12.21/72	2021 он		