УЛААНБААТАР ХОТ, СҮХБААТАР ДҮҮРГИЙН 16-Р ХОРОО

НИЙСЛЭЛИЙН 171-Р ЦЭЦЭРЛЭГИЙН ДЭЭВЭР ЗАСВАРЫН АЖЛЫН ЗҮРАГ ТӨСӨЛ

ЗҮРГИЙН ШИФР: ЗТ-06.12.21/69

АЖЛЫН ЗҮРАГ

ЗӨВШӨӨРӨЛЦСӨН

БОЛОВСРУУЛСАН.

Захиалагч				Гүйцэтгэгч			
	Албан тушаал	Нэр	Гарын үсэг		Албан тушаал	Нэр	Гарын үсэг
	Сүхбаатар дүүргийн засаг даргын тамгын газрын дарга	Н.Энхболд			"ЗЭНДМЭНЭТУЛГА" ХХК-н захирал	Ц.Энхтуяа	
Захиалагч							
	Албан тушаал	Нэр	Гарын үсэг		Албан тушаал	Нэр	Гарын үсэг
	Нийслэлийн 171-р цэцэрлэгийн эрхлэгч	Н.Болормаа					

УЛААНБААТАР ХОТ 2021 ОН

ЕРӨНХИЙ ХЭСЭГ

АЖЛЫН ЗҮРГИЙН ҮНДСЭН БҮРДЛИЙН ЖАГСААЛТ

Хуудасны марк	Нэр	Хуудасны тоо
БА	Барилга архитектур	5

"БА" МАРКИЙН АЖЛЫН ЗҮРГИЙН ЖАГСААЛТ

д/д	Зургийн нэр	Тайлбар
1	Ерөнхий хэсэг	БА - 01
2	Байршлын схем, орчны тойм	БА - 02
3	Дээврийн хэмжилтийн байгуулалт	БА - 03
4	Дээврийн өөрчлөлтийн байгуулалт	БА - 04
5	Дээврийн хэсэглэл	БА - 05

АЖЛЫН ТОО ХЭМЖЭЭ

д/д	Ажлын нэр	Хэмжих нэгж	Тоо хэмжээ	
			хувь	нийт хэмжээ
1	Дээврийн хуучин хар цаасыг хуулж авах.	$м^2$	100%	415.50
2	Цементэн тэгшилгээг буулгах.	$м^2$	100%	415.50
3	Салхивчны яндангийн эвдэрсэн цементэн тэгшилгээг буулгах	$м^2$	100%	31.8
4	Дээвэрт 80мм зузаан цементэн тэгшилгээ хийж, налуулга гаргана.	$м^2$	100%	415.50
5	Бетон тэгшилгээ дээр ус тусгаарлах хөрсжүүлэлт хийнэ	$м^2$	100%	415.50
6	2 үе сайн чанарын чулуугүй хар цаас наана.	$м^2$	100%	831.0
7	1 үе сайн чанарын чулуутай хар цаас наана.	$м^2$	100%	415.50
8	Салхивчны яндангийн тоосгон өрлөгийг сэргээн засварлах	$м^2$	100%	31.8
9	Салхивчны яндад нөхөөс, тэгшилгээ шавардлага хийнэ.	$м^2$	100%	31.8
10	Салхивчны яндан сайн чанарын гадна заслын эмульсэн будгаар будна.	$м^2$	100%	31.8
11	Саравч, тамбурт цементэн тэгшилгээ хийнэ.	$м^2$	100%	15.09
12	Саравч, тамбурт 1 үе чулуугүй хар цаас наана.	$м^2$	100%	15.09
13	Саравч, тамбурт 1 үе чулуутай хар цаас наана.	$м^2$	100%	15.09
14	Парпедыг цайрдсан гөлмөн төмрөөр бүрж ус нэвтрэхгүй байхаар тогтооно.	м	100%	97.4
15	Дээврийн ус зайлуулах хоолой (4ш)	м	100%	7x4=28

ТАЙЛБАР БИЧИГ

Үндэслэл:

- Нийслэлийн Засаг дарга бөгөөд Улаанбаатар хотын захирагчийн 2020-2024 оны үйл ажиллагааны хөтөлбөр.
- Сүхбаатар дүүргийн Засаг даргын 2020-2024 оны үйл ажиллагааны хөтөлбөр.
- Дүүргийн Иргэдийн Төлөөлөгчдийн Хурлын 2020 оны 12 дугаар сарын 18-ны өдрийн Дүүргийн 2021 оны төсөв батлах тухай 13 дугаар тогтоол.
- Сүхбаатар дүүргийн төсвийн хөрөнгө оруулалтаар хийгдэх сургууль, цэцэрлэгийн засварын ажлын зураг төсөв боловсруулах даалгавар дээр үндэслэн ажлын зураг төслийг 2021 оны 12 дугаар сард "Зэндмэнэтулга" ХХК-д гүйцэтгэв.
- 2021 оны 12 дугаар сарын 01-ны өдөр байршил дээрх судалгааг хийв.

ЕРӨНХИЙ ТӨЛӨВ БАЙДАЛ

Одоогийн байдал:

Сүхбаатар дүүргийн 16-р хороо, Бэлхийн 33-1 тоотод байрлах нийслэлийн 171 дүгээр цэцэрлэг.
Барилгын дээвэр ашиглалтын яґцад муудсан.

- Цас, борооны ус бүлгийн снги танхим, хувцас солих өрөөрүү нэвчиж орсон.
- Барилгад суулт өгсөнтэй холбоотойгоор хучилтад заада: гарч ус нэвчих болсон.
- Хар цаасны чанар муудаж хуулларч, ангайсан.
- Дээвріин их засварт орох шаардлагатай болсон.
- Барилгын хяналтын мэргэжлийн байгууллагууд засвар хиїх шаардлагатай гэж үзсэн.

АРХИТЕКТУР ТӨЛӨВЛӨЛТИЙН ШИЙДЭЛ

1. Дээврийн хуучин хар цаасыг хуулж авах.
2. Хуучирч муудан хоорсон цементэн тэгшилгээг буулгах.
3. Салхивчны яндангийн эвдэрсэн хэсгийг буулгах, шинээр өрлөгө шавардлага хийх.
4. Дээвэрт цементэн тэгшилгээ хийх, налуу гаргаи цутгалт хийж, усны хаялагыг одоогийн байдалд нийцүүлэн хийнэ.
5. Дээвэрт ус тусгаарлах хөрсжүүлэлт түрхэнэ.
6. 3 үе хар цаас наана. 2 үе чулуугүй, 1 үе чулуутай хар цаас.
7. Салхивчны яндана сэрээн засварлаж, шавардаж эмульсэн будгаар будах.
8. Үүдний саравч тамбурын заадсыг тэгшилж, налуулга хийн хар цаас наана.
9. Парпедыг шавардаж, тэгшилгээ хийнэ.
10. Парпедыг цайрдсан гөлмөн төмрөөр бүрж ус нэвтрэхгүй байхаар тогтооно. /зузаан 0.8мм/
11. Ус зайлуулах хуванцар хоолойг сольж 100мм голчтой цайрдсан яндан хоолой хийнэ.

Дээврийн засварын ажлыг гүйцэтгэхдээ дулааны улиралд, цаг агаарын урьдчилсан төлөв байдлыг үндэслэн хур тунадасгүй үед хийнэ. Дээврийн налуулгын хувийг хамгийн багадаа 0,02% байхаар тооцож налуулгыг гаргаи засварын ажлыг гүйцэтгэнэ. Дээврийн ус зайлуулах хоолой нь Монгол улсын байгаль цаг уурын нөхцөлд тохирсон олон жилийн эдэлгээ даахуйц хуванцар эсвэр зэвэрдэггүй төмөр материалтай 100мм голчтой хоолой байна.
Дээврийн засварын ажлын зургийг БНбД 31-108-08, БНбД 31-02-03 болон барилгын дээврийн ажлын стандартыг бариитлан боловсруулав.

Барилга угсралтын бүх ажлуудыг гүйцэтгэхэд шаардагдах материал эдэлхүүн, түүхий эд нь Монгол улсад хүчин төгөлдөр мөрдөгдөж буй MNS стандарт, ISO стандартын шаардлагыг бүрэн хангасан байх ёстой.

Эн-34
2022.02.01

Энэхүү зураг төсөл нь "Зэндмэнэ тулга" ХХК -ийн ОЮУНЫ ӨМЧ тул зохиогчийн эрхшөөрөлгүй өөрчлөх болон олшруулахыг хориглоно.

Зэндмэнэ тулга ХХК	Объект нэр, байршил:	УЛААНБААТАР ХОТ. СҮХБААТАР ДҮҮРЭГ. 16-Р ХОРОО 171-Р ЦЭЦЭРЛЭГИЙН ДЭЭВРИЙН ЗАСВАРЫН АЖЛЫН ЗУРАГ, ТӨСӨЛ			БА
	Захирал	Ц.Энхтуяа	ТАЙЛБАР БИЧИГ, АЖЛЫН ТОО ХЭМЖЭЭ		
	Архитектор	М.Мөнхцоож			Үе шат / Хуудас / Бүх хуудас
	Гүйцэтгэсэн	М.Мөнхцоож	ЕГ шифр: ЗТ-06.12.21/69		АЗ / 01 / 05
Утас: 99108233, 70110268 И-мэйл: Nyamaa_8233@ZT.com	Шалгасан	Ц.Ихбаяр	ТГ шифр: ЗТ-06.12.21/69		2021 он

БАЙРШЛЫН СХЕМ, ОРЧНЫ ТОЙМ М1:5000

N

Улаанбаатар хотын хэсэгчилсэн ерөнхий төлөвлөгөөний зураг.

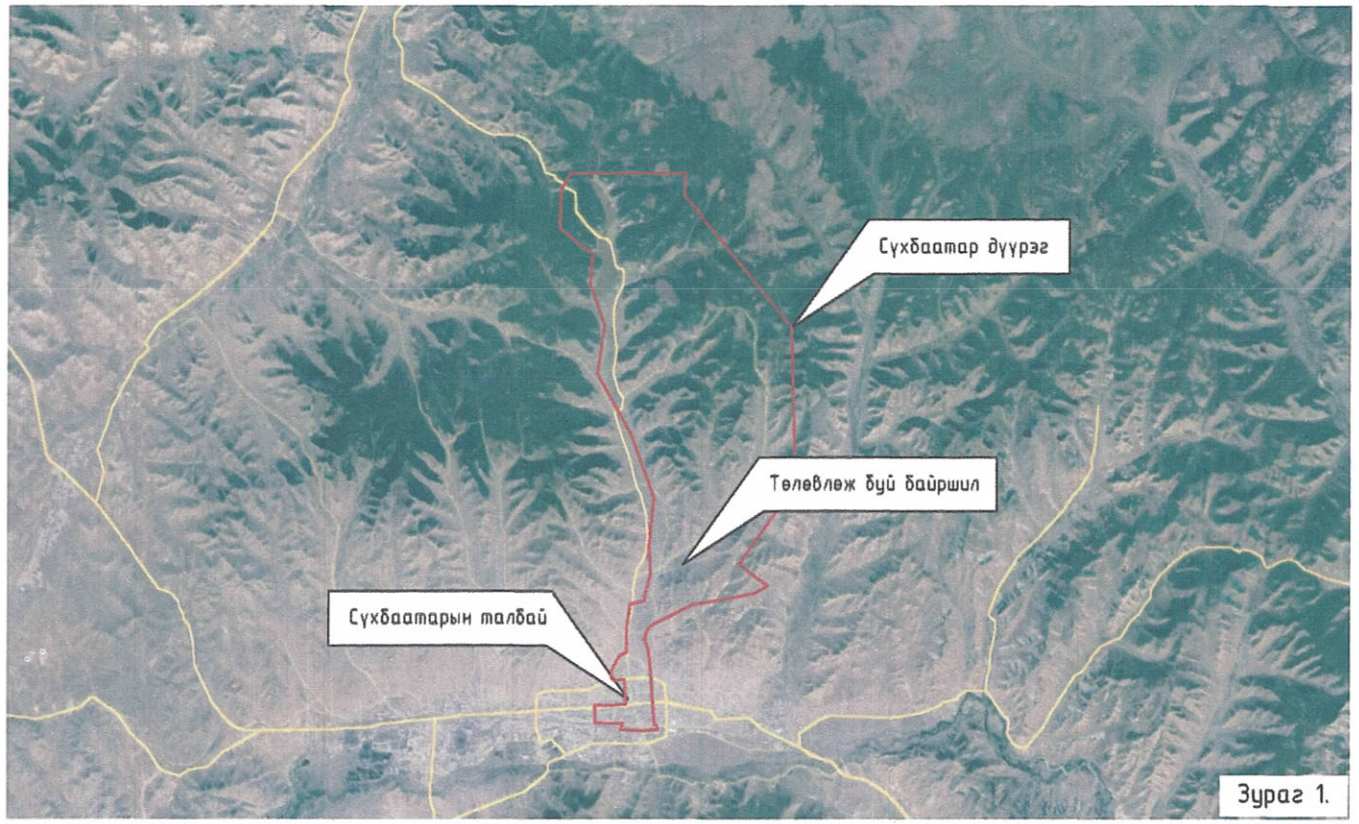

Зураг 1.

Сүхбаатар дүүргийн 16-р хорооны нутаг дэвсгэрт байрлах нийслэлийн 171-р цэцэрлэгийн барилгын дээврийн засварын ажил.

Зураг 3.

Зураг 2.

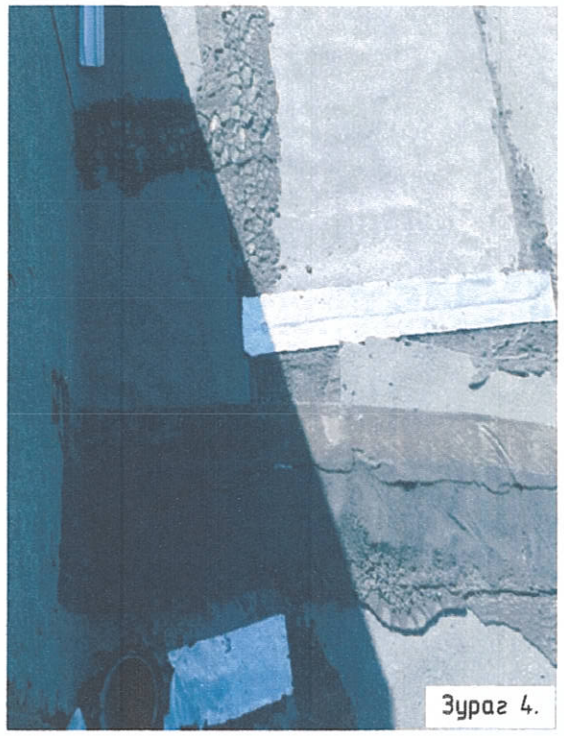

Зураг 4.

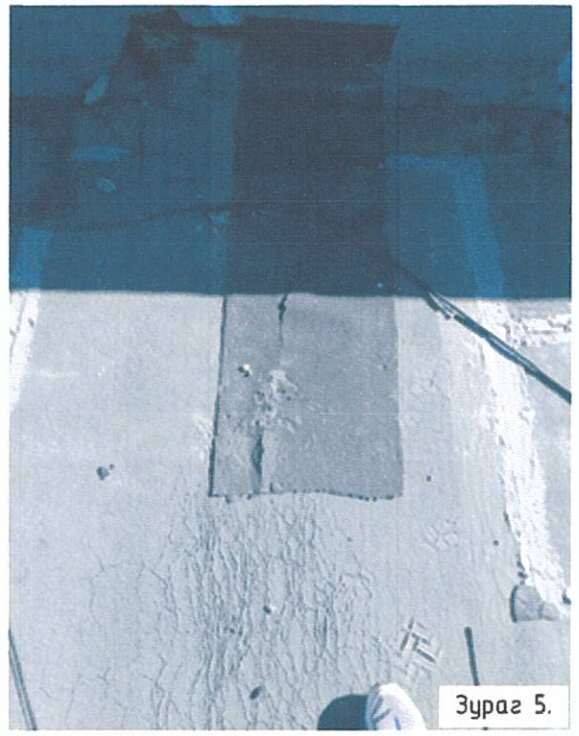

Зураг 5.

Д/Д	Зургийн тайлбар	
1	2	
1	Байршлын схем	- сансрын зураг /google map/
2	Орчны тойм	- сансрын зураг /google map/
3	Барилгын харагдах байдал	- фото зураг
4	Дээврийн одоогийн байдал	- фото зураг
5	Дээврийн одоогийн байдал	- фото зураг

Энэхүү зураг төсөл нь "Зэндмэнэ тулга" ХХК -ийн ОЮУНЫ ӨМЧ тул зохиогчийн зөвшөөрөлгүй өөрлөх болон олшруулахыг хориглоно .

Зэндмэнэ тулга ХХК
Утас: 99108233, 70100268
И-мэйл: Nyamaa_8233@ZT.com

Объект нэр, байршил:	УЛААНБААТАР ХОТ. СҮХБААТАР ДҮҮРЭГ. 16-Р ХОРОО 171-Р ЦЭЦЭРЛЭГИЙН ДЭЭВРИЙН ЗАСВАРЫН АЖЛЫН ЗУРАГ, ТӨСӨЛ				БА
Захирал	Ц.Энхтуяа		БАЙРШЛЫН СХЕМ, ОРЧНЫ ТОЙМ		Масштаб 1:5000
Архитектор	М.Мөнхцоож			Ye шат	Хуудас / Бүх хуудас
Гүйцэтгэсэн	М.Мөнхцоож	ЕГ шифр:	ЗТ-06.12.21/69	А3	02 / 05
Шалгасан	Ц.Ихбаяр	ТГ шифр:	ЗТ-06.12.21/69	2021 он	

ДЭЭВРИЙН ХЭМЖИЛТИЙН БАЙГУУЛАЛТ М1:100

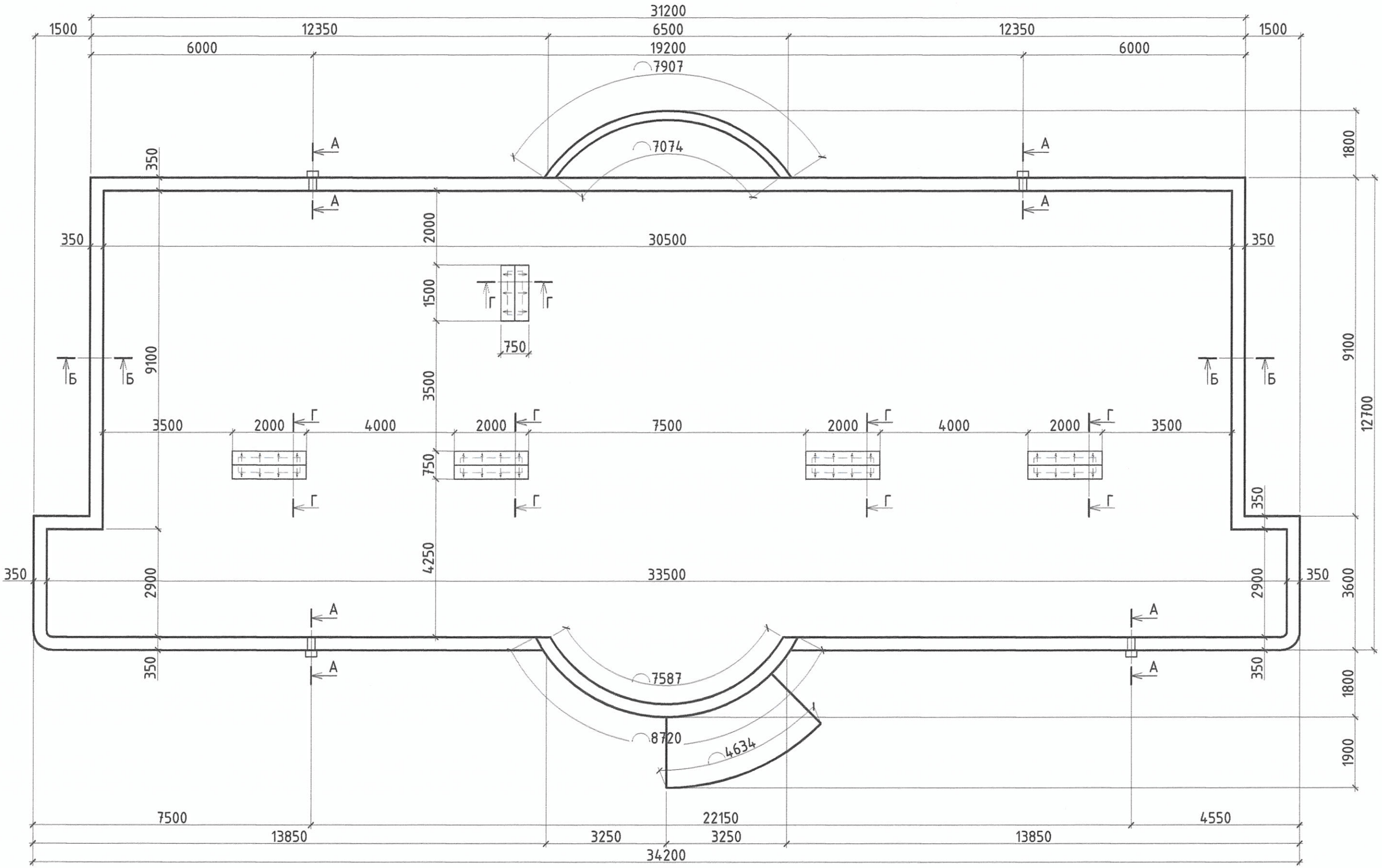

Энэхүү зураг төсөл нь "Зэндмэнэ тулга" ХХК -ийн ОЮУНЫ ӨМЧ тул захиалагчийн зөвшөөрөлгүй өөрчлөх болон олшруулахыг хориглоно.

Зэндмэнэ тулга ХХК	Объект нэр, байршил:	УЛААНБААТАР ХОТ. СҮХБААТАР ДҮҮРЭГ. 16-Р ХОРОО 171-Р ЦЭЦЭРЛЭГИЙН ДЭЭВРИЙН ЗАСВАРЫН АЖЛЫН ЗУРАГ, ТӨСӨЛ				БА	
	Захирал	Ц.Энхтуяа	ДЭЭВРИЙН ХЭМЖИЛТИЙН БАЙГУУЛАЛТ			Масштаб 1:100	
	Архитектор	М.Мөнхцоож				Үе шат	Хуудас / Бүх хуудас
	Гүйцэтгэсэн	М.Мөнхцоож	ЕГ шифр:	ЗТ-06.12.21/69		АЗ	03 / 05
Утас: 99108233, 30110258 И-мэйл: Myamaa_8233@21.com	Шалгасан	Ц.Ихбаяр	ТГ шифр:	ЗТ-06.12.21/69		2021 он	

ДЭЭВРИЙН ӨӨРЧЛӨЛТИЙН БАЙГУУЛАЛТ М1:100

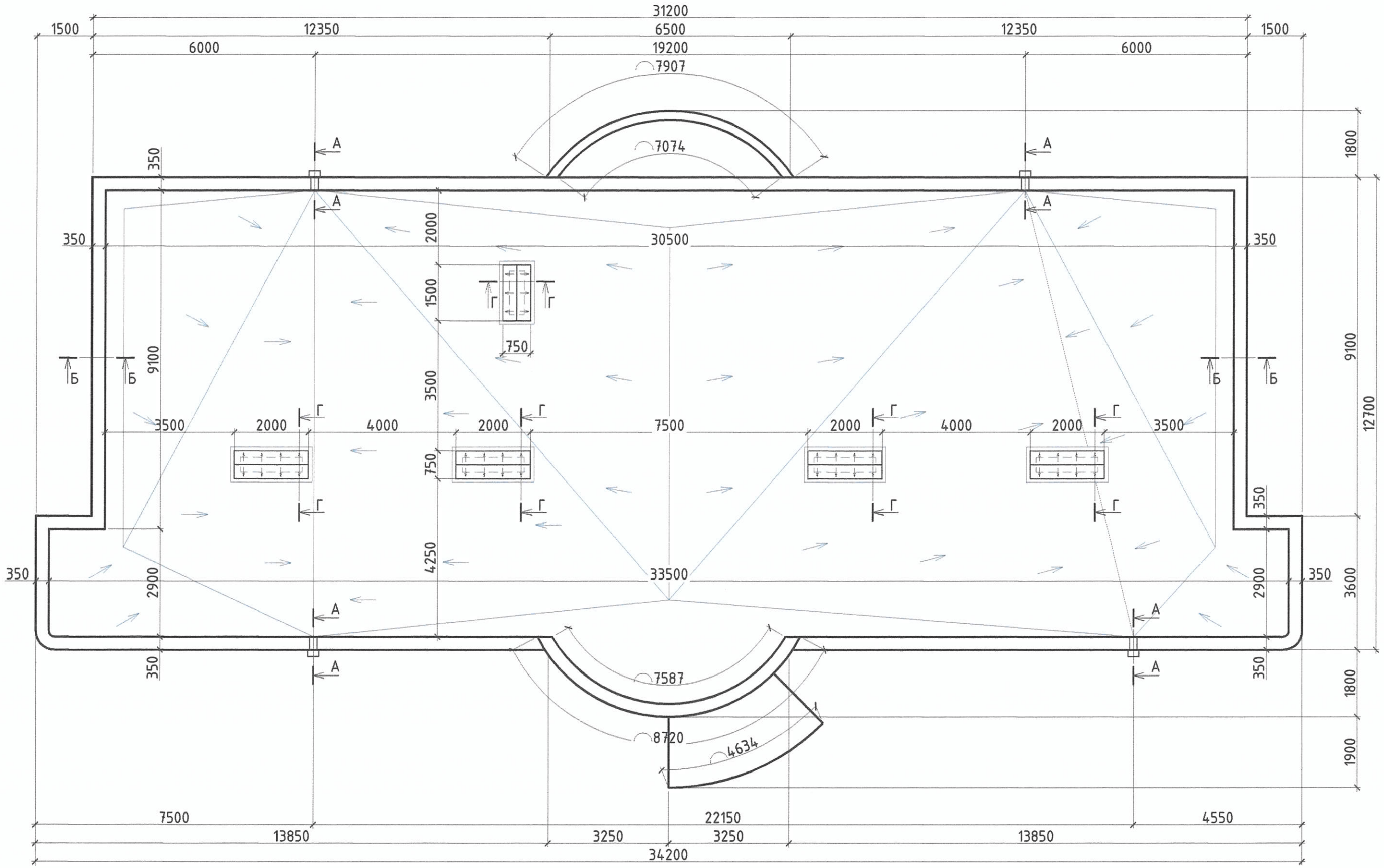

ТАЙЛБАР

- Дээврийн засварын ажлыг гүйцэтгэхдээ дулааны улиралд, цаг агаарын урьдчилсан төлөв байдлыг үндэслэн хур тунадасгүй үед хийнэ.
- Дээврийн налуулгын хувийг хамгийн багадаа 0,02% байхаар тооцож налуулгыг гарган засварын ажлыг гүйцэтгэнэ.
- Дээврийн ус зайлуулах хоолой нь Монгол улсын байгаль цаг уурын нөхцөлд тохирсон олон жилийн эдэлгээ даахуйц хуванцар эсвэр зэвэрдэггүй төмөр материалтай 100мм голчтой хоолой байна.

Энэхүү зураг төсөл нь "Зэндмэнэ тулга" ХХК -ийн ОЮУНЫ ӨМЧ тул захиалагчийн зөвшөөрөлгүй өөрчлөх болон олшируулахыг хориглоно.

Зэндмэнэ тулга ХХК
Утас: 99108233, 70110268
И-мэйл: Nyamaa_8233@ZT.com

Объект нэр, байршил:	УЛААНБААТАР ХОТ. СҮХБААТАР ДҮҮРЭГ. 16-Р ХОРОО 171-Р ЦЭЦЭРЛЭГИЙН ДЭЭВРИЙН ЗАСВАРЫН АЖЛЫН ЗУРАГ, ТӨСӨЛ				БА
Захирал	Ц.Энхтуяа		ДЭЭВРИЙН ӨӨРЧЛӨЛТИЙН БАЙГУУЛАЛТ		Масштаб 1:100
Архитектор	М.Мөнхцоож				Үе шат / Хуудас / Бүх хуудас
Гүйцэтгэсэн	М.Мөнхцоож		ЕГ шифр:	ЗТ-06.12.21/69	А3 / 04 / 05
Шалгасан	Ц.Ихбаяр		ТГ шифр:	ЗТ-06.12.21/69	2021 он

ДЭЭВРИЙН ХЭСЭГЛЭЛ М1:25

А-А

ТАЙЛБАР

1. Дээврийн байгуулалтын зургийг БА-03 дугаар хуудаснаас үзнэ.

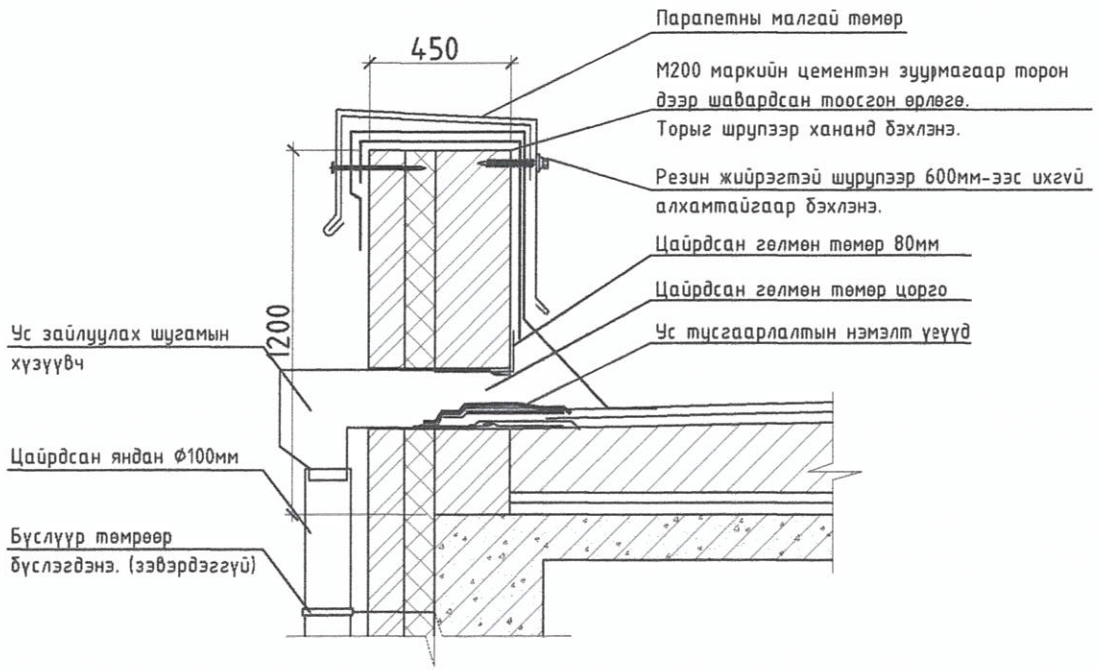

Б-Б

ТАЙЛБАР

1. Дээврийн байгуулалтын зургийг БА-03 дугаар хуудаснаас үзнэ.

В-В

ТАЙЛБАР

1. Дээврийн байгуулалтын зургийг БА-03 дугаар хуудаснаас үзнэ.

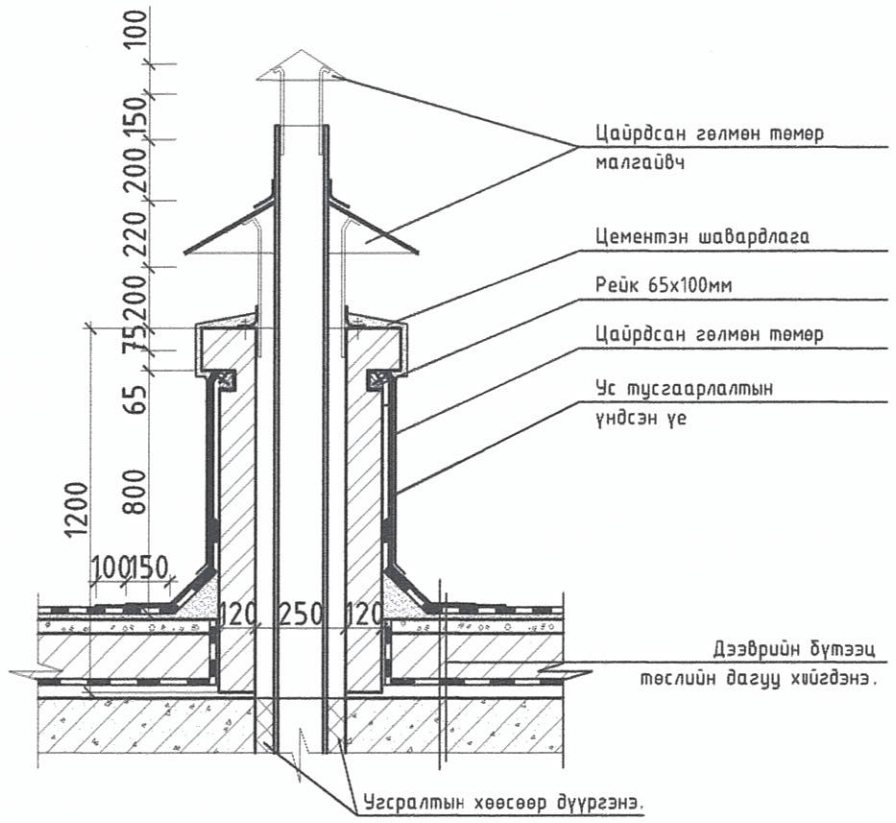

Г-Г

ТАЙЛБАР

1. Дээврийн байгуулалтын зургийг БА-03 дугаар хуудаснаас үзнэ.

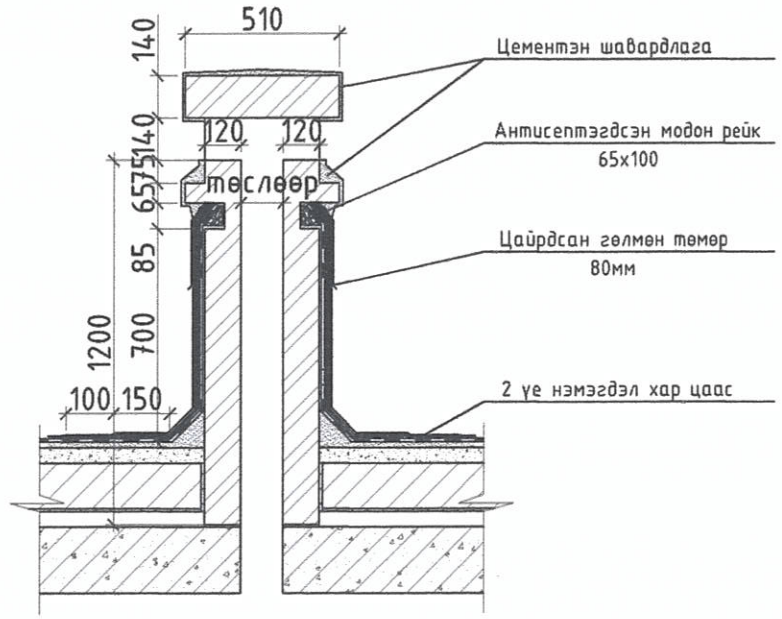

Дээврийн орой

ТАЙЛБАР

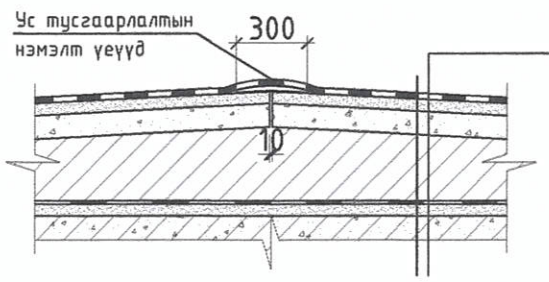

1 үе чулуутай хар цаас	РК-420
2 үе чулуугүй хар цаас	РЧ-420
Ус тусгаарлах хөрсжүүлэлт түрхлэг түрхэнэ.	
Цементэн тэгшилгээ хийнэ.	80-100мм
Дээврийн үндсэн бүтээц	

Энэхүү зураг төсөл нь "Зэндмэнэ тулга" ХХК -ийн ОЮУНЫ ӨМЧ тул зохиогчийн эрхшөөрөлгүй өөрчлөх болон олшруулахыг хориглоно .

Зэндмэнэ тулга ХХК
Утас: 99108233, 70110268
И-мэйл: Nyamaa_8233@ZT.com

Объект нэр, байршил:	УЛААНБААТАР ХОТ. СҮХБААТАР ДҮҮРЭГ. 16-Р ХОРОО 171-Р ЦЭЦЭРЛЭГИЙН ДЭЭВРИЙН ЗАЗАРЫН АЖЛЫН ЗУРАГ, ТӨСӨЛ			БА	
Захирал	Ц.Энхтуяа		ДЭЭВРИЙН ХЭСЭГЛЭЛ	Масштаб 1:25	
Архитектор	М.Мөнхцоож			Үе шат	Хуудас / Бүх хуудас
Гүйцэтгэсэн	М.Мөнхцоож	ЕГ шифр:	ЗТ-06.12.21/69	А3	05 / 05
Шалгасан	Ц.Ихбаяр	ТГ шифр:	ЗТ-06.12.21/69	2021 он	