АЛТАЙН ГАЗРЫН ХҮЧ

БАРИЛГЫН ЗУРАГ ТӨСӨЛ, ҮГСРАЛТ

Ховд аймаг, Жаргалант сум

" 150 ХҮҮХДИЙН ЦЭЦЭРЛЭГИЙН БАРИЛГА"

"Гадна ус хангамж ариутгах татуургын шугамын ажлын зураг " Шифр: АГХ 21/60

БОЛОВСРУУЛСАН.

Гүйцэтгэгч			
	Албан тушаал	Нэр	Гарын үсэг
	"Алтайн газрын хүч " ХХК-ний захирал	С.Бямбасүрэн	

"АЛТАЙН ГАЗРЫН ХҮЧ" ХХК

4067520 УС4398

ХОВД АЙМАГ

Улаанбаатар хот

ЗУРГИЙН ЖАГСААЛТ

МАРК	ЗУРГИЙН НЭР	ТАЙЛБАР
УАТГ-1	Тайлбар бичиг , байршлын схем, зургийн жагсаалт, материалын түүвэр	
УАТГ-2	Ус хангамж, ариутгах татуургын шугамын байгуулалт	
УАТГ-3	Дулааны суваг дах усан хангамжийн шугамын угсралтын тойм	
УАТГ-4	Гадна усан хангамжийн шугамын дагуугийн зүсэлт	
УАТГ-5	Гадна ариутгах татуургын шугамын дагуугийн зүсэлт	
УАТГ-6	Гадна ариутгах татуургын төмөр бетон худгийн материалын түүвэр, шугам хоолойн холболт, ховилын тойм	

ЕРӨНХИЙ ТАЙЛБАР

Ховд аймаг, Жаргалант сумд баригдах " 150 ХҮҮХДИЙН ЦЭЦЭРЛЭГИЙН БАРИЛГА"-ын гадна ус хангамж, ариутгах татуургын шугам сүлжээний ажлын зургийг дэвсгэр зураг, ерөнхий төлөвлөгөө, өндержилт, "ЛЭНД ТЕСТ" ХХК-д хийгдсэн архив №21/528, ЗТ11-753/18 тоот барилгын инженер геологийн дүгнэлт, Ус хангамж гадна сүлжээ да байгууламж БНбД40-02-06, Ариутгах татуурга, гадна сүлжээ да байгууламж БНбД40-01-06 зэрэг норм дүрмийг үндэслэн төлөвлөв.

Цэвэр ус. Барилгын цэвэр усыг одоо байгаа Ф100мм голчтой төвийн шугамаас Ф50мм голчтой шугамаар огтлогоо авч дулааны суваг хамтад нь явуулж барилгыг цэвэр усаар хангана. Цэвэр усны огтолгоо авч байгаа шугамд Dy>1.6Мпа-тай фланцан холболттой хаалт тавина.

Бохир ус. Тус барилгын бохир усыг одоо байгаа төвийн бохир усны худагт хийж зайлуулахаар төлөвлөв. Бохир ус зайлуулах хоолойг хуванцар PVC-U хоолойгоор угсрана.

Шугам хоолойн угсралтын явцад эвдэлсэн зам талбай, ногоон байгууламж, явган хүний зам авто замыг сэргээн засварлах ажлыг заавал хийх шаардлагатай. Нөхөн сэргээлтэнд шаардагдах материалын зардлыг барилгын төсөвт тусгаж өгөх шаардлагатай.

Угсралтын ажлыг эхлэхийн өмнө цэгүүдийн тэмдэгтийг дахин тогтоож өгөх ба барилгын гаргалгаа шугамнаас эхлэн зурагт заасан налуутай угсрах шаардлагатай. Газар шорооны ажлыг эхлэхийн өмнө холбогдох байгууллагаас зөвшөөрөл авбал зохино. Гадна цахилгаан хангамж, холбоо дохиололын зургийг хийх үед дээрх ус хангамж, ариутгах татуургын зурагтай уялдуулж хийх шаардлагатай.

Геологийн дүгнэлтээр уг барилга нь инженер геологийн энгийн нөхцөлд хамаарна. Судалгааны талбайд тархсан хөрс болон хөлдөлтийн гүн нь дунд ширхэгтэй элсэн ул хөрс-3.29, хайргархаг элсэн ул хөрс-3.68, элсээр чигжигдсэн хайрган ул хөрс-3.68 метрт байна. Талбай нь газар хөдлөлтийн 8 баллын бүсэд оршино. Талбайд өрөмдсөн цооногуудад хөрсний ул хөрс илрээгүй.

Газар шорооны ажлын зэрэг гэсгэлэн нөхцөлд гар аргаар малтахад II,III.

Угсралтын ажлын явцад Барилгын үйлдвэрлэлийн хөдөлмөр аюулгүй ажиллагааны дүрэм БНбД 12-04-06, БНбД 12-03-04 мөрдөх шаардлагатай.

БАЙРШЛЫН СХЕМ

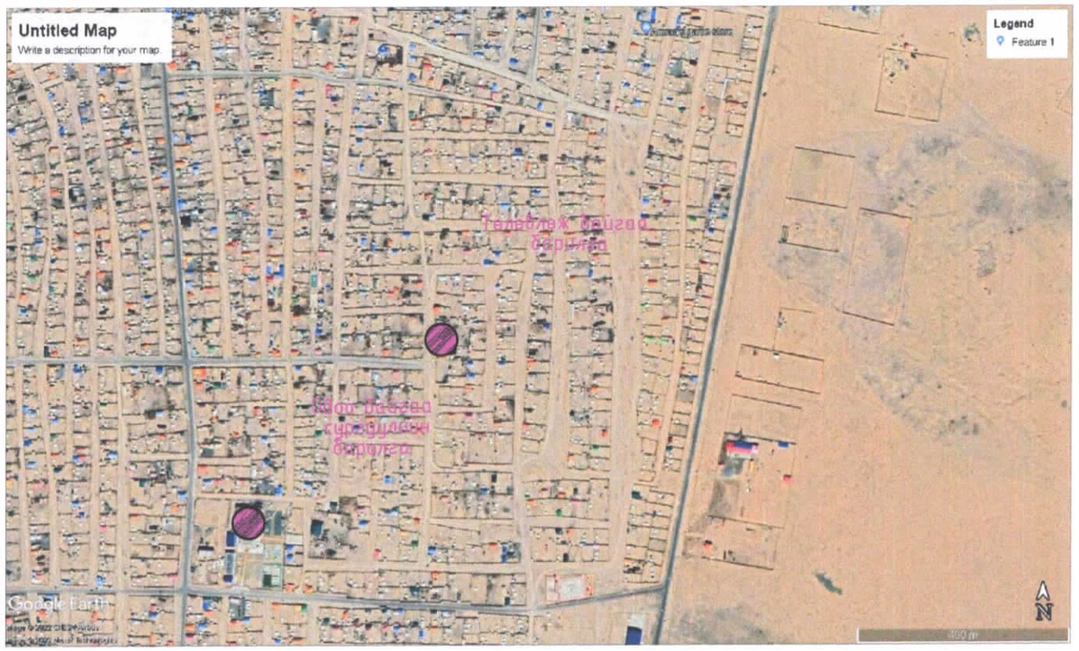

Материалын түүвэр

№	Тэмдэглэл	Материалын нэр		Тоо шир	Нэг бүр жин	Тайлбар
		Ариутгах татуурга				
1.	PVC-U	Хуванцар хоолой Ф100	у/м	12		
2.		Хуванцар хоолой Ф150	"	72		
3.		Пенополиуритан дулаалга	"	84		
4.		Ширмэн таг ба амсар Ф700	шир	3		
5.	газар дээр нь хийнэ	Модон таг / дулаалгатай/	"	3		

Материалын түүвэр

№	Тэмдэглэл	Материалын нэр		Тоо шир	Нэг бүр жин	Тайлбар
		Ус хангамж				
1	ГОСТ 10704-91	Ган яндан хоолой Ф50	у/м	76		
2		Ган яндан хоолой Ф32	-"-	7		
3		Яндан хоолойн гулсах тулгуур	шир	16		
4	Ру=1.6мПа	Хаалт Ф50	-"-	3		Фланцтай
5	dy40-80 15с22нж	Ус юулэх вентиль Ф25	-"-	1		
		Газар шорооны ажил	$м^3$	155		

info@altaingazrinkhuch.mn Утас: 99106763 "АЛТАЙН ГАЗРЫН ХҮЧ" ХХК	"150 ХҮҮХДИЙН ЦЭЦЭРЛЭГИЙН БАРИЛГА" /Ховд аймаг, Жаргалант сум./				
	Тайлбар бичиг , байршлын схем, зургийн жагсаалт, материалын түүвэр				Ує шат: УАТГ
Инженер	Э.Саранцэцэг	ЕГ Шифр: АГХ-21/60	Масштаб: М-гүй	Огноо: 2022.01	
Гүйцэтгэсэн	Э.Саранцэцэг	ТГ Шифр:	Зургийн дугаар: УАТГ-1	Хуудас: 6	
Шалгасан	Д.Батзаяа				

ЗӨВШӨӨРӨЛЦСӨН: "ШИМ-УС" ОНӨААТҮГ-ын ЕРӨНХИЙ ИНЖЕНЕР: ...../ М.НАНСАЛМАА/

ГАДНА УС ХАНГАМЖ, АРИУТГАХ ТАТУУРГЫН ШУГАМЫН БАЙГУУЛАЛТ М1:500

Д/Д	ТОДОРХОЙЛОЛТ:	ТАЙЛБАР
1.	Төлөвлөж байгаа цэцэрлэгийн барилга	Төлөвлөж буй
2.	Төлөвлөж халаалтын зуухны барилга	Төлөвлөж буй
3.	Төлөвлөж байгаа нүүрс буулгах цэг	Төлөвлөж буй
4.	Төлөвлөж байгаа үнс асгах талбай	Төлөвлөж буй
5.	Төлөвлөж байгаа хогийн цэг	Төлөвлөж буй

ТАНИХ ТЭМДЭГ

- Төлөвлөж байгаа талбайн хязгаар
- Одоо байгаа барилга
- Төлөвлөж байгаа барилга
- Төлөвлөж байгаа бетон талбай
- Төлөвлөж байгаа явган хүний зам талбай
- Төлөвлөж байгаа резин хучилттай талбай
- Төлөвлөгдөж байгаа ногоон байгууламж
- Төлөвлөж буй сандал, хогийн сав
- Төлөвлөж буй явган зам талбайн гэрэлтүүлэг
- Төлөвлөж буй сүүдрэвч
- Бохир усны шугам
- Дулааны шугам
- Цэвэр усны шугам
- Цахилгааны шугам
- Газрын релеф
- Одоо байгаа бохир усны худаг
- Одоо байгаа цэвэр усны худаг
- Төлөвлөж буй бохир усны худаг
- Төлөвлөж буй бохир усны шугам
- Төлөвлөж буй цэвэр усны шугам

д/д	Огноо	Засвар өөрчлөлт

АЛТАЙН ГАЗРЫН ХУЧ

info@altaingazriinkhuch.mn
Утас: 99106763

"АЛТАЙН ГАЗРЫН ХУЧ" ХХК

"150 ХҮҮХДИЙН ЦЭЦЭРЛЭГИЙН БАРИЛГА" /Ховд аймаг, Жаргалант сум./

Гадна ус хангамж, ариутгах татуургын шугамын байгуулалт

Ye шат: УАТГ

Инженер	Э.Саранцэцэг	ЕГ Шифр: АГХ-21/60	Масштаб: М1:500	Огноо: 2022.01
Гүйцэтгэсэн	Э.Саранцэцэг	ТГ Шифр:	Зургийн дугаар: УАТГ-2	Хуудас: 6
Шалгасан	Д.Батзаяа			

A3

УГСРАЛТЫН ТОЙМ М1:гүй

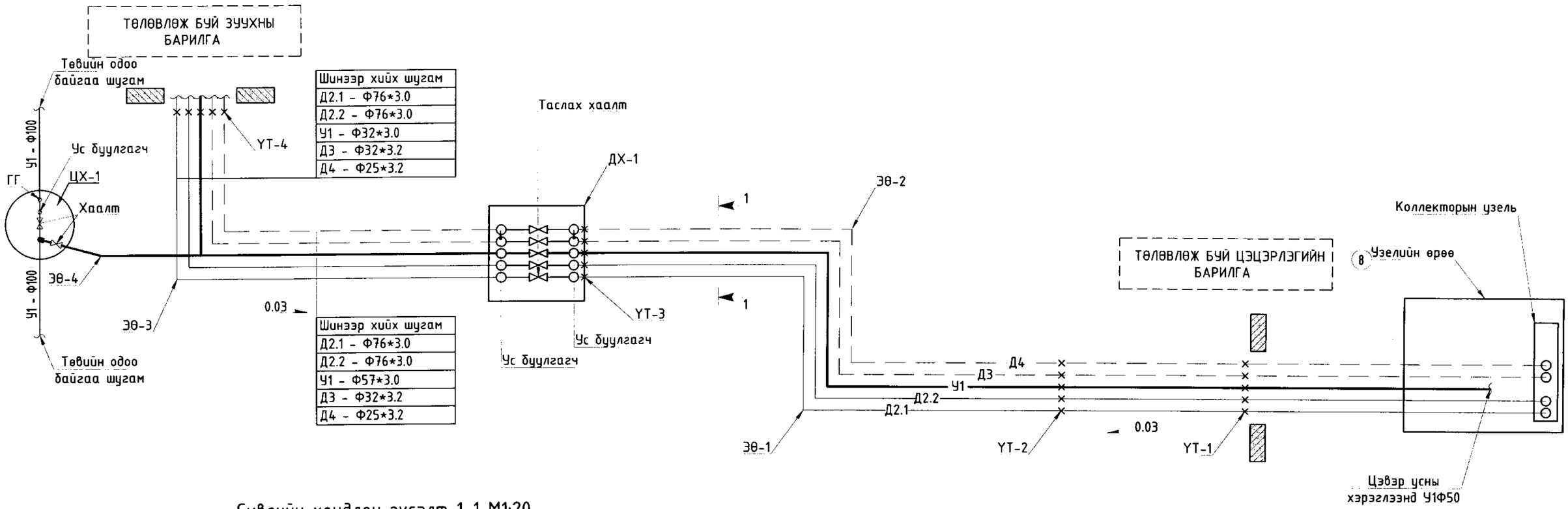

Сувгийн хөндлөн зүсэлт 1-1 М1:20

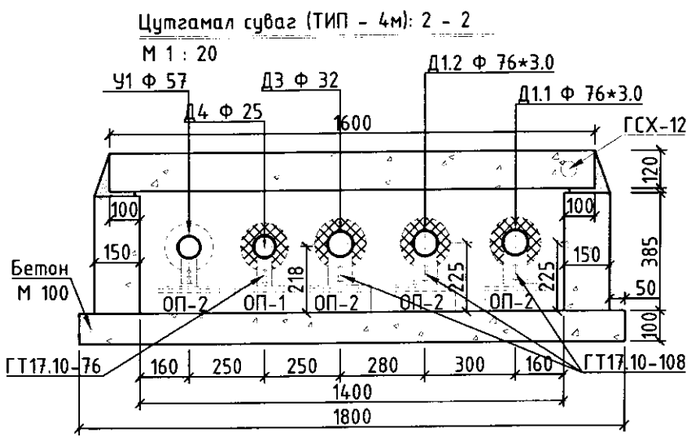

Тайлбар: Дулааны худаг болон сувагтай холбогдолтой зургийг ГДГ-ийн зургаас үзнэ үү.

"150 ХҮҮХДИЙН ЦЭЦЭРЛЭГИЙН БАРИЛГА"					/Хөвд аймаг, Жаргалант сум./
Дулааны суваг дах усан хангамжийн шугамын угсралтын тойм					Ує шат: УАТГ
info@altaingazriinkhuch.mn Утас: 99106763	Инженер	Э.Саранцэцэг	ЕГ Шифр: АГХ-21/60	Масштаб: М.гүй	Огноо: 2022.01
"АЛТАЙН ГАЗРЫН ХҮЧ" ХХК	Гүйцэтгэсэн	Э.Саранцэцэг	ТГ Шифр:	Зургийн дугаар: УАТГ-3	Хуудас: 6
	Шалгасан	Д.Батзаяа			

ГАДНА УСАН ХАНГАМЖИЙН ШУГАМЫН ДАГУУГИЙН ЗҮСЭЛТ

МБ1:100
МХ1:500

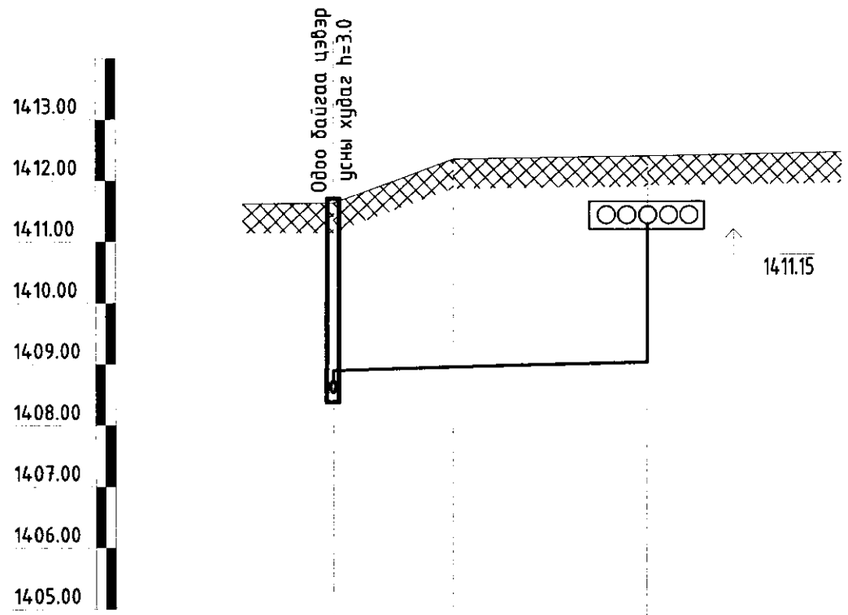

Яндангийн ёроолын ба ховилын тэмдэгт		14.08.60 14.08.86	14.08.98	
Өндержилтийн тэмдэгт		14.12.30	14.12.35	
Газрын хөрсний тэмдэгт	14.11.60			
Яндангийн диаметр ба дулаалга	Цайрдсан ган хоолой Ф50 мм			
Суурь	Элсэн дэвсгэр t=10см			
Налуу / Урт /м/		L=9.8 i=0.005	L=15.9 i=0.005	
Хоорондын зай /м/		L=25.7		
Өнцөг эргэлт				
Худгийн дугаар	ЦХ-1	ЭӨ-4		Дулааны суваг

ОДОО БАЙГАА ЦЭВЭР УСНЫ ХУДГИЙН ОГТЛОЛ 1-1 ЦХ-1

Масштабгүй

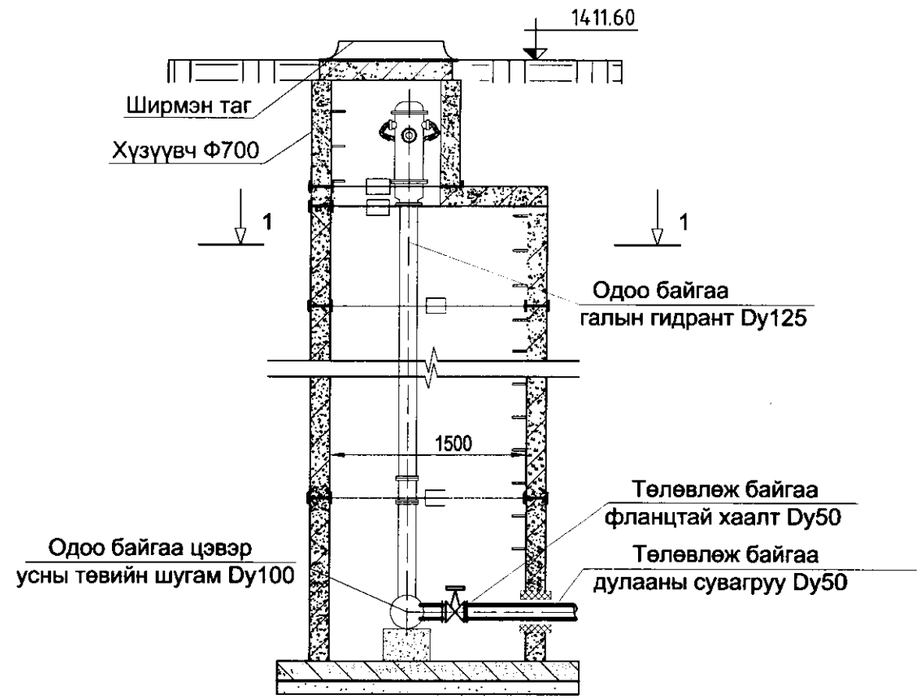

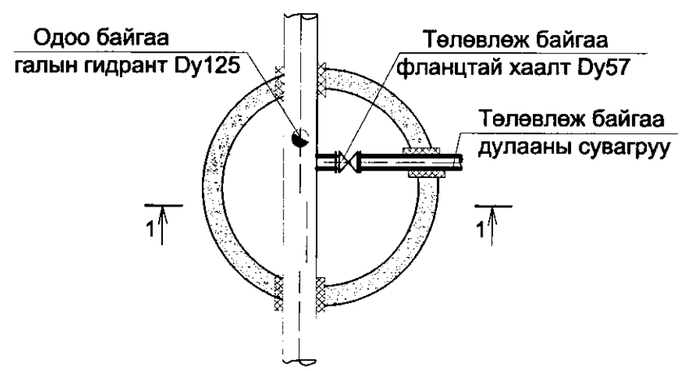

info@altaingazrinkhuch.mn Утас: 99106763 "АЛТАЙН ГАЗРЫН ХУЧ" ХХК	"150 ХҮҮХДИЙН ЦЭЦЭРЛЭГИЙН БАРИЛГА"			/Ховд аймаг, Жаргалант сум./
	Гадна усан хангамжийн шугамын дагуугийн зүсэлт			Ye шат: УАТГ
Инженер	Э.Саранцэцэг	ЕГ Шифр: АГХ-21/60	Масштаб: М1:500	Огноо: 2022.01
Гүйцэтгэсэн	Э.Саранцэцэг	ТГ Шифр:	Зургийн дугаар: УАТГ-4	Хуудас: 6
Шалгасан	Д.Батзаяа			

Гадна ариутгах татуургын шугамын дагуугийн зүсэлт

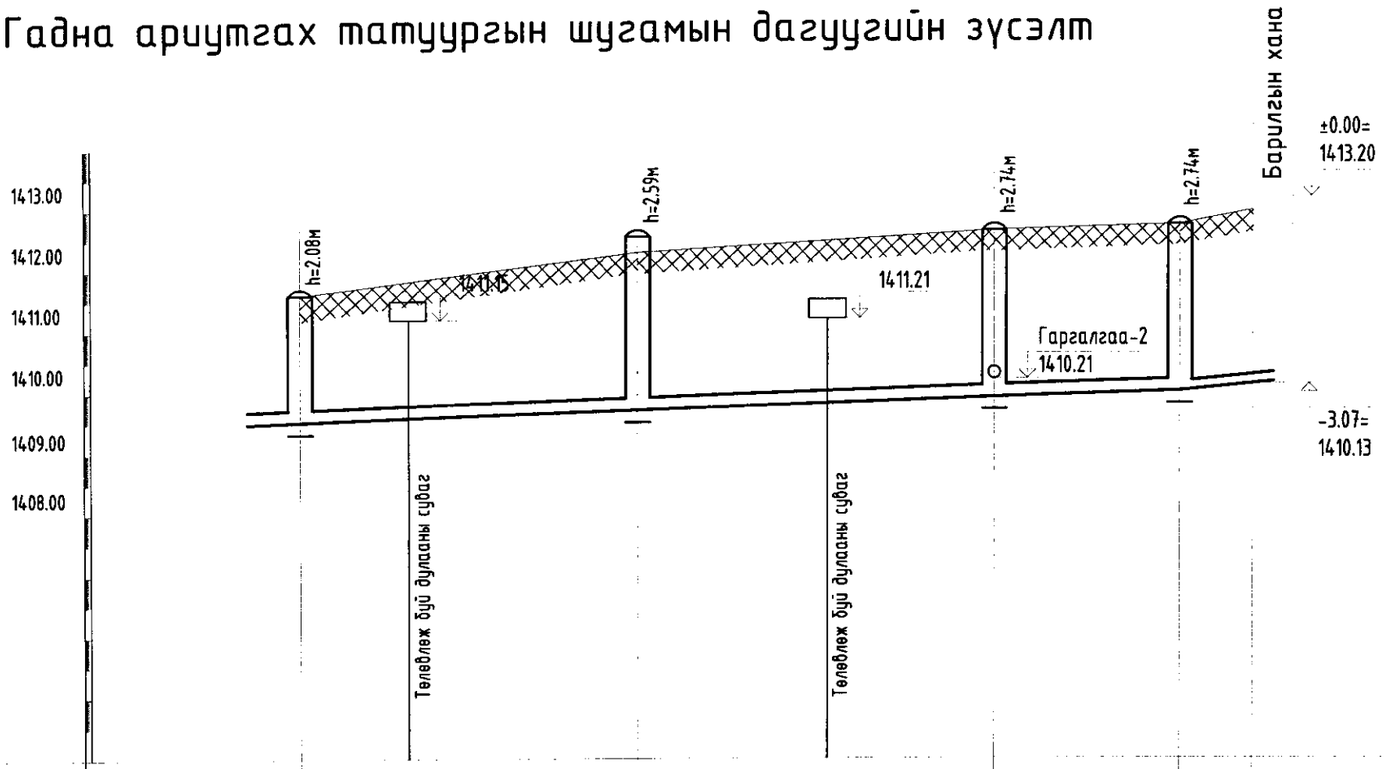

Босоо 1:100
Хэвтээ 1:500

Хоолойн ховилын тэмдэгт	1409.52	1409.52			1409.71	1409.71			1409.91	1409.91			1410.01	1410.01	1410.13			
Хөрсний төслийн тэмдэгт					1412.30				1412.65				1412.75		1413.20			
Хөрсний одоогийн тэмдэгт	1411.60																	
Хоолойн материал ба дулаалгын төрөл	PVC-U маркын дулаалгатай хуванцар хоолой Ф150мм												Ф100мм					
Буурь хөрс	Элсэн дэвсгэр 150мм																	
Налуу / Урт	L=27.6			i=0.007	L=29.2			i=0.007	L=15.2			i=0.007		L=6.0	i=0.02			
Онцлох цэг худгууд хоорондын зай			27.6				29.2				15.2			6.0				
Онцлох цэг худгууд хоорондын дугаар			К				БУХ-3				БУХ-2				БУХ-1			Төлөвлөж байгаа барилга

АРИУТГАХ ТАТУУРГЫН ХУДГИЙН ОГТЛОЛ

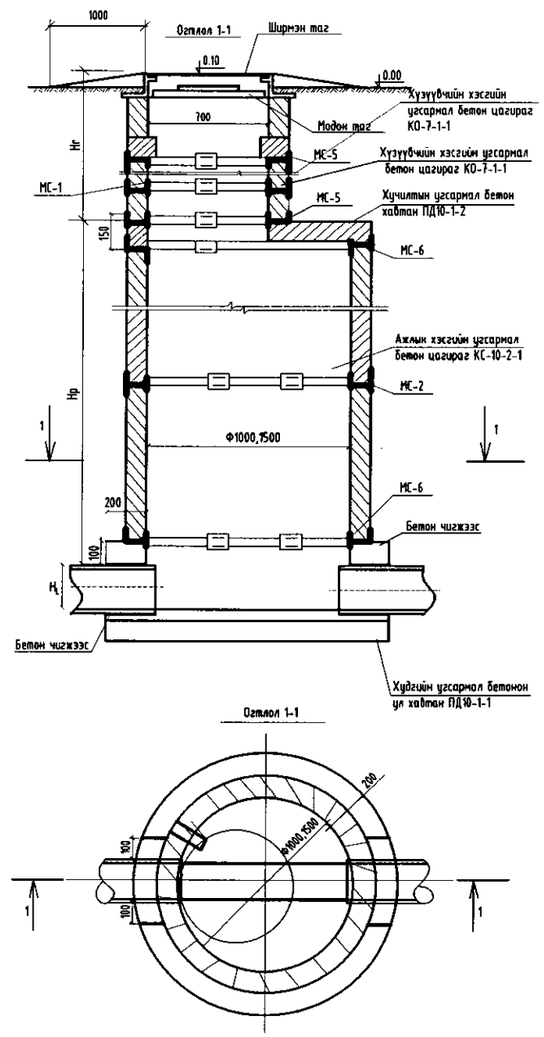

info@altaingazrinkhuch.mn
Утас: 99106763
"АЛТАЙН ГАЗРЫН ХҮЧ" ХХК

"150 ХҮҮХДИЙН ЦЭЦЭРЛЭГИЙН БАРИЛГА"

/Ховд аймаг, Жаргалант сум./

Гадна ариутгах татуургын шугамын дагуугийн зүсэлт

Инженер	Э.Саранцэцэг	ЕГ Шифр: АГХ-21/60	Масштаб: М1:500	Үе шат: УАТГ	Огноо: 2022.01
Гүйцэтгэсэн	Э.Саранцэцэг	ТГ Шифр:	Зургийн дугаар: УАТГ-5		Хуудас: 6
Шалгасан	Д.Батзаяа				

А3

ГАДНА АРИУТГАХ ТАТУУРГЫН ТӨМӨР БЕТОН ХУДГИЙН МАТЕРИАЛЫН ТҮҮВЭР

Байгуулалт дэрэх худгийн №	Худгийн марк	Нэг маягийн худгийн ховилын дугаар	Худгийн бүрэн өндөр Н (мм) (Нр)	Худгийн диаметр	Ховилын тоймын дугаар	Ёроолын хавтгайн зузаан	Ховилын гүн h(Нл)	Худгийн ажлын хэсгийн өндөр	Хучилтын хавтгайн зузаан	Хузуувчийн өндөр(Нг)	Барилгын хийц														Ус тусгаарлагч	Шатны гишгүүрийн тоо	Бетоны ховилын зэлэхүүн м3	Чигжээс бетоны зэлэхүүн м3	Угсармал төмөр бетоны зэлэхүүн м3
											Угсармал төмөр бетон эдэлхүүн												Бэхэлгээний деталь							
											Ул хавтан		Хучилт хавтан		Ажлын хэсэг				Хузуувч Ф700											
											ПД10-1-1	ПД15-1-1	ПД10-1-2	ПД15-1-2	КС10-1-1	КС10-2-1	КС15-1-1	КС15-2-1	КО7-1-1	КС7-1-1	КС7-2-1	Чигжээс бетоны өндөр М200	МС-1	МС-2	МС-5	МС-6					
1	2	3	4	5	6	7	8	9	10	11	12		13		14				15	16	17	18	19	20	21	22	23	24	25	26	27
БУХ-1	I	22	2590	1000	I	100	200	1500	150	890	1	-	1	-	1	1	-	-	1	-	1	-	-	-	6	8	-	10	0.36	-	0.54
БУХ-2	II	35а	2740	1000	I	100	200	1500	150	1040	1	-	1	-	1	1	-	-	1	1	-	150	-	-	6	8	-	11	0.35	0.09	0.54
БУХ-3	I	22	2740	1000	I	100	200	1500	151	1040	1	-	1	-	1	1	-	-	1	1	-	148	-	-	7	9	-	11	0.36	0.09	0.54

ШУГАМ ХООЛОЙН ХОЛБОЛТЫН ТОЙМ

ТОЙМ I

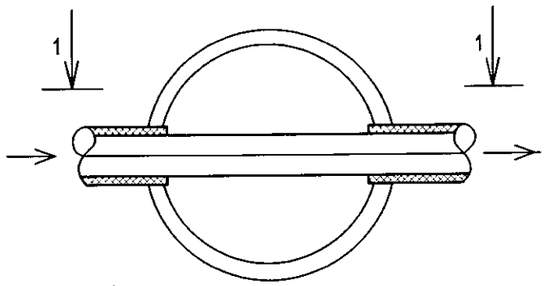

ТОЙМ II

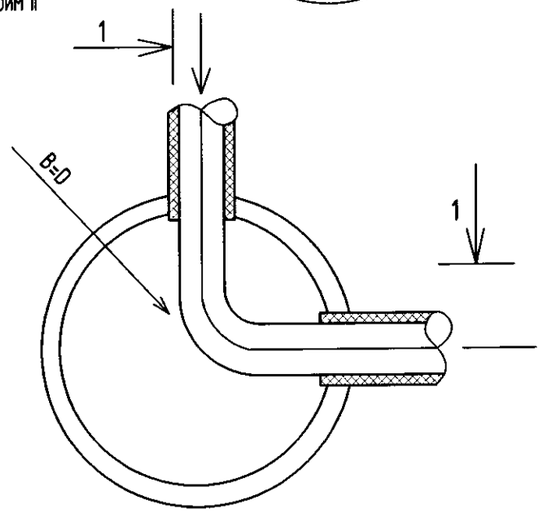

МОДОН ТАГ

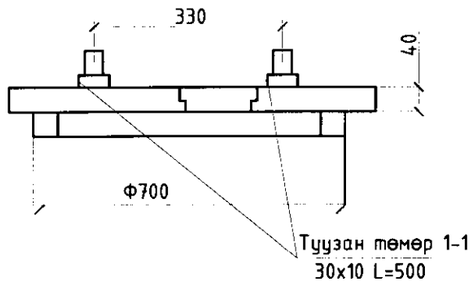

Материал	м2	Жин кг
Самбар S=40мм	0.0115	
Туузан төмөр		2.36
Брус 50x50	0.0025	
Нийт	0.0115	2.36

ХУДГИЙН ШАТНЫ ГИШГҮҮР

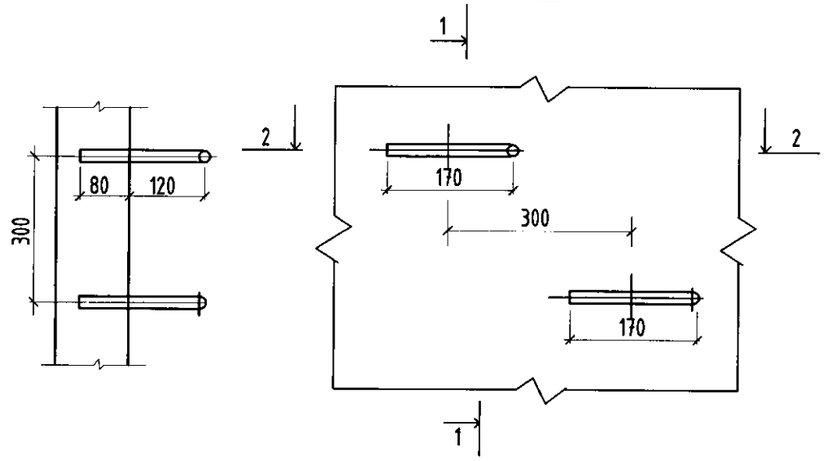

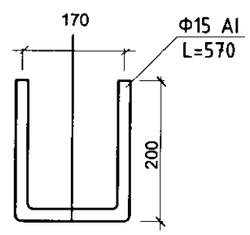

НЭГ ГИШГҮҮРТ ОРОХ МАТЕРИАЛЫН ТҮҮВЭР

Материал	Хэмжээ (мм)	Урт (мм)	Жин (кг)
Гишгүүр	Ф16 AI	570	0.9

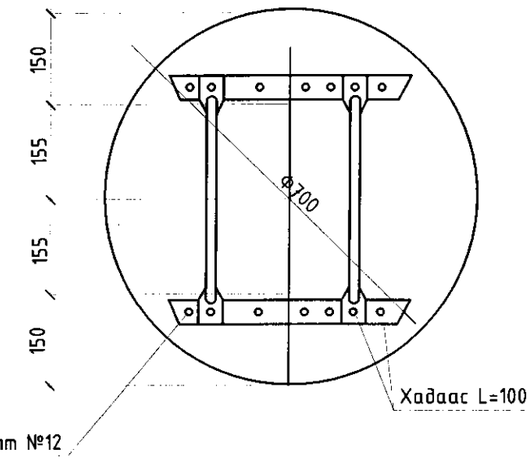

ХОВИЛЫН ТОЙМ

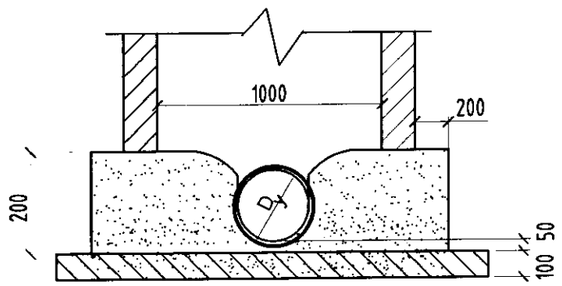

info@altaingazrinkhuch.mn
Утас: 99106763
"АЛТАЙН ГАЗРЫН ХҮЧ" ХХК

"150 ХҮҮХДИЙН ЦЭЦЭРЛЭГИЙН БАРИЛГА"

/Ховд аймаг, Жаргалант сум./

Гадна ус хангамж, ариутгах татуургын төмөр бетон худгийн материалын түүвэр, шугам хоолойн холболтын тойм

Инженер	Э.Саранцэцэг	ЕГ Шифр: АГХ-21/60	Масштаб: М.гүй	Ye шат: УАТГ	
Гүйцэтгэсэн	Э.Саранцэцэг	ТГ Шифр:	Зургийн дугаар: УАТГ-6	Огноо: 2022.01	
Шалгасан	Д.Батзаяа			Хуудас: 6	

А3