Дундговь аймаг, Дэлгэрцогт сум Төрийн албан хаагчийн 16 айлын орон сууцны барилгын засварын зураг, төсөл

/Барилга, хот байгуулалтын сайдын
2018 оны 03-р сарын 20-ны өдрийн
43-р тушаалын 1 дүгээр хавсралт/

Төсвийн нүүр хуудас /хавсралт 17 А / **Төсвийн дугаар 18/2021 МХ**

Дундговь аймаг, Дэлгэрцогт сум
Айлын орон сууцы барилгын засварын зураг, төсөв

Төсөвт өртгийн дүн: 166,380,941 төгрөг
/Нэг зуун жаран зургаан сая гуван зуун наян мянга есөн зуун дөчин нэгэн төгрөг/

Огноо: 2021 оны 11 дугаар сарын 20-ны өдөр

Баталгаажуулсан: Мандал харшХХК-ийн захирал Т.Базардар

Гүйцэтгэсэн:

Мэргэшсэн төсөвчин А.Бямбаа

Огноо: 2021 оны ...11 дугаар сарын ..15...-ны өдөр

Утас: 99599682 **2021 он**

ТӨСӨВТ ӨРТГИЙН НЭГДСЭН ТОВЧОО

Д/Д	Зардлын нэр	Бүгд өртөг /төгрөг/
1	**Ажиллах хүчний зардал**	**47 900 949**
2	**Материал**	**49 799 547**
3	**Тээвэр**	**3 231 580**
4	**Машин ашиглалт**	**1 648 428**
	Шууд зардлын дүн	**102 580 504**
5	**Нэмэгдэл зардал /61 %/**	**14 928 208**
6	**Ашиг / 15%/**	**17 626 307**
	Барилга угсралтын ажлын дүн	**135 135 019**
7	**НӨАТ 10%**	**13 513 502**
8	**Нормчлолын сан 0.18%**	**243 243**
	Дүн	**148 891 764**
9	**Захиалагчийн албаны зардал**	**6 756 751**
10	**Инженер хайгуул, зураг төслийн ажлын дүн**	**3 300 000**
11	**Зураг төсөл зохиогчийн хяналтын зардал**	**3 378 375**
	Дүн	**162 326 891**
12	**Магадлашгүй ажил 2%**	**4 054 051**
13	**Бусад нэмэлт зардал**	**0**
	Дүн	**166 380 941**

ӨРТГИЙН ТОВЧОО (БАРИЛГЫН АЖЛЫН ҮЕ ШАТААР)

Д/Д	Барилга угсралтын ажлын үе шатны нэр	Бүгд өртөг	Ажиллах хүчний зардал	Материал	Машин механизм	Тээвэр	Нэмэгдэл зардал	Ашиг
1	Халаалтын шинээр хийх ажил	23 904 221	11 142 756	5 498 622	436 352	235 938	3 472 611	3 117 942
2	Гадна дулааны ажил	10 739 243	4 265 756	2 368 250	205 681	1 169 374	1 329 412	1 400 771
3	Дотор цэвэр усны ажил	3 087 863	1 413 076	823 400	103	8 138	440 382	402 765
4	Бохир усны ажил	7 658 948	2 312 386	3 359 040	182 963	84 917	720 649	998 993
5	Дотор цахилгааны засварын ажил	8 556 110	2 970 002	2 958 614	479 361	106 525	925 593	1 116 014
6	А, Хаалга, цонхны ажил	33 940 492	3 891 614	23 248 035	38 434	1 122 576	1 212 812	4 427 021
7	Б, Шалны ажил	10 535 767	3 570 862	4 351 033	968	125 824	1 112 850	1 374 230
8	Дотор заслын ажил	36 712 375	18 334 497	7 192 554	304 566	378 289	5 713 899	4 788 571
	НИЙТ ДҮН:	135 135 019	47 900 949	49 799 547	1 648 428	3 231 580	14 928 208	17 626 307

ЦАЛИНГИЙН НЭГТГЭЛ

ХАЛААЛТЫН ШИНЭЭР ХИЙХ АЖИЛ

Үндэслэл	Гүйцэтгэх ажлын нэр	Хэмжих нэгж	Тоо хэмжээ	Дундаж зэргийн хөдөлмөр зарцуулалт (үндсэн ажил / тзт ачиж буулгах)					
				Зэрэг	Нэгж хүн-цаг	Бүгд хүн-цаг	Тарифт цалин	Нийт цалин	Бүгд цалин
18-030-04	Радиатор угсрах	экм	30.45	3.8 / 2	2.8 / 0.08	85.382 / 2.56	6767 / 5212	577779 / 13331	591 110
16-071-04	D=15мм голчтой халаалтын ган яндан угсрах	м	148	3.6 / 2	0.52 / 0.01	76.294 / 1.75	6613 / 5212	504532 / 9102	513 634
16-071-04	D=20мм голчтой халаалтын ган яндан угсрах	м	29	3.6 / 2	0.52 / 0.01	14.949 / 0.34	6613 / 5212	98861 / 1784	100 645
16-071-04	D=25мм голчтой халаалтын ган яндан угсрах	м	80	3.6 / 2	0.52 / 0.01	41.24 / 0.94	6613 / 5212	272720 / 4920	277 640
16-071-05	D=32мм голчтой халаалтын ган яндан угсрах	м	33	3.6 / 2	0.53 / 0.02	17.629 / 0.71	6613 / 5212	116578 / 3681	120 259
16-071-05	D=40мм голчтой халаалтын ган яндан угсрах	м	20	3.6 / 2	0.53 / 0.02	10.684 / 0.43	6613 / 5212	70653 / 2231	72 884
16-071-06	D=50мм голчтой халаалтын ган яндан угсрах	м	8	3.7 / 2	0.58 / 0.03	4.669 / 0.25	6690 / 5212	31234 / 1288	32 523
16-230-04	Бэлдэц бэлтгэх яндангийн голч 15-25мм	м	192	3.2 / 2	1.79 / 0.2	344.486 / 37.63	6304 / 5212	2171642 / 196138	2 367 780
16-230-05	Бэлдэц бэлтгэх яндангийн голч 32-40мм	м	53	3.2 / 2	2.97 / 0.24	157.537 / 12.88	6304 / 5212	993115 / 67125	1 060 240
16-230-06	Бэлдэц бэлтгэх яндангийн голч-50мм	м	8	3.3 / 2	3.49 / 0.42	27.893 / 3.33	6381 / 5212	177984 / 17346	195 329
16-110-04	Хаалт голч d=25мм байрлуулах	ш	2	3.6 / 2	1.49 / 0.02	2.981 / 0.04	6613 / 5212	19712 / 219	19 931
16-110-05	Вентиль хаалт d=40мм байрлуулах	ш	2	3.6 / 2	1.52 / 0.03	3.036 / 0.07	6613 / 5212	20080 / 344	20 424
16-110-07	Хаалт голч d=50мм байрлуулах	ш	2	3.6 / 2	1.7 / 0.07	3.407 / 0.14	6613 / 5212	22532 / 751	23 282
18-140-07	Автоматаар хий гаргагч тавих	ш	2	3.7 / 2	0.18 / 0.01	0.354 / 0.01	6690 / 5212	2371 / 52	2 423
16-150-05	Тохируулагч хаалт d=15 мм тавих	ком	26	4.0 / 2	0.44 / 0.01	11.515 / 0.13	6921 / 5212	79698 / 678	80 376
24-110-07	Дулаалах гадаргууг лакаар будах	м2	1.1	2.7 / 2	0.44 / 0	0.483 / 0	5868 / 5212	2832 / 2	2 834
24-120-04	Яндан хоолойг шилэн хавтан, хагас дугуй хавтангаар бүрэх	м2	1.1	3.8 / 2	0.51 / 0.01	0.56 / 0.01	6767 / 5212	3789 / 56	3 844
15-690-32	Радиатор, янданг тосон будгаар 2 удаа будах	м2	68.4	2.5 / 2	0.44 / 0.07	30.096 / 4.58	5680 / 5212	170945 / 23886	194 831
18-140-05	Гурвалсан кранттай монометр	ш	2	4.0 / 2	0.45 / 0.02	0.906 / 0.04	6921 / 5212	6273 / 198	6 471
18-140-06	Төмөр гэртэй термометр	ш	2	4.0 / 2	0.45 / 0.01	0.906 / 0.01	6921 / 5212	6273 / 72	6 345

Нийт Хүн/цаг:	835.01 / 65.85	*Үндсэн цалин:*	5 692 806
		Инженер техникийн ажилчдын цалин:	967 777
		Нэмэгдэл цалин:	2 106 338
		Нийт цалин:	8 766 921
		Нийгмийн даатгал, эрүүл мэндийн даатгалын байгууллагын төлөх шимтгэлийн дүн:	1 183 534
		Ажлын багаж, хувцас, хэрэглэл:	1 192 301

ЦАЛИНГИЙН НЭГТГЭЛ

Ажиллах хүчний зардал: **11 142 756**

ГАДНА ДУЛААНЫ АЖИЛ

Үндэслэл	Гүйцэтгэх ажлын нэр	Хэмжих нэгж	Тоо хэмжээ	Дундаж зэргийн хөдөлмөр зарцуулалт (үндсэн ажил / тэт ачиж буулгах)					
				Зэрэг	Нэгж хүн-цаг	Бүгд хүн-цаг	Тарифт цалин	Нийт цалин	Бүгд цалин
01-050-03	Одоо байгаа болон шинээр хийх суваг,худгийн нүх гараар ухах	м3	26.6	2.5 / 2	5.74 /	152.551 /	5680 / 5212	866490 /	866 490
01-390-01	Бульдозероор овоолсон хөрсийг түрж шуудууг булах	м3	29.3	/ 2	/	/	/ 5212	/	
11-010-14	Сувгийн бетоны ул хийх	м3	0.5	2.2 / 2	4.25 / 3.69	2.127 / 1.84	5399 / 5212	11483 / 9616	21 100
08-050-05	Сувгийн ханыг цементэн зуурмагаар гагнаж өрөх	м3	0.71	3.0 / 2	5.76 / 1.28	4.088 / 0.91	6150 / 5212	25141 / 4737	29 878
07-430-08	Сувгийн хучилтын төмөр бетон хавтан угсрах.	ш	32	3.3 / 2	2.28 / 0.09	72.973 / 2.82	6381 / 5212	465639 / 14677	480 316
11-010-14	Дулааны худгийн шал цутгах БМ100	м3	0.5	2.2 / 2	4.25 / 3.69	2.127 / 1.84	5399 / 5212	11483 / 9616	21 100
08-050-05	Худгийн ханыг цементэн зуурмагаар гагнаж өрөх	м3	7.17	3.0 / 2	5.76 / 1.28	41.283 / 9.18	6150 / 5212	253889 / 47834	301 722
06-100-05	Дулааны худгийн төмөр бетон дам нуруу цутгах М150	м3	0.3	3.1 / 2	27.08 / 1.32	8.125 / 0.4	6227 / 5212	50594 / 2064	52 658
23-020-04	Гарцгүй сувагт яндан хоолой тавих 50 мм	км	0.036	3.7 / 2	520.85 / 20.79	18.751 / 0.75	6690 / 5212	125442 / 3901	129 342
21-041-04	Цайрдсан ган хоолойг шуудуунд тавьж угсран усаар туршиж шалгах. хоолойн голч d = 25 мм	км	0.006	3.8 / 2	351.59 / 14.02	2.11 / 0.08	6767 / 5212	14275 / 438	14 714
16-110-04	Хаалт байрлуулах голч d=25мм	ш	1	3.6 / 2	1.49 / 0.02	1.49 / 0.02	6613 / 5212	9856 / 109	9 965
16-110-07	Фланц ба арматурын голч d=50мм хаалт байрлуулах	ш	4	3.6 / 2	1.7 / 0.07	6.814 / 0.29	6613 / 5212	45064 / 1501	46 565
16-160-05	Ус юүлэх кран d=20мм тавих	ш	3	3.8 / 2	2.49 / 0.01	7.478 / 0.02	6767 / 5212	50602 / 109	50 712
24-160-04	R foll e foll-оор d-50мм, 25 мм яндан хоолойн дулаалга хийх	м2	6.9	3.5 / 2	3.42 / 0.02	23.591 / 0.12	6536 / 5212	154191 / 611	154 803

Нийт Хүн/цаг: 343.51 / 18.27 *Үндсэн цалин:* 2 179 364

Инженер техникийн ажилчдын цалин: 370 492

Нэмэгдэл цалин: 806 365

Нийт цалин: 3 356 220

ЦАЛИНГИЙН НЭГТГЭЛ

Нийгмийн даатгал, эрүүл мэндийн даатгалын байгууллагын төлөх шимтгэлийн дүн: 453 090

Ажлын багаж, хувцас, хэрэглэл: 456 446

Ажиллах хүчний зардал: **4 265 756**

ДОТОР ЦЭВЭР УСНЫ АЖИЛ

Үндэслэл	Гүйцэтгэх ажлын нэр	Хэмжих нэгж	Тоо хэмжээ	Дундаж зэргийн хөдөлмөр зарцуулалт (үндсэн ажил / тэт ачиж буулгах)					
				Зэрэг	Нэгж хүн-цаг	Бүгд хүн-цаг	Тарифт цалин	Нийт цалин	Бүгд цалин
16-280-04	Дотор ус хангамжийн хөнгөн цагаан голчтой хуванцар хоолой ф 16 мм	м	12	3.2 / 2	0.8 / 0.62	9.643 / 7.48	6304 / 5212	60791 / 38965	99 756
16-280-04	Дотор ус хангамжийн хөнгөн цагаан голчтой хуванцар хоолой ф 20 мм	м	28	3.2 / 2	0.8 / 0.62	22.501 / 17.44	6304 / 5212	141845 / 90918	232 763
16-280-05	Дотор ус хангамжийн хөнгөн цагаан голчтой хуванцар хоолой ф 26 мм.	м	26	3.2 / 2	0.87 / 0.62	22.688 / 16.22	6304 / 5212	143023 / 84559	227 582
16-150-05	Гуулин хаалт d=15мм тавих	ком	8	4.0 / 2	0.44 / 0.01	3.543 / 0.04	6921 / 5212	24522 / 208	24 731
16-150-05	Гуулин хаалт d=25мм тавих	ком	3	4.0 / 2	0.44 / 0.01	1.329 / 0.01	6921 / 5212	9196 / 78	9 274
17-030-06	Гоожуурын кран байрлуулах ф15	1ш	8	3.8 / 2	0.93 / 0.02	7.416 / 0.16	6767 / 5212	50184 / 834	51 018
18-090-04	20мм голчтой бохир шүүгч тавих	ш	1	3.6 / 2	5 / 0.24	5.004 / 0.24	6613 / 5212	33089 / 1251	34 340
16-180-04	20мм голчтой янданд усны тоолуурын угсрах	ш	1	3.5 / 2	6.08 / 0.53	6.078 / 0.53	6536 / 5212	39726 / 2747	42 473

Нийт Хүн/цаг: 78.2 / 42.13 *Үндсэн цалин:* 721 937

Инженер техникийн ажилчдын цалин: 122 729

Нэмэгдэл цалин: 267 117

Нийт цалин: 1 111 783

Нийгмийн даатгал, эрүүл мэндийн даатгалын байгууллагын төлөх шимтгэлийн дүн: 150 091

Ажлын багаж, хувцас, хэрэглэл: 151 202

Ажиллах хүчний зардал: **1 413 076**

БОХИР УСНЫ АЖИЛ

Үндэслэл	Гүйцэтгэх ажлын нэр	Хэмжих нэгж	Тоо хэмжээ	Дундаж зэргийн хөдөлмөр зарцуулалт (үндсэн ажил / тэт ачиж буулгах)					
				Зэрэг	Нэгж хүн-цаг	Бүгд хүн-цаг	Тарифт цалин	Нийт цалин	Бүгд цалин

ЦАЛИНГИЙН НЭГТГЭЛ

16-270-04	Бохир усны хуванцар хоолой угсрах d-50	м	10	4.0 / 2	0.94 / 0.00	9.36 / 0.01	6921 / 5212	64781 / 74	64 855
16-270-05	Бохир усны хуванцар хоолой угсрах d-100	м	24	4.0 / 2	0.87 / 0.01	20.839 / 0.12	6921 / 5212	144228 / 650	144 879
17-010-06	Хүйтэн усны салбар шугамтай ганцаарчилсан угаагуур тавих	1ш	8	4.0 / 2	2.38 / 0.14	19.034 / 1.11	6921 / 5212	131737 / 5796	137 533
17-040-04	Шаазан зайлах торхтой суултуур байрлуулах	1ком	8	4.0 / 2	5.05 / 0.36	40.376 / 2.91	6921 / 5212	279442 / 15177	294 620
01-210-09	Бохир усны худаг,хоолойн нүх механизмаар ухах	м3	19	2.0 / 2	0.01 /	0.108 /	5212 / 5212	564 /	564
01-050-03	Механизмаар ухсан шуудууг гараар засаж ухах	м3	8	2.5 / 2	5.74 /	45.88 /	5680 / 5212	260598 /	260 598
01-390-03	Шуудууг механизмаар булах	м3	32	/ 2	/	/	/ 5212	/	
22-110-04	Хуурай хөрсөнд 1000 мм-ийн голчтой угсармал төмөр бетон ариутгах татуургын дугуй худаг угсрах	ш	1	3.0 / 2	22.87 / 9.05	22.866 / 9.05	6150 / 5212	140626 / 47169	187 795
16-270-05	Бохир усны хуванцар хоолой d-100	м	15	4.0 / 2	0.87 / 0.01	13.024 / 0.08	6921 / 5212	90143 / 407	90 549

Нийт Хүн/цаг:	171.49 / 13.29	*Үндсэн цалин:*	1 181 392
		Инженер техникийн ажилчдын цалин:	200 837
		Нэмэгдэл цалин:	437 115
		Нийт цалин:	1 819 344
		Нийгмийн даатгал, эрүүл мэндийн даатгалын байгууллагын төлөх шимтгэлийн дүн:	245 611
		Ажлын багаж, хувцас, хэрэглэл:	247 431
		Ажиллах хүчний зардал:	**2 312 386**

ДОТОР ЦАХИЛГААНЫ ЗАСВАРЫН АЖИЛ

Үндэслэл	Гүйцэтгэх ажлын нэр	Хэмжих нэгж	Тоо хэмжээ	Дундаж зэргийн хөдөлмөр зарцуулалт (үндсэн ажил / тзт ачиж буулгах)					
				Зэрэг	Нэгж хүн-цаг	Бүгд хүн-цаг	Тарифт цалин	Нийт цалин	Бүгд цалин
38-470-05	600x400x350мм хүртэл хэмжээтэй оролтын самбарыг гадаа шонд буудаж бэхлэх	ширхэг	1	3.4 / 2	3.52 / 0.00	3.52 / 0.00	6459 / 5212	22736 / 16	22 751
38-470-05	600x400x350мм хүртэл хэмжээтэй гэрэлтүүлгийн самбарыг хананд буудаж бэхлэх	ширхэг	2	3.4 / 2	3.52 / 0.00	7.04 / 0.01	6459 / 5212	45471 / 31	45 503
38-540-05	3 фазын тоолуур угсрах	ш	1	5.0 / 2	0.89 / 0.04	0.89 / 0.04	7604 / 5212	6768 / 208	6 976
38-400-61	ВА47-29,2Р автоматыг хайрцагт угсрах, гүйдэл 10А	ш	6	3.5 / 2	1.25 / 0.08	7.5 / 0.48	6536 / 5212	49020 / 2502	51 522
38-400-61	ВА47-29,2Р автоматыг хайрцагт угсрах, гүйдэл 16А	ш	2	3.5 / 2	1.25 / 0.08	2.5 / 0.16	6536 / 5212	16340 / 834	17 174
38-400-62	ВА47-29,3Р автоматыг хайрцагт угсрах, гүйдэл 50А	ш	1	3.5 / 2	1.25 / 0.08	1.25 / 0.08	6536 / 5212	8170 / 417	8 587
38-400-62	ВА47-29,3Р автоматыг хайрцагт угсрах, гүйдэл 63А	ш	1	3.5 / 2	1.25 / 0.08	1.25 / 0.08	6536 / 5212	8170 / 417	8 587

ЦАЛИНГИЙН НЭГТГЭЛ

38-400-61	АД12.2Р дефранциал автоматыг хайрцагт угсрах, гүйдэл 10А	ш	4	3.5 / 2	1.25 / 0.08	5 / 0.32	6536 / 5212	32680 / 1668	34 348
38-170-56	ОПС маркын цэнэг шавхагч угсрах	иж бүрэн	1	4.0 / 2	1.98 / 0.03	1.978 / 0.03	6921 / 5212	13690 / 146	13 836
38-520-17	Тоостой ба чийгтэй нөхцөлд тавих хамгаалалтын тортой гэрэлтүүлэгч угсрах	ш	2	2.9 / 2	1.16 / 0.03	2.31 / 0.06	6056 / 5212	13989 / 313	14 302
38-520-16	Лед гэрэлтүүлэгчийг угсрах	ш	23	2.9 / 2	0.84 / 0.02	19.343 / 0.46	6056 / 5212	117141 / 2398	119 539
38-520-38	Ил угсралтын ердийн унтраалга угсрах	ш	11	3.0 / 2	0.2 / 0.01	2.2 / 0.11	6150 / 5212	13530 / 573	14 103
38-520-38	Ил угсралтын ердийн хоёролсон унтраалга угсрах	ш	2	3.0 / 2	0.2 / 0.01	0.4 / 0.02	6150 / 5212	2460 / 104	2 564
38-520-40	Хамгаалагдсан унтраалга угсрах	ш	2	3.0 / 2	0.32 / 0.01	0.64 / 0.02	6150 / 5212	3936 / 104	4 040
38-520-06	Розетка ил угсрах	ш	20	3.0 / 2	0.2 / 0.01	4 / 0.2	6150 / 5212	24600 / 1042	25 642
38-310-04	Утас салбарлах хайрцаг угсрах	ш	57	3.0 / 2	1.48 / 0.08	84.36 / 4.62	6150 / 5212	518814 / 24064	542 878
38-270-51	Ппв,аппв маркийн 2 судастай 4мм2 хүртэл огтлолтой утсыг хоолойд сүвлэж угсрах	м	286	3.0 / 2	0.09 / 0.00	25.454 / 0.63	6150 / 5212	156542 / 3279	159 821
38-270-53	Ппв,аппв маркийн 3 судастай 4мм2 хүртэл огтлолтой утсыг хоолойд сүвлэж угсрах	м	148	3.0 / 2	0.09 / 0.00	13.172 / 0.52	6150 / 5212	81008 / 2700	83 708
38-330-04	15мм голчтой хуванцар хоолойг хана таазанд хөдөлгөөнгүй бэхэлж угсрах	м	286	3.0 / 2	0.11 / 0.00	31.46 / 0.31	6150 / 5212	193479 / 1640	195 119
38-330-04	20 мм голчтой хуванцар хоолойг хана таазанд хөдөлгөөнгүй бэхэлж угсрах	м	148	3.0 / 2	0.11 / 0.00	16.28 / 0.16	6150 / 5212	100122 / 849	100 971
38-200-06	Оролтын кабелийг дүүжин сунгах	м	40	2.9 / 2	0.18 / 0.01	7.2 / 0.34	6056 / 5212	43603 / 1793	45 396

Нийт Хүн/цаг:	237.75 / 8.65	*Үндсэн цалин:*	1 517 366
		Инженер техникийн ажилчдын цалин:	257 952
		Нэмэгдэл цалин:	561 426
		Нийт цалин:	2 336 744
		Нийгмийн даатгал, эрүүл мэндийн даатгалын байгууллагын төлөх шимтгэлийн дүн:	315 460
		Ажлын багаж, хувцас, хэрэглэл:	317 797
		Ажиллах хүчний зардал:	**2 970 002**

А, ХААЛГА, ЦОНХНЫ АЖИЛ

ЦАЛИНГИЙН НЭГТГЭЛ

Үндэслэл	Гүйцэтгэх ажлын нэр	Хэмжих нэгж	Тоо хэмжээ	Дундаж зэргийн хөдөлмөр зарцуулалт (үндсэн ажил / тзт ачиж буулгах)					
				Зэрэг	Нэгж хүн-цаг	Бүгд хүн-цаг	Тарифт цалин	Нийт цалин	Бүгд цалин
51-090-02	Дотор ханын хаалганы нүхийг битүүлэх	м2	7.2	3.5 / 2	18.58 / 0.36	133.776 / 2.58	6536 / 5212	874360 / 13434	887 794
10-560-11	2.0х1.5 хэмжээтэй хуванцар цонх угсрах	блок	23	3.0 / 2	1.42 / 0.27	32.66 / 6.21	6150 / 5212	200859 / 32367	233 226
10-560-11	1.5х1.5 хэмжээтэй хуванцар цонх угсрах	блок	1	3.0 / 2	1.42 / 0.27	1.42 / 0.27	6150 / 5212	8733 / 1407	10 140
10-590-05	Гадна хананд 3.6м2 хүртэл талбайтай бүргэд хаалга суулгах	ш	1	3.1 / 2	10.19 / 0.19	10.187 / 0.19	6227 / 5212	63433 / 999	64 432
10-180-05	Гол орцны гадна дотор хананд 3 м2 дээш талбайтай хаалга усрах	м2	7.2	3.7 / 2	1.08 / 0.36	7.787 / 2.59	6690 / 5212	52094 / 13510	65 603
10-180-06	Хамар хананд 3 м2 хүртэл талбайтай дотор хаалга угсрах	м2	36	3.4 / 2	1.21 / 0.37	43.384 / 13.32	6459 / 5212	280215 / 69424	349 639
10-600-04	Хаалганы зай завсрыг баллонтой шүршдэг хөөсөөр чигжих	м2	45.2	3.0 / 2	0.43 / 0.01	19.617 / 0.32	6150 / 5212	120643 / 1649	122 292
10-600-05	Цонхны зай завсрыг баллонтой шүршдэг хөөсөөр чигжиж дулаалах	м2	71.3	3.0 / 2	0.15 / 0.01	10.838 / 0.86	6150 / 5212	66651 / 4459	71 111
10-510-04	Хаалганд бариултай цоож суулгах	ш	17	5.0 / 2	0.35 / 0.07	5.953 / 1.22	7604 / 5212	45270 / 6379	51 649
55-170-01	Хаалганы нугас суулгах	хос	24	5.0 / 2	0.72 / 0.01	17.304 / 0.14	7604 / 5212	131580 / 751	132 330

Нийт Хүн/цаг:	282.92 / 27.7	*Үндсэн цалин:*	1 988 216
		Инженер техникийн ажилчдын цалин:	337 997
		Нэмэгдэл цалин:	735 640
		Нийт цалин:	3 061 852
		Нийгмийн даатгал, эрүүл мэндийн даатгалын байгууллагын төлөх шимтгэлийн дүн:	413 350
		Ажлын багаж, хувцас, хэрэглэл:	416 412
		Ажиллах хүчний зардал:	**3 891 614**

Б, ШАЛНЫ АЖИЛ

Үндэслэл	Гүйцэтгэх ажлын нэр	Хэмжих нэгж	Тоо хэмжээ	Дундаж зэргийн хөдөлмөр зарцуулалт (үндсэн ажил / тзт ачиж буулгах)					
				Зэрэг	Нэгж хүн-цаг	Бүгд хүн-цаг	Тарифт цалин	Нийт цалин	Бүгд цалин
53-010-02	Цэвэр ба хар банзан шалны хадаасыг сугалж хуулах	м2	26.6	2.0 / 2	0.25 / 0.04	6.57 / 1.06	5212 / 5212	34244 / 5546	39 789
11-010-14	10 см зузаан бетон дэвсгэр үе хийх	м3	2.7	2.2 / 2	4.25 / 3.69	11.486 / 9.96	5399 / 5212	62010 / 51927	113 938

ЦАЛИНГИЙН НЭГТГЭЛ

11-160-06	Цементэн зуурмаг дээр вааран хавтангаар шал хийх.	м2	26.6	3.2 / 2	1.39 / 0.15	36.987 / 4.12	6304 / 5212	233168 / 21489	254 657
11-230-04	Модон шалан дээр хулдаас наах	м2	293.7	2.9 / 2	0.78 / 0.01	230.525 / 3.82	6056 / 5212	1396060 / 19900	1 415 960

Нийт Хүн/цаг:	285.57 / 18.97	*Үндсэн цалин:*	1 824 344
		Инженер техникийн ажилчдын цалин:	310 139
		Нэмэгдэл цалин:	675 007
		Нийт цалин:	2 809 490
		Нийгмийн даатгал, эрүүл мэндийн даатгалын байгууллагын төлөх шимтгэлийн дүн:	379 281
		Ажлын багаж, хувцас, хэрэглэл:	382 091
		Ажиллах хүчний зардал:	**3 570 862**

ДОТОР ЗАСЛЫН АЖИЛ

Үндэслэл	Гүйцэтгэх ажлын нэр	Хэмжих нэгж	Тоо хэмжээ	Дундаж зэргийн хөдөлмөр зарцуулалт (үндсэн ажил / тзт ачиж буулгах)					
				Зэрэг	Нэгж хүн-цаг	Бүгд хүн-цаг	Тарифт цалин	Нийт цалин	Бүгд цалин
57-130-04	Ханыг бэлэн тосон будгаар багсаар ердийн будах	м2	124	2.8 / 2	0.59 /	73.656 /	5962 / 5212	439137 /	439 137
57-060-03	Дотор хана эмүльс будгаар өнхрүүлгээр сайн чанартай будах	м2	802	3.4 / 2	0.59 / 0.00	472.378 / 1.6	6459 / 5212	3051090 / 8360	3 059 450
57-060-04	Тааз эмүль будгаар өнхрүүлгээр сайн чанартай будах	м2	234.5	3.4 / 2	0.67 / 0.00	157.35 / 0.47	6459 / 5212	1016320 / 2444	1 018 765
57-010-38	Шаврын засварыг шохойн-цементэн зуурмагаар 20 мм зузаантай хийх	м2	80	3.0 / 2	1.75 / 0.14	140.08 / 11.2	6150 / 5212	861492 / 58374	919 866
15-680-05	Дотор хананд 200х300мм-ийн хавтанцар наах	м2	36	3.5 / 2	1.41 /	50.76 /	6536 / 5212	331767 /	331 767
15-040-12	Шинээр өрсөн хана шавардах	м2	56	3.4 / 2	0.35 / 0.01	19.678 / 0.42	6459 / 5212	127103 / 2189	129 292
57-010-40	Дотор талын өрөөнүүдийн шаврын засварыг шохой-альбасторын зуурмагаар 25мм зузаантай хийх	м2	80	3.0 / 2	1.61 / 0.21	128.48 / 16.64	6150 / 5212	790152 / 86728	876 880
57-010-54	Цонх хаалганы дотор амалгааны шаврын засвар	м2	25	3.0 / 2	3.48 / 0.25	87.025 / 6.25	6150 / 5212	535204 / 32575	567 779
57-010-01	Гадна талын шаврын засварыг 20мм зузаан цемент шохойн зуурмагаар хийх	м2	22	3.0 / 2	2.02 / 0.18	44.396 / 3.89	6150 / 5212	273035 / 20296	293 331
57-010-14	Гадна амалгааны засварыг шохойн цементэн зуурмагаар хийх	м2	39	3.0 / 2	3.89 / 0.27	151.827 / 10.55	6150 / 5212	933736 / 54964	988 700

ЦАЛИНГИЙН НЭГТГЭЛ

57-110-29	Гадна талыг эмульс будгаар будах	м2	212	4.0 / 2	0.14 / 0	30.528 / 0.13	6921 / 5212	211284 / 663	211 947
57-110-19	Гадна цоклын хэсэг шагрий цацах.	м2	48	4.0 / 2	0.06 / 0	2.928 / 0.01	6921 / 5212	20265 / 75	20 340
54-070-01	Хар гөлмөн төмрөөр хийсэн дээврийн хучилтын төмөр нь байхгүй хэсэгийг нөхөн засварлах	м2	24	2.9 / 2	0.94 / 0.01	22.488 / 0.24	6056 / 5212	136187 / 1251	137 438
57-180-01	Хуучин будагтай төмөр дээврийг тосон будгаар 1 удаа будах	м2	592	2.9 / 2	0.1 / 0.00	60.976 / 0.59	6056 / 5212	369271 / 3086	372 356

Нийт Хүн/цаг:	1442.55 / 52	*Үндсэн цалин:*	9 367 047
		Инженер техникийн ажилчдын цалин:	1 592 398
		Нэмэгдэл цалин:	3 465 808
		Нийт цалин:	14 425 253
		Нийгмийн даатгал, эрүүл мэндийн даатгалын байгууллагын төлөх шимтгэлийн дүн:	1 947 409
		Ажлын багаж, хувцас, хэрэглэл:	1 961 834
		Ажиллах хүчний зардал:	**18 334 497**
Бүгд хүн/цаг:	***3677 / 246.85***	**Бүгд цалин:**	***24 472 472***
		Инженер техникийн ажилчдын цалин:	**4 160 320**
		Нэмэгдэл цалин:	**9 054 815**
		Нийт цалин:	**37 687 607**
		Нийгмийн даатгал, эрүүл мэндийн даатгалын байгууллагын төлөх шимтгэлийн дүн:	**5 087 827**
		Ажлын багаж, хувцас, хэрэглэл:	**5 125 515**
		Ажиллах хүчний зардал:	**47 900 949**

БҮЛЭГ ТУС БҮРИЙН МАТЕРИАЛ БА ТЭЭВРИЙН ЗАРДАЛ

ХАЛААЛТЫН ШИНЭЭР ХИЙХ АЖИЛ

Шифр	Материалын нэр	Материал				Тээвэр				
		Х/Н	Үнэ	Нийт орц	Зардал	Нийт жин	Зай	Зэрэг	Тариф	Зардал
2-3140	Сгон	ш	2080	26.5	55 120	0.02	216	2	280.66	1 186
2-1352	Радиаторын секц	ш	31000	86.996	2 696 865	2.276	216	2	280.66	137 965
2-1441	Термометр-тсвб	ш	8000	2	16 000	0.004	216	2	280.66	241
1-0091	Хагас дугуй винт	кг	8500	5.995	50 958	0.007	216	2	280.66	403
2-3041	Фланц ф-50	ш	8000	4	32 000	0.012	216	2	280.66	757
2-1761	Шулуун богино муфт	ш	2000	26.5	53 000	0.012	216	2	280.66	713
2-3211	Шахах эрэг,	ш	610	26.5	16 165	0.006	216	2	280.66	363
2-1129	Автоматаар хий гаргагч ф 15мм	ш	8500	2	17 000	0.001	216	2	280.66	43
2-1451	Ган хоолой д-15мм	м	4500	148	666 000	0.237	216	3	391.34	20 017
2-1451	Ган хоолой д-20мм	м	4900	29	142 100	0.046	216	3	391.34	3 922
2-1451	Ган хоолой д-25мм	м	7400	80	592 000	0.128	216	3	391.34	10 820
2-1454	Ган яндан хоолой ф 40мм	м	13300	20	266 000	0.068	216	3	391.34	5 748
2-1454	Ган яндан хоолой ф32 мм	м	10700	33	353 100	0.112	216	3	391.34	9 484
2-1455	Ган яндан ф 50 мм	м	16900	8	135 200	0.408	216	3	391.34	34 488
2-1798	Гуравлагч	ш	3700	26.5	98 050	0.026	216	2	280.66	1 553
2-1155	Манометр, обм 1-160	иж	3500	2	7 000	0.01	216	2	280.66	632
2-0101	Мүфтэн вентиль ф 32мм	ш	17300	2	34 600	0.012	216	2	280.66	756
2-0100	Мүфтэн вентиль ф 25мм	ш	5400	2	10 800	0.008	216	2	280.66	489
1-0220	Өнгийн будаг	кг	4800	13.68	65 664	0.018	216	2	280.66	1 070
2-0480	30ч 6бр маркийн фланцтай хаалт ф-50мм	ш	50000	2	100 000	0.046	216	2	280.66	2 811
2-0113	2 тохируулагчтай хаалт ф15	ш	3500	26	91 000	0.041	216	2	280.66	2 479
					Хог, хаягдлын зардал:	0.021	0	1	0	0
					5 498 622					**235 938**

ГАДНА ДУЛААНЫ АЖИЛ

Шифр	Материалын нэр	Материал				Тээвэр				
		Х/Н	Үнэ	Нийт орц	Зардал	Нийт жин	Зай	Зэрэг	Тариф	Зардал

БҮЛЭГ ТУС БҮРИЙН МАТЕРИАЛ БА ТЭЭВРИЙН ЗАРДАЛ

1-4271	Ус	м3	3000	4.927	14 780	4.927	1	1	946.28	4 662
1-4542	Уулын элс	м3	3000	2.963	8 888	4.888	13	1	336.54	21 386
1-0051	Хар тосон шаваас	кг	1200	108.8	130 560	0.114	216	2	280.66	6 926
1-4334	Хайрга	м3	3000	0.941	2 823	1.647	30	1	292.17	14 436
1-2674	Халаалтын сувгийн хавтан, гсх-5	ш	17000	32	544 000	10.56	216	1	213.35	486 643
2-3041	Фланц ф-50	ш	8000	8	64 000	0.025	216	2	280.66	1 514
2-1999	Цайрдсан ган яндан, ф 32	м	11000	6	66 000	0.019	216	3	391.34	1 623
1-4029	Цемент м-300	тн	200000	0.554	110 859	0.565	216	1	213.35	26 055
1-4025	Цемент м-400	тн	200000	0.333	66 572	0.34	216	1	213.35	15 646
1-0879	Электрод э-42	кг	3500	2.488	8 708	0.005	216	2	280.66	302
1-4552	Эрэг боолт, м 10х65 16х40 16х70	кг	2500	4.8	12 000	0.005	216	1	213.35	250
1-3825	Юүлэх кран ф20	кг	1750	4.8	8 400	0.005	216	1	213.35	221
1-3982	Банз, IV зэрэг 25мм	м3	600000	0.001	300	0.000	216	1	213.35	15
1-4420	Бэхэлгээ	ш	2100	0.802	1 685	0.003	216	1	213.35	121
1-0733	Арматур	тн	2290000	0.011	25 419	0.011	216	1	213.35	512
1-4543	Голын элс	м3	3000	0.76	2 279	1.254	13	1	336.54	5 485
2-2405	Ган яндан, 57х2,5	м	4687	36.432	170 757	0.012	216	3	391.34	1 035
2-0100	Гуулин хаалт ф 25мм	ш	3400	1	3 400	0.004	216	2	280.66	244
2-2880	Гулгах тулгуур ф-50мм	кг	6000	10.44	62 640	0.012	216	1	213.35	544
1-4242	Ердийн тоосго м-100	1000ш	260000	3.144	817 471	12.498	216	1	213.35	575 947
1-0419	Давирхайтай олс	кг	8000	0.21	1 680	0.000	216	2	280.66	13
2-2896	Жийргэвч ф 50 мм	ш	350	8	2 800	0.000	216	2	280.66	15
	R foll e foll	м2	6000	7.038	42 228	0.003	216	2	280.66	157
2-0480	30ч 6бр маркийн фланцтай хаалт ф-50мм	ш	50000	4	200 000	0.093	216	2	280.66	5 622
					Хог, хаягдлын зардал:	0.2219	0	1	0	0
					2 368 250					**1 169 374**

ДОТОР ЦЭВЭР УСНЫ АЖИЛ

Шифр	Материалын нэр	Материал				Тээвэр				
		Х/Н	Үнэ	Нийт орц	Зардал	Нийт жин	Зай	Зэрэг	Тариф	Зардал
2-1437	Усны тоолуур втг-20	ш	27000	1	27 000	0.01	216	2	280.66	619
2-1470	Ф15мм хөнгөн цагаан голчтой хуванцар хоолой	м	4300	12	51 600	0.01	216	3	391.34	811

БҮЛЭГ ТУС БҮРИЙН МАТЕРИАЛ БА ТЭЭВРИЙН ЗАРДАЛ

2-1470	Ф26мм хөнгөн цагаан голчтой хуванцар хоолой	м	13100	26	340 600	0.021	216	3	391.34	1 758
2-1470	Ф20мм хөнгөн цагаан голчтой хуванцар хоолой	м	6300	28	176 400	0.022	216	3	391.34	1 893
2-0113	Бөмбөлгөн ф 15мм	ш	15000	11	165 000	0.013	280	2	280.66	1 046
2-1428	Гоожуурын кран ф15	иж	7500	8	60 000	0.033	216	2	280.66	2 010
2-0466	Ган бохир шүүгч ф 20мм	ш	2800	1	2 800	0.029	0	2	0	0
					Хог, хаягдлын зардал:	0.0008	0	1	0	0
					823 400					**8 138**

БОХИР УСНЫ АЖИЛ

Шифр	Материалын нэр	Материал				Тээвэр				
		Х/Н	Үнэ	Нийт орц	Зардал	Нийт жин	Зай	Зэрэг	Тариф	Зардал
2-1530	Суултуур	иж	222000	8	1 776 000	0.318	216	2	280.66	19 278
2-1524	Угаагуур, 600х450х150 хэмжээтэй	иж	110000	8	880 000	0.301	216	2	280.66	18 240
1-2996	Худгийн таг ко-7-1-1	ш	9900	1	9 900	0.05	216	2	280.66	3 031
1-2993	Худгийн таг пд10-1	ш	97000	1	97 000	0.44	216	2	280.66	26 674
1-2983	Худгийн таг пп-10-1-1	ш	48000	1	48 000	0.25	0	2	0	0
1-2972	Худгийн цагираг кс-10-1	ш	46000	1	46 000	0.4	0	2	0	0
1-2973	Худгийн цагираг кс-10-2-1	ш	63000	1	63 000	0.61	0	2	0	0
2-2813	Бохир усны хуванцар хоолой d-100	м	8000	39.78	318 240	0.057	216	3	391.34	4 808
2-2809	Бохир усны хуванцар хоолой d-50	м	4500	10.2	45 900	0.003	216	3	391.34	216
2-3012	Бохир усны худгийн таг	ш	75000	1	75 000	0.209	216	2	280.66	12 670
					Хог, хаягдлын зардал:	0.0158	0	1	0	0
					3 359 040					**84 917**

ДОТОР ЦАХИЛГААНЫ ЗАСВАРЫН АЖИЛ

Шифр	Материалын нэр	Материал				Тээвэр				
		Х/Н	Үнэ	Нийт орц	Зардал	Нийт жин	Зай	Зэрэг	Тариф	Зардал
3-2790	Утас 3х2.5 мм2	км	2300000	0.148	340 400	0.039	216	2	280.66	2 369
3-5747	Тоолуур сат-ит	ш	90000	1	90 000	0.000	216	2	280.66	21
3-6354	Тортой гэрэлтүүлэгч нпб 100вт	ш	18500	2	37 000	0.006	216	2	280.66	364
2-2819	Хуванцар хоолой ф15	м	800	294.58	235 664	0.044	216	3	391.34	3 735

БҮЛЭГ ТУС БҮРИЙН МАТЕРИАЛ БА ТЭЭВРИЙН ЗАРДАЛ

2-2819	Хуванцар хоолой ф20	м	1000	152.44	152 440	0.023	216	3	391.34	1 933
3-5119	Хамгаалагдсан унтраалга	ш	5000	2	10 000	0.002	216	2	280.66	121
3-6553	Хайрцаг у117	ш	3000	57	171 000	1.026	216	2	280.66	62 199
3-5195	Цэнэг шавхагч опс-1 63а	ш	7570	3	22 710	0.006	216	2	280.66	364
3-5225	Автомат ва47-29,2р 16а	ш	6000	2	12 000	0.008	216	2	280.66	485
3-5225	Автомат ва47-29,2р 10а	ш	6000	6	36 000	0.024	216	2	280.66	1 455
3-5225	Автомат ва47-29,3р 50а	ш	12000	2	24 000	0.008	216	2	280.66	485
3-3808	Гэрлийн самбар 600х400х350	ш	120000	2	240 000	0.052	216	2	280.66	3 152
3-5225	Дефранциал автомат ад12,2р 10а	ш	25100	4	100 400	0.016	216	2	280.66	970
3-5117	Ил унтраалга	ш	2200	11	24 200	0.011	216	2	280.66	667
3-5470	Ил угсралтын хоёролсон розетка	ш	4000	20.4	81 600	0.002	216	2	280.66	124
3-5117	Ил хоёролсон унтраалга	ш	2400	2	4 800	0.002	216	2	280.66	121
3-6399	Лсп серийн гэрэлтүүлэгч	ш	24000	23	552 000	0.276	216	2	280.66	16 732
3-0037	Кабель авг 3х70 мм2	км	7600000	0.04	304 000	0.116	216	2	280.66	7 052
3-2785	Ппв утас 2х2.5	км	1400000	0.286	400 400	0.043	216	2	280.66	2 601
3-3808	Оролтын самбар 600х400х350	ш	120000	1	120 000	0.026	216	2	280.66	1 576
				Хог, хаягдлын зардал:		0.0104	0	1	0	0
					2 958 614					**106 525**

А, ХААЛГА, ЦОНХНЫ АЖИЛ

Шифр	Материалын нэр	Материал				Тээвэр				
		Х/Н	Үнэ	Нийт орц	Зардал	Нийт жин	Зай	Зэрэг	Тариф	Зардал
1-4325	Хаалганы эвлүүлэг	м2	140000	43.2	6 048 000	16.952	216	2	280.66	1 027 654
1-4264	Цонх хаалганы нугас	ш	2000	24	48 000	0.008	216	1	213.35	375
1-0754	Цоож	ш	13000	17	221 000	0.021	216	2	280.66	1 281
1-0363	Шүршдэг баллонтой хөөс	кг	7000	29.125	203 875	0.035	216	2	280.66	2 136
	Бүргэд хаалга	ш	240000	1	240 000	0.1	216	2	280.66	6 062
1-4152	Дүнзэнцэр II зэрэг	м3	600000	1.354	812 160	0.88	216	1	213.35	40 546
	Пластмасан цонх п-ц 15-15	блок	495000	1	495 000	0.031	216	2	280.66	1 855
	Пластмасан цонх п-ц 20-15	блок	660000	23	15 180 000	0.704	216	2	280.66	42 666

БҮЛЭГ ТУС БҮРИЙН МАТЕРИАЛ БА ТЭЭВРИЙН ЗАРДАЛ

Хог, хаягдлын зардал: 0.1124 0 1 0 0

23 248 035 **1 122 576**

Б, ШАЛНЫ АЖИЛ

Шифр	Материалын нэр	Материал				Тээвэр				
		Х/Н	Үнэ	Нийт орц	Зардал	Нийт жин	Зай	Зэрэг	Тариф	Зардал
1-4271	Ус	м3	3000	2.864	8 592	2.864	1	1	946.28	2 710
1-4542	Уулын элс	м3	3000	0.612	1 837	1.01	13	1	336.54	4 420
1-0292	Хулдаас	м2	9000	299.574	2 696 166	2.319	0	2	0	0
1-0370	Хулдаас наах түрхлэг	кг	2500	88.11	220 275	0.1	0	2	0	0
1-4334	Хайрга	м3	3000	1.953	5 858	3.417	30	1	292.17	29 951
1-4335	Хөвөө мод	м	2300	326.007	749 816	0.262	0	1	0	0
1-4025	Цемент м-400	тн	200000	0.826	165 299	0.843	216	1	213.35	38 850
1-4543	Голын элс	м3	3000	1.746	5 238	2.881	13	1	336.54	12 604
1-4300	Вааран хавтанцар	м2	18000	27.664	497 952	0.809	216	1	213.35	37 290

Хог, хаягдлын зардал: 0.087 0 1 0 0

4 351 033 **125 824**

ДОТОР ЗАСЛЫН АЖИЛ

Шифр	Материалын нэр	Материал				Тээвэр				
		Х/Н	Үнэ	Нийт орц	Зардал	Нийт жин	Зай	Зэрэг	Тариф	Зардал
1-4271	Ус	м3	3000	9.798	29 393	9.798	1	1	946.28	9 271
1-4542	Уулын элс	м3	3000	10.941	32 822	17.961	13	1	336.54	78 578
1-0233	Төмрийн өнгийн будаг	кг	6300	94.72	596 736	0.122	0	2	0	0
	Хавтанцар 200х300	ш	500	600.12	300 060	0.475	0	2	0	0
1-0218	Цагаан тосон будаг	кг	4800	23.56	113 088	0.03	216	2	280.66	1 842
1-4029	Цемент м-300	тн	200000	0.167	33 336	0.17	216	1	213.35	7 835
1-4025	Цемент м-400	тн	200000	1.718	343 539	1.752	216	1	213.35	80 741
1-4529	Шохой	тн	200000	1.756	351 133	2.142	216	1	213.35	98 707
1-1296	Эмульс	кг	8400	551.174	4 629 862	0.711	216	2	280.66	43 104
1-0728	Гөлмөн төмөр	кг	7000	18.24	127 680	0.042	0	1	0	0

БҮЛЭГ ТУС БҮРИЙН МАТЕРИАЛ БА ТЭЭВРИЙН ЗАРДАЛ

1-4524	Замазка	кг	350	777.535	272 137	0.793	216	2	280.66	48 079
1-0208	Перхлорвиниль будаг	кг	2800	129.56	362 768	0.167	216	2	280.66	10 132
					Хог, хаягдлын зардал:	0.205	0	1	0	0
					7 192 554					**378 289**
					Хог, хаягдлын зардал:	0.6744	0	1	0	0
НИЙТ ТЭЭВРИЙН ЗАРДЛЫН ДҮН:					**49 799 547**					**3 231 580**

НИЙТ БАРИЛГЫН МАШИН МЕХАНИЗМЫН ХЭРЭГЦЭЭ

Шифр	Машин механизмын нэр	Нийт хэрэгцээ	Нэгж үнэ	Нийт үнэ
1016	90 морины хүчтэй бульдозер	1.27	90000	114 175
13002	Угсралтын агергат	11.59	40590	470 438
3040	Цахилгаан гагнуурын агрегат	0.12	18983	2 334
11004	Цахилгаан өрөм	6.05	2531	15 313
9004	Будгийн шүршүүр	32.64	7483	244 257
2028	Автокран 5тн	11.11	59489	661 033
	Автомашин	6.95	3453	23 999
3033	Гагнуурын аппарат	13.24	5043	66 777
1001	Өндөр бүтээмжтэй эксковатор 0.65м3	0.56	90000	50 103

1 648 428

Мандал харш ХХКомпани

Зургийн шифр МХ-08/2021

Дундговь аймаг, Дэлгэрцогт сум
Айлын нийтийн сууцны барилгын засварын зураг

/Ажлын зураг /

3430723 ГСТ3458

МАНДАЛ ХХК ДУНДГОВЬ АЙМАГ

Захирал: *Т.Базардар*

Инженер: *А.Бямбаа*

МАНДАЛГОВЬ

2021 ОН

ХЭМЖИЛТИЙН БАЙГУУЛАЛТ М1:100

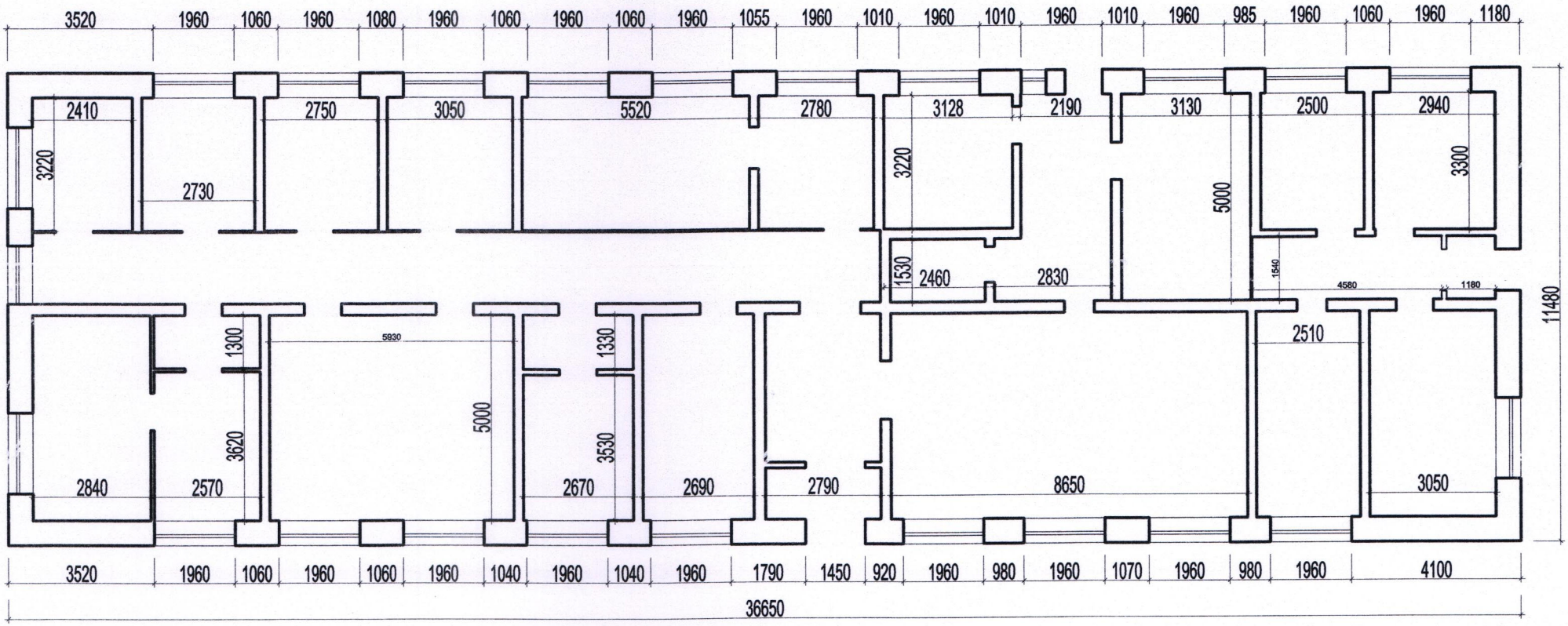

ТАЙЛБАР.

Барилгын өрөөний өндөр 2,8 м, голын орцны хаалганы өндөр 2,40 м, хоолны заал байсан өрөөний том хаалганы өндөр 2,40 м, жижиг хаалганы өндөр 1,70 м,цонхны өндөр 1,5 м, ханын зузаан 600 мм, байлаа.

Хийгдэх засвар:

1, Цахилгааны мантажийг бүрэн солих.
2, Халаалтын системыг бүрэн шинчлэнэ.
3, Бүх хаалга шинээр хийнэ.
4, Гадна дотор хана шавардаж будна.
5, Цонх бүрэн солих.
6, Ариун цэврийн өрөө гаргаж,холболтыг шинээр хийх.
7, Шалыг солихгүйгээр хулдаасаар өнгөлнө.
8, Зарим өрөөнд хаалга шинээр хийж,зарим өрөөний хаалгыг битүүлнэ.

MANDAL KHARSH	Дундговь аймаг, Дэлгэрцогт сум Айлын нийтийн суурцны барилга				БА		
	Захирал	Т.Базардар	Хэмжилтийн байгуулалт		Масштаб: М1:100		
	Инженер	А.Бямбаа			Үе шат	Хуудас	Бүх хуудас
	Гүйцэтгэсэн	А.Бямбаа	ЕГ шифр:	МХ- 08/2021	А3	1	2
Барилга угсралт, Зураг төслийн "МАНДАЛ ХАРШ" ХХК	Шалгасан	Т.Базардар	ТГ шифр:		2021 он		

ӨӨРЧИЛСӨН БАЙГУУЛАЛТ М1:100

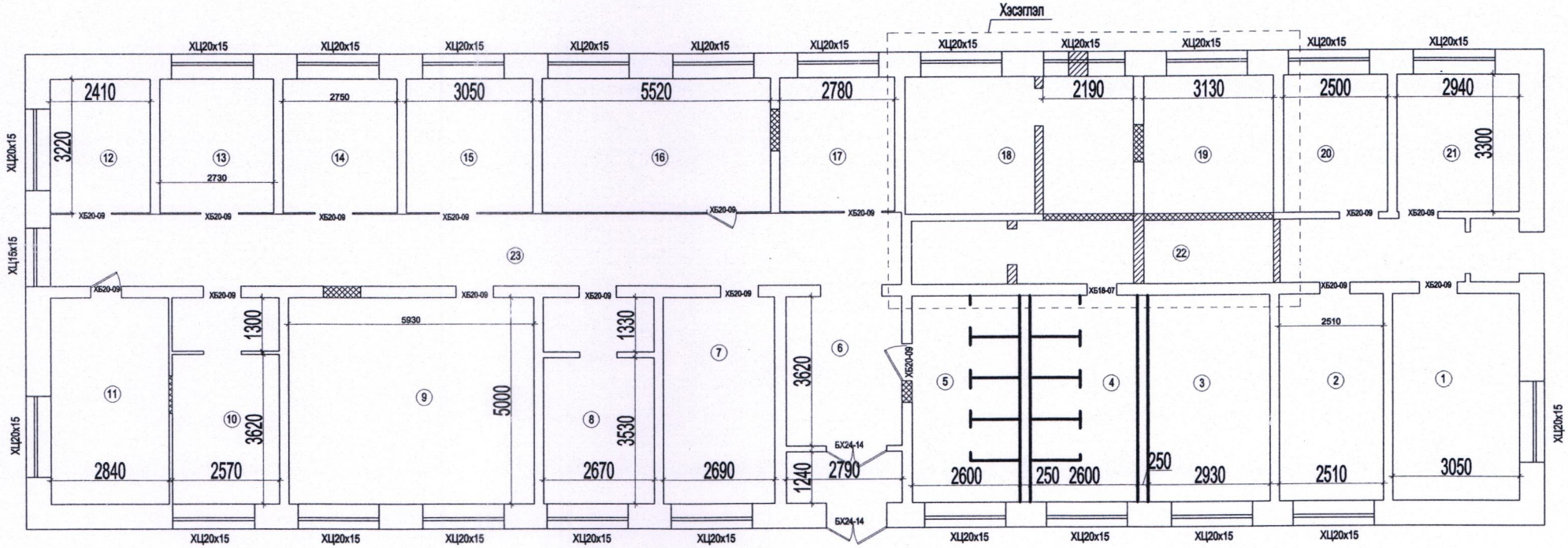

Шинээр хийх ариун цэврийн өрөөний хаалга талаас харсан байдал

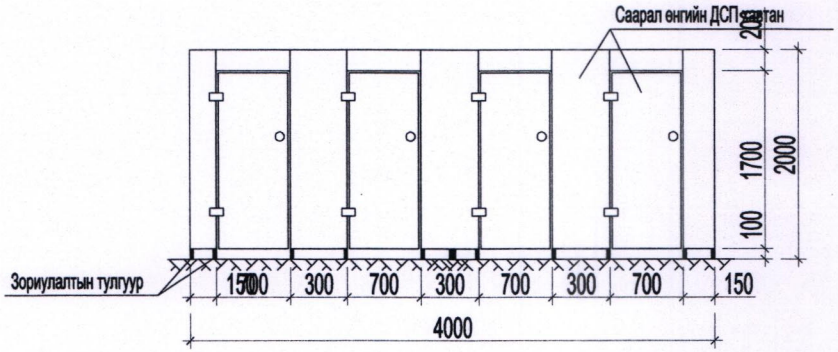

Хэсэгчилсэн байгуулалт.

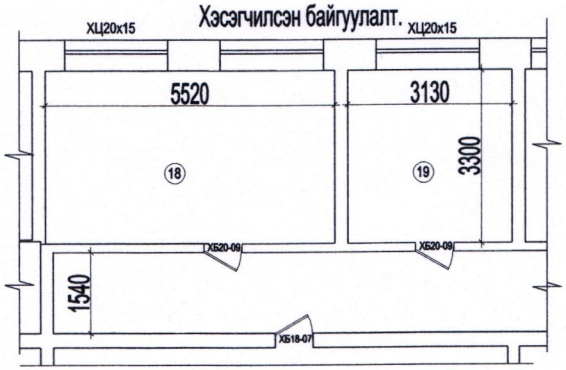

MANDAL KHARSH	Дундговь аймаг, Дэлгэрцогт сум Айлын нийтийн сууцны барилга				БА		
	Захирал	Т.Базардар		Өөрчилсөн байгуулалт	Масштаб: М1:100		
	Инженер	А.Бямбаа			Үе шат	Хуудас	Бүх хуудас
	Гүйцэтгэсэн	А.Бямбаа		ЕГ шифр: МХ- 08/2021	А3	2	2
Барилга угсралт, Зураг төслийн "МАНДАЛ ХАРШ" ХХК	Шалгасан	Т.Базардар		ТГ шифр:	2021 он		

ЗУРГИЙН ЖАГСААЛТ.

Д/д	Зургийн нэр	Тайлбар
1	Тайлбар бичиг, таних тэмдэг материалын түүвэр	ХС-1
2	Халаалт, салхивчийн системийн байгуулалт	ХС-2
3	Халаалтын системийн тойм	ХС-3
4		

ХАЛААЛТЫН СИСТЕМЫН ТАНИХ ТЭМДЭГ

Нэр	Тэмдэглэгээ	
	Байгуулалт	Тойм
- Халаалтын өгөх шугам		
- Халаалтын буцах шугам		
- Халаах хэрэгсэл		
- Халаалтын босоо шугам	ХБШ	ХБШ
- Тохируулах кран		
Халаах хэрэгслийн секцийн тоо	7	7
- Шугамын налуу	i=0,003	i=0,003
Хаалт		
Манометр		
Термометр		

МАТЕРИАЛЫН ТОДОРХОЙЛОЛТ.

Д/д	ГОСТ,Марк	Материалын нэр	Тоо	Нэгжин кг	Тайлбар
		Шинээр хийгдэх халаалтын системд орох материал.			
1	ГОСТ3262-75	Ган хоолой Ф50	8,0	4,83	у/м
2	-----"-----	Ган хоолой Ф40	20,0	3.84	-----"-----
3	-----"-----	Ган хоолой Ф32	33.0	3,09	-----"-----
4	-----"-----	Ган хоолой Ф25	60.0	2,39	-----"-----
5	-----"-----	Ган хоолой Ф20	29.0	1,66	-----"-----
6	-----"-----	Ган хоолой Ф15	148,	1,28	-----"-----
7	Пенополиуретан	Яндангийн дулаалга ф40/ф25	2/3		-----"-----
8		Автомат хий авагч ф15	2	1.2	ш
9		Тохируулагч кран ф15	26		ш
10		Шилжүүлэг ф20/25	4		ш
11	КРД	Шилжүүлэг ф25/32	2		ш
12		Шилжүүлэг ф15 /20	4		ш
13		Шилжүүлэг ф32/40	2		ш
14	15ч 6бр ГОСТ 18723-75	Вентиль Ф25	2		ш
15	15ч 6бр ГОСТ 18723-75	Вентиль Ф40	2		ш
16	15ч 6бр ГОСТ 18723-75	Вентиль Ф50	2		ш
17		Ширмэн радиатор М140-АО	195		Секц
18	ГОСТ2823-73Е	Термометр -100°С	2.0		ком
19	ОБМ-160	Манометр 6ат	2.0		ком

Буулгах ажил.

1		Ган хоолой Ф50 мм хүртэл	180.		у/м
2		Радиатор буулгаах	23		ш
3		Модон хана цоолох	28		ш

ТАЙЛБАР БИЧИГ

Уг барилгын халаалтын хэсгийн ажлын зургийг гүйцэтгэхдээ барилгын хэмжилтийн зураг, одоо байгаа халаалтын систем,шинээр захиалсан засварын захиалга зэргийг харгалзан гүйцэтгэв.

Халаалтын хэсгийн ажлын зургийг хийж гүйцэтгэхдээ БНбД 2.01.01-93 Барилгад хэрэглэгдэх уур амьсгал, геофизикийн үзүүлэлт, БНбД 41-01-02 Халаалт, агаар сэлгэлт ба кондиционер, БНбД 2.0103-92 Барилгын дулаан техник, БНбД 31-01-01 Барилгын зураг төсөл төлөвлөх норм дүрэм, БНбД 2.01.03-92/2003 Барилгын дулаан техник нэмэлт өөрчлөлт-г мөрдлөгө болгов.Халаалтын систем сумын нэгдсэн халаалтад холбогдсон байгааг өөрчлөөгүй болно. Халаалтын систем дээгуур түгээлттэй, халаалтын өгөх шугам таазан доогуур, буцах шугам шалан дээгүүр байхаар хийв. Халаах хэрэгсэлд 2 тохируулагчтай кран тавина. Халаах хэрэгслийн хүчин чадлыг Вт-аар, М-140-А радиаторын секцийн тоогоор үзүүлэв.

Дотор халаалтын системийг угсрах, угаах, турших ажлыг гүйцэтгэхдээ БНбД 3.05.01-88-ыг баримтлан гүйцэтгэвэл зохино. Угсралтын ажлыг хийж гүйцэтгэхдээ техник аюулгүй ажиллагааны норм дүрмийг баримтлан ажиллах хэрэгтэй.

MANDAL KHARSH	Дундговь аймаг, Дэлгэрцогт сум Хүн эмнэлэгийн хуучин барилга			ХС	
	Захирал	Т.Базардар	Зургийн бүрдэл, таних тэмдэг, тайлбар,материалын түүвнр	Масштаб: М1:100	
	Инженер	А.Бямбаа		Үе шат / Хуудас / Бүх хуудас	
	Гүйцэтгэсэн	А.Бямбаа	ЕГ шифр: МХ- 08/2021	А3 / 1 / 3	
Барилга угсралт, Зураг төслийн "МАНДАЛ ХАРШ" ХХК	Шалгасан	Т.Базардар	ТГ шифр:	2021 он	

ХАЛААЛТЫН БАЙГУУЛАЛТ М1:100

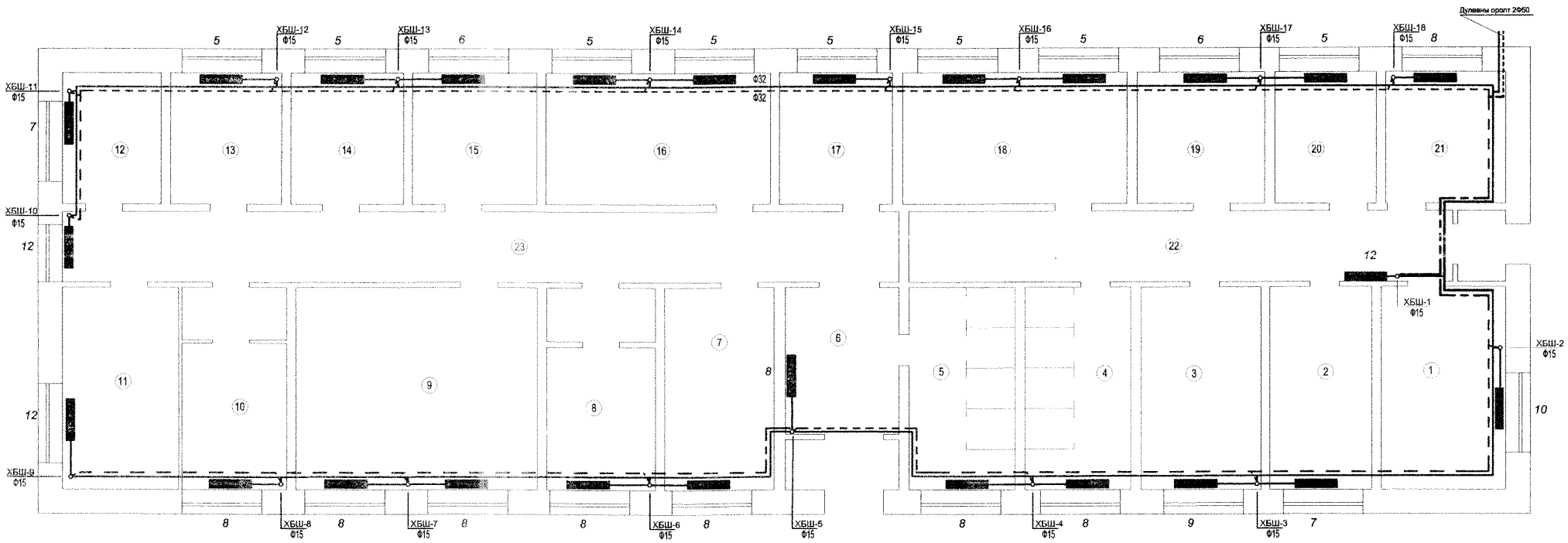

MANDAL KHARSH	Дундговь аймаг, Дэлгэрцогт сум Айлын нийтийн суурцны барилга				ХС		
	Захирал	Т.Базардар		Халаалтын байгуулалт	Масштаб: М1:100		
	Инженер	А.Бямбаа			Үе шат	Хуудас	Бүх хуудас
	Гүйцэтгэсэн	А.Бямбаа		ЕГ шифр: МХ- 08/2021	А3	2	3
Барилга угсралт, Зураг төслийн "МАНДАЛ ХАРШ" ХХК	Шалгасан	Т.Базардар		ТГ шифр:	2021 он		

ХАЛААЛТЫН ТОЙМ М1:100

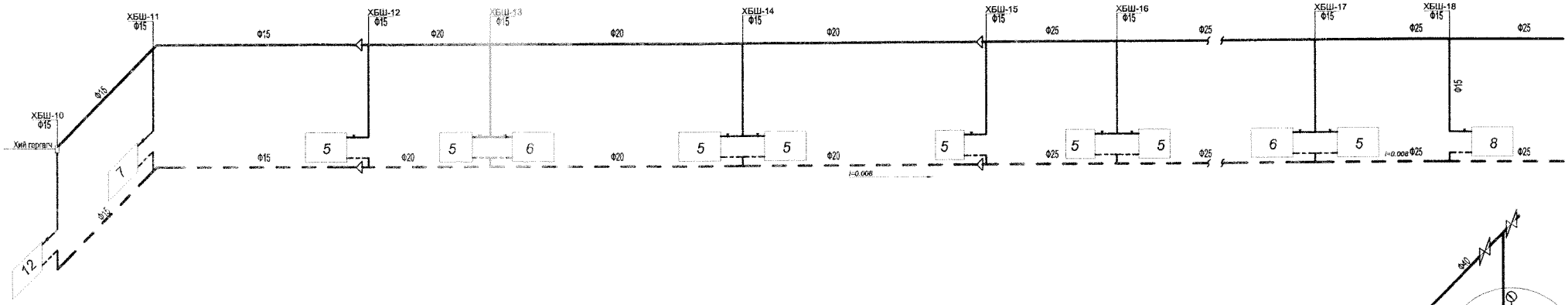

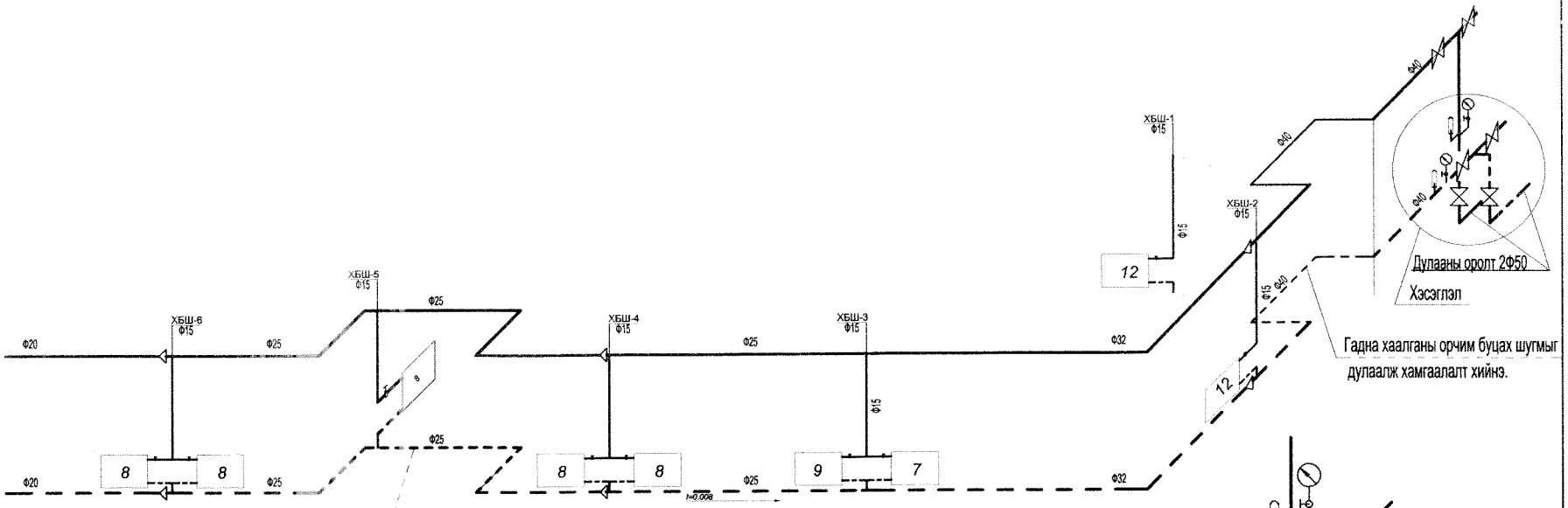

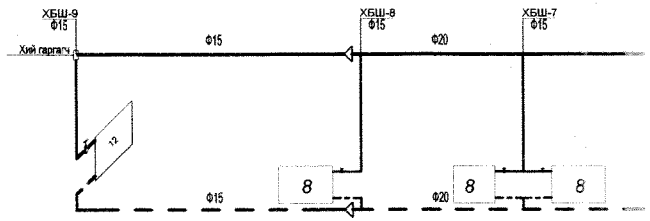

Хэсэглэл

MANDAL KHARSH	Дундговь аймаг, Дэлгэрцогт сум Айлын нийтийн суулцны барилга				ХС	
	Захирал	Т.Базардар	Халаалтын тойм		Масштаб: М1:100	
	Инженер	А.Бямбаа			Үе шат	Хуудас / Бүх хуудас
	Гүйцэтгэсэн	А.Бямбаа	ЕГ шифр:	МХ- 08/2021	А3	3 / 3
Барилга угсралт, Зураг төслийн "МАНДАЛ ХАРШ" ХХК	Шалгасан	Т.Базардар	ТГ шифр:		2021 он	

ГДГ МАРКИЙН ЗУРГИЙН ЖАГСААЛТ

Д/Д	Зургийн нэр	Хуудас марк
	Нүүр хуудас	-
1	Дулааны шугамын байгуулалт,таних тэмдэг,зургийн бүрдэл.	ГДГ-1
2	Дулааны шугамын дагуугын зүсэлт,шугамын угсралтын тойм.	ГДГ-2
3	Дулааны худгийн байгуулалт,огтлол, суурийн огтлол, материал.	ГДГ-3
4	Дулааны худгийн ажлын зураг.	ГДГ-3

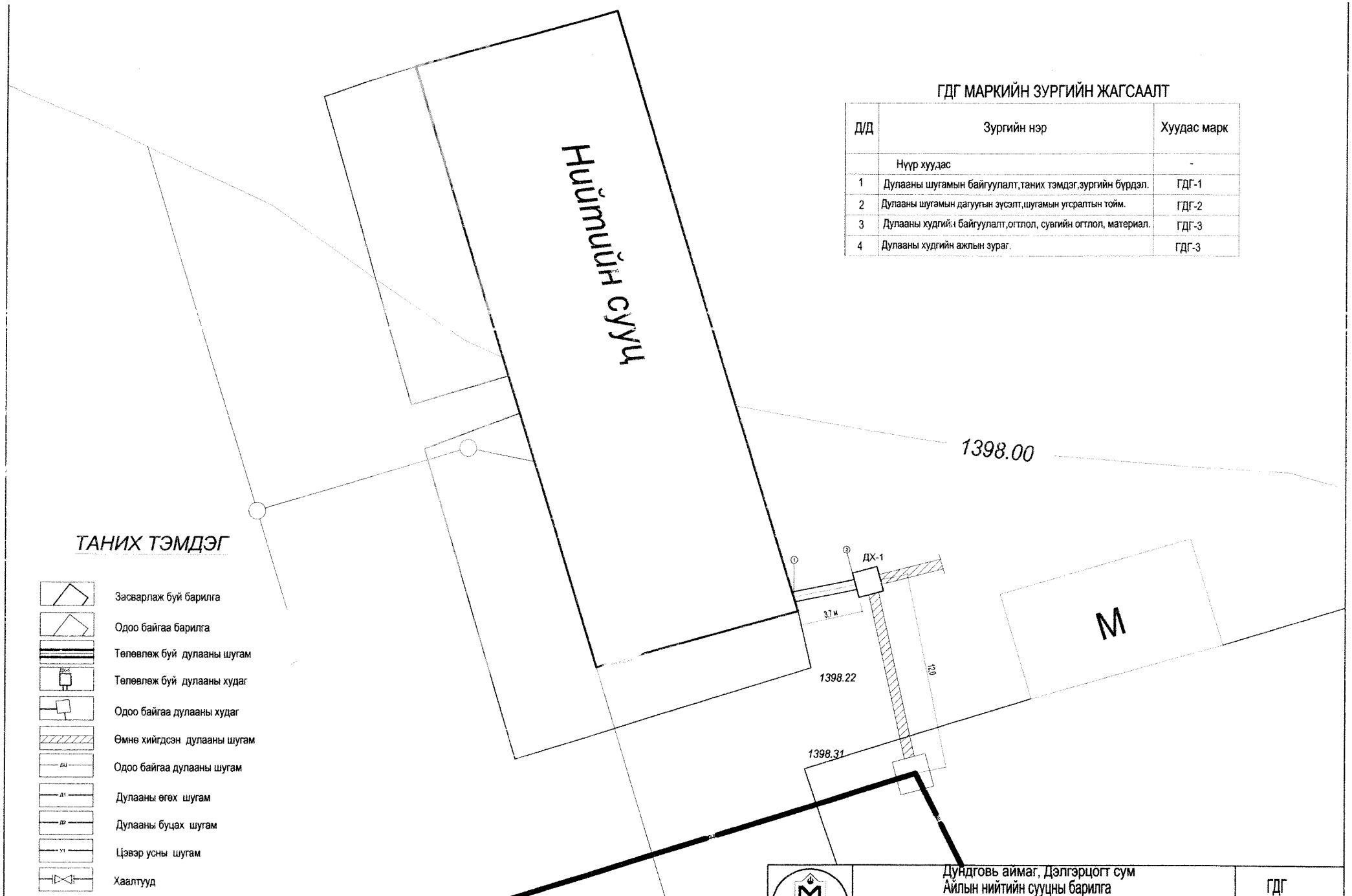

MANDAL KHARSH	Дундговь аймаг, Дэлгэрцогт сум Айлын нийтийн суурцны барилга			ГДГ	
	Захирал	Т.Базардар	Гадна дулааны шугамын байгуулалт, таних тэмдэг, зургийн бүрдэл.	Масштаб: М1:2000	
	Инженер	А.Бямбаа		Үе шат / Хуудас / Бүх хуудас	
	Гүйцэтгэсэн	А.Бямбаа	ЕГ шифр: МХ- 08/2021	А3 / 1 / 4	
Барилгын угсралт, Зураг төслийн чиглэлээр хариуцах ухх	Шалгасан	Т.Базардар	ТГ шифр:	2021 он	

Дулааны шугамын дагуугийн зүсэлт М1:100

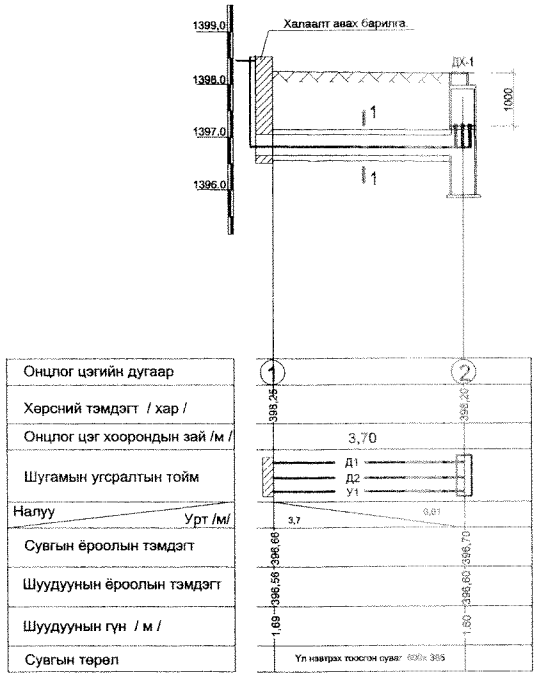

Шугамын угсралтын тойм

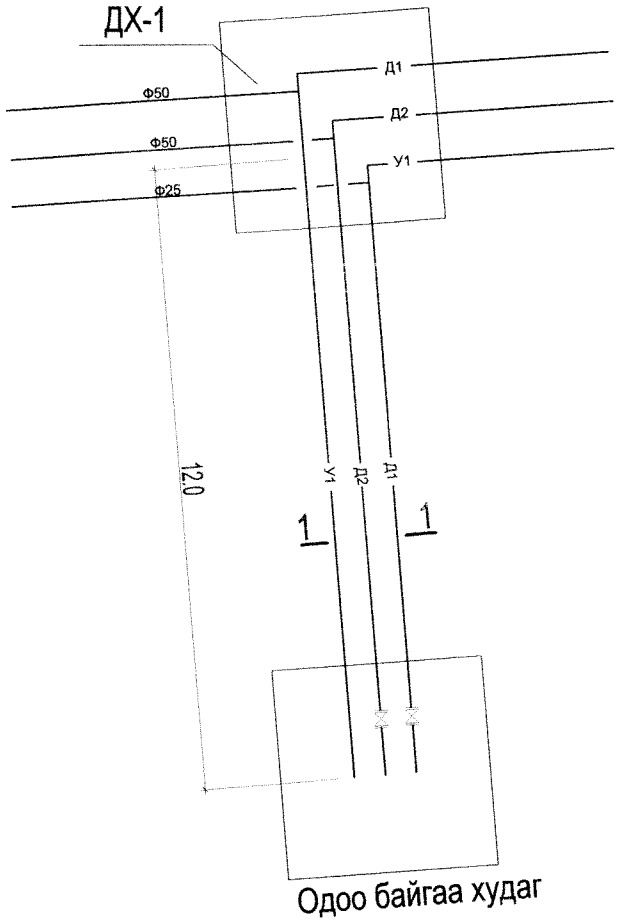

ТАЙЛБАР

Дундговь аймгийн Дэлгэрцогт сумын нийтийн сууцны барилгын гадна дулааны зургийг одоо мөрдөгдөж байгаа БНбД41-02-05, " дэвсгэр зураг зэргийг ашиглан хуучин халаалт авч байсан худгаас авхаар боловсруулав.

Тус суманд шинээр баригдаж байгаа халуун усны барилгын шугман дээр 2х2х2 м хэмжээтэй тоосгон худаг хийж холбохоор төлөвлөв. Гэхдээ дулаан авсан худгаас шинээр хийх худаг хүртэл дулааны шугамын диаметр 40 мм байгааг Ф50 болгож өөрчилнө. Халаалтын шугамын 2,5м,цэвэр усны шугамын 2м тутамд гулсах тулгуур байрлуулна. Сувагт байралсан хоолойнуудыг зэврэлтээс хамгаалах түрхлэг 2үе хийж пенопластан дулаалгаар дулаална.

MANDAL KHARSH	Дундговь аймаг, Дэлгэрцогт сум Айлын нийтийн сууцны барилга				ГДГ	
	Захирал	Т.Базардар	Дагуугийн зүсэлт,шугамын угсралтын тойм,тайлбар.		Масштаб: м:	
	Инженер	А.Бямбаа			Үе шат	Хуудас	Бүх хуудас
	Гүйцэтгэсэн	А.Бямбаа	ЕГ шифр: МХ- 08/2021		А3	2	4
Барилга угсралт, Зураг төслийн "МАНДАЛ ХАРШ" ХХК	Шалгасан	Т.Базардар	ТГ шифр:		2021 он		

Худаг ДХ-1

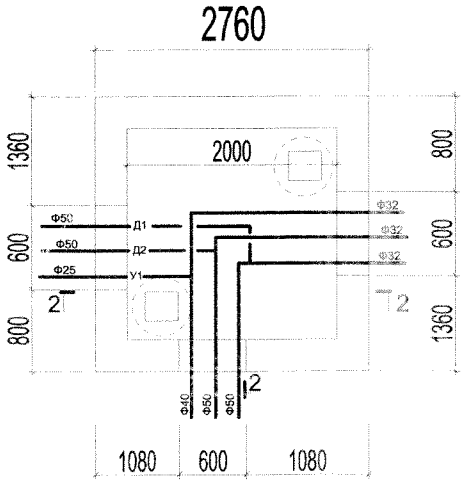

Огтлол 2--2

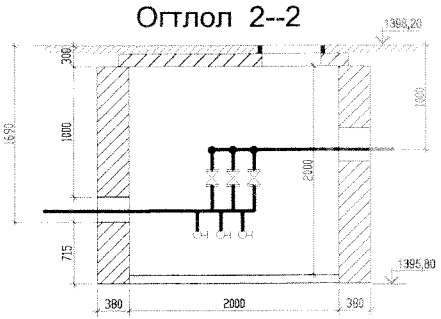

Огтлол 1--1

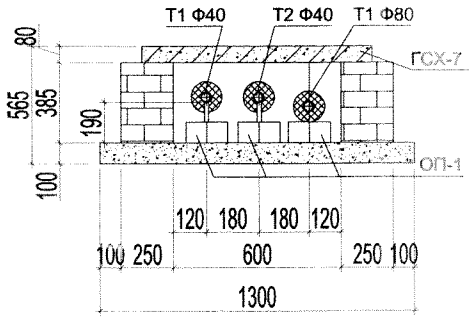

МАТЕРИАЛЫН ТОДОРХОЙЛОЛТ.

Д/д	ГОСТ,Марк	Материалын нэр	Тоо	Нэгж жин кг	Тайлбар
1	ГОСТ 10704-76	Ган хоолой ф50	36,0		у/м
2	ГОСТ 10704-76 ОЦ-80	Цайрдсан ган хоолой ф25	6,0		у/м
3		Флянцтай ган хаалт ф50	4.0		ш
4	30ч 6 бр	Гуулин хаалт ф25	1.0		ш
5		Гулсах тулгуур ф50	14.0		ш
6	ОП-1	Гулсах тулгуурын дэр	18,0		ш
7		Тоосгон суваг 600х385	3,7		м
8		Тоосгон худаг 2000х2000х2000h	1		ш
9		Даацын ялуу ДЯ12-12-22	6,0		ш
10		Даацын бус ялуу Я12-12-14	3,0		ш
11	15ч19п	Ус юулэх кран Ф20	3,0	0,9	ш
12		Ган отвод Ф50	4,0		ш
13		Худгийн модон таг	2,0		ш
14	Пенополиуретан	Яндангийн дулаалга ф50	36,0		у/м
15	Пенополиуретан	Яндангийн дулаалга ф25	6,0		у/м
16		Ган флянец ф50	8,0	2.44	ш
16					

MANDAL KHARSH	Дундговь аймаг, Дэлгэрцогт сум Айлын нийтийн суулцны барилга			ГДГ		
	Захирал	Т.Базардар	Худаг Х-1-ийн байгуулалт, огтлолууд,материал.	Масштаб: мм		
	Инженер	А.Бямбаа		Үе шат	Хуудас	Бүх хуудас
	Гүйцэтгэсэн	А.Бямбаа	ЕГ шифр: МХ- 08/2021	А3	3	4
Барилга угсралт, Зураг төслийн "МАНДАЛ ХАРШ" ХХК	Шалгасан	Т.Базардар	ТГ шифр:	2021 он		

Дулааны худгийн байгуулалт М1:50

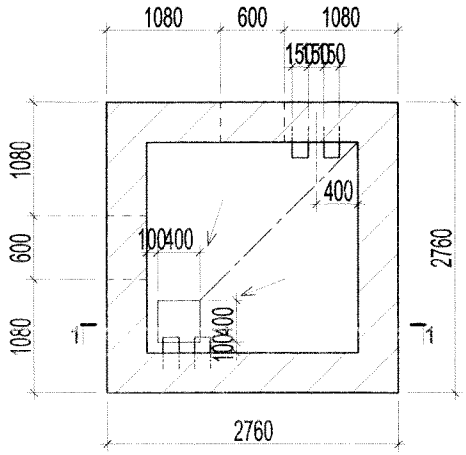

Худгийн хучилтын байгуулалт М1:50

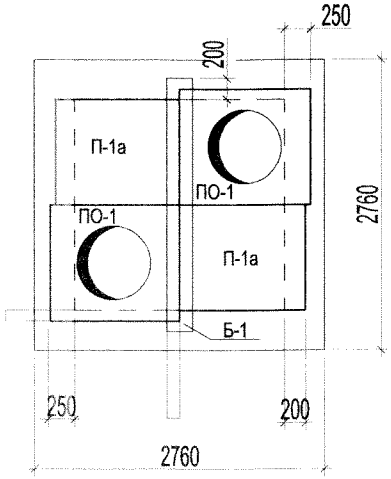

ПО-1 хэвийн байгуулалт М1:25

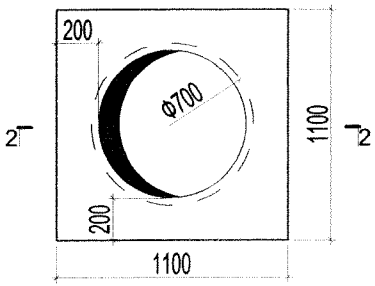

ПО-1-ийн арматурчлал М1:25

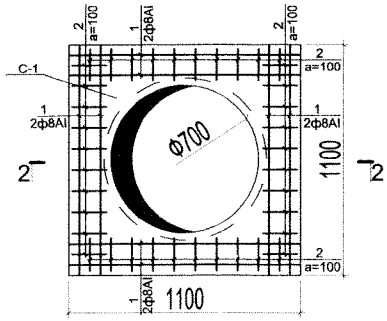

Огтлол 2--2

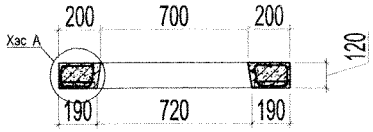

Хэсэглэл А М1:10

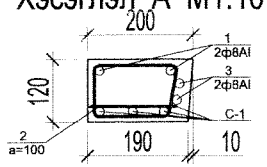

Огтлол 1--1

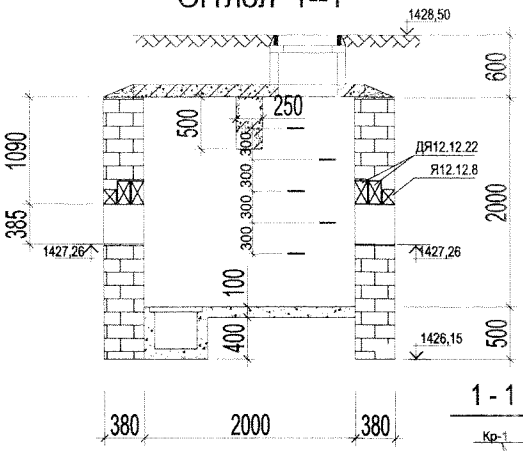

Дам нурууны хэвийн зураг М1:50

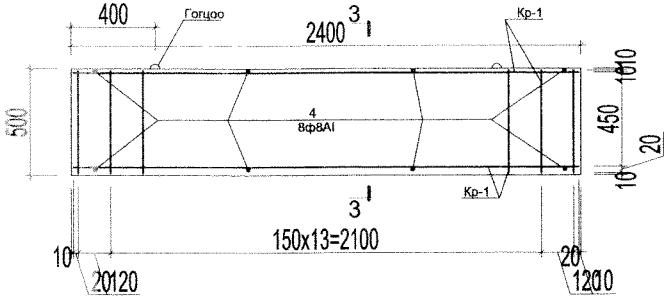

1 - 1 М1:10

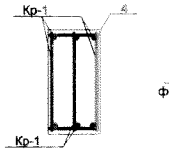

Каркас К-1 М1:50

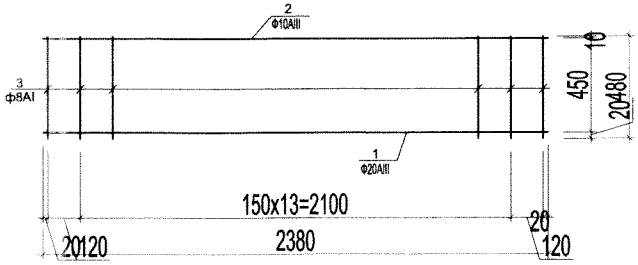

Арматурын тодорхойлолт

марк поз	Тэмдэглэгээ	Нэр	Тоо шир	жин /кг/	Тайлбар
		Цутгамал балк Б-1 БМ300			V=0,525м3
		Каркас Кр-1	3	10,37	31,12
4		Холбоос шилбэ	8	0,09	0,72
		Өргөх гогцоо	2	1,07	2,13
		Каркас Кр-1			
1	2380	Ф20AIII Гост 5781-82 L=2380	1	5,87	5,87
2	2380	Ф10AIII Гост5781-82 L=2380	1	1,47	1,47
3	480	Ф8AI Гост5781-82 L=480	16	0,19	3,03
		Гогцоо			

Сетка С-1 М1:25

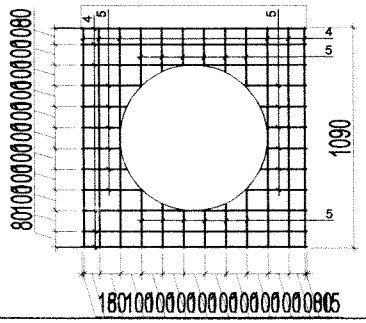

Гогцоо

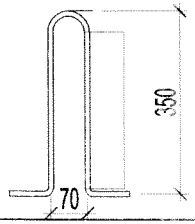

MANDAL KHARSH	Дундговь аймаг, Дэлгэрцогт сум Нийтийн суурцны гадна дулаан				ГДГ
	Захирал	Т.Базардар	Дулааны худаг.	Масштаб:	
	Инженер	А.Бямбаа		Үе шат	Хуудас / Бүх хуудас
	Гүйцэтгэсэн	А.Бямбаа	ЕГ шифр: МХ- 08/2021	А3	4 / 4
Бичлэгт упрахгүй. Зураг төслийн "МАНДАЛ ХАРШ" ХХК	Шалгасан	Т.Базардар	ТГ шифр:	2021 он	

Зургийн жагсаалт

№	Зургийн нэр	Хуудасны марк
1	Тайлбар бичиг, таних тэмдэг зургийн бүрдэл,материалын түүвэр.	ЦБУ-1
2	Усанхангамж,ариутгах татуургын шугамын байгуулалт.	ЦБУ-2
3	Усанхангамж,ариутгах татуургын шугамын тоймууд.	ЦБУ-3

Таних тэмдэг

Байгуулалт дээр	Тойм дээр	Нэр
		Усан хангамжийн шугам
		Ариутгах татуургын шугам
БУБШ-1	БУБШ-1	Ариутгах татуургын босоо шугам
ЦУБШ-1	ЦУБШ-1	Усан хангамжийн босоо шугам
	R	Шалгах таглаа /ревиз /
У1	У1	Угаагуур
С1	С1	Суултуур
Цэвэрлэгээ Ф50		Цэвэрлэгээний таг
	L=3,9 м	Шугамын хэсгийн урт
	i=0.035	Шугамын налуу
		Хаалт
		Хог шүүгч
		Цэвэр усны тоолуур

ТАЙЛБАР БИЧИГ

Зураг төслийг хийж гүйцэтгэхдээ барилга-архитектурын зургийг үндэслэн БНбД 40-05-98 <<Барилга доторхи усан хангамж, ариутгах татуурга>> гэсэн барилгын норм дүрмийг ашиглан төслийг зохиов.

1. Усан хангамж. Барилгын усан хангамж нь төвлөрсөн системээс хангагдана. Хүйтэн усны гол түгээх шугам нь **тааз доогуур болон** шалан дээгүүр ил явна. Усан хангамжийн шугамыг зориулалтын хуванцар яндангаар угсарна. Хаах хаалтыг зурган дээр дүрсэлсний дагуу тавьж өгнө. Хэрэгцээний усны найрлага нь << УСТ900-92 >> гэсэн үндны усны шаардлагыг хангасан байх ёстой.

2. **Бохир ус.** Дотор ариун цэврийн тоног төхөөрөмжөөс гарч буй бохир ус өөрийн урсгалаар нь сумын нэгдсэн шугаманд холбогдоно. Бохир усны хоолойн голч Ф50-100 мм байх ба PVC маркийн хуванцар хоолой болно. Бохир усны хоолойн салхивчийн үүргийг дээврээс 0.7 метрт гарсан бохир усны босоо шугамын үргэлжлэл гүйцэтгэнэ. Бохир усны шугамыг зурагт заагдсаны дагуу Ф50 мм-д i=0.035, Ф100 мм-д i=0.02-ын налуутайгаар угсрана. Шалгах таглаа ревизийг шалнаас өөрий нь тэнхлэг хүртэл 1 метрийн зайд байрлуулна.

Ариутгах татуургын системийн материалын түүвэр.

Д/д	ГОСТ,Марк	Материалын нэр	Тоо	Нэгж жин кг	Тайлбар
1	PVC	Хуванцар яндан ф100	24.0		У,м
2	PVC	Хуванцар яндан ф50	10.0		У,м
3	PVC	Шалгах таглаа Ф100	2		ш
4	PVC	Цэвэрлэгээний таг Ф50	2		ш
5	PVC	Колено L90 град Ф50	4		ш
6	PVC	Отвод Ф100 135⁰	2		ш
7	PVC	Колено L90 град Ф100	3		ш
8	PVC	Тэгш гуравлагч L90град 50х50	8		ш
9	PVC	Тэгш гуравлагч L90град 100х50	2		ш
10		Шаазан угаагуур, лонх хэлбэртэй сифоны хамт	8		ком
11		Шаазан суултуур/ налуу зарлаттай / бочкин хамт	8		ком
12	PVC	Салхивчийн хоолойн малгайвч Ф100	2		ш
13	PVC	Тэгш гуравлагч L90град 100х100	9		ш

Усан хангамжийн системийн материалын түүвэр.

Д/д	ГОСТ,Марк	Материалын нэр	Тоо	Нэгж жин кг	Тайлбар
1	PVC	Хуванцар хоолой ф26х3	25.0		У,м
2	PVC	Хуванцар хоолой ф20х2	28,0		У,м
3	PVC	Хуванцар хоолой ф16х2	12,0		У,м
4		Уян холбоос L=800 мм	16		ш
5		Гуулин хаалт ф25	3		ш
6		Бөмбөгөн хаалт Ф15	8		ш
7	V821b FS100	Хог шүүгч Ф20	1		ш
8		Шилжвэр Ф25/20	2		ш
9		Угаагуурын цорго Ф15	8		ш
10		Хүйтэн усны тоолуур Ф20	1		ш

MANDAL KHARSH	Дундговь аймаг, Дэлгэрцогт сум Айлын нийтийн суцны барилга			ЦБУ	
Барилга угсралт, Зураг төслийн "МАНЛАЛ ХАРШ" ХХК	Захирал	Т.Базардар	Таних тэмдэг, тайлбар, зургийн бүрдэл материалын түүвэр	Масштаб: М1:100	
	Инженер	А.Бямбаа		Үе шат / Хуудас / Бүх хуудас	
	Гүйцэтгэсэн	А.Бямбаа	ЕГ шифр: МХ- 08/2021	А3 / 1 / 3	
	Шалгасан	Т.Базардар	ТГ шифр:	2021 он	

Ариутгах татуургын шугамын байгуулалт

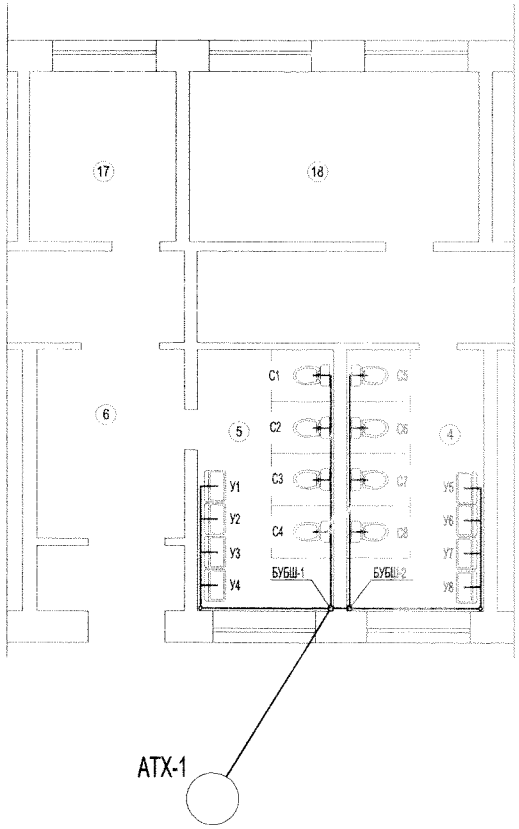

Усан хангамжийн шугамын байгуулалт

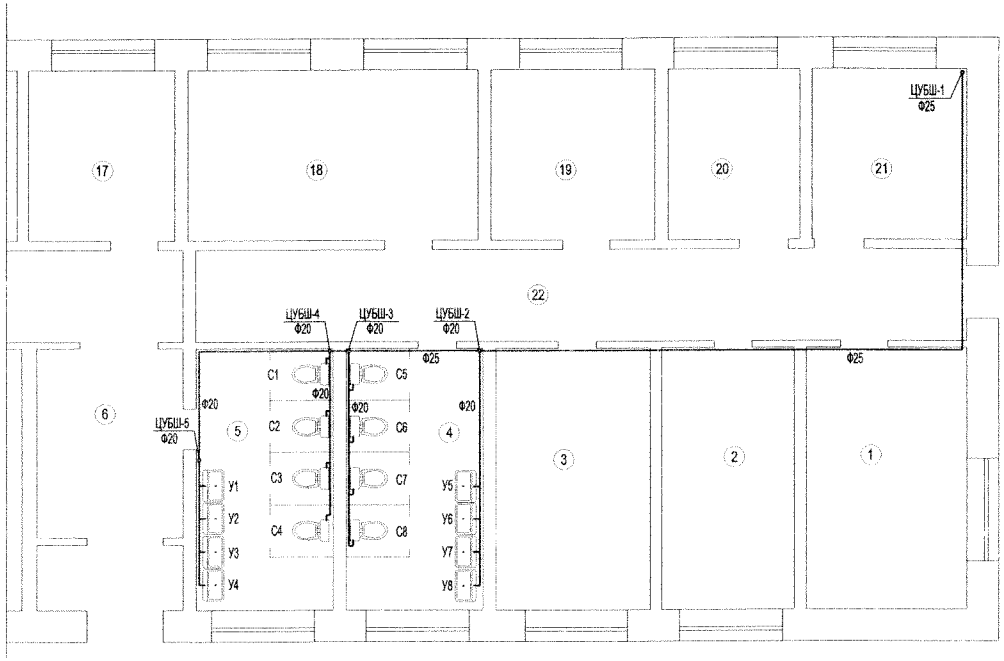

MANDAL KHARSH	Дундговь аймаг, Дэлгэрцогт сум Айлын нийтийн сууцны барилга			ЦБУ		
	Захирал	Т.Базардар	Усан хангамж,ариутгах татуургын шугамын байгуулалт.	Масштаб: М1:100		
	Инженер	А.Бямбаа		Үе шат	Хуудас	Бүх хуудас
	Гүйцэтгэсэн	А.Бямбаа	ЕГ шифр: МХ- 08/2021	А3	2	3
Барилга угсралт, Зураг төслийн "МАНЛАЛ ХАРШ" ХХК	Шалгасан	Т.Базардар	ТГ шифр:	2021 он		

Ариутгах татуургын шугамын тойм

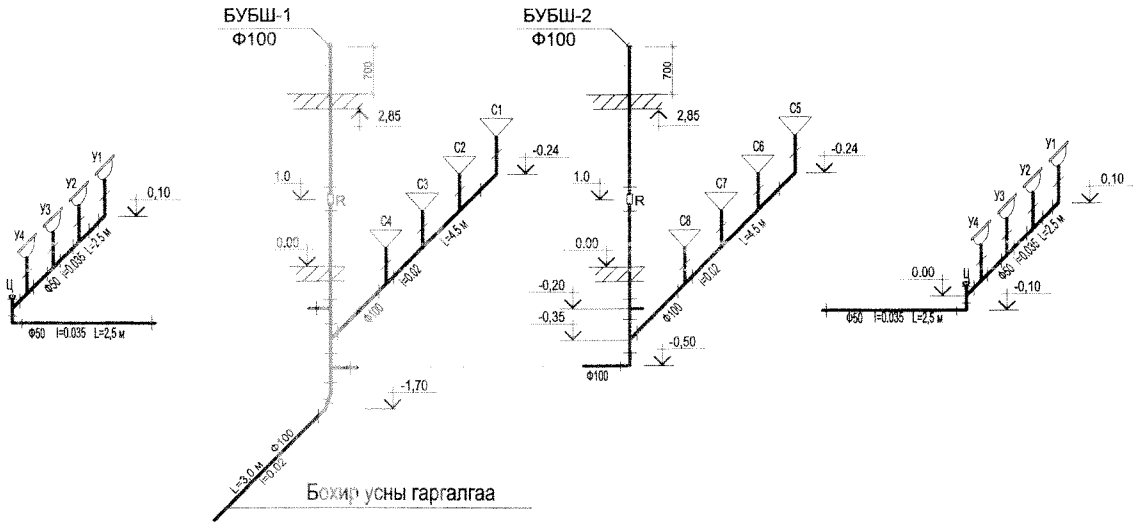

Усан хангамжийн шугамын тойм

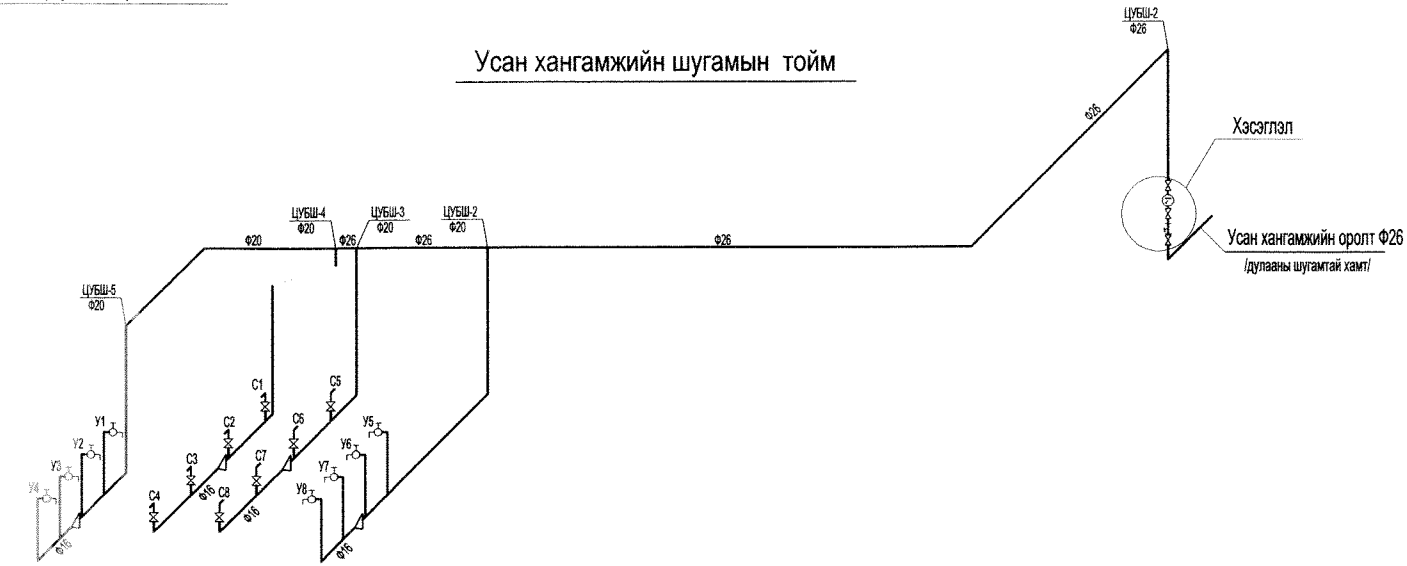

Хэсэглэл

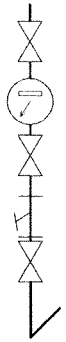

Бохир усны гаргалгаа

MANDAL KHARSH	Дундговь аймаг, Дэлгэрцогт сум Айлын нийтийн суурцны барилга			ЦБУ		
	Захирал	Т.Базардар	Усан хангамж,ариутгах татуургын шугамын тоймууд.	Масштаб: М1:100		
	Инженер	А.Бямбаа		Үе шат	Хуудас	Бүх хуудас
	Гүйцэтгэсэн	А.Бямбаа	ЕГ шифр: МХ- 08/2021	А3	2	3
Барилга угсралт, Зураг төслийн "МАНДАЛ ХАРШ" ХХК	Шалгасан	Т.Базардар	ТГ шифр:	2021 он		

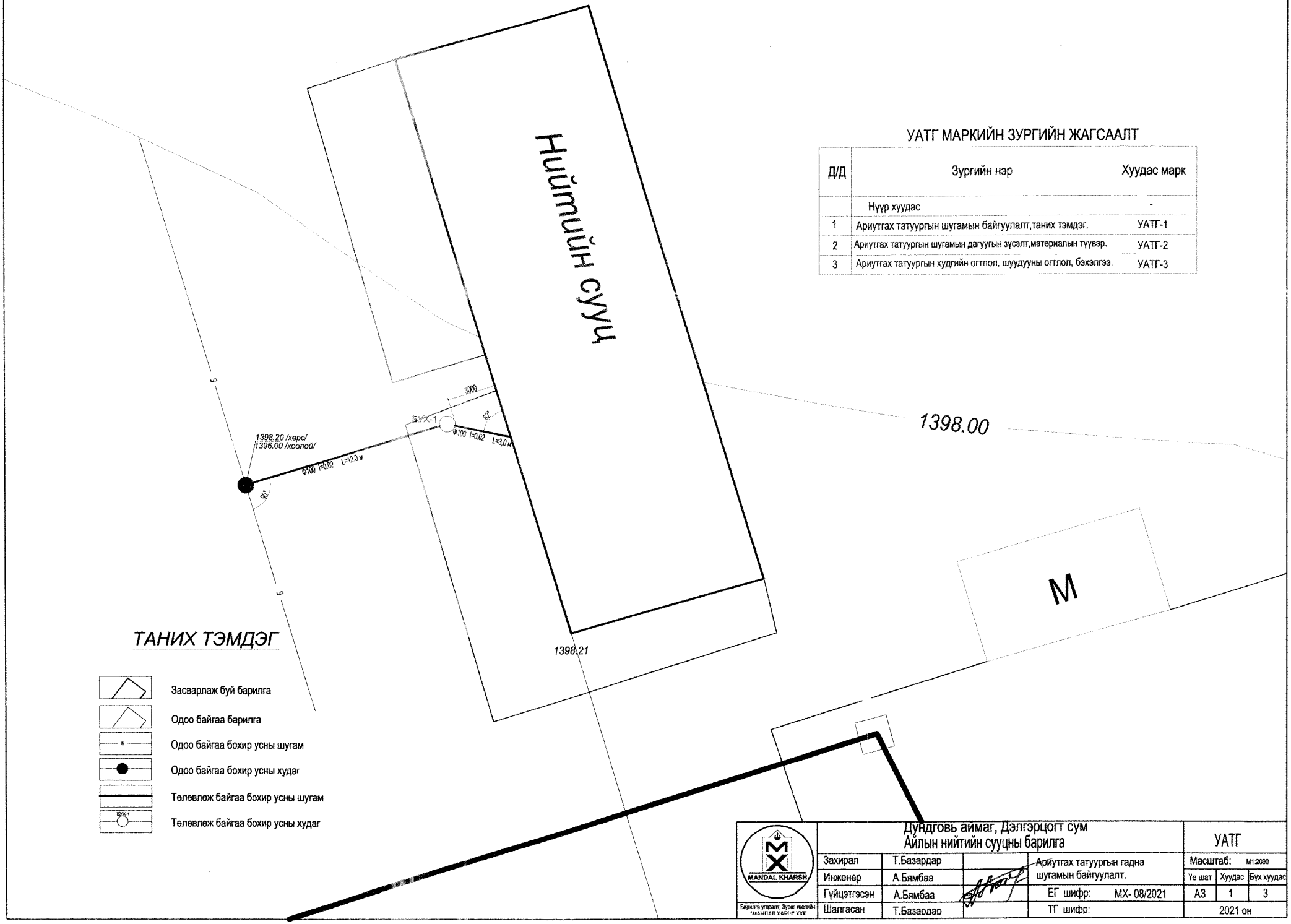

УАТГ МАРКИЙН ЗУРГИЙН ЖАГСААЛТ

Д/Д	Зургийн нэр	Хуудас марк
	Нүүр хуудас	-
1	Ариутгах татуургын шугамын байгуулалт,таних тэмдэг.	УАТГ-1
2	Ариутгах татуургын шугамын дагуугын зүсэлт,материалын түүвэр.	УАТГ-2
3	Ариутгах татуургын худгийн огтлол, шуудууны огтлол, бэхэлгээ.	УАТГ-3

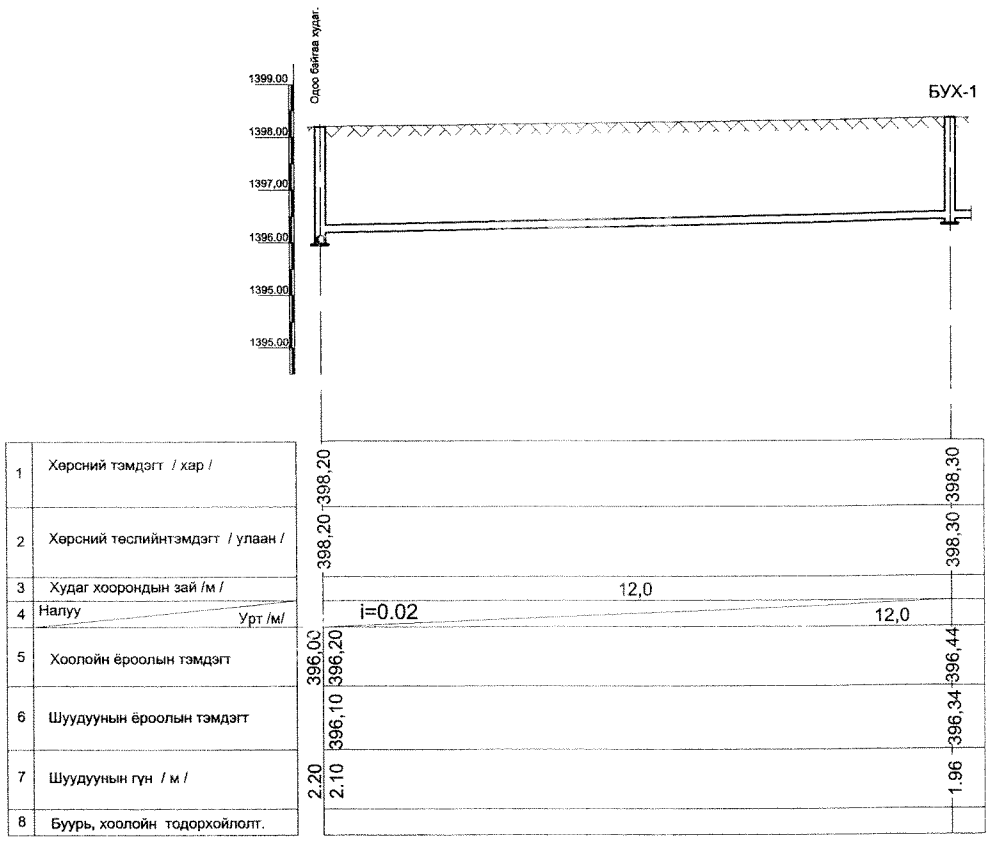

Бохир усны материалын түүвэр.

Д/д	ГОСТ,Марк	Материалын нэр	Тоо	Нэгж жин кг	Тайлбар
1	PVC	Хуванцар яндан ф100	12,0		У,м
2	PVC	Бохир усны т/б худаг Ф1000	1		ш
3		Худгийн модон таг	1		ш

Угсармал төмөр бетон худгийн материалын түүвэр

Худгийн дугаар	Худгийн марк	Худгийн өндөр	Худгийн диаметр	Худгийн схемийн дугаар	Уп хавтгийн зузаан /мм/	Хоолны гүн /мм/ hп	Ажлын хэсгийн өндөр /мм/ hр	Хучилтын хавтгийн зузаан /мм/	Хүзүүвчийн өндөр /мм/	Барилгын хэсэг: Төмөр бетон эдлэлүүд / ширхэг /: Ул хавтан: ПД10-1	Ажлын хэсэг: КС10-1-1 h=600мм	Ажлын хэсэг: КС10-2-1 h=900мм	Хучилт: ПП10-1	Хүзүүвчийн хэсэг d=700: КО7-1-2	КС7-1 h=300мм	КС7-2 h=900мм	Хуз.бет. өндөр /мм/	Бэхэлгээ төмөр / ширхэг /: МС-1	МС-2	МС-5	МС-6	Гишгүүрийн тоо /ш/	Ус тусгаарлалт /м2/	Ховилын бетоны эзэлхүүн /м3/	Хүзүүвчнын бетоны эзэлхүүн /м3/	Төмөр бетон эдэлхүүний эзэлхүүн /м3/
1	2	3	4	5	6	7	8	9	10	11	12	13	14	15	16	17	18	19	20	21	22	23	24	25	26	27
БУХ-1	I	2730	1000	1	100	200	1500	150	530	1	1	1	1	1	1	=	150	=	4	8	4	7	10.56	0.10	0.03	

MANDAL KHARSH Барилга угсралт, Зураг төслийн "МАНДАЛ ХАРШ" ХХК	Дундговь аймаг, Дэлгэрцогт сум Айлын нийтийн сууцны барилга			УАТГ	
	Захирал	Т.Базардар	Ариутгах татуургын шугамын дагуугийн зүсэлт,материалын түүвэр	Масштаб: м1:	
	Инженер	А.Бямбаа		Үе шат / Хуудас / Бүх хуудас	
	Гүйцэтгэсэн	А.Бямбаа	ЕГ шифр: МХ- 08/2021	А3 / 2 / 3	
	Шалгасан	Т.Базардар	ТГ шифр:	2021 он	

Худгийн огтлол 2-2

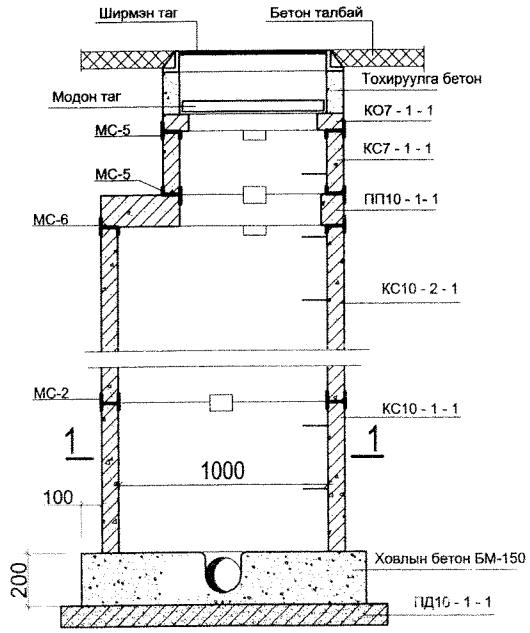

МС-1,2

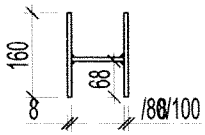

МС-5,6

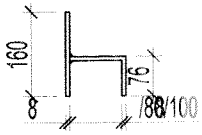

Шуудууны огтлол

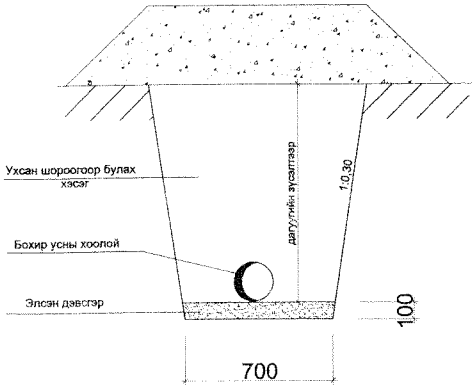

Гишгүүр скоб

/жин 0,9кг/

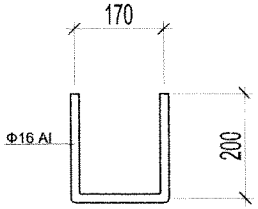

1-1

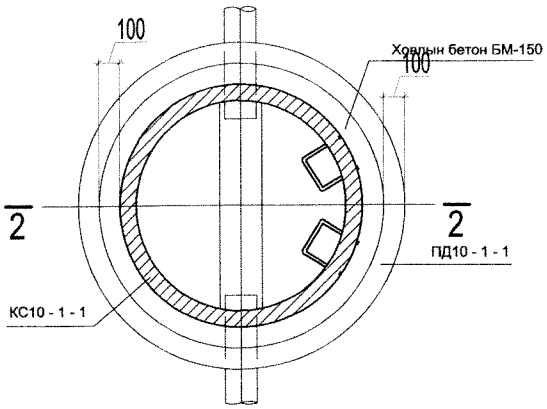

Бэхэлгээний төмрийн материалын түүвэр.

Марк Кольц Ф	№ поз	Хэмжээ	Урт /мм/	Тоо шир	жин /кг/ Нэг бүр	Нийт	Маркын	Тайлбар
МС-1	1	-80x8	160	2	0.8	1.60	2.05	
Ф700	2	-80x8	90	1	0.45	0.45		
МС-2	1	-80x8	160	2	0.8	1.60	2.10	
Ф1000	3	-80x8	100	1	0.9	0.90		
МС-5	1	-80x8	160	1	0.8	0.80	1.65	
Ф700	6	-80x8	170	1	0.85	0.85		
МС-2	1	-80x8	160	1	0.8	0.80	1.70	
Ф1000	7	-80x8	180	1	0.90	0.90		

MANDAL KHARSH	Дундговь аймаг, Дэлгэрцогт сум Айлын нийтийн суудцны барилга			УАТГ		
	Захирал	Т.Базардар	Ариутгах татуургын худгийн огтлол шуудууны огтлол,бэхэлгээ.	Масштаб: мм		
	Инженер	А.Бямбаа		Үе шат	Хуудас	Бүх хуудас
	Гүйцэтгэсэн	А.Бямбаа	ЕГ шифр: МХ- 08/2021	А3	3	3
Барилга угсралт, Зураг төслийн "Мандал харш ХХК"	Шалгасан	Т.Базардар	ТГ шифр:	2021 он		

ДГ МАРКИЙН АЖЛЫН ЗУРГИЙН ЖАГСААЛТ

Хуудас	Зургийн нэр	Тайлбар
ДГ-1	Зургийн бүрдэл , материалын түүвэр, таних тэмдэг.	
ДГ-2	Розеткын байгуулалт.	
ДГ-3	Гэрэлтүүлгийн байгуулалт.	
ДГ-4	Самбарын тооцооны бүдүүвч.	
ДГ-5	Гэрэлтүүлгийн маяг, самбрын байрлал, тайлбар.	

Таних тэмдэг

Тэмдэглэгээ	Нэр
ГС	Гэрлийн самбар
	Улайсах чийдэнтэй хамгаалалтын тортой гэрэлтүүлэгч
	Улайсах чийдэнтэй ус чийгнээс хамгаалагдсан гэрэлтүүлэгч
	Лед гэрэлтэй, таазанд байрлуулах гэрэлтүүлнгч
	Утас салбарлах хайрцаг
	Ердийн хоёролсон розетка
	Ердийн унтраалга
	Хоёролсон унтраалга
Wh	Итэвхит чадлын тоолуур
	Ус чийгнээс хамгаалагдсан унтраалга

МАТЕРИАЛЫН ТҮҮВЭР

Д/д	Нэр	Маяг	Хэм нэгж	Тоо	Тайлбар
1	Оролтын самбарт: 3 туйлт автомат таслуур. ВА47-29. Iс=63А/ -1ш, 3 туйлт автомат таслуур. ВА47-29. Iс=50А/ -1ш Самбар -1 ш, Цэнэг шавхагч ОПС-1 ш , 3 фазын итэвхит чадлын электрон тоолуур 380/220,5А-1 ш.	Mon-Horus	ком	1	ОС
2	Гэрлийн самбар: Самбар-1ш, ВА47-29 16А-1ш, ВА47-29 10А-3ш, АД12,2Р 10А-2ш.		ком	1	ГС
3	Улайсах чийдэн зүүх ердийн патрон	L1	ш	13	
4	Улайсах чийдэнийн шил 220В 100Вт/60 Вт		ш	11/4	
5	Хамгаалагдсан тортой гэрэлтүүлэг 220В 100Вт	L2	ш	2	
6	Лед гэрэлтүүлэг 220В 80Вт	L3	ком	23	
7	Ил таних нэг туйлт унтраалга 220В 10А		ш	11	
8	Ил таних хоёролсон унтраалга 220В 10А		ш	2	
9	Ил таних хамгаалагдсан унтраалга 220В 10А		ш	2	
10	Ил таних хоёролсон розетка 220В 10А		ш	20	
11	Утас салбарлах хайрцаг	У-197	ш	57	
12	2х2,5 кв.мм оглолтой зэс голтой ПВХ тусгаарлагчтай хавтай утас	ППВ	м	286	
13	3х2,5 кв.мм оглолтой зэс голтой ПВХ тусгаарлагчтай хавтай утас	ППВ	м	148	
14	3зс голтой ПВХ тусгаарлагчтай ПВ-5/1х16/ оглолтой утас		м	3	Гэрлийн самбауудыг холбоно.
15	Пластмассан хоолой ф15мм	PVC	м	127	
16	Пластмассан хоолой ф20мм	PVC	м	148	
17	Оролтын кабель ВВГ-3х16+1х10	ВВГ	м	40	

MANDAL KHARSH	Дундговь аймаг, Дэлгэрцогт сум Айлын нийтийн суудцны барилга			ДГ	
	Захирал	Т.Базардар	Зургийн бүрдэл, тайлбар Материалын түүвэр.	Масштаб: М1:100	
	Инженер	А.Бямбаа		Ує шат / Хуудас / Бүх хуудас	
	Гүйцэтгэсэн	А.Бямбаа	ЕГ шифр: МХ- 02/2021	А3 / 1 / 5	
Барилга угсралт, Зураг төслийн "МАНДАЛ ХАРШ" ХХК	Шалгасан	Т.Базардар	ТГ шифр:	2021 он	

РОЗЕТКЫН БАЙГУУЛАЛТ М1:100

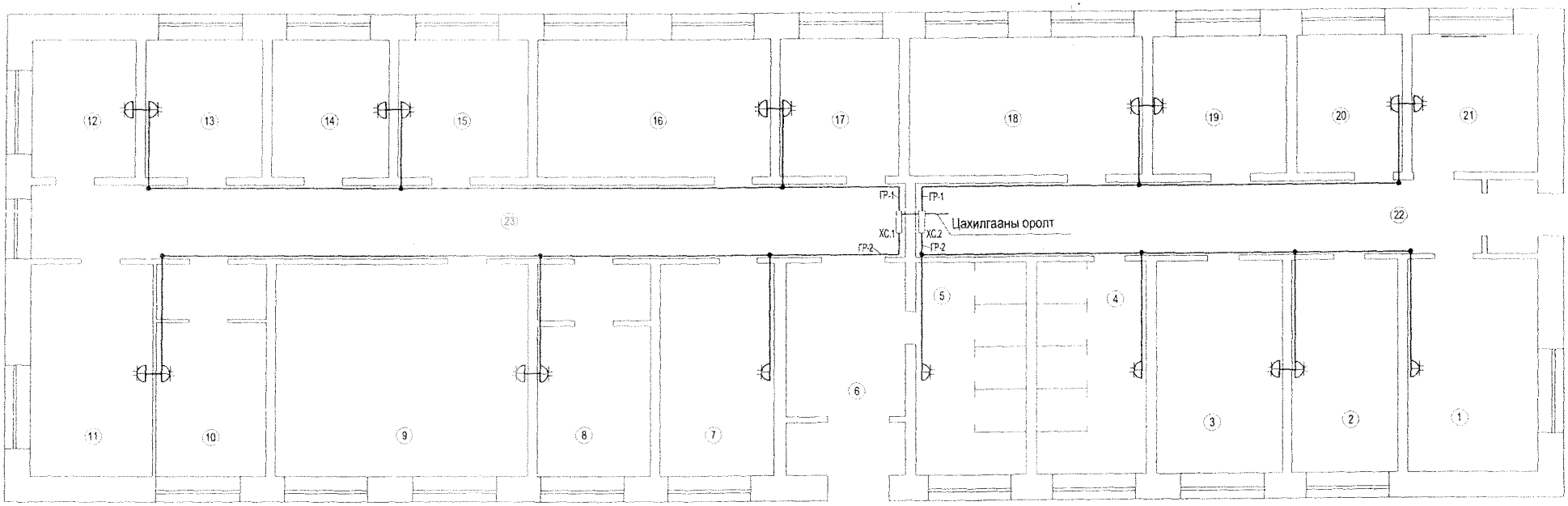

MANDAL KHARSH	Дундговь аймаг, Дэлгэрцогт сум Айлын нийтийн суудны барилга				ДГ		
	Захирал	Т.Базардар		Розеткын байгуулалт	Масштаб: М1:100		
	Инженер	А.Бямбаа			Үе шат	Хуудас	Бүх хуудас
	Гүйцэтгэсэн	А.Бямбаа		ЕГ шифр: МХ- 08/2021	АЗ	2	5
Барилга угсралт, Зураг төслийн "МАНДАЛ ХАРШ" ХХК	Шалгасан	Т.Базардар		ТГ шифр:	2021 он		

ГЭРЭЛТҮҮЛГИЙН БАЙГУУЛАЛТ М1:100

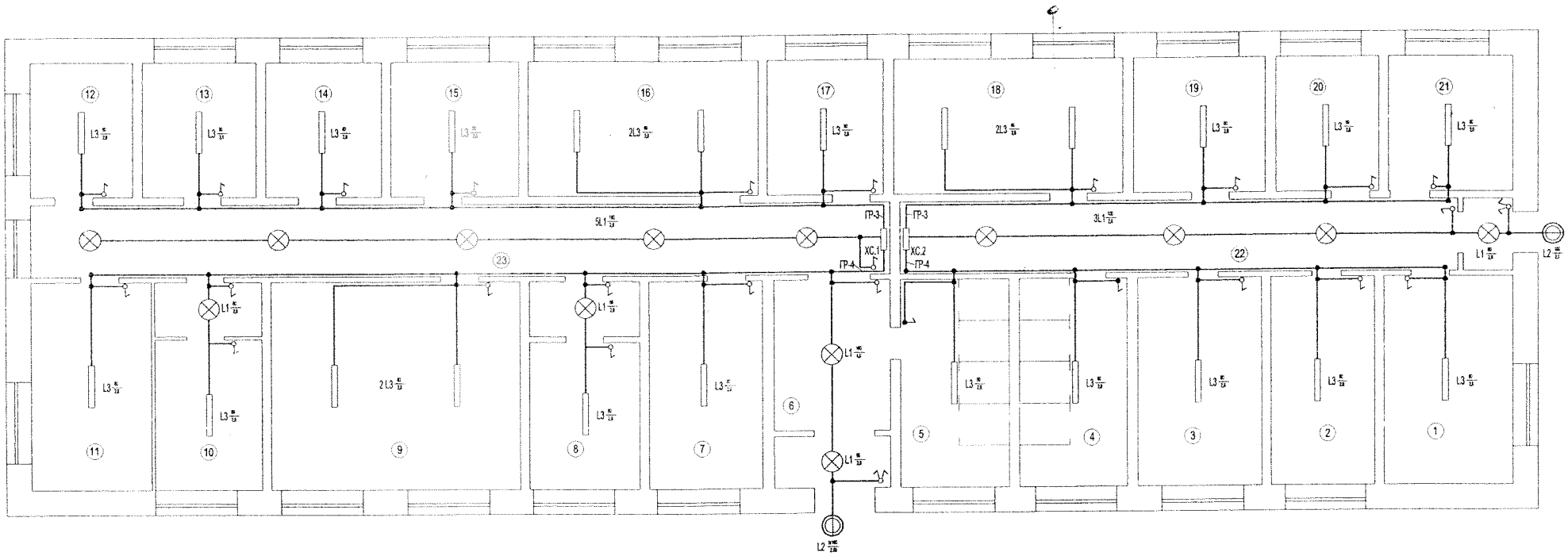

MANDAL KHARSH	Дундговь аймаг, Дэлгэрцогт сум Айлын нийтийн суурцны барилга				ДГ		
	Захирал	Т.Базардар		Гэрэлтүүлгийн байгуулалт	Масштаб: М1:100		
	Инженер	А.Бямбаа			Ye шат	Хуудас	Бүх хуудас
	Гүйцэтгэсэн	А.Бямбаа		ЕГ шифр: МХ- 08/2021	А3	3	5
Барилга угсралт, Зураг төслийн "МАНДАЛ ХАРШ" ХХК	Шалгасан	Т.Базардар		ТГ шифр:	2021 он		

ГЭРЛИЙН САМБАР ТООЦООНЫ БҮДҮҮВЧ

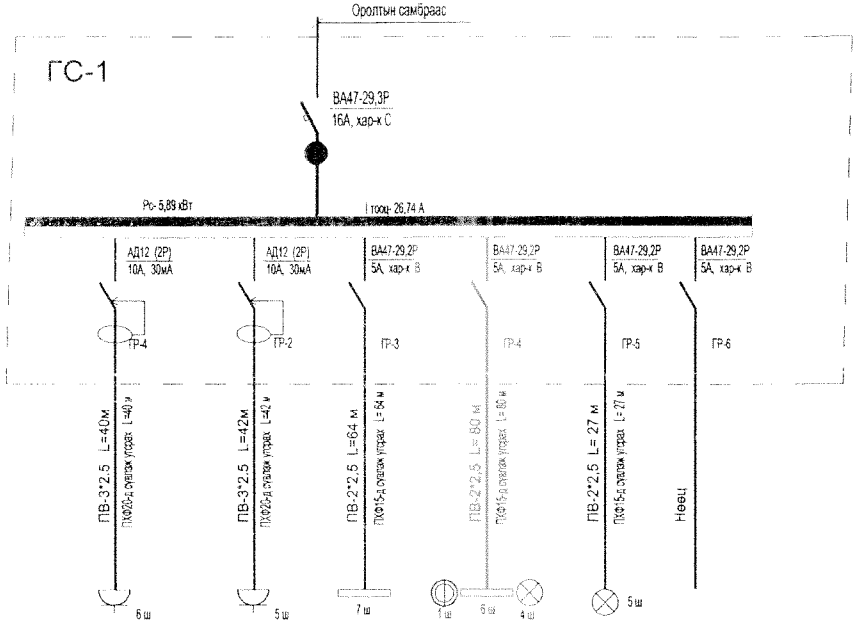

ГЭРЛИЙН САМБАР ТООЦООНЫ БҮДҮҮВЧ

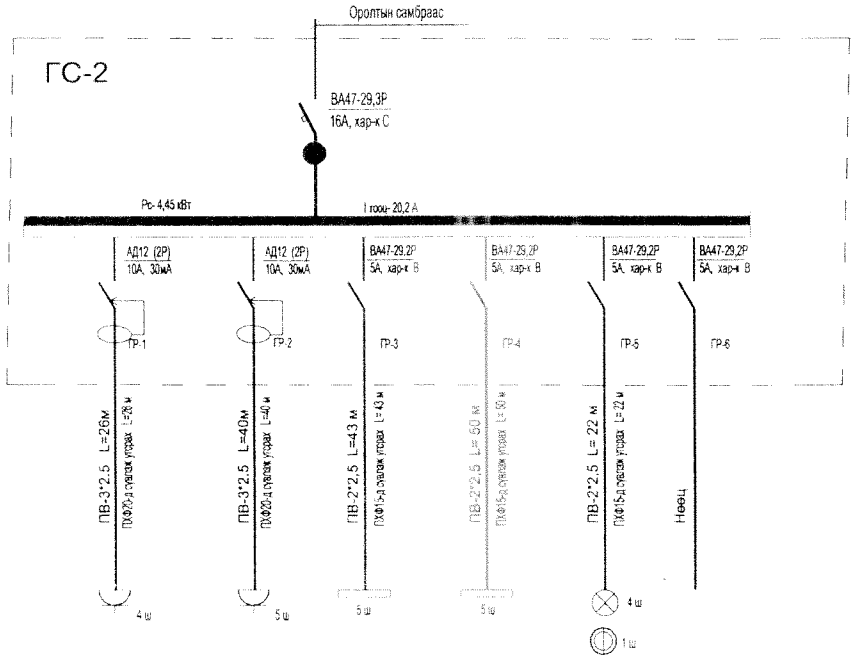

ОРОЛТЫН САМБАР ТООЦООНЫ БҮДҮҮВЧ

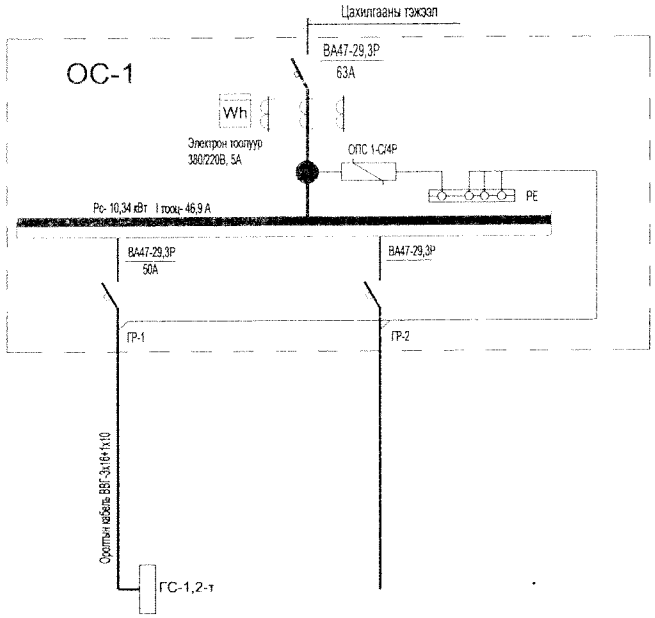

MANDAL KHARSH	Дундговь аймаг, Дэлгэрцогт сум Айлын нийтийн суурцны барилга			ДГ		
	Захирал	Т.Базардар	Самбрын тооцооны бүдүүвч	Масштаб: м.		
	Инженер	А.Бямбаа		Үе шат	Хуудас	Бүх хуудас
	Гүйцэтгэсэн	А.Бямбаа	ЕГ шифр: МХ- 08/2021	А3	4	5
Барилга угсралт, Эрчим хүчний суурилуулалт, хаалт УУХ	Шалгасан	Т.Базардар	ТГ шифр:	2021 он		

L1 Улайсах 1*100Вт	L 2 Улайсах 1*100Вт	L3 Лед 80 Вт
	НПБ 1202 (100) 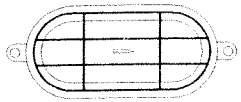	НПБ-80 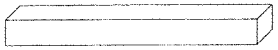
Ердийн патрон	УЛАЙСАХ ГЭРЭЛТҮҮЛЭГЧ	ЛЕД ГЭРЭЛТҮҮЛЭГЧ
	ХАНА, ТААЗАНД ТОНОГЛОХ	ТААЗАНД ТОНОГЛОХ
	ХӨНГӨН ЦАГААН БҮРХҮҮЛТЭЙ	ХУВАНЦАР БҮРХҮҮЛТЭЙ
	ХАМГААЛАЛТ IP-44	

ГЭРЭЛТҮҮЛГИЙН САМБАР

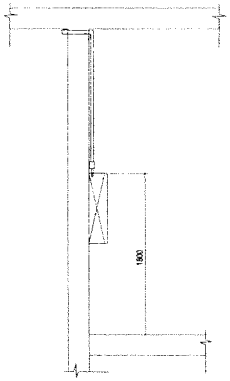

ХАЖУУГААС ХАРСАН БАЙДАЛ

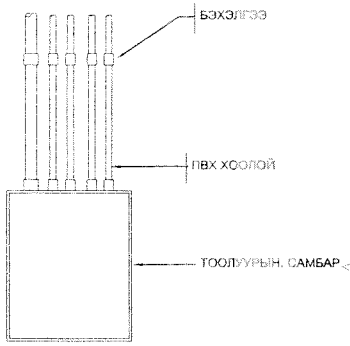

ӨМНӨӨС ХАРСАН БАЙДАЛ

УНТРААЛГА ТОНОГЛОХ

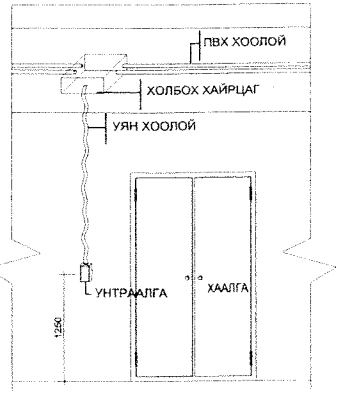

Тайлбар

Уг барилгын цахилгааны хэсгийн ажлын зураг төслийг хийж гүйцэтгэхдээ барилгын хэмжилтийн зураг, захиалагчийн саналыг үндэслэн олон нийтийн барилгын цахилгааны зураг төсөл зохиох ВСН59-88, СН-544-87-ын дагуу хийж гүйцэтгэв.

Оролтонд зориулж эх орны үйлдвэрийн "Мон-Хорус" ХХК-ийн оролтын самбрыг тэжээл авах шонд байрлуулах ба барилгаас ургиш 21,6 м зайд байрлах шонгоос ВВГ маягын кабелаар татаж гэрлийн самбрыг тэжээнэ. Шонгийн газардуулгад оролтын самбрыг холбоно. Мантажийн утсыг хуванцар хоолойд сүвлэн хана таазаар ил явуулна.

Барилгын коридорт гэрлийн самбар байрлуулна.

Унтраалгыг шалнаас 1.25 м-ийн, розеткуудыг 0.4-0.8м гэрэлтүүлгийн самбарыг 1.8м-ийн өндөрт тоноглоно.

Бүх угсралтын ажлыг ПУЭ-86, СНиП 3.05-06-90 болон холбогдох норм дүрмийн дагуу хийж гүйцэтгэвэл зохино.

MANDAL KHARSH	Дундговь аймаг, Дэлгэрцогт сум Айлын нийтийн сууцны барилга				ДГ		
	Захирал	Т.Базардар		Гэрэлтүүлгийн хийц маяг самбрын байрлал,тайлбар.	Масштаб:	м1:	
	Инженер	А.Бямбаа			Үе шат	Хуудас	Бүх хуудас
	Гүйцэтгэсэн	А.Бямбаа		ЕГ шифр: МХ- 02/2021	АЗ	5	5
Барилга угсралт, Зураг төслийн "Мандал харшг ХХК	Шалгасан	Т.Базардар		ТГ шифр:	2021 он		

Засвар хийх барилгын нэр: **Дэлгэрцогт сумын нийтийн орон сууц.**

Өрөөний дугаар	Хананд хийгдэх засалын ажил М2										Таазанд хийгдэх засвар м2			Шаланд хийгдэх засвар			
	Ханын нийт талбай	Хаалганы талбай	Цонхны талбай	Ханын цэвэр талбай	Шинээр шавардах талбай	нөхөөс шавардлага хийх талбай	Шавардлага хийх амалгаа	Вааран хавтан наах талбай	Тосон будаг хийх талбай	Эмульс будаг хийх талбай	Таазны нийт талбай	Эмульс будаг хийх талбай	Нөхөөс шавардлага хийх	Шалны нийт хэмжээ	Буулгах модон шал	Шинээр хийх керамик шал	Шинээр хийх хулдаасан шал
1-р давхар																	
1	45.1	1.8	2.85	**40.5**	0	4	1.06	0	0	40.45	15.25	15.25	1.5	15.6	0	0	15.6
2	45.6	1.8	2.85	**40.9**	0	4	1.06	0	0	40.91	12.55	12.55	1.2	12.8	0	0	12.8
3	44.4	1.8	2.85	**39.8**	14	0	1.06	**9**	0	30.75	14.65	14.65	1.4	14.9	0	0	0
4	42.6	1.22	2.85	**38.5**	28	0	1.06	**18**	0	20.5	13	13	1.3	13.3	13.3	13.3	0
5	42.6	1.8	2.85	**37.9**	14	4	1.06	**9**	0	28.9	13	13	1.3	13.3	13.3	13.3	0
6	58.5	16	0	**42.5**	0	4	0	0	26.3	16.2	13.56	13.56	1.3	13.8	0	0	13.8
7	43.1	1.8	2.85	**38.5**	0	4	1.06	0	0	38.45	13.45	13.45	1.3	13.7	0	0	13.7
8	57.1	5.4	2.85	**48.9**	0	4	1.06	0	0	48.85	13	13	1.3	13.2	0	0	13.2
9	61.2	1.8	5.7	**53.7**	0	5	2.12	0	0	53.7	29.65	29.65	3	30.2	0	0	30.2
10	56.2	5.4	2.85	**48.0**	0	5	1.06	0	0	47.95	12.6	12.6	1.2	12.9	0	0	12.9
11	43.9	1.8	2.85	**39.3**	0	4	1.06	0	0	39.25	12.4	12.4	1.2	12.6	0	0	12.6

12	31.5	1.8	2.85	**26.9**	0	3	1.06	0	0	26.85	7.76	7.76	0.7	7.9	0	0	7.9
13	33.3	1.8	2.85	**28.7**	0	3	1.06	0	0	28.65	8.8	8.8	0.9	8.97	0	0	8.97
14	33.4	1.8	2.85	**28.8**	0	3	1.06	0	0	28.75	8.86	8.86	0.9	9	0	0	9
15	35.1	1.8	2.85	**30.5**	0	3	1.06	0	0	30.45	9.8	9.8	1	10	0	0	10
16	48.9	1.8	5.7	**41.4**	0	4	2.12	0	0	41.4	17.8	17.8	1.7	18.1	0	0	18.1
17	33.7	1.8	2.85	**29.1**	0	3	1.06	0	0	29.05	8.95	8.95	0.9	9.1	0	0	9.1
18	49.4	1.8	5.7	**41.9**	0	4	2.12	0	0	41.9	18.2	18.2	1.8	18.6	0	0	18.6
19	36	1.8	2.85	**31.4**	0	3	1.06	0	0	31.35	10.2	10.2	1	10.5	0	0	10.5
20	32.5	1.8	2.85	**27.9**	0	3	1.06	0	0	27.85	8.3	8.3	0.8	8.4	0	0	8.4
21	34.9	1.8	2.85	**30.3**	0	3	1.06	0	0	30.25	9.7	9.7	1	9.9	0	0	9.9
22	98.8	19.8	0	**79.0**	0	2	0	0	46.6	32.4	22.6	22.6	2.2	23	0	0	23
23	124.3	23.4	2.25	**98.7**	0	8	0.93	0	51.3	47.3	34.7	34.7	3.7	35.4	0	0	35.4
Бүгд				***962.4***	***56***	***80***	***25.3***	***36***	***124***	***802.1***	**328.78**	**328.78**	**32.6**	**335.17**	**26.6**	**26.6**	**293.67**