"УРАНТОД ЦЭГ" ХХК
/Барилгын зураг төслийн тусгай зөвшөөрлийн дугаар ЗТ56-693/19,
Хаяг: Хэнтий аймаг, Хэрлэн сум 1-р баг "Эрдэнэ төв" 2 давхар
Утас: 80006394, 98889300

Зургийн шифт: УТЦ-2021/025

ДОРНОД АЙМГИЙН ХЭРЛЭН СУМЫН 5-Р БАГ БАЯНБҮРД

НОГОО ХАДГАЛАХ ЗООРИЙН БАРИЛГА
/100 ТОННЫ БАГТААМЖТАЙ/

/АЖЛЫН ЗУРАГ/

ЗӨВШӨӨРСӨН:

Албан тушаал	Нэр	Гарын үсэг
Дорнод аймгийн Ерөнхий архитектор	Ц.Цоггэрэл	
Дорнод аймгийн ОБГ-ын дарга, Хурандаа	Г.Нармандах	
Дорнод аймгийн МХГ-ын дарга	Д.Мөнхтуяа	

БОЛОВСРУУЛСАН:

Гүйцэтгэгч:			
"УРАН ТОД ЦЭГ" ХХК	"Урантод цэг" ХХК-ийн Захирал	Нэр	Гарын үсэг
		П.Ганцоож	
Захиалагч:			
	Дорнод аймгийн ХХААГ-ын дарга	Нэр	Гарын үсэг
		Ж.Алимаа	

Гал түймрийн улсын хяналтын байцаагч, хаягуч Ө.Батоморийн 2021.03.19ны өдрийн 45/01/06 дугаартай хамт хучинтэй

ЧИНГИС ХОТ 2021 ОН

ТАЙЛБАР БИЧИГ, ЗУРГИЙН ЖАГСААЛТ

ҮНДСЭН ИЖ БҮРДЛИЙН ЗУРГИЙН ЖАГСААЛТ

№	Тэмдэглэгээ	Нэр	Хуудасны марк	Хуудасны тоо
1		Ерөнхий төлөвлөгөө	ЕТ-1-3	1-3
2		Барилга-Архитектур	БА 1-14	1, 4-16
3		Барилга бүтээц	ББ-1-18	17-34
4		Халаалт	ХАС 1-2	35-36
5		Цэвэр бохир ус	ЦБУ-.....	.....
6		Хүчний төхөөрөмж, Дотор гэрэлтүүлэг	ХТ-ДГ 1-5	37-41
		Технологийн байгууламт	ТХ-.....	.....

АЖЛЫН ЗУРГИЙН ҮНДСЭН БҮРДЛИЙН ЖАГСААЛТ

Дэс дугаар	Зургийн нэр	Зургийн марк	Хуудасны дугаар
1	Тайлбар бичиг, зургийн жагсаалт	БА-1	1
2	Гэрэлтүүлгийн тулгуур	БА-2	2
3	Гадна төмөр торон хашаа	БА-3	3
4	Гадна том хаалга	БА-4	4
5	Гадна жижиг хаалга	БА-5	5
6	Гадна хашаа хаалганы түүвэр	БА-6	6
7	Дотор заслалын тодорхойлолт	БА-7	7
8	Байгууламт	БА-8	8
9	Огтлол 1-1	БА-9	9
10	Нүүр тал тэнхлэг Y1-Y5, Y5-Y1	БА-10	10
11	Нүүр тал тэнхлэг X1-X5, X5-X1	БА-11	11
12	Дээврийн байгууламт	БА-12	12
13	Хаалга, цонхны нэгдсэн түүвэр	БА-13	13
14	Харагдах байдал	БА-13	14

ТЕХНИК ЭДИЙН ЗАСГИЙН ҮЗҮҮЛЭЛТ

Дэс дугаар	Нэр	Хэмжих нэгж	Тоо хэмжээ
1	Ажлын талбай	м2	254.12
2	Ашигтай талбай	м2	185.57
3	Барилгын талбай	м2	193.05
4	Барилгын үзүүлэлт	м3	649.50

АНХААРАХ:

Барилгын гүйцэтгэгч байгууллага нь барилга засварлалтын явцад ажлын зургийг чанд бариптлах бөгөөд хэрэв зураг төслийн дагуу гүйцэтгээгүйн улмаас барилгын бат бөх, төлөвлөлт, инженерийн системийн ажиллагаанд өөрчлөлт гарваас зураг төсөл зохиогч хариуцлага хүлээгүй. Энэхүү зураг төслийн баримт бичиг нь Монгол улсын зохиогчийн эрхийн хуулиар хамгаалагдах тул зөвшөөрөлгүйгээр өөр барилгад дахин хэрэглэгдэх, бусдад дамжуулан ашиглуулахыг хориглоно.

Барилга засварлалтын явцад гүйцэтгэгч байгууллага нь зураг төсөл зохиогчтой зохиогчийн хяналтын гэрээний дагуу зураг төслийн болон барилга угсралтын талаар гарсан асуудлыг шийдвэрлэж байвал зохино.

ЕРӨНХИЙ ТАЛБАР ХЭСЭГ

ЕРӨНХИЙ ХЭСЭГ: Уг Дорнод аймгийн Хэрлэн сумын 5-р баг барих "НОГОО ХАДГАЛАХ ЗООРИЙН БАРИЛГА"-ын зураг төслийг Дорнод аймгийн ХХААГ-май байгуулсан 2021 оны 02 -р сарын 05-ны өдрийн УТЦ-2021/25 дугаартай гэрээний дагуу ажлын болон зургийн даавгаварыг үндэслэн барилгын зураг төслийн "Урантод цэг" ХХК-д боловсруулав.

БАРИЛГЫН БАЙРШИЛ: Дорнод аймгийн Хэрлэн сумын 5-р баг. Баянбүрдэд барихаар төлөвлөж байна.

АРХИТЕКТУР ТӨЛӨВЛӨЛТ: Уг барилга нь тэнхлэгээрэй 12.0х15.0м хэмжээтэй 1 давхар цутгамал төмөр бетон каркас бүтээцтэй, цутгамал бетон хана болон хучилттай барилга байна. Гол нэг орцтой. Авто машин орж ачаа буулгах болон ачих боломжоор бүрэн хангагдсан хаалга, орц гарцтай байна. Гадна тохижилтын ажил байхгүй. Зөөврийн цахилгааны их үүсвэртэй цаашид цахилгаан эрчим хүчинд холбогдох боломжтой байх

СУУРЬ: Каркасан барилгын баганын дор баганын суурь хийж өгнө. Захиалагчийн хүсэлтээр уг барилга нь 1 давхар байхаар тооцоо хийж хийцийн зураг төсөлд тусгаж өгсөн болно. Котлованыг механизмаар ухахдаа суурь суулгах төслийн түвшингээс дээш 20-30 см дутуу ухаж түүнээс доош төслийн түвшин хүрэх хүртэл гараар ухах хэрэгтэй. Барилгын суурийг цутгамал төмөр бетон баганан суурьтайгаар төлөвлөв. Багана суурийн бетоны марк В20, арматурын анги нь AI, AIII байхаар зураг төсөлд тусгасан болно. Цутгамал төмөр бетон баганан суурийн дор 10см зузаан В7.5 маркийн бетон бэлтгэл хийнэ. Гадна талын баганан сууриудыг зургийн дагуу цутгамал төмөр бетон бүсээр холбож өгнө. Бетон цутгалтын ажлыг гүйцэтгэхдээ "Цутгамал бетон, төмөр бетон бүтээц" -ийн үгсралтын БНбД 52-02-05, Цутгамал төмөр бетоны ажлыг гүйцэтгэх заавар БНбД 52-102.04-ийн холбогдох заалтуудын дагуу гүйцэтгэнэ. Суурийн гадна хөрстэй харьцаж байгаа хэсгийг халуун хар тосон түрхлэг 2 дахин хийх ба суурийг эргүүлж чигжихдээ овойлт үүсдэггүй хөрсийг 200-250мм тутамд сайтар нягтруулж хийвэл зохино. Бууръ, суурийн ажлыг гүйцэтгэхдээ барилгын газар шороо ба бууръ, суурийн ажил гүйцэтгэх БНбД 3.02.01-90.ийг баримталбал зохино.

ЦУТГАМАЛ ТӨМӨР БЕТОН КАРКАС: Барилга нь хоёр чиглэлд даацтай цутгамал төмөр бетон каркастай. Каркасын багана ригелийг цутгамал хучилт, цутгамал дам нуруу, цутгамал шаттай сайтар уялдуулан нэгэн зэрэг тасралтгүй үргэлжлүүлэн цутгана. Каркасын ажлын арматур SD390. Цутгамал хучилт, каркасын бетоны анги В20 байна. Цутгамал төмөр бетон каркзас, хучилтыг модон хэв хашмалд цутгаж бетоны 80%-ийг олсны дараа суллах шаардлагатай. Бетон төмөр бетоны ажлыг хийж гүйцэтгэхдээ барилгын норм да дүрэм болон улсын стандарт /УСТ/, барилгын зохион байгуулалт, барилгын техникийн аюулгүйн дүрэм зэрэг холбогдох техникийн мөрдлөг болгох шаардлагатай. Бетон цутгалтын ажлыг гүйцэтгэхдээ угсралтын "Цутгамал бетон, төмөр бетон бүтээц"-ийн угсралтын БНбД 52-02-05-ыг, цутгамал төмөр бетоны ажил гүйцэтгэх заавар БНбД 52-102.04-ийн холбогдох заалтуудыг нарийн баримталбал зохино.

ДАМ НУРУУ: Барилга нь хоёр чиглэлд даацтай цутгамал төмөр бетон дам нурууттай бетонтой. Цутгамал дам нурууны бетоны ригелийг цутгамал хучилтыг тасралтгүй үргэлжлүүлэн цутгана. Бүс бетон, шатны ажлын арматур SD390. Цутгамал хучилт, бүс бетоны анги В20 байна. Цутгамал төмөр бетон дам нуруу, хучилтыг модон хэв хашмалд цутгаж бетоны 80%-ийг олсны дараа суллах шаардлагатай. Цутгамал төмөр бетоны ажлыг хийж гүйцэтгэхдээ барилгын норм да дүрэм болон улсын стандарт /УСТ/, барилгын зохион байгуулалт, барилгын техникийн аюулгүйн дүрэм зэрэг холбогдох техникийн мөрдлөг болгох шаардлагатай. Бетон цутгалтын ажлыг гүйцэтгэхдээ угсралтын "Цутгамал бетон, төмөр бетон бүтээц"-ийн угсралтын БНбД 52-02-05-ыг, цутгамал төмөр бетоны ажил гүйцэтгэх заавар БНбД 52-102.04-ийн холбогдох заалтуудыг нарийн баримталбал зохино.

ГАДНА ХАНА: Барилгын гадна хананы 50см, дүүргэлтийг 25см-ийн зузаан бетон блокон өрөг /ЕВРО блок/ нягт 400кг/м3, ханатай байх 10см-ийн зузаантай эрдэс хөвөн дулаалгатай гадна талд ердийн тоосгоор /12см/өнгөлгөөтэй байх бөгөөд хувьсах газрын хөрсөнд суух бетон хананд 10см-ийн зузаантай эрдэс хөвөн дулаалгатай хийж бүтүм түрхлэгээр ус чийгнээс тусгаарлана.

ДОТОР ЗАСАЛ: Зоорийн дотор хананы засалд өнгө шавар хийсний дараа байгалийн шохойгоор будна. Цутгамал төмөр бетон хучилтанд дүнзэнцэр /50х50/-ээр сарааж бэхэлж бэхлэж 50мм зузаантай эрдэс хөвөн дулаалгыг таазанд цавуут зуурмагаар наана. Дулаалгын ажил гүйцэтгэсний хийсний дараа цемент хавтангаар тааз хийж байгалийн шохойн будгаар 2 удаа будна

ДЭЭВЭР: Барилгын дээвэр нь шувуу нуруу дээвэртэй. Дээврийн дулаалга нь эрдэс хөвөн байна. Дээврийн долгионтой төмрийг 0,3мм-ээс багагүй зузаантай байхаар төлөвлөв.

ХААЛГА: Гадна төмөр хаалгыг нэг маягийн альбомын хэмжээ маркийн дагуу тусгай захиалгаар үйлдвэрийн чанар стандартын шаардлага хангасан хаалга сонгож, технологийн дагуу угсарна.

ХАЯАВЧ: Барилгын төлөвлөлтийн түвшинд хүртэл шороо хийж тэгшилсэнний дараа зургийн дагуу ус оруулахгүй хаяавчийг цутгаж өгсөн байх шаардлагатай.

ГАДНА ДОВЖОО, ПАНДУС: Гадна довжоонуудыг сайтар нягтруулсан хөрсөн дээр зургийн дагуу арматурчлал хийж В15 бетоноор цутгаж хийнэ.

АГААР СЭЛГЭЛТИЙН СИСТЕМ:

Агуулахын өрөөнүүдэд агаар өгөх механик системийг төлөвлөв. Агаар сэлгэлтийн механик системд Helios фирмийн сэнс тавина. Салхивчийн хоолойг цайрдсан ган хуудсан төмрөөр хийнэ. Мөн ногоо хадгалах өрөөнүүдэд шаардлагат температурт барихын тулд агаар халаагч сэнсэн тень төлөвлөсөн. Агаар сэлгэлтийн системийг туршихдаа БНбД 3.05.01-88-ыг бариптлан гүйцэтгэвэл зохино. Угсралтын ажлыг хийж гүйцэтгэхдээ техник аюулгүй ажиллагааны норм дүрмийг бариптлан ажиллах хэрэгтэй.

"УРАН ТОД ЦЭГ" ХХК	ДОРНОД АЙМГИЙН ХЭРЛЭН СУМ ДАХЬ НОГОО ХАДГАЛАХ ЗООРИЙН БАРИЛГА	
Захирал	П.Ганцоож	
Архитектор	П.Ганцоож	
Гүйцэтгэсэн	Т.Бариашир	
Инженер	Г.Наранбаатар	
Зургийн нэр: Тайлбар бичиг, зургийн жагсаалт		БА-01
		Масштаб: -
		Үе шат / Хуудас / Бүх хуудас
ЕГ шифр: УТЦ-2021/025		А3 / 01 / 14
ТГ шифр:		2021 он 02сар

БАЙРШЛЫН СХЕМ Масштаб М1:2000

ҮНДЭСЛЭЛ.

- Дорнод аймгийн Хэрлэн сумын 5-р баг, Баянбүрд-4 гудамжны 401 тоот хаягтай. Гэрчилгээний дугаар Э-0614000629, 2106042756 нэгж талбарын дугаартай 2000м2 талбайтай эзэмшлийн зорилуулалттай газар олголт.
- Хот тосгоны төлөвлөлт, барилгажилтын норм ба дүрэм БНбД 30.01.04-ийн зүйлийг үндэслэн ерөнхий төлөвлөгөөний зургийг гүйцэтгэв.

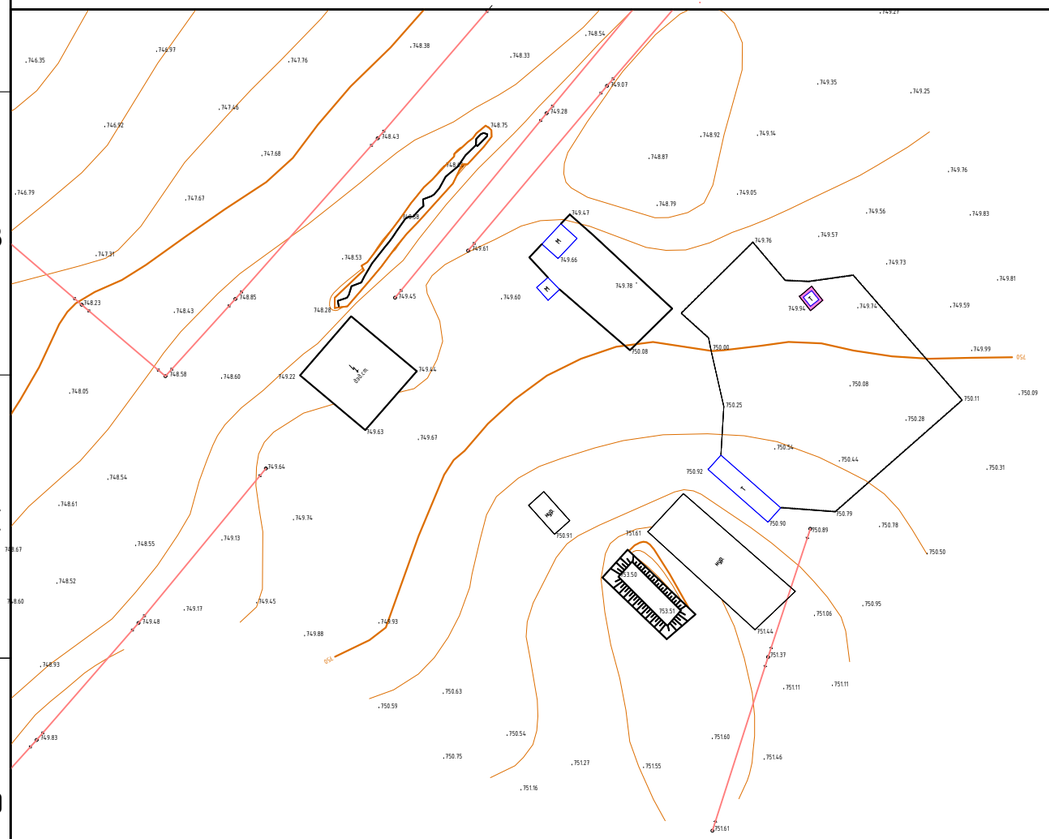

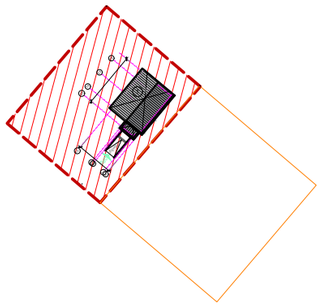

БАЙРШЛЫН ЕРӨНХИЙ СХЕМ

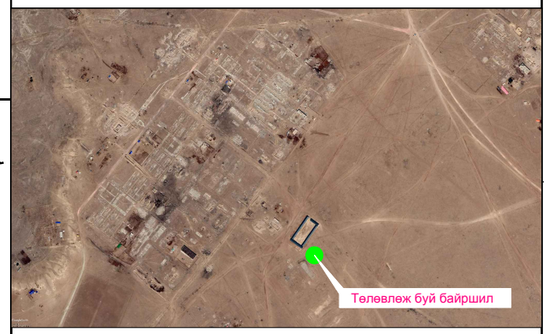

ТАНИХ ТЭМДЭГ

- Төлөвлөж буй эзэмшлийн газрын хэмжээ - 2000м2 буюу 0.2 га
- Одоо байгаа барилга
- Дулааны шугам
- Цэвэр усны шугам
- Бохир усны шугам
- Цахилгааны шугам
- Холбооны шугам

"УРАН ТОД ЦЭГ" ХХК

ДОРНОД АЙМГИЙН ХЭРЛЭН СУМ ДАХЬ НОГОО ХАДГАЛАХ ЗООРИЙН БАРИЛГА

Захирал	П.Ганцоож	
Архитектор	П.Ганцоож	
Гүйцэтгэсэн	Т.Бариашир	
Инженер	Г.Наранбаатар	

Зургийн нэр: БАЙРШЛЫН СХЕМ

ЕТ-01

Масштаб 1:2000

Үе шат	Хуудас	Бүх хуудас
А3	01	03

ЕГ шифр: УТЦ-2021/025

ТГ шифр: 2021 он 02 сар

ЕРӨНХИЙ ТӨЛӨВЛӨГӨӨ Масштаб М1:500

ҮНДЭСЛЭЛ.
- Дорнод аймгийн Хэрлэн сумын 5-р баг, Баянбүрд-4 гудамжны 401 тоот хаягтай.
- Гэрчилгээний дугаар Э-0614000629, 2106042756 нэгжталбарын дугаартай 2000м2 талбайтай эзэмшлийн зорилалттай газар олголт.
- Хот тосгоны төлөвлөлт, барилгажилтын норм ба дүрэм БНбД 30.01.04-ийн зүйлийг үндэслэн ерөнхий төлөвлөгөөний зургийг гүйцэтгэв.

Д/Д	ТОДОРХОЙЛОЛТ	ТАЙЛБАР
1.	Ногооны агуулахын барилга	Төлөвлөж буй
2.	Гадна төв орц, гарц	Төлөвлөж буй
3.	Төлөвлөлтийн хязгаар	Төлөвлөж буй
4.	Хамгаалалтын ногоон зурвас	Төлөвлөж буй

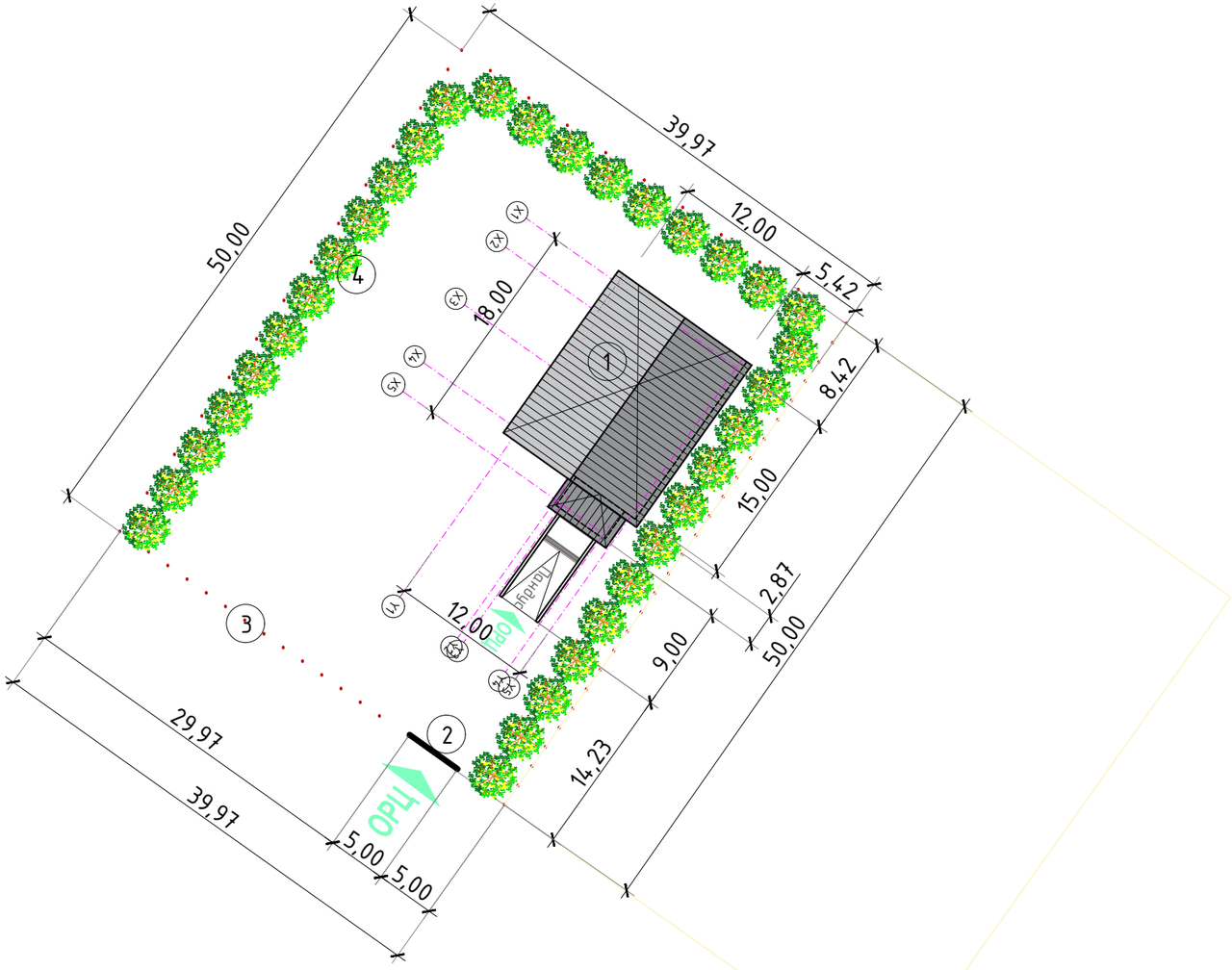

БАЙРШЛЫН ЕРӨНХИЙ СХЕМ

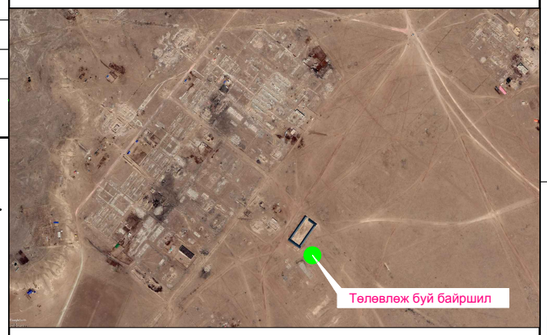

ТАНИХ ТЭМДЭГ

- Төлөвлөж буй барилга - 229.05м2
- Төлөвлөж буй эзэмшлийн газрын хэмжээ - 2000м2 буюу 0.2 га
- Одоо байгаа барилга, байгууламж
- Одоо байгаа барилга, байгууламж
- Ногоон байгууламж, хамгаалалтын зурвас

Хүчин чадлын мэдээлэл						
1	Барилгын блокийн тоо		1	5	Хөгжлийн бэрхшээлтэй иргэний авто зогсоол	–
2	Барилгажих талбай		229.05	6	Рамп, пандусын тоо — Машин	1
	Хүчин чадал /ор, сураг, хүүхэд, суудал/	Айлын тоо	–		ХБИ	–
		Олон нийт	1	7	Сэргээгдэх эрчим хүч ашигласан эсэх	–
3	Ил авто зогсоолын тоо		–	8	Шинэ, шилдэг технологи ашигласан эсэх	+
4	Далд авто зогсоолын тоо		–	9	Архитектурын хэв маяг	Цутгамал төмөр бетон каркас

"УРАН ТОД ЦЭГ" ХХК

ДОРНОД АЙМГИЙН ХЭРЛЭН СУМ ДАХЬ НОГОО ХАДГАЛАХ ЗООРИЙН БАРИЛГА

Захирал	П.Ганцоож	
Архитектор	П.Ганцоож	
Гүйцэтгэсэн	Т.Бариашир	
Инженер	Г.Наранбаатар	

Зургийн нэр: ЕРӨНХИЙ ТӨЛӨВЛӨГӨӨ

ЕТ-02

Масштаб 1:500

Үе шат	Хуудас	Бүх хуудас
А3	02	03

ЕГ шифр: УТЦ-2021/025

ТГ шифр:

2021 он 02 сар

УЛААН ШУГАМ ТЭГ ТЭНХЛЭГ ТАВИХ Масштаб М1:500

ҮНДЭСЛЭЛ.
- Дорнод аймгийн Хэрлэн сумын 5-р баг, Баянбүрд-4 гудамжны 401 тоот хаягтай.
- Гэрчилгээний дугаар Э-0614000629, 2106042756 нэгжталбарын дугаартай 2000м2 талбайтай эзэмшлийн зорилалттай газар олголт.
- Хот тосгоны төлөвлөлт, барилгажилтын норм да дүрэм БНбД 30.01.04-ийн зүйлийг үндэслэн ерөнхий төлөвлөгөөний зургийг гүйцэтгэв.

Д/Д	ТОДОРХОЙЛОЛТ	ТАЙЛБАР
1.	Ногооны агуулахын барилга	Төлөвлөж буй
2.	Гадна төв орц, гарц	Төлөвлөж буй
3.	Төлөвлөлтийн хязгаар	Төлөвлөж буй
4.	Хамгаалалтын ногоон зурвас	Төлөвлөж буй

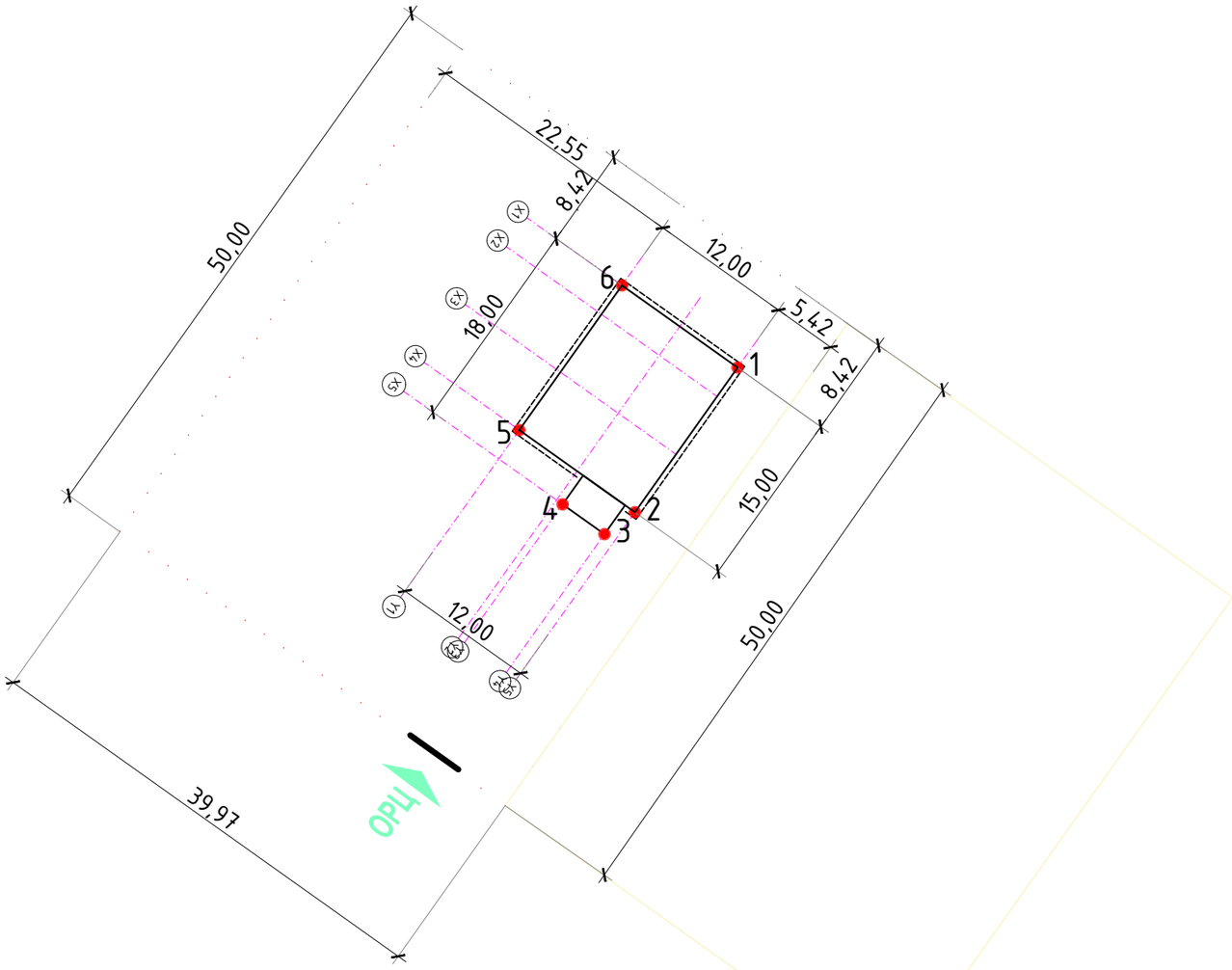

БАЙРШЛЫН ЕРӨНХИЙ СХЕМ

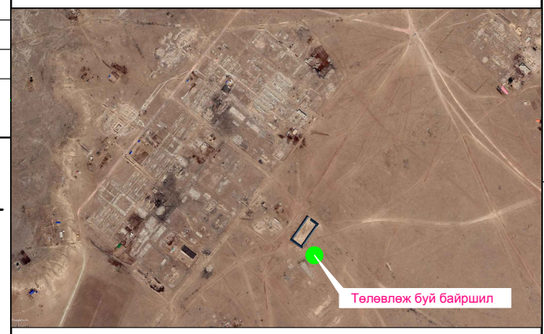

ТАНИХ ТЭМДЭГ

- Төлөвлөж буй барилга - 229.05м2
- Төлөвлөж буй эзэмшлийн газрын хэмжээ - 2000м2 буюу 0.2 га
- Одоо байгаа барилга, байгууламж
- Улаан шугамын цэгүүд

УЛААН ШУГАМЫН ЦЭГҮҮД

1.	323425.3303	5325025.7153
2.	323413.6081	5325012.0555
3.	323410.8765	5325010.4464
4.	323407.5754	5325013.2793
5.	323404.5015	5325019.8703
6.	323416.2237	5325033.5301

Хүчин чадлын мэдээлэл

1	Барилгын блокийн тоо		1	5	Хөгжлийн бэрхшээлтэй иргэний авто зогсоол	-
2	Барилгажих талбай		229.05	6	Рамп, пандусын тоо	Машин 1
	Хүчин чадал /ор, сураач, хүүхэд, суудал/	Айлын тоо	-			ХБИ -
		Олон нийт	1	7	Сэргээгдэх эрчим хүч ашигласан эсэх	-
3	Ил авто зогсоолын тоо		-	8	Шинэ, шилдэг технологи ашигласан эсэх	+
4	Далд авто зогсоолын тоо		-	9	Архитектурын хэв маяг	Цутгамал төмөр бетон каркас

"УРАН ТОД ЦЭГ" ХХК

ДОРНОД АЙМГИЙН ХЭРЛЭН СУМ ДАХЬ НОГОО ХАДГАЛАХ ЗООРИЙН БАРИЛГА

Захирал	П.Ганцоож	
Архитектор	П.Ганцоож	
Гүйцэтгэсэн	Т.Бариашир	
Инженер	Г.Наранбаатар	

Зургийн нэр: ЕРӨНХИЙ ТӨЛӨВЛӨГӨӨ

ЕТ-03

Масштаб 1:500

Үе шат	Хуудас	Бүх хуудас
А3	03	03

ЕГ шифр: УТЦ-2021/2025

ТГ шифр:

2021 он 02 сар

ӨРӨӨНИЙ ДОТОР ЗАСЛАЛЫН ТОДОРХОЙЛОЛТ

Өрөөний дугаар	Өрөөний нэр	Тааз	Хана, хамар хана Доод хэсэг	Хана, хамар ханын Дээд хэсэг	Шал	Өндөр /м/	Хаалга, цонх
1	Тамбур	Цутгамал төмөр бетон хучилтанд дүнзэнцэр /50х50/-ээр сарааж бэхэлж бэхлэж 50мм зузаантай эрдэс хөвөн дулаалгыг таазанд цавуут зуурмагаар наана. Дулаалгын ажил гүйцэтгэсний хийсний дараа цемент хавтангаар тааз хийж байгалийн шохойн будгаар 2 удаа будна	Сайн чанарын өнгө шавардлага Байгалийн шохойн будгаар будна	Сайн чанарын өнгө шавардлага Байгалийн шохойн будгаар будна	Бетон тэгшилгээ В12.5 δ=50мм Ус тусгаарлагч түрхлэг 1-2 уе Бетон шал В10 δ=150мм Нягтруулсан хөрс	3.20	Хаалганууд нь сайн чанарын төмөр хаалга байх ба технологийн дагуу үгсарч ЭМБД 23-02-05 MNS 6266:2011 стандартын дагуу гүйцэтгэл зохино.
2	Коридор		Сайн чанарын өнгө шавардлага Байгалийн шохойн будгаар будна	Сайн чанарын өнгө шавардлага Байгалийн шохойн будгаар будна	Бетон тэгшилгээ В12.5 δ=50мм Ус тусгаарлагч түрхлэг 1-2 уе Бетон шал В10 δ=150мм Нягтруулсан хөрс	3.20	
3	Ногооны агуулах	Цутгамал төмөр бетон хучилтанд дүнзэнцэр /50х50/-ээр сарааж бэхэлж бэхлэж 50мм зузаантай эрдэс хөвөн дулаалгыг таазанд цавуут зуурмагаар наана. Дулаалгын ажил гүйцэтгэсний хийсний дараа цемент хавтангаар тааз хийж байгалийн шохойн будгаар 2 удаа будна	Сайн чанарын өнгө шавардлага Байгалийн шохойн будгаар будна	Сайн чанарын өнгө шавардлага Байгалийн шохойн будгаар будна	Бетон тэгшилгээ В12.5 δ=50мм Ус тусгаарлагч түрхлэг 1-2 уе Бетон шал В10 δ=150мм Нягтруулсан хөрс	3.20	
4	Ногооны агуулах		Сайн чанарын өнгө шавардлага Байгалийн шохойн будгаар будна	Сайн чанарын өнгө шавардлага Байгалийн шохойн будгаар будна	Бетон тэгшилгээ В12.5 δ=50мм Ус тусгаарлагч түрхлэг 1-2 уе Бетон шал В10 δ=150мм Нягтруулсан хөрс	3.20	

Засварын тодорхойлолтыг зургийн хамт үзэх

"УРАН ТОД ЦЭГ" ХХК	ДОРНОД АЙМГИЙН ХЭРЛЭН СУМ ДАХЬ НОГОО ХАДГАЛАХ ЗООРИЙН БАРИЛГА		
Захирал	П.Ганцоож		
Архитектор	П.Ганцоож		
Гүйцэтгэсэн	Т.Бариашир		
Инженер	Г.Наранбаатар		
Зургийн нэр: Дотор заслалын тодорхойлолт		БА-07	
		Масштаб -	
		Уе шат	Хуудас	Бүх хуудас
ЕГ шифр: УТЦ-2021/025		А3	07	14
ТГ шифр:		2021 он 02сар		

БАЙГУУЛАЛТ Масштаб М1:100

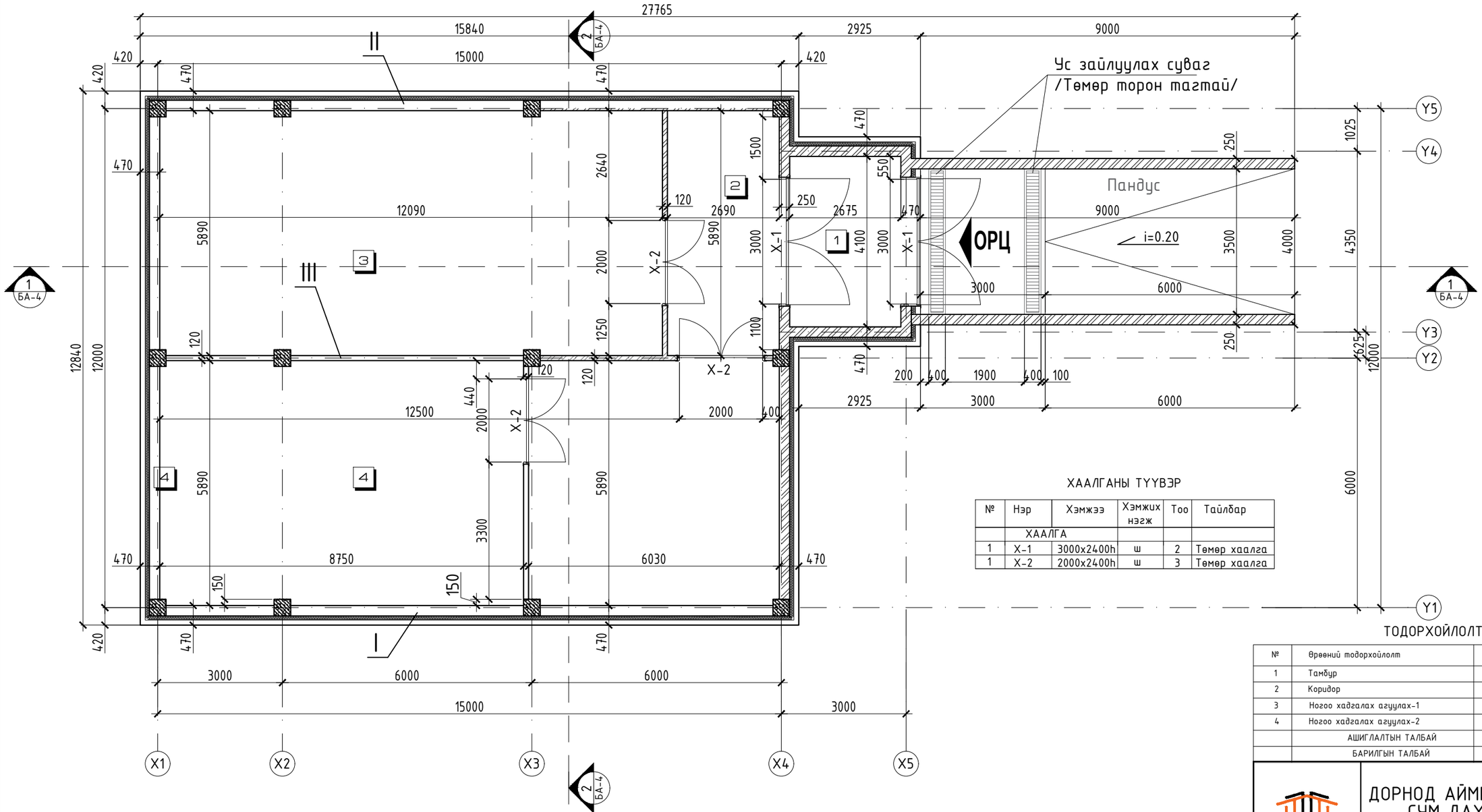

ТОДОРХОЙЛОЛТ

№	Өрөөний тодорхойлолт	Талбай/м2/	Шалны төрөл
1	Тамбур	10.96	Бетон шал
2	Коридор	15.84	Бетон шал
3	Ногоо хадгалах агуулах-1	71.21	Бетон шал
4	Ногоо хадгалах агуулах-2	87.56	Бетон шал
	АШИГЛАЛТЫН ТАЛБАЙ	185.57	
	БАРИЛГЫН ТАЛБАЙ	193.05	

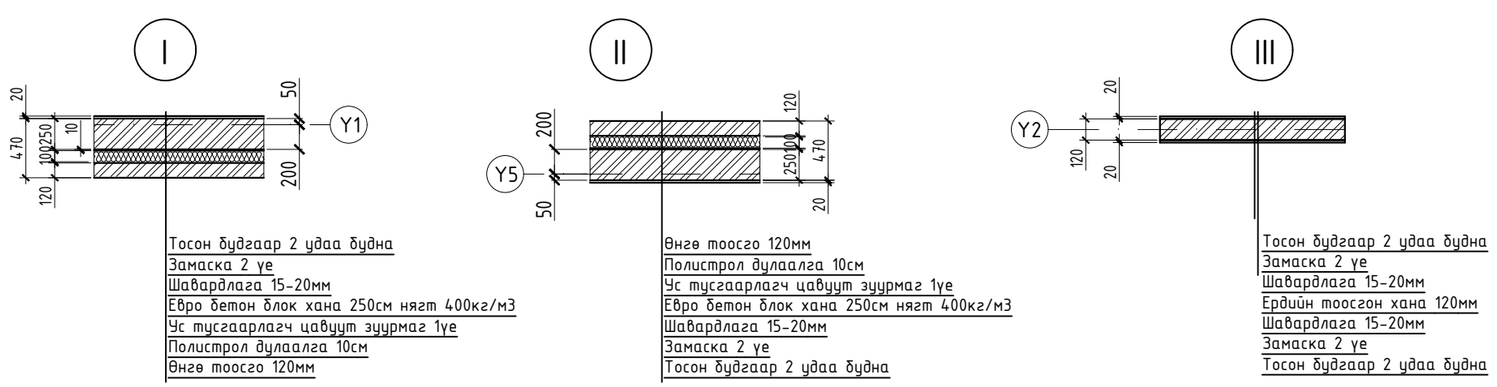

"УРАН ТОД ЦЭГ" ХХК

ДОРНОД АЙМГИЙН ХЭРЛЭН СУМ ДАХЬ НОГОО ХАДГАЛАХ ЗООРИЙН БАРИЛГА

Захирал	П.Ганцоож	
Архитектор	П.Ганцоож	
Гүйцэтгэсэн	Т.Бариашир	
Инженер	Г.Наранбаатар	

Зургийн нэр:

БАЙГУУЛАЛТ

БА-08

Масштаб - 1:100

Үе шат	Хуудас	Бүх хуудас
АЗ	08	14

ЕГ шифр: УТЦ-2021/025

ТГ шифр:

2021 он 02сар

А3

ОГТЛОЛ 1-1, 2-2 Масштаб М1:100

ОГТЛОЛ 1-1 М1:100

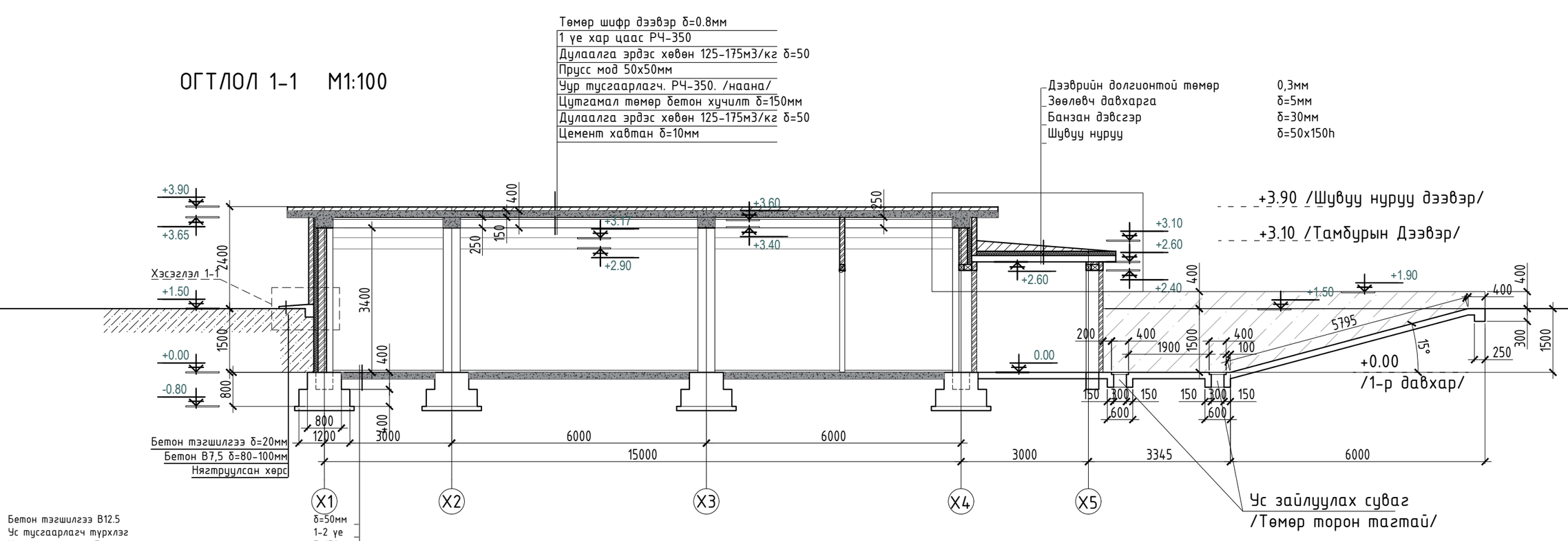

ОГТЛОЛ 2-2 М1:100

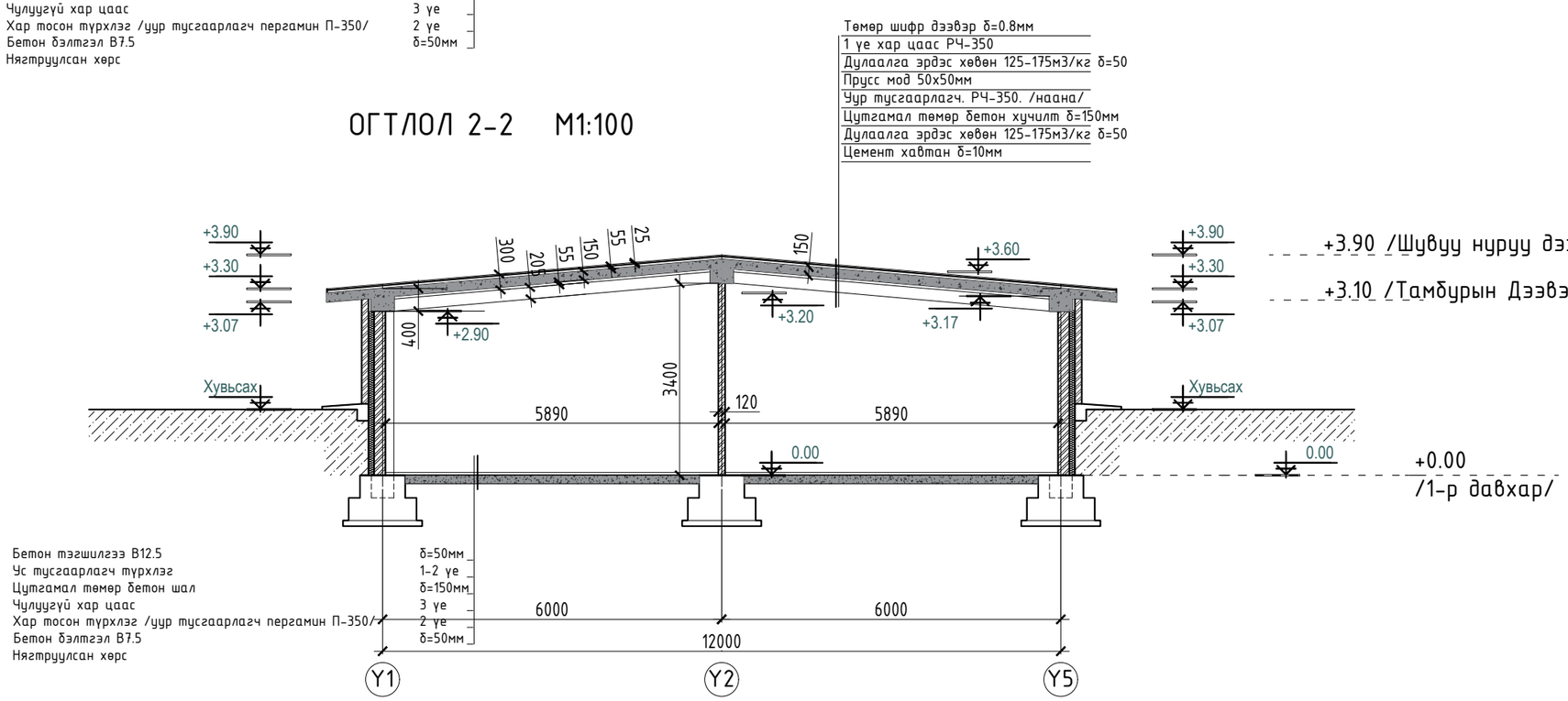

"УРАН ТОД ЦЭГ" ХХК	ДОРНОД АЙМГИЙН ХЭРЛЭН СУМ ДАХЬ НОГОО ХАДГАЛАХ ЗООРИЙН БАРИЛГА	
Захирал	П.Ганцоож	
Архитектор	П.Ганцоож	
Гүйцэтгэсэн	Т.Бариашир	
Инженер	Г.Наранбаатар	
Зургийн нэр: ОГТЛОЛ 1-1, 2-2		БА-09
		Масштаб - 1:100
	Үе шат / Хуудас / Бүх хуудас	
ЕГ шифр: УТЦ-2021/025	А3 / 09 / 14	
ТГ шифр:	2021 он 02сар	

НҮҮР ТАЛ ТЭНХЛЭГ Y1-Y5, Y5-Y1 Масштаб М1:100

НҮҮР ТАЛ ТЭНХЛЭГ Y1-Y5

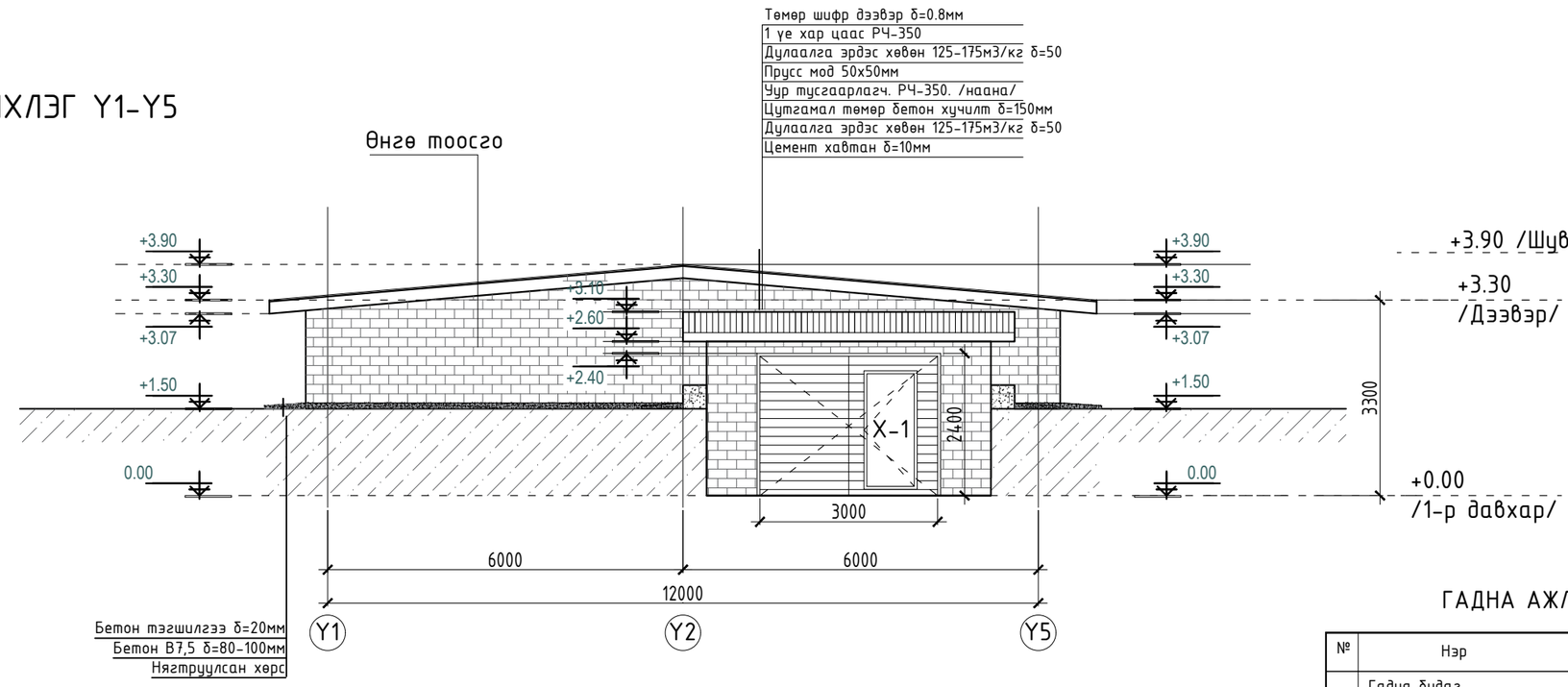

ГАДНА АЖЛЫН ТҮҮВЭР

№	Нэр	Хэмжих нэгж	Тоо	Тайлбар
	Гадна будаг			
1	Өнгө тоосго	м2	104.8	δ=150мм
2	Гадна фасадны хөөс 10см	м2	203.05	δ=150мм
3	Бетон тоосго	м2	98.25	Бетон В15

НҮҮР ТАЛ ТЭНХЛЭГ Y5-Y1

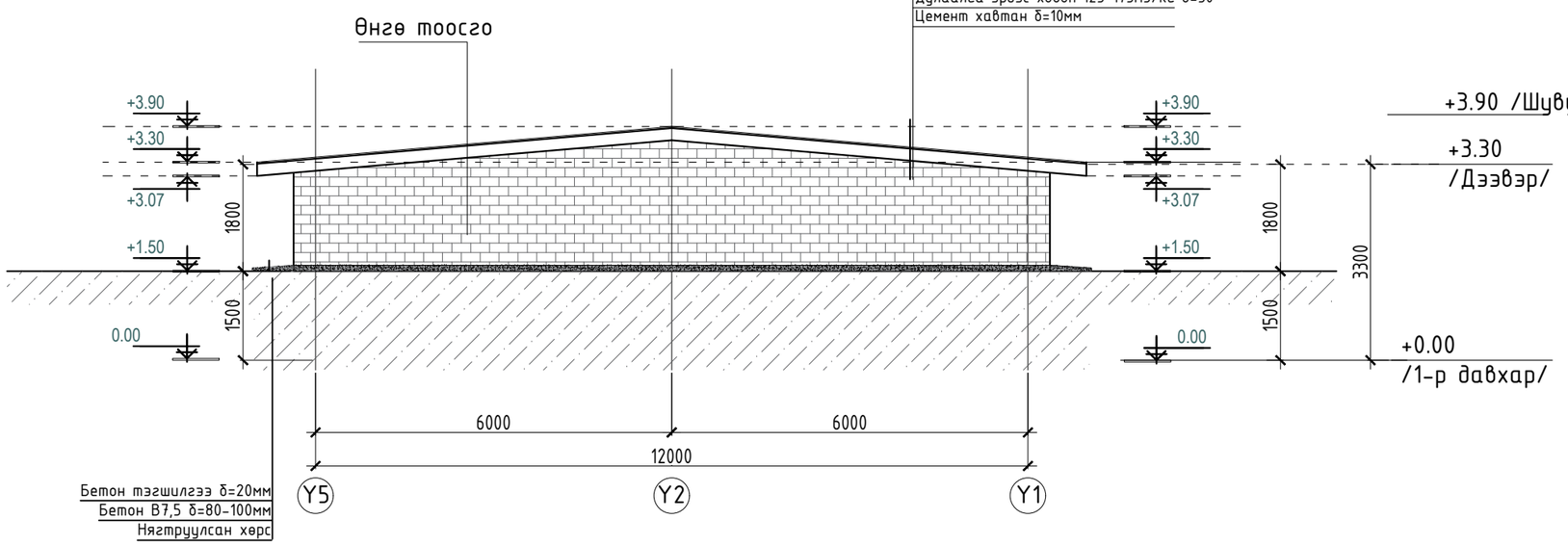

"УРАН ТОД ЦЭГ" ХХК	ДОРНОД АЙМГИЙН ХЭРЛЭН СУМ ДАХЬ НОГОО ХАДГАЛАХ ЗООРИЙН БАРИЛГА	
Захирал	П.Ганцоож	
Архитектор	П.Ганцоож	
Гүйцэтгэсэн	Т.Бариашир	
Инженер	Г.Наранбаатар	
Зургийн нэр: НҮҮР ТАЛ ТЭНХЛЭГ Y1-Y5, Y5-Y1	БА-10	
	Масштаб - 1:100	
	Уе шат: АЗ / Хуудас: 10 / Бүх хуудас: 14	
ЕГ шифр: УТЦ-2021/025		
ТГ шифр:	2021 он 02сар	

НҮҮР ТАЛ ТЭНХЛЭГ Х1-Х5, Х5-Х1 Масштаб М1:100

НҮҮР ТАЛ ТЭНХЛЭГ Х1-Х5

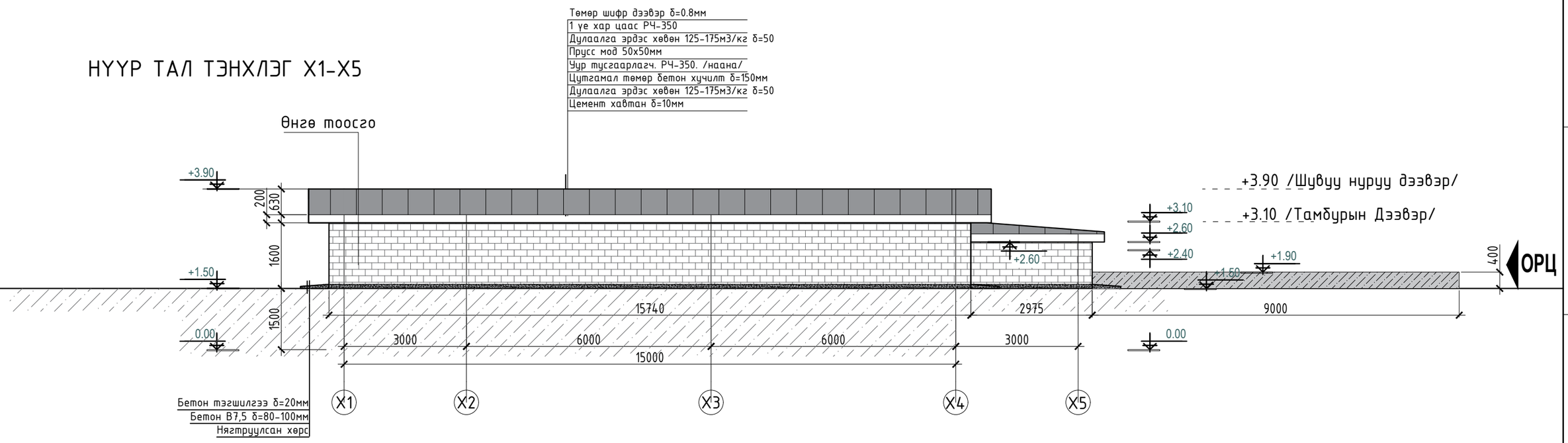

НҮҮР ТАЛ ТЭНХЛЭГ Х5-Х1

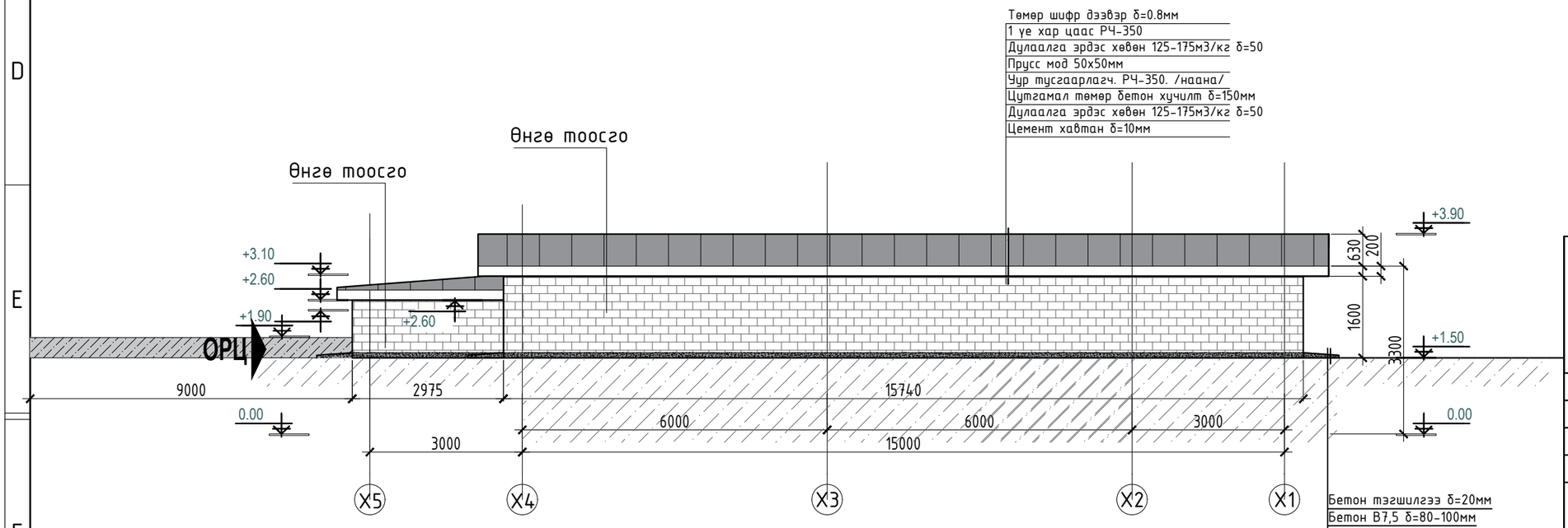

"УРАН ТОД ЦЭГ" ХХК

ДОРНОД АЙМГИЙН ХЭРЛЭН СУМ ДАХЬ НОГОО ХАДГАЛАХ ЗООРИЙН БАРИЛГА

Захирал	П.Ганцоож	
Архитектор	П.Ганцоож	
Гүйцэтгэсэн	Т.Бариашир	
Инженер	Г.Наранбаатар	

Зургийн нэр:

НҮҮР ТАЛ ТЭНХЛЭГ
Х1-Х5, Х5-Х1

БА-11

Масштаб - 1:100

Үе шат	Хуудас	Бүх хуудас
А3	11	14

ЕГ шифр: УТЦ-2021/025

ТГ шифр:

2021 он 02сар

А3

ДЭЭВРИЙН БАЙГУУЛАЛТ

Масштаб М1:100

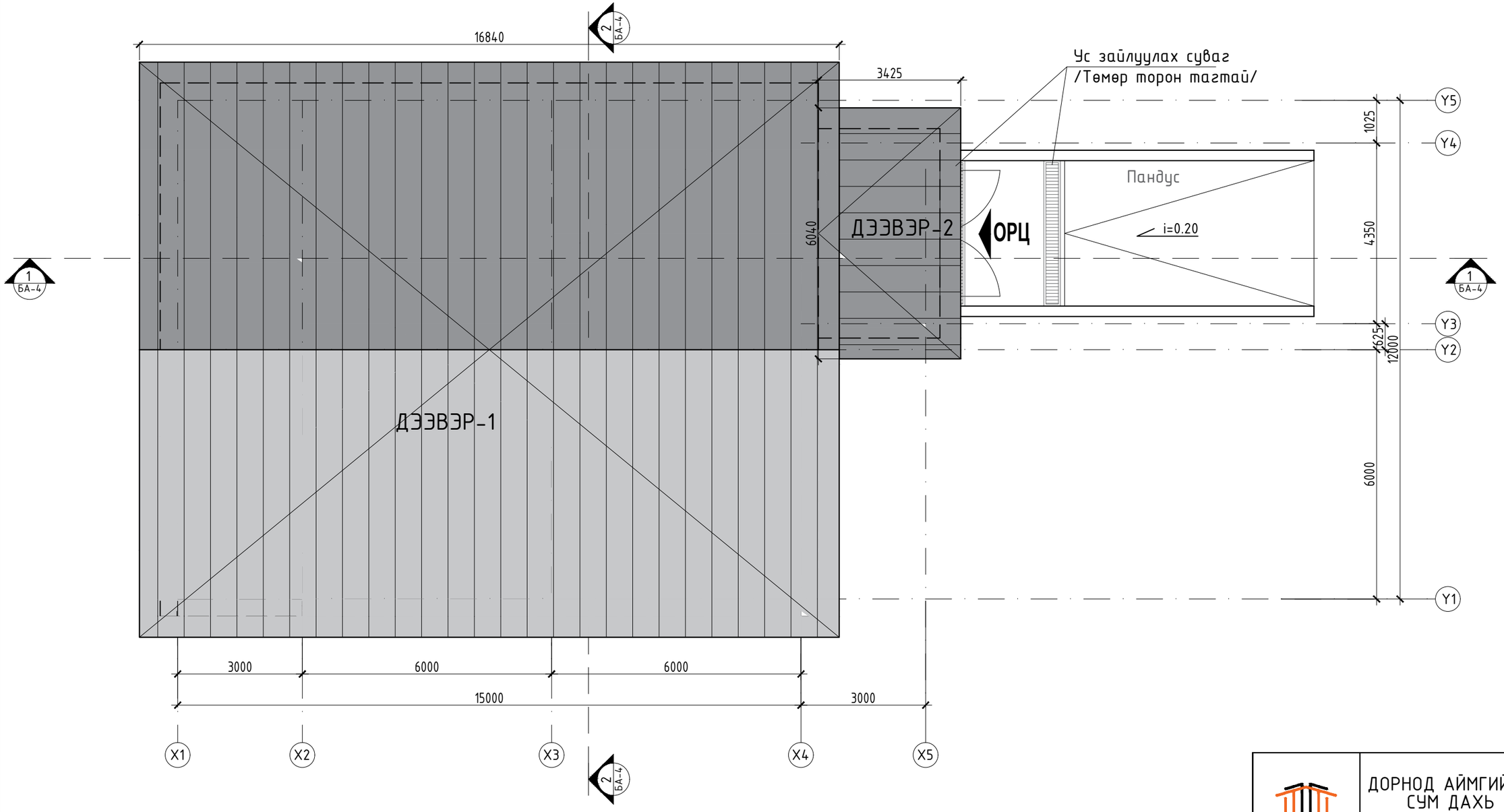

ДЭЭВРИЙН АЖЛЫН ТҮҮВЭР

ДЭЭВЭР -1 /ЗООРИЙН ДЭЭВЭР/					ДЭЭВЭР -2 /ТАМБУРЫН ДЭЭВЭР/				
№	Нэр	Хэмжих нэгж	Тоо	Тайлбар	№	Нэр	Хэмжих нэгж	Тоо	Тайлбар
	Төмөр					Төмөр			
1	Дээврийн төмөр	м2	236.0	0.3мм зузаантай	1	Дээврийн төмөр	м2	21.20	0.3мм зузаантай
	Шувуу нуруу					Шувуу нуруу			
2	Төмөр бетон дээврийн хучилт цутгах	м2	236.0	δ=150	2	Модон сараалжтай шувуу нуруу дээвэр угсрах	м2	21.20	δ=150
3	Дээврийн дулаалга	м2	236.0	Эрдэс хөвөн, үүр ус тусгаарлагч	3	Дээврийн дулаалга	м2	21.20	Эрдэс хөвөн, үүр ус тусгаарлагч

"УРАН ТОД ЦЭГ" ХХК

ДОРНОД АЙМГИЙН ХЭРЛЭН СУМ ДАХЬ НОГОО ХАДГАЛАХ ЗООРИЙН БАРИЛГА

Захирал	П.Ганцоож	
Архитектор	П.Ганцоож	
Гүйцэтгэсэн	Т.Бариашир	
Инженер	Г.Наранбаатар	

Зургийн нэр: ДЭЭВРИЙН БАЙГУУЛАЛТ

БА-12

Масштаб - 1:100

Үе шат	Хуудас	Бүх хуудас
А3	12	14

ЕГ шифр: УТЦ-2021/025

ТГ шифр:

2021 он 02сар

ХААЛГАНЫ ТҮҮВЭР Масштаб М1:100

Х-1

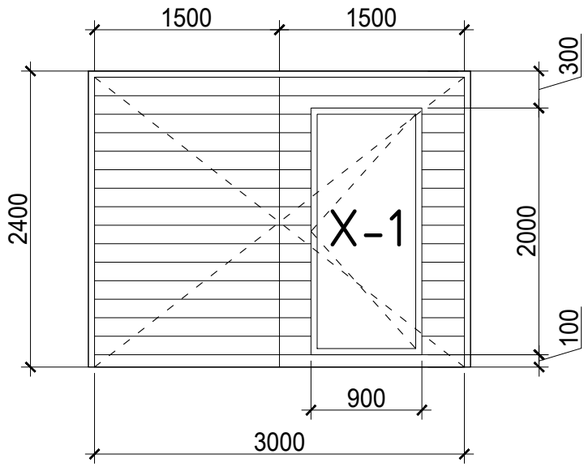

Х-1

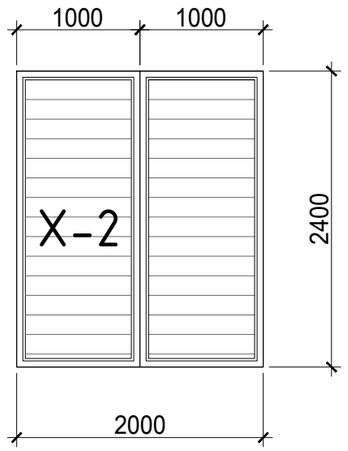

ТАЙЛБАР БИЧИГ

Хаалгануудын нь сайн чанарын төмөр хаалга байх ба суурилуулалтыг ЭМБД 23-02-05 MNS 6266:2011 стандартын дагуу гүйцэтгэл зохино.

ХААЛГАНЫ ТҮҮВЭР

№	Нэр	Хэмжээ	Хэмжих нэгж	Тоо	Тайлбар
	ХААЛГА				
1	Х-1	3000x2400h	ш	2	Төмөр хаалга
1	Х-2	2000x2400h	ш	3	Төмөр хаалга

"УРАН ТОД ЦЭГ" ХХК

ДОРНОД АЙМГИЙН ХЭРЛЭН СУМ ДАХЬ НОГОО ХАДГАЛАХ ЗООРИЙН БАРИЛГА

Захирал	П.Ганцоож	
Архитектор	П.Ганцоож	
Гүйцэтгэсэн	Т.Бариашир	
Инженер	Г.Наранбаатар	

Зургийн нэр: ХААЛГАНЫ ТҮҮВЭР

БА-13

Масштаб - 1:100

Үе шат	Хуудас	Бүх хуудас
АЗ	14	14

ЕГ шифр: УТЦ-2021/025

ТГ шифр:

2021 он 02сар

А3

ХАРАГДАХ БАЙДАЛ

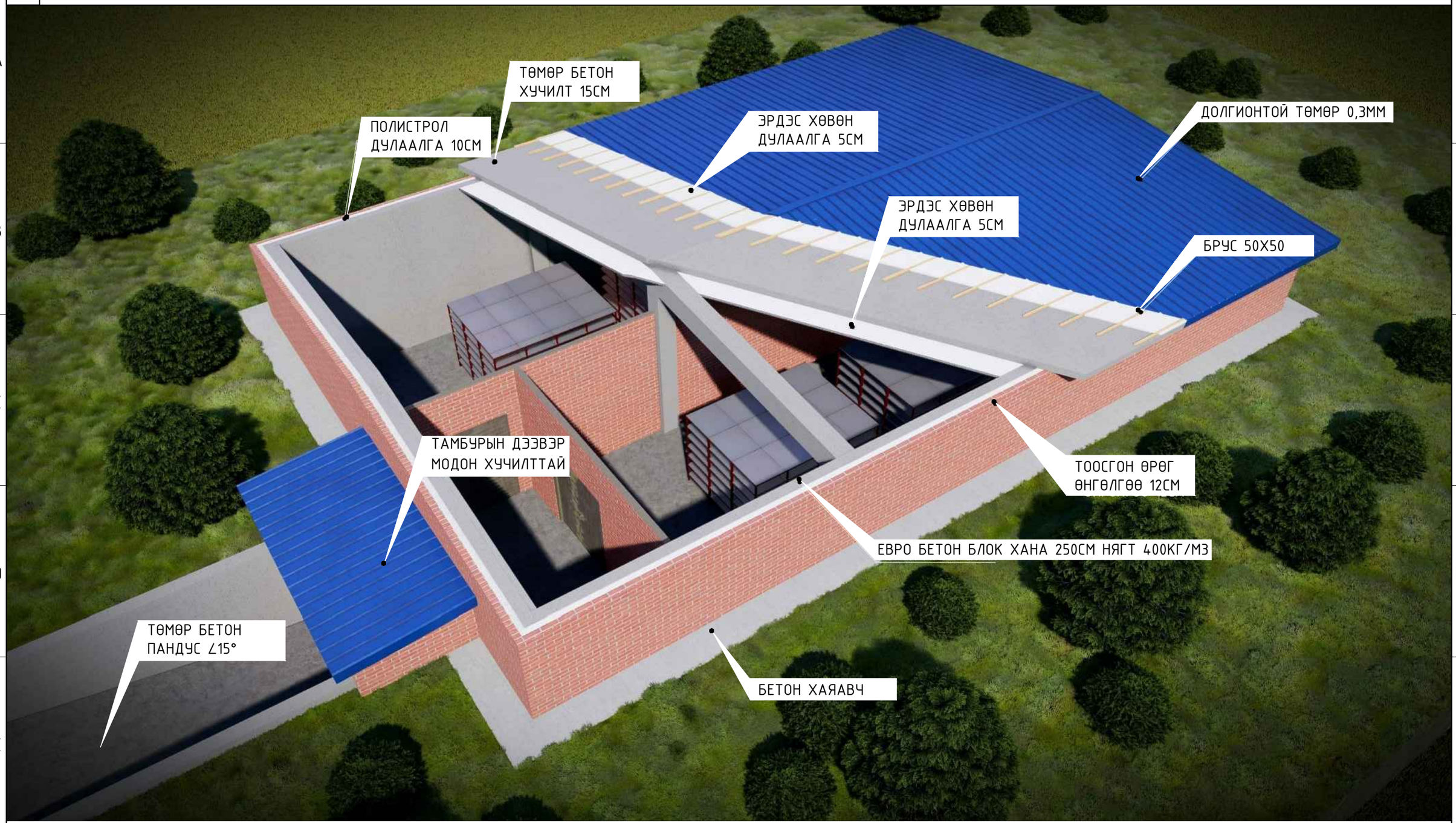

"ЧРАН ТОД ЦЗГ" ХХК	ДОРНОД АЙМГИЙН ХЭРЛЭН СУМ ДАХЬ НОГОО ХАДГАЛАХ ЗООРИЙН БАРИЛГА				БА-14	
	Захирал	П.Ганцоож		Зургийн нэр: ХАРАГДАХ БАЙДАЛ	Масштаб -	
	Архитектор	П.Ганцоож			Үе шат	Хуудас	Бүх хуудас
	Гүйцэтгэсэн	Т.Бариашир		ЕГ шифр: УТЦ-2021/025	АЗ	14	14
	Инженер	Г.Наранбаатар		ТГ шифр:	2021 он 02 сар		

"УРАНТОД ЦЭГ" ХХК
/Барилгын зураг төслийн тусгай зөвшөөрлийн дугаар ЗТ56-693/19,
Хаяг: Хэнтий аймаг, Хэрлэн сум 1-р баг "Эрдэнэ төв" 2 давхар
Утас: 80006394, 98889300

Зургийн шифт: УТЦ-2021/025

ДОРНОД АЙМГИЙН ХЭРЛЭН СУМЫН 5-Р БАГ БАЯНБҮРД

НОГОО ХАДГАЛАХ ЗООРИЙН БАРИЛГА
/80 ТОННЫ БАГТААМЖТАЙ/

/ БАРИЛГА БҮТЭЭЦ ББ 1-18/

Архитектор ..... /Т.Бариашир/

Инженер ..... /Г.Наранбаатар/

ЧИНГИС ХОТ 2021 ОН

БАРИЛГА БҮТЭЭЦИЙН ЗУРГИЙН БҮРДЭЛ, ТАЙЛБАР БИЧИГ

ББ МАРКИЙН ЗУРГИЙН ЖАГСААЛТ

№	Зургийн нэр	Хуудасны марк
1	Зургийн жагсаалт, тайлбар бичиг	ББ-1
2	Суурийн байгуулалт	ББ-2
3	Баганын суурийн байгуулалт, арматурчлал, түүвэр, Огтлол 1-1	ББ-3
4	Суурийн огтлол 2-2	ББ-4
5	Суурийн огтлол 3-3	ББ-5
6	Пандус байгуулалт, Арматурчлал, түүвэр	ББ-6
7	Суурийн дам нурууны арматурчлал СД-1, 2	ББ-7
8	Суурийн дам нурууны арматурчлал СД-3, 4	ББ-8
9	Суурийн дам нурууны арматурчлал СД-5, 6	ББ-9
10	Суурийн дам нурууны арматурчлал СД-7	ББ-10
11	Рам, дам-нурууны байрлалын схем	ББ-11
12	Рам 1-4-ийн байрлал, огтлол	ББ-12
13	Рам 5-7-ийн байрлал, огтлол	ББ-13
14	Рам, дам-нурууны материалын түүвэр	ББ-14
15	Хучилтын доод арматурчлал	ББ-15
16	Хучилтын дээд арматурчлал	ББ-16
17	Тамбурын хучилт, дээврийн байгуулалт, түүвэр	ББ-17
18	Ялууны байгуулалт	ББ-18

БАРИЛГА БАРИХ ГАЗРЫН ҮНДСЭН ТОДОРХОЙЛОЛТ:

БУУРЬ:
Буурь хөрсийг элсээр чигчигдсэн хайрган хөрс байхаар тооцох бөгөөд хөрсний тооцооны эсэргүүцлийг Ro=2,5кг/см2-с багагүй байхаар тооцож авсан болно. Үүнээс өөр төрлийн хөрсөнд суух үед хөрсний үзүүлэлтүүдийг үндэслэн тооцоог дахин хийж өгөх.

СУУРЬ:
Каркасан барилгын баганын дор баганын суурь хийж өгнө. Захиалагчийн хүсэлтээр уг барилга нь 1 давхар байхаар тооцоо хийж хийцийн зураг төсөлд тусгаж өгсөн болно. Котлованыг механизмаар ухахдаа суурь суулгах төслийн түвшингээс дээш 20-30 см дутуу ухаж түүнээс доош төслийн түвшин хүрэх хүртэл гараар ухах хэрэгтэй. Барилгын суурийг цутгамал төмөр бетон баганан суурьтайгаар төлөвлөв. Багана суурийн бетоны марк В20, арматурын анги нь AI, AIII байхаар зураг төсөлд тусгасан болно. Цутгамал төмөр бетон баганан суурийн дор 10см зузаан В7.5 маркийн бетон бэлтгэл хийнэ. Гадна талын баганан сууриудыг зургийн дагуу цутгамал төмөр бетон бүсээр холбож өгнө. Бетон цутгалтын ажлыг гүйцэтгэхдээ "Цутгамал бетон, төмөр бетон бүтээц" -ийн үгсралтын БНбД 52-02-05, Цутгамал төмөр бетоны ажлыг гүйцэтгэх заавар БНбД 52-102.04-ийн холбогдох заалтуудын дагуу гүйцэтгэнэ. Суурийн гадна хөрстэй харьцаж байгаа хэсгийг халуун хар тосон түрхлэг 2 дахин хийх ба суурийг эргүүлж чигжихдээ овойлт үүсдэггүй хөрсийг 200-250мм тутамд сайтар нягтруулж хийвэл зохино. Буурь, суурийн ажлыг гүйцэтгэхдээ барилгын газар шороо ба буурь, суурийн ажил гүйцэтгэх БНбД 3.02.01-90.ийг баримталбал зохино.

ЦУТГАМАЛ ТӨМӨР БЕТОН КАРКАС: Барилга нь хоёр чиглэлд даацтай цутгамал төмөр бетон каркастай. Каркасын багана ригелийг цутгамал хучилт, цутгамал дам нуруу, цутгамал шаттай сайтар уялдуулан нэгэн зэрэг тасралтгүй үргэлжлүүлэн цутгана. Каркасын ажлын арматур SD390. Цутгамал хучилт, каркасын бетоны анги В20 байна. Цутгамал төмөр бетон каркас, хучилтыг модон хэв хашмалд цутгаж бетоны 80%-ийг олсны дараа суллах шаардлагатай. Бетон төмөр бетоны ажлыг хийж гүйцэтгэхдээ барилгын норм ба дүрэм болон улсын стандарт /УСТ/, барилгын зохион байгуулалт, барилгын техникийн ажилгүйн дүрэм зэрэг холбогдох техникийн мөрдлөг болгох шаардлагатай. Бетон цутгалтын ажлыг гүйцэтгэхдээ үгсралтын "Цутгамал бетон, төмөр бетон бүтээц"-ийн үгсралтын БНбД 52-02-05-ыг, цутгамал төмөр бетоны ажил гүйцэтгэх заавар БНбД 52-102.04-ийн холбогдох заалтуудыг нарийн баримталбал зохино.

ГАДНА ХАНА: Барилгын гадна хананы 50см, дүүргэлтийг 25см-ийн зузаан бетон блокон өрөг /ЕВРО блок/ нягт 400кг/м3, ханатай байх 10см-ийн зузаантай эрдэс хөвөн дулаалгатай гадна талд ердийн тоосгоор /12см/өнгөлгөөтэй байх бөгөөд хувьсах газрын хөрсөнд суух бетон хананд 10см-ийн зузаантай эрдэс хөвөн дулаалгатай хийж битүм түрхлэгээр ус чийгнээс тусгаарлана.

ДАМ НУРУУ:
Барилга нь хоёр чиглэлд даацтай цутгамал төмөр бетон дам нуруутай бетонтой. Цутгамал дам нурууны бетоны ригелийг цутгамал хучилтыг тасралтгүй үргэлжлүүлэн цутгана. Бүс бетон, шатны ажлын арматур SD390. Цутгамал хучилт, бүс бетоны анги В20 байна. Цутгамал төмөр бетон дам нуруу, хучилтыг модон хэв хашмалд цутгаж бетоны 80%-ийг олсны дараа суллах шаардлагатай. Цутгамал төмөр бетоны ажлыг хийж гүйцэтгэхдээ барилгын норм ба дүрэм болон улсын стандарт /УСТ/, барилгын зохион байгуулалт, барилгын техникийн ажилгүйн дүрэм зэрэг холбогдох техникийн мөрдлөг болгох шаардлагатай. Бетон цутгалтын ажлыг гүйцэтгэхдээ үгсралтын "Цутгамал бетон, төмөр бетон бүтээц"-ийн үгсралтын БНбД 52-02-05-ыг, цутгамал төмөр бетоны ажил гүйцэтгэх заавар БНбД 52-102.04-ийн холбогдох заалтуудыг нарийн баримталбал зохино.

ТАМБУРЫН МОДОН ХУЧИЛТ:
Модон дам нурууг дээр чих мод хадаж банзан бамбайгаар хучина. Даацанд хэрэглэх модны чийглэл 15%-иас ихгүй байх ба 1-р зэргийн зүсмэл мод хэрэглэнэ.
Үүнээс их чийглэгтэй мод хэрэглэх тохиолдолд урьдчилж хатаах арга хэмжээг авсан байх шаардлагатай.
Даацанд хэрэглэх модонд хагарч цуурсан, ялтай, хорхой идсэн мод хэрэглэхийг хориглоно.

ЯЛУУ:
Гадна хананд гаргах цонх, хаалганы нүх ба хамар хананд гаргах нүхнүүд дээр үгсармал төмөр бетон ялуу тавина. Үгсармал төмөр бетон ялууг цуврал В1.038-1-ийн дэвтэрээс сонгов. Ялууны суулт нь 1,5м-ээс илүү өргөнтэй нүхний дээр 25см-ээс багагүй, 1.5м хүртлэх нүхэнд дээр 20см-ээс багагүй дэрлүүлж суулгана.
Үгсармал төмөр бетон ялууг 100 маркын жигд тараасан бэхжээгүй шинэхэн зуурмаг дээр суулгана.

ТАМБУРЫН ШУВУУ НУРУУ:
Дээврийн шувуу нурууг зураг үзүүлсэн хийцлэл ба налуутайгаар модоор хийх ба хэрэглэх мод нь дээрхи даацын хийцэд тавьсан шаардлагуудыг хангасан байна. Дээврийг өнгөлж будсан хэвэлмэл төмрөөр хийж зориулалтын резинэн жийргэвчтэй шурупээр боож бэхэлнэ. Шууд хадаж тогтоох, төмрийг цоолж гэмтээхийг хориглоно. Дээврийн модон хийцлэлийг альбом цув Г1,040-2г дэв-2-ийн адилаар хийж гүйцэтгэх хэрэгтэй. Модон материалын чийглэл 15%-иас ихгүй байна. Модон хийцийг өмхөрч ялзарсан хагарч цуурсан модоор хийхийг хатуу хориглоно.

ХАЯАВЧ:
Барилгын суурь өргийн ажил хийсний дараа төлөвлөлтийн түвшинд хүртэл шороо хийж нягтруулсны дараа зургийн дагуу ус оруулахгүй хаяавчийг цутгаж өгсөн байх шаардлагатай.

ГАДНА ДОВЖОО:
Гадна довжоонуудыг сайтар нягтруулсан хөрсөн дээр зургийн дагуу В7,5 бетоноор цутгаж хийнэ.

"УРАН ТОД ЦЭГ" ХХК	ДОРНОД АЙМГИЙН ХЭРЛЭН СУМ ДАХЬ НОГОО ХАДГАЛАХ ЗООРИЙН БАРИЛГА	
Захирал	П.Ганцоож	
Архитектор	П.Ганцоож	
Гүйцэтгэсэн	Т.Бариашир	
Инженер	Г.Наранбаатар	
Зургийн нэр: БАРИЛГА БҮТЭЭЦИЙН ЗУРГИЙН БҮРДЭЛ, ТАЙЛБАР БИЧИГ		ББ-01
		Масштаб: -
ЕГ шифр: УТЦ-2021/025	Үе шат: АЗ	Хуудас: 01 / Бүх хуудас: 18
ТГ шифр:		2021 он 02сар

СУУРИЙН БАЙГУУЛАЛТ Масштаб М1:100

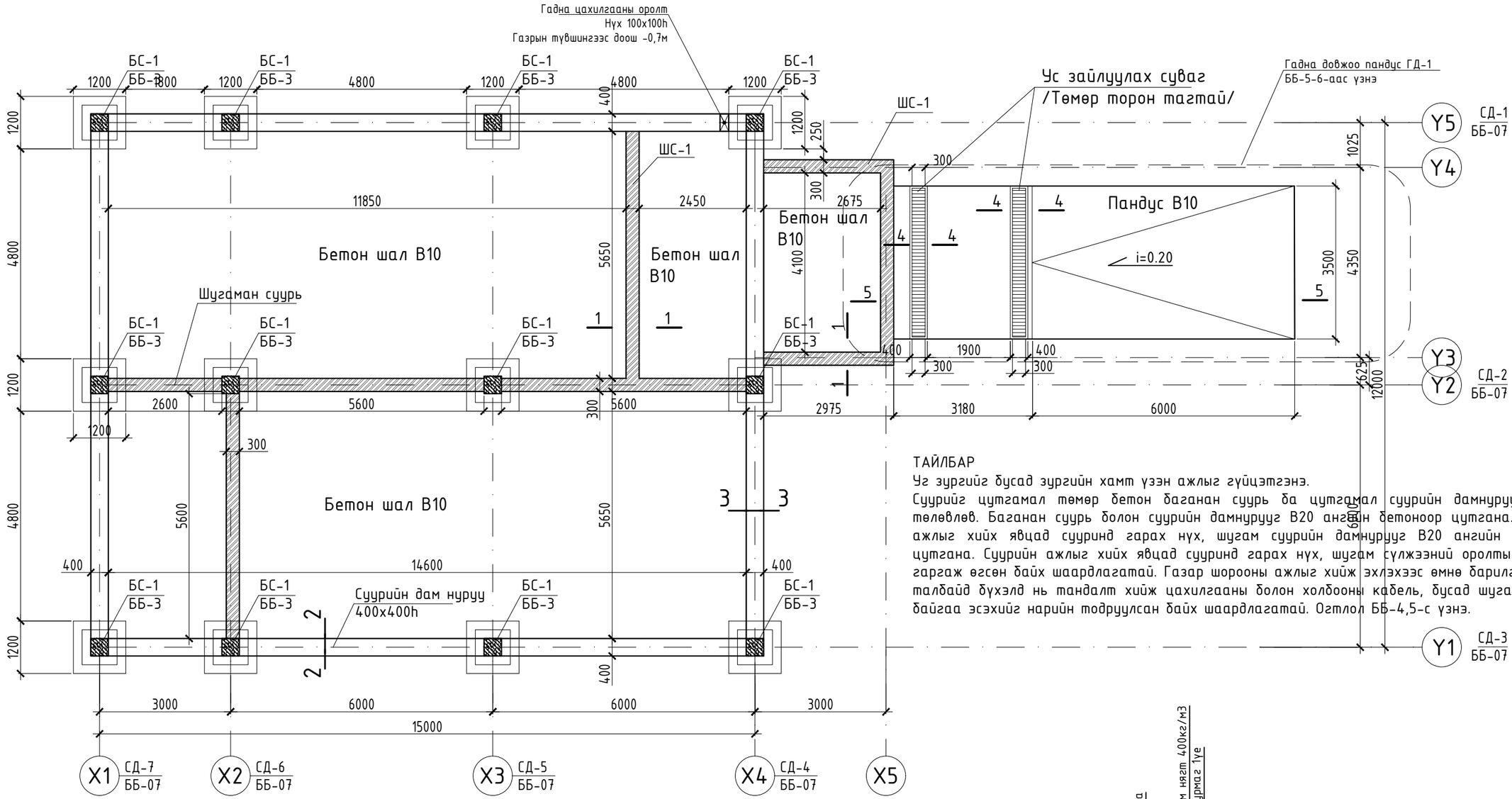

ТАЙЛБАР

Үг зургийг бусад зургийн хамт үзэн ажлыг гүйцэтгэнэ.

Суурийг цутгамал төмөр бетон баганан суурь ба цутгамал суурийн дамнуруутайгаар төлөвлөв. Баганан суурь болон суурийн дамнурууг В20 ангийн бетоноор цутгана. Суурийн ажлыг хийх явцад суурийнд гарах нүх, шугам суурийн дамнурууг В20 ангийн бетоноор цутгана. Суурийн ажлыг хийх явцад суурийнд гарах нүх, шугам сүлжээний оролтыг заавал гаргаж өгсөн байх шаардлагатай. Газар шорооны ажлыг хийж эхлэхээс өмнө барилгажилтын талбайд бүхэлд нь тандалт хийж цахилгааны болон холбооны кабель, бусад шугам сүлжээ байгаа эсэхийг нарийн тодруулсан байх шаардлагатай. Огтлол ББ-4,5-с үзнэ.

СУУРИЙН НИЙТ ТҮҮВЭР

№	Тэмдэглэгээ	Эдэлхүүний нэр	Тоо ширхэг	Бетоны эзэлхүүн /м3/		Төмрийн жин /кг/		Бетон марк
				Нэгж	Бүгд	Нэгж	Бүгд	
1	ББ-3-аас	Баганан суурь БС-1	12	0.832	9.984	78.46	941.52	B20
2	ББ-3-аас	БС-1 бетон бэлтгэл	12	0.196	4.45			B7.5
3	ББ-2-оос	Шугаман суурь	1	0.12	4.20			B10
4	ББ-7-оос	Суурийн дамнуруу СД-1	1	2.208	2.208	147.96	147.96	B20
5	ББ-7-оос	Суурийн дамнуруу СД-2	1	2.208	2.208	147.96	147.96	B20
6	ББ-8-аас	Суурийн дамнуруу СД-3	1	2.208	2.208	147.96	147.96	B20
7	ББ-8-аас	Суурийн дамнуруу СД-4	1	1.924	1.924	111.28	111.28	B20
8	ББ-9-өөс	Суурийн дамнуруу СД-5	1	1.924	1.924	111.28	111.28	B20
9	ББ-9-өөс	Суурийн дамнуруу СД-6	1	1.924	1.924	111.28	111.28	B20
10	ББ-10-аас	Суурийн дамнуруу СД-7	1	1.924	1.924	111.28	111.28	B20
11	ББ-15-аас	Гадна довжоо пандус ГД-1	1	4.97	4.97	362.10	362.10	B15
12	ББ-15-аас	Хаяавч	55.6м	0.12	6.67			B7.5
		Нийт			44.594		2,081.34	

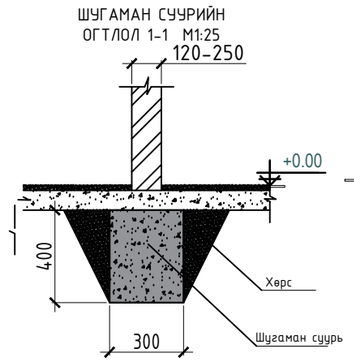

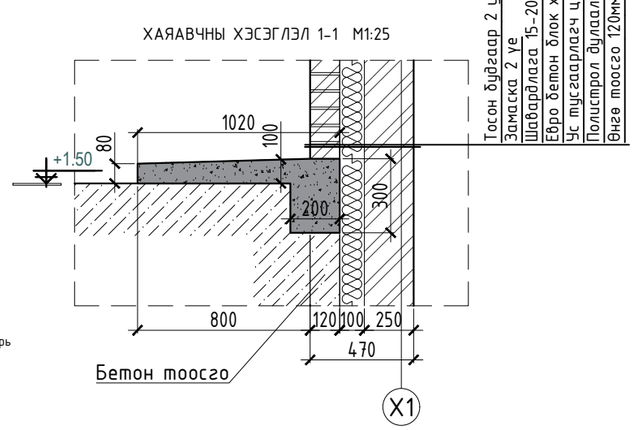

"УРАН ТОД ЦЭГ" ХХК	ДОРНОД АЙМГИЙН ХЭРЛЭН СУМ ДАХЬ НОГОО ХАДГАЛАХ ЗООРИЙН БАРИЛГА	
Захирал	П.Ганцоож	
Архитектор	П.Ганцоож	
Гүйцэтгэсэн	Т.Бариашир	
Инженер	Г.Наранбаатар	
Зургийн нэр: СУУРИЙН БАЙГУУЛАЛТ	ББ-02	
	Масштаб - 1:100	
	Үе шат: А3	Хуудас: 03 / Бүх хуудас: 18
ЕГ шифр: УТЦ-2021/025		
ТГ шифр:	2021 он 02сар	

БС-1 АРМАТУРЧЛАЛ, МАТЕРИАЛЫН ТҮҮВЭР Масштаб М1:25

БС-1 БАЙГУУЛАЛТ М1:25

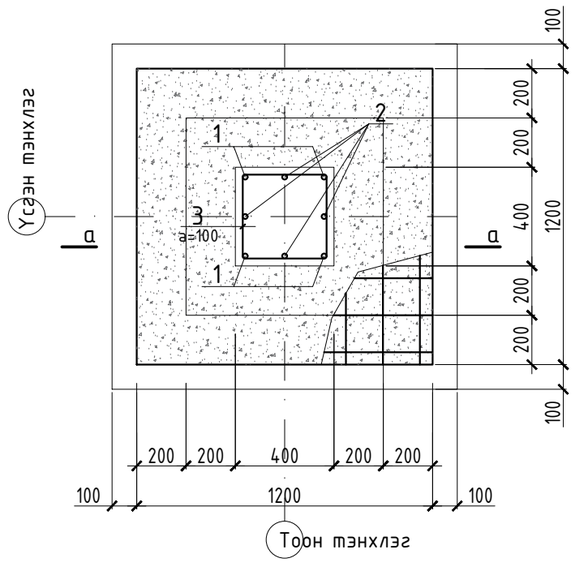

ОГТЛОЛ 5-5 М1:25

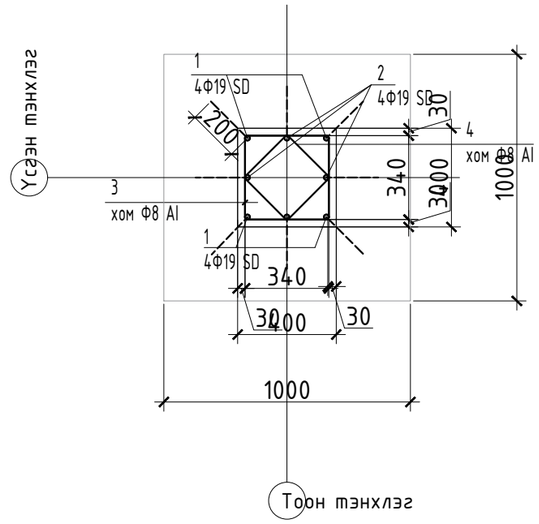

ЦУТГАМАЛ ТӨМӨР БЕТОН ХИЙЦИЙН МАТЕРИАЛЫН ТҮҮВЭР

ДУГААР	БАЙРЛАЛ	ПОЗИЦ	ТЭМДЭГЛЭГЭЭ	НЭР	ТОО /Ш/	ЖИН /КГ/	НИЙТ ЖИН /КГ/
			БАГАНАН СУУРЬ -1 /1ш/		1		78.46
1		1		Ф19 SD390 L=3000	4	6.66	26.64
2		2		Ф19 SD390 L=2200	4	4.88	19.52
3		3	Хом	Ф8 AI L=1520	10	0.59	5.90
4		4	Хом	Ф8 AI L=1000	10	0.39	3.90
			ТОР -1				
5		5		Ф13 SD390 L=900	18	1.25	22.50
			Материал бетон В20		0.832м3		
			Материал бетон бэлтгэл В7.5		0.196м3		
			Шугаман суурь /1ш/				
			Материал бетон бэлтгэл В7.5		4.208м3		

Шалны довжоон дор хийгдэх шороог g=1.8г/см3 болтол нягтруулан 10см тутамд нягтруулсаны дараа бетоны ажлыг гүйцэтгэх ба буцааж чигжих хөрсөнд мөн нягтруулсан хөрс хэрэглэнэ. Ус зайлуулах бетон хаяавчыг 10см зузаантай 2%-ийн налуутайгаар В7.5 ангийн бетоноор хийж 2см зузаантай 100 маркийн цемент зуурмагаар өнгөлж өгөх ба бетон хаяавчийн доорхи хөрсийг дээрхи байдлаар нягтруулсан байх шаардлагатай. Огтлол 1-5-с үзнэ.

БС-1 ОГТЛОЛ 1-1 М1:25

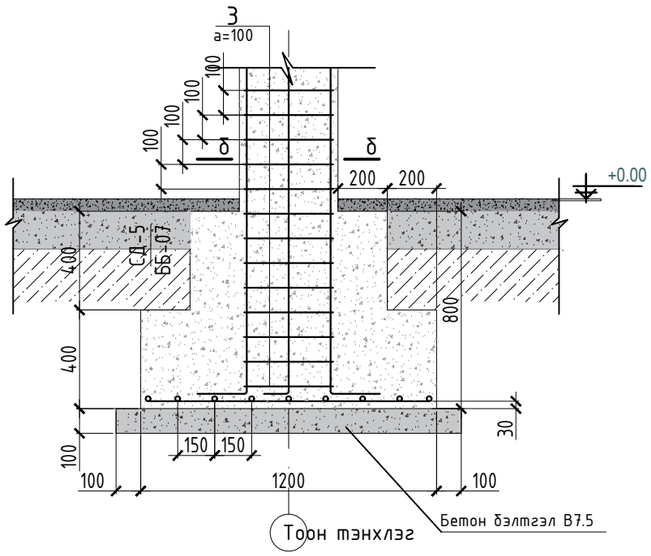

БС-1 БАЙГУУЛАЛТ М1:25

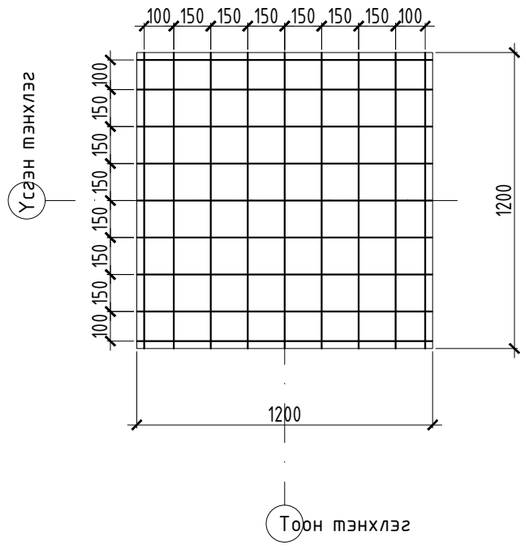

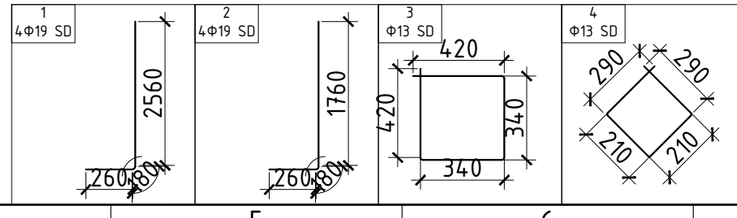

"УРАН ТОД ЦЭГ" ХХК	ДОРНОД АЙМГИЙН ХЭРЛЭН СУМ ДАХЬ НОГОО ХАДГАЛАХ ЗООРИЙН БАРИЛГА
Захирал	П.Ганцоож
Архитектор	П.Ганцоож
Гүйцэтгэсэн	Т.Бариашир
Инженер	Г.Наранбаатар
Зургийн нэр: БС-1 АРМАТУРЧЛАЛ, МАТЕРИАЛЫН ТҮҮВЭР	ББ-03
	Масштаб - 1:25
ЕГ шифр: УТЦ-2021/025	Үе шат: А3 / Хуудас: 03 / Бүх хуудас: 18
ТГ шифр:	2021 он 02сар

СУУРИЙН ДАМ НУРУУНЫ ОГТЛОЛ Масштаб М1:25

ОГТЛОЛ 2-2 М1:25

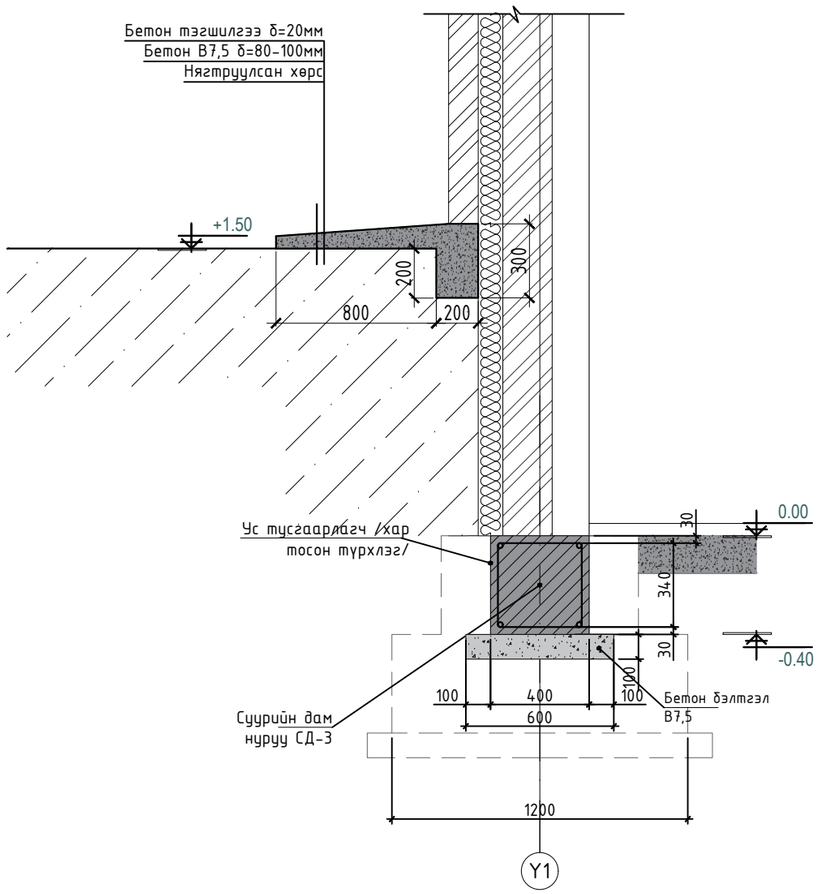

ОГТЛОЛ 3-3 М1:25

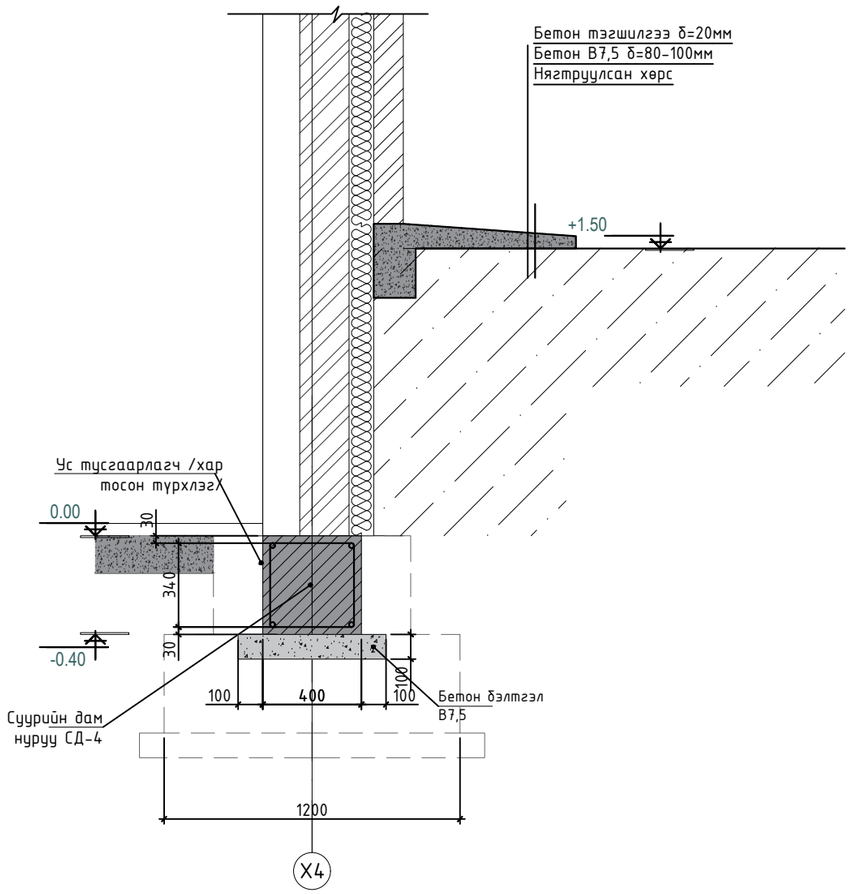

ТАЙЛБАР

Шалны доожоон дор хийгдэх шороог g=1.8г/см3 болтол 10см тутамд нягтруулсаны дараа бетоны ажлыг гүйцэтгэх ба буцааж чигжих хөрсөнд мөн нягтруулсан хөрс хэрэглэнэ. Ус зайлуулах бетон хаяавчыг 10см зузаантай 2%-ийн налуутайгаар В7.5 ангийн бетоноор хийж 2см зузаантай 100 маркийн цемент зуурмагаар өнгөлж өгөх ба бетон хаяавчийн доорхи хөрсийг дээрхи байдлаар нягтруулсан байх шаардлагатай. Огтлолын тэмдэглэгээг ББ-3,4 хуудсаас үзнэ.

"УРАН ТОД ЦЭГ" ХХК

ДОРНОД АЙМГИЙН ХЭРЛЭН СУМ ДАХЬ НОГОО ХАДГАЛАХ ЗООРИЙН БАРИЛГА

Захирал	П.Ганцоож	
Архитектор	П.Ганцоож	
Гүйцэтгэсэн	Т.Бариашир	
Инженер	Г.Наранбаатар	

Зургийн нэр:

СУУРИЙН ДАМ НУРУУНЫ ОГТЛОЛ

ББ-04

Масштаб - 1:25

Үе шат	Хуудас	Бүх хуудас
А3	04	18

ЕГ шифр: УТЦ-2021/025

ТГ шифр:

2021 он 02сар

СУУРИЙН ОГТЛОЛ 3-3 Масштаб М1:50

СУУРИЙН ОГТЛОЛ 3-3 М1:25

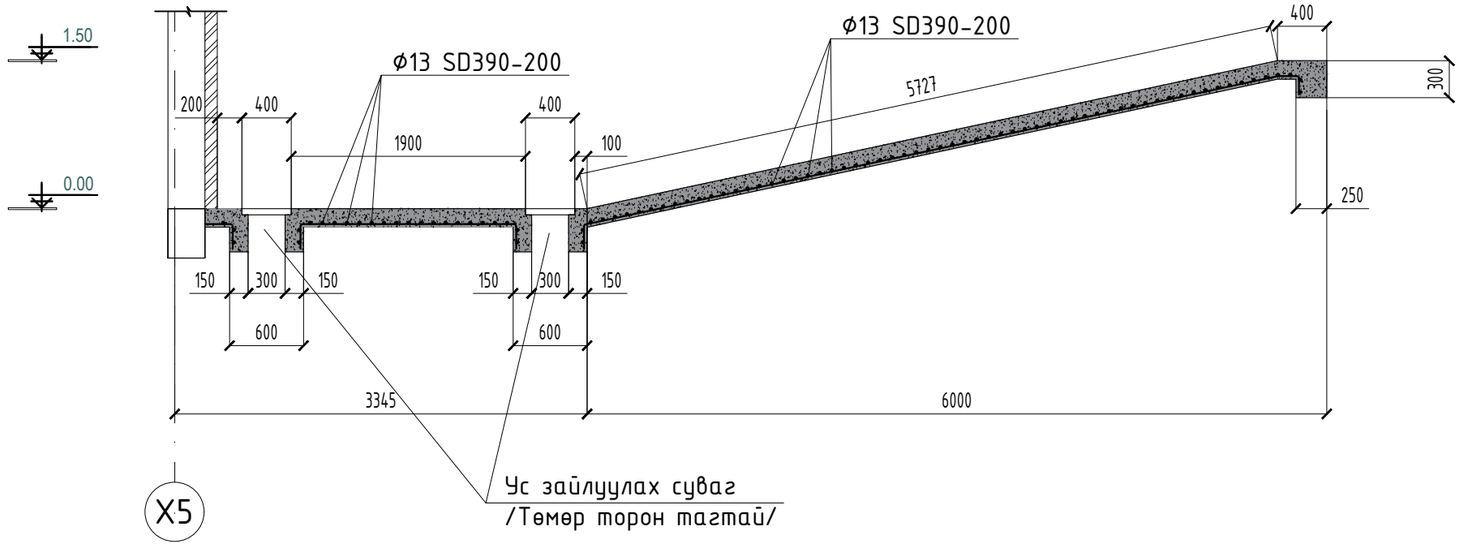

"УРАН ТОД ЦЭГ" ХХК	ДОРНОД АЙМГИЙН ХЭРЛЭН СУМ ДАХЬ НОГОО ХАДГАЛАХ ЗООРИЙН БАРИЛГА	
Захирал	П.Ганцоож	
Архитектор	П.Ганцоож	
Гүйцэтгэсэн	Т.Бариашир	
Инженер	Г.Наранбаатар	
Зургийн нэр: СУУРИЙН ОГТЛОЛ 3-3		ББ-05
		Масштаб М1:50
	Үе шат / Хуудас / Бүх хуудас	А3 / 05 / 18
ЕГ шифр: УТЦ-2021/025		
ТГ шифр:		2021 он 02сар

ПАНДУСНЫ АРМАТУРЧЛАЛ, МАТЕРИАЛЫН ТҮҮВЭР Масштаб М1:25

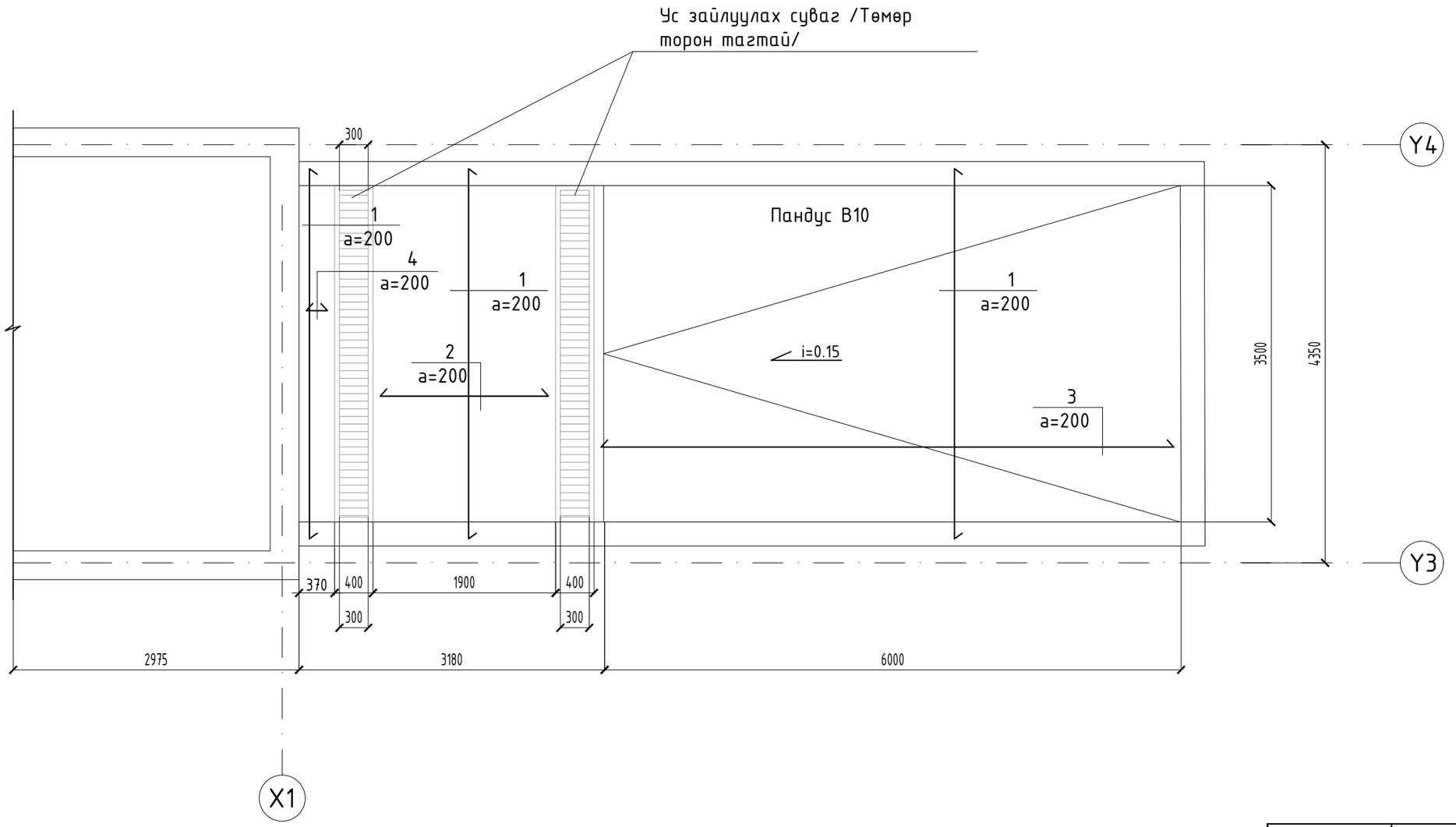

ЦУТГАМАЛ ТӨМӨР БЕТОН ХИЙЦИЙН МАТЕРИАЛЫН ТҮҮВЭР

ДУГААР	БАЙРЛАЛ	ПОЗИЦ	ТЭМДЭГЛЭГЭЭ	НЭР	ТОО /Ш/	ЖИН /КГ/	НИЙТ ЖИН /КГ/
			ПАНДУС		1		362.104
1		1		Ф13 SD390 L=3900	48	4.056	194.688
2		2		Ф13 SD390 L=2300	17	2.392	40.664
3		3		Ф13 SD390 L=6400	17	6.656	113.152
4		4		Ф13 SD390 L=770	17	0.80	13.6
				В20 V=4.97м3			

ТАЙЛБАР

1. Суурийн байгууламттай хамт ББ-5 үз.
2. Төмөр бетон хийцийг дулаан улиралд цутгана.
3. Төмөр бетон хийцийг хүйтэний улиралд цутгаж хөлдөөж бэхжүүлэхийг хориглоно.
4. Баганан суурийг В20 маркийн бетоноор цутгана. Цутгахдаа БНбД 52-02-05-ийн холбогдох заалтуудыг бариптлах шаардлагатай.

"УРАН ТОД ЦЭГ" ХХК	ДОРНОД АЙМГИЙН ХЭРЛЭН СУМ ДАХЬ НОГОО ХАДГАЛАХ ЗООРИЙН БАРИЛГА	
Захирал	П.Ганцоож	
Архитектор	П.Ганцоож	
Гүйцэтгэсэн	Т.Бариашир	
Инженер	Г.Наранбаатар	
Зургийн нэр: ПАНДУСНЫ АРМАТУРЧЛАЛ, МАТЕРИАЛЫН ТҮҮВЭР	ББ-06	
	Масштаб - 1:25	
	Үе шат: А3	Хуудас: 06 / Бүх хуудас: 18
ЕГ шифр: УТЦ-2021/025		
ТГ шифр:	2021 он 02сар	

СУУРИЙН ДАМНУРУУНЫ ХЭВ СД-1,2 Масштаб М1:100

СД-1 арматурчлал М1:100

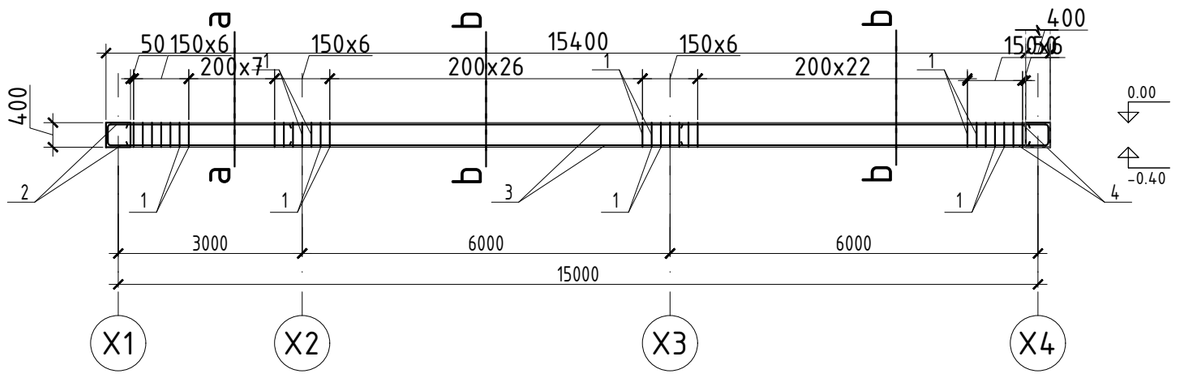

СД-2 арматурчлал М1:100

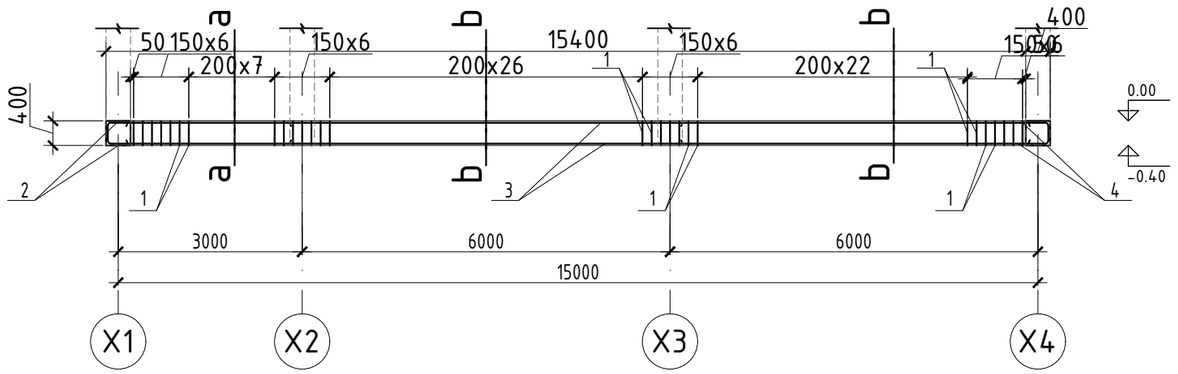

ЦУТГАМАЛ ТӨМӨР БЕТОН ХИЙЦИЙН МАТЕРИАЛЫН ТҮҮВЭР

ПОЗИЦ	ТЭМДЭГЛЭГЭЭ	НЭР		Тоо /ш/	Жин /кг/	Нийт жин /кг/
	Суурийн дамнуруу СД-1			1		147.96
1		Ф8 AI	L=1440	78	0,56	43,68
2		Ф16 SD390	L=3500	4	5,53	22.12
3		Ф16 SD390	L=6500	4	10.27	41.08
4		Ф16 SD390	L=6500	4	10.27	41.08
	Материал бетон В20			2.208м3		

ПОЗИЦ	ТЭМДЭГЛЭГЭЭ	НЭР		Тоо /ш/	Жин /кг/	Нийт жин /кг/
	Суурийн дамнуруу СД-2			1		147.96
1		Ф8 AI	L=1440	78	0,56	43,68
2		Ф16 SD390	L=3500	4	5,53	22.12
3		Ф16 SD390	L=6500	4	10.27	41.08
4		Ф16 SD390	L=6500	4	10.27	41.08
	Материал бетон В20			2.208м3		

"a-a"

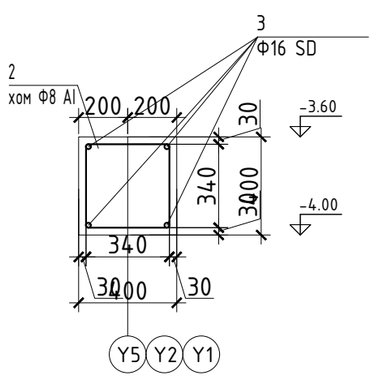

"b-b"

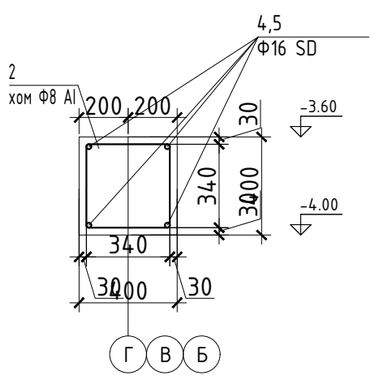

ТАЙЛБАР

Уг зургийг бусад зургийн хамт үзэн ажлыг гүйцэтгэнэ. Суурийн дамнурууны байрлалыг ББ-2-с үзнэ. Суурийн дам нурууг цутгахдаа зоорийн цутгамал хананд орох анкерыг гаргасан байна. Суурийн нэгдсэн түүврийг ББ-2-с үзнэ.

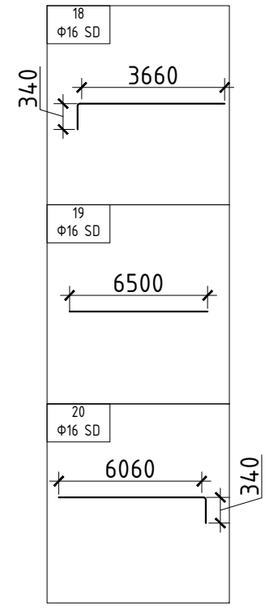

"УРАН ТОД ЦЭГ" ХХК

ДОРНОД АЙМГИЙН ХЭРЛЭН СУМ ДАХЬ НОГОО ХАДГАЛАХ ЗООРИЙН БАРИЛГА

Захирал	П.Ганцоож	
Архитектор	П.Ганцоож	
Гүйцэтгэсэн	Т.Бариашир	
Инженер	Г.Наранбаатар	

Зургийн нэр: СУУРИЙН ДАМНУРУУНЫ ХЭВ СД-1,2

ББ-07

Масштаб 1:100

Үе шат	Хуудас	Бүх хуудас
АЗ	07	18

ЕГ шифр: УТЦ-2021/025

ТГ шифр:

2021 он 02 сар

А3

СУУРИЙН ДАМНУРУУНЫ ХЭВ СД-3,4 Масштаб М1:100

СД-3 арматурчлал М1:100

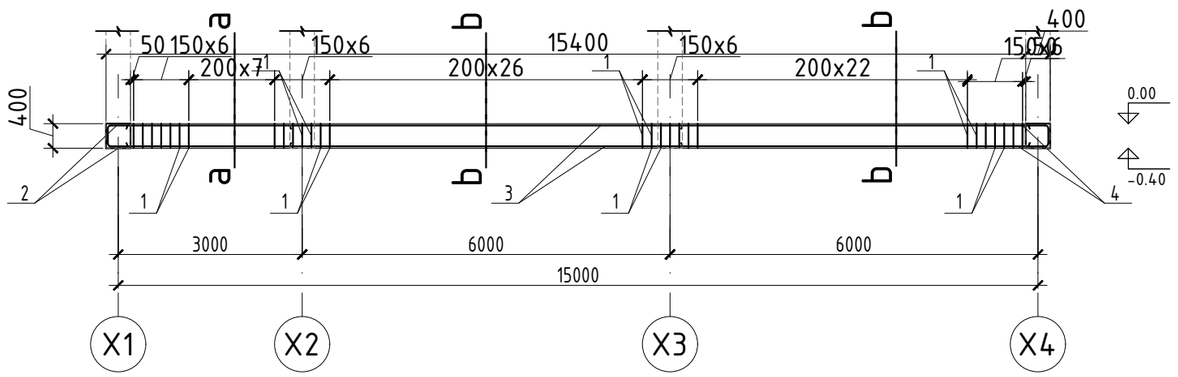

СД-4 арматурчлал М1:100

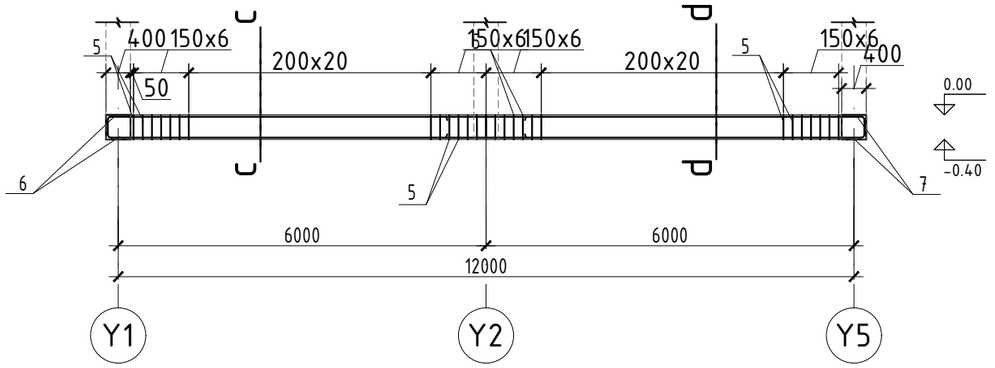

ЦУТГАМАЛ ТӨМӨР БЕТОН ХИЙЦИЙН МАТЕРИАЛЫН ТҮҮВЭР

ПОЗИЦ	ТЭМДЭГЛЭГЭЭ	НЭР		Тоо /ш/	Жин /кг/	Нийт жин /кг/
	Суурийн дамнуруу СД-3			1		147.96
1		Ф8 AI	L=1440	78	0,56	43,68
2		Ф16 SD390	L=3500	4	5,53	22.12
3		Ф16 SD390	L=6500	4	10.27	41.08
4		Ф16 SD390	L=6500	4	10.27	41.08
5	Материал бетон B20			2.208м3		

ПОЗИЦ	ТЭМДЭГЛЭГЭЭ	НЭР		Тоо /ш/	Жин /кг/	Нийт жин /кг/
	Суурийн дамнуруу СД-4			1		111.28
5		Ф8 AI	L=1440	52	0,56	29.12
6		Ф16 SD390	L=6500	4	10.27	41.08
7		Ф16 SD390	L=6500	4	10.27	41.08
	Материал бетон B20			1.924м3		

"c-c"

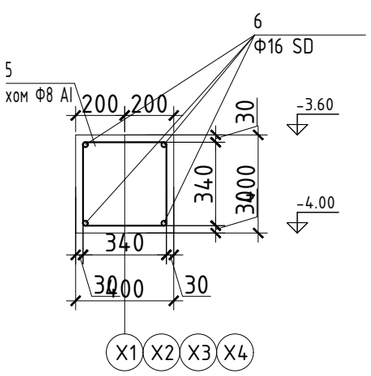

"d-d"

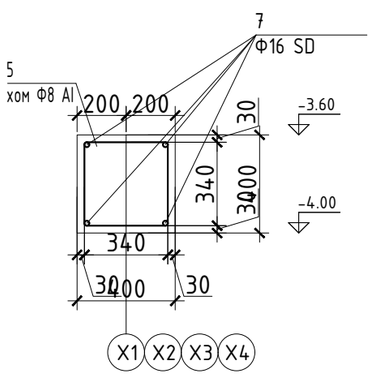

ТАЙЛБАР

Уг зургийг бусад зургийн хамт үзэн ажлыг гүйцэтгэнэ. Суурийн дамнурууны байрлалыг ББ-2-с үзнэ. Суурийн дам нурууг цутгахдаа зоорийн цутгамал хананд орох анкерыг гаргасан байна. Суурийн нэгдсэн түүврийг ББ-2-с үзнэ.

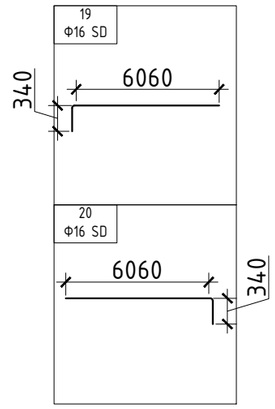

"УРАН ТОД ЦЭГ" ХХК

ДОРНОД АЙМГИЙН ХЭРЛЭН СУМ ДАХЬ НОГОО ХАДГАЛАХ ЗООРИЙН БАРИЛГА

Захирал	П.Ганцоож	
Архитектор	П.Ганцоож	
Гүйцэтгэсэн	Т.Бариашир	
Инженер	Г.Наранбаатар	

Зургийн нэр: СУУРИЙН ДАМНУРУУНЫ ХЭВ СД-3,4

ББ-08

Масштаб 1:100

Үе шат	Хуудас	Бүх хуудас
	А3	08	18

ЕГ шифр: УТЦ-2021/025

ТГ шифр:

2021 он 02 сар

СУУРИЙН ДАМНУРУУНЫ ХЭВ СД-5,6 Масштаб М1:100

СД-5 арматурчлал М1:100

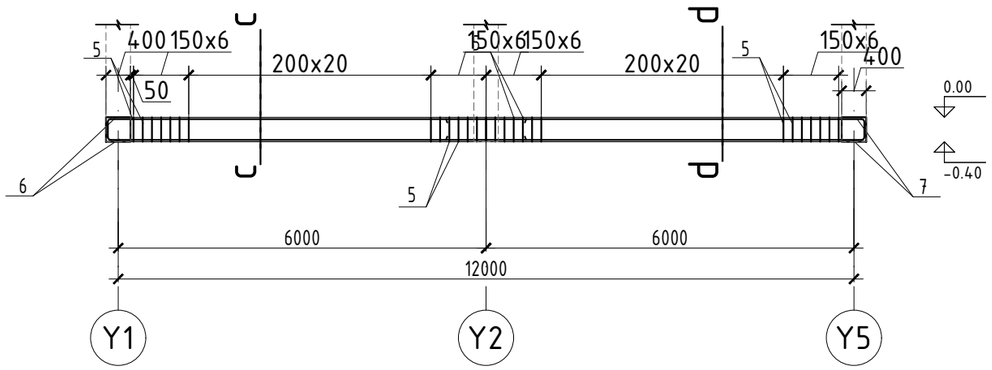

СД-6 арматурчлал М1:100

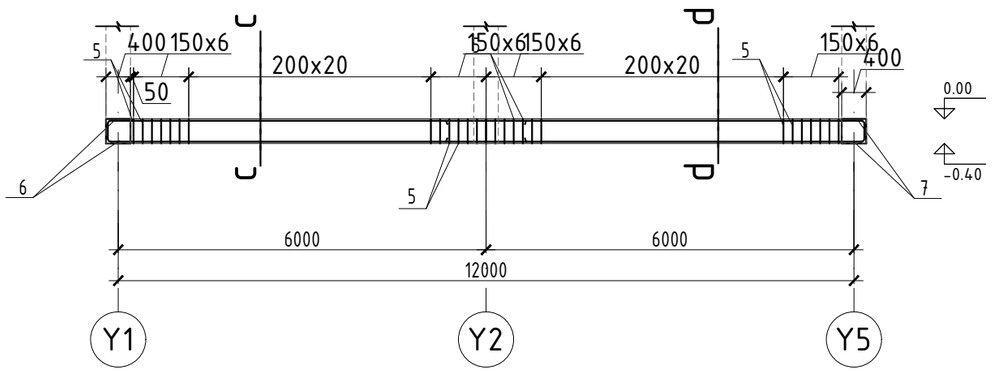

ЦУТГАМАЛ ТӨМӨР БЕТОН ХИЙЦИЙН МАТЕРИАЛЫН ТҮҮВЭР

ПОЗИЦ	ТЭМДЭГЛЭГЭЭ	НЭР		Тоо /ш/	Жин /кг/	Нийт жин /кг/
	Суурийн дамнуруу СД-5			1		111.28
5		Ф8 AI	L=1440	52	0,56	29.12
6		Ф16 SD390	L=6500	4	10.27	41.08
7		Ф16 SD390	L=6500	4	10.27	41.08
	Материал бетон В20			1.924м3		

ПОЗИЦ	ТЭМДЭГЛЭГЭЭ	НЭР		Тоо /ш/	Жин /кг/	Нийт жин /кг/
	Суурийн дамнуруу СД-6			1		111.28
5		Ф8 AI	L=1440	52	0,56	29.12
6		Ф16 SD390	L=6500	4	10.27	41.08
7		Ф16 SD390	L=6500	4	10.27	41.08
	Материал бетон В20			1.924м3		

"c-c"

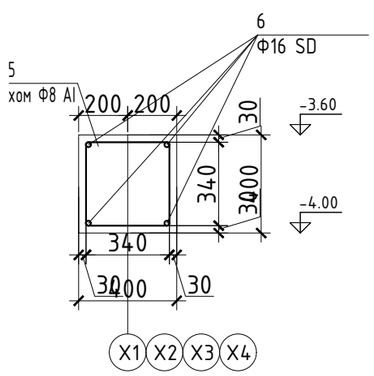

"d-d"

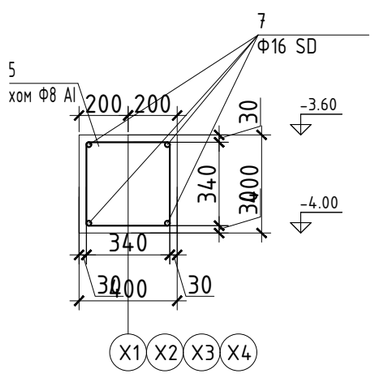

ТАЙЛБАР

Уг зургийг бусад зургийн хамт үзэн ажлыг гүйцэтгэнэ. Суурийн дамнурууны байрлалыг ББ-2-с үзнэ. Суурийн дам нурууг цутгахдаа зоорийн цутгамал хананд орох анкерыг гаргасан байна. Суурийн нэгдсэн түүврийг ББ-2-с үзнэ.

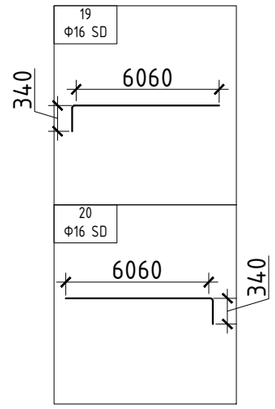

"УРАН ТОД ЦЭГ" ХХК

ДОРНОД АЙМГИЙН ХЭРЛЭН СУМ ДАХЬ НОГОО ХАДГАЛАХ ЗООРИЙН БАРИЛГА

Захирал	П.Ганцоож	
Архитектор	П.Ганцоож	
Гүйцэтгэсэн	Т.Бариашир	
Инженер	Г.Наранбаатар	

Зургийн нэр: СУУРИЙН ДАМНУРУУНЫ ХЭВ СД-5,6

ББ-09

Масштаб 1:100

Үе шат	Хуудас	Бүх хуудас
А3	09	18

ЕГ шифр: УТЦ-2021/025

ТГ шифр:

2021 он 02 сар

СУУРИЙН ДАМНУРУУНЫ ХЭВ СД-7 Масштаб М1:100

СД-7 арматурчлал М1:100

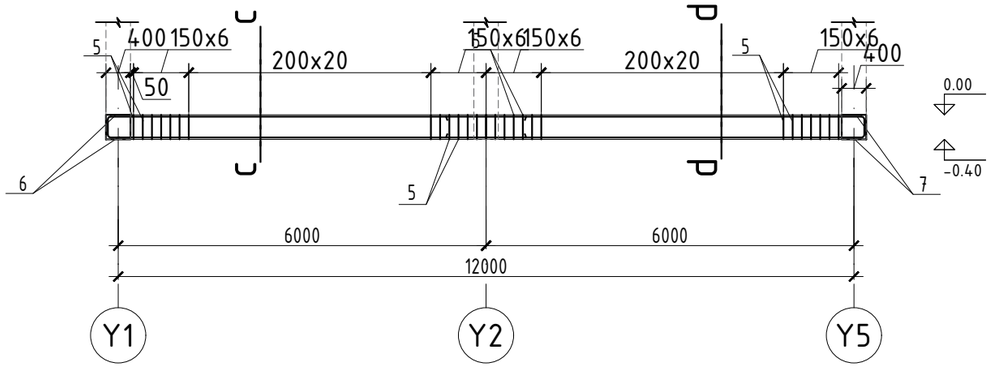

"c-c"

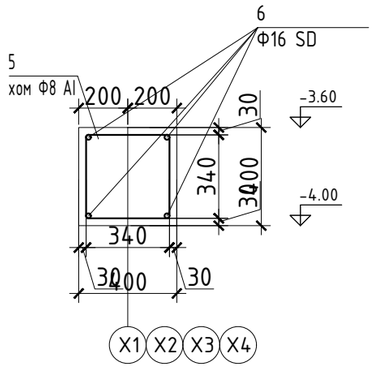

"d-d"

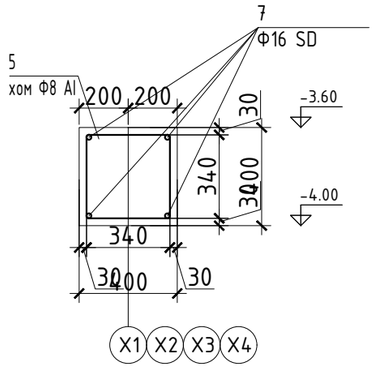

ЦУТГАМАЛ ТӨМӨР БЕТОН ХИЙЦИЙН МАТЕРИАЛЫН ТҮҮВЭР

ПОЗИЦ	ТЭМДЭГЛЭГЭЭ	НЭР	Тоо /ш/	Жин /кг/	Нийт жин /кг/
	Суурийн дамнуруу СД-7		1		111.28
5		Ф8 AI L=1440	52	0,56	29.12
6		Ф16 SD390 L=6500	4	10.27	41.08
7		Ф16 SD390 L=6500	4	10.27	41.08
	Материал бетон B20		1.924м3		

ТАЙЛБАР

Уг зургийг бусад зургийн хамт үзэн ажлыг гүйцэтгэнэ. Суурийн дамнурууны байрлалыг ББ-2-с үзнэ. Суурийн дам нурууг цутгахдаа зоорийн цутгамал хананд орох анкерыг гаргасан байна. Суурийн нэгдсэн түүврийг ББ-2-с үзнэ.

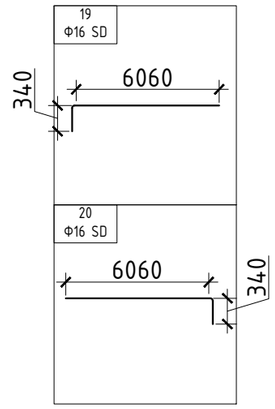

"УРАН ТОД ЦЭГ" ХХК

ДОРНОД АЙМГИЙН ХЭРЛЭН СУМ ДАХЬ НОГОО ХАДГАЛАХ ЗООРИЙН БАРИЛГА

Захирал	П.Ганцоож	
Архитектор	П.Ганцоож	
Гүйцэтгэсэн	Т.Бариашир	
Инженер	Г.Наранбаатар	

Зургийн нэр: СУУРИЙН ДАМНУРУУНЫ ХЭВ СД-7

ББ-10

Масштаб 1:100

Үе шат	Хуудас	Бүх хуудас
А3	10	18

ЕГ шифр: УТЦ-2021/025

ТГ шифр:

2021 он 02 сар

РАМ, ДАМ-НУРУУНЫ БАЙРЛАЛЫН СХЕМ Масштаб М1:100

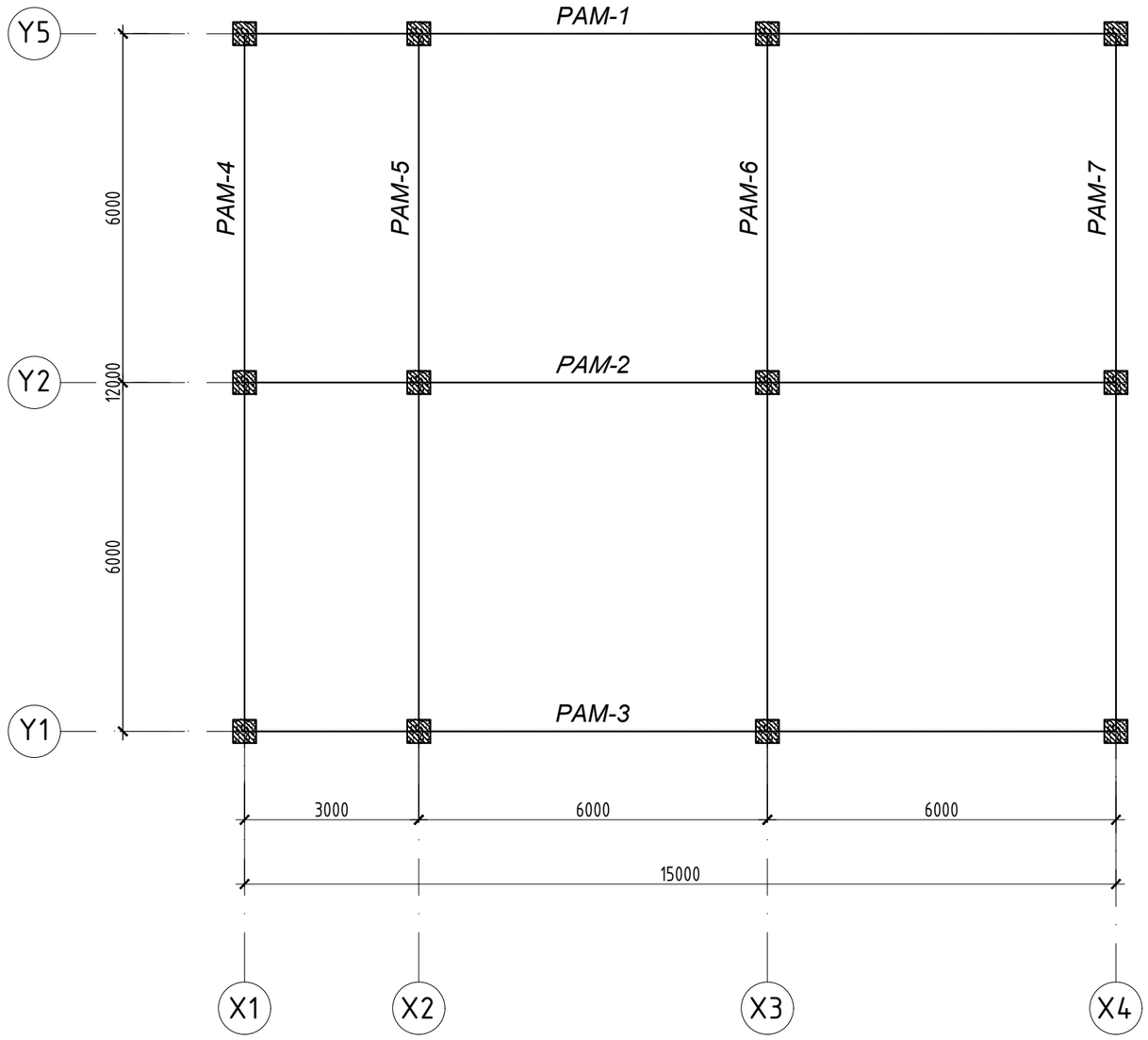

ЦУТГАМАЛ ТӨМӨР БЕТОН ХИЙЦИЙН МАТЕРИАЛЫН НЭГДСЭН ТҮҮВЭР
/БАГАНА, ДАМ НУРУУ/

№	Эдэлхүүний нэр	Тоо ширхэг	Бетоны эзэлхүүн /м3/		Төмрийн жин /кг/	
			Нэгж	Бүгд	Нэгж	Бүгд
1	РАМ-1 Р-1	1	3.93	3.93	617.77	617.77
2	РАМ-2 Р-2	1	3.93	3.93	617.77	617.77
3	РАМ-3 Р-3	1	3.93	3.93	617.77	617.77
4	РАМ-4 Р-4	1	3.654	3.654	328.0	328.0
5	РАМ-5 Р-5	1	3.654	3.654	328.0	328.0
6	РАМ-6 Р-6	1	3.654	3.654	328.0	328.0
7	РАМ-7 Р-7	1	3.654	3.654	328.0	328.0
				26.406		3,165.31

"УРАН ТОД ЦЭГ" ХХК

ДОРНОД АЙМГИЙН ХЭРЛЭН СУМ ДАХЬ НОГОО ХАДГАЛАХ ЗООРИЙН БАРИЛГА

Захирал	П.Ганцоож
Архитектор	П.Ганцоож
Гүйцэтгэсэн	Т.Бариашир
Инженер	Г.Наранбаатар

Зургийн нэр:
РАМ, ДАМ-НУРУУНЫ БАЙРЛАЛЫН СХЕМ

ББ-11

Масштаб - 1:100

Үе шат	Хуудас	Бүх хуудас
АЗ	11	18

ЕГ шифр: УТЦ-2021/025

ТГ шифр:

2021 он 02сар

РАМ 1-4-ИЙН БАЙРЛАЛ, ОГТЛОЛ Масштаб М1:200

Р-1

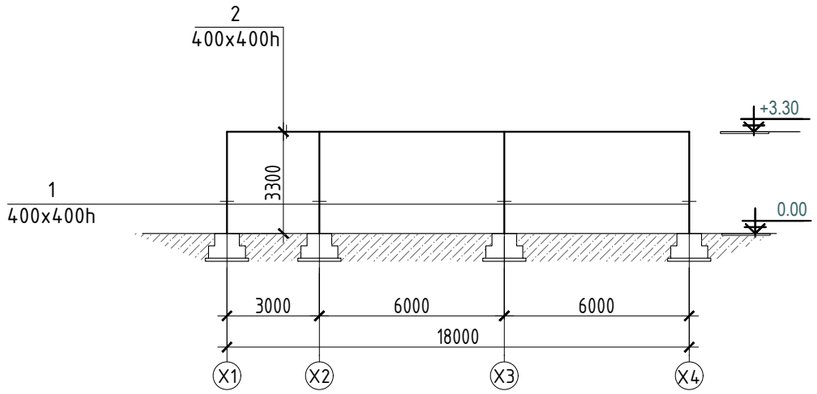

Р-2

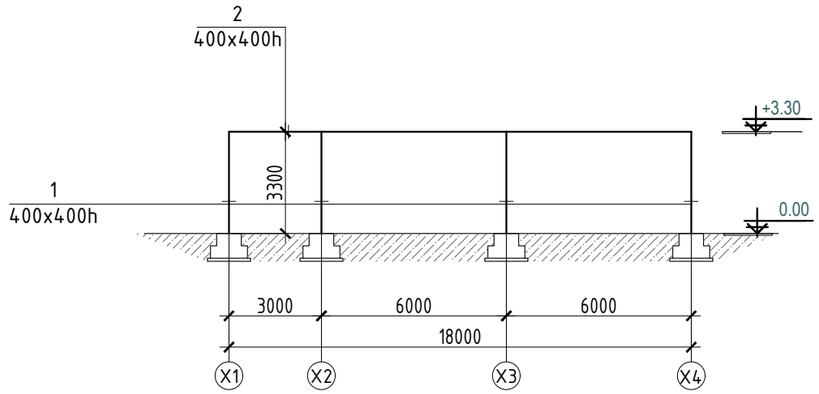

Р-3

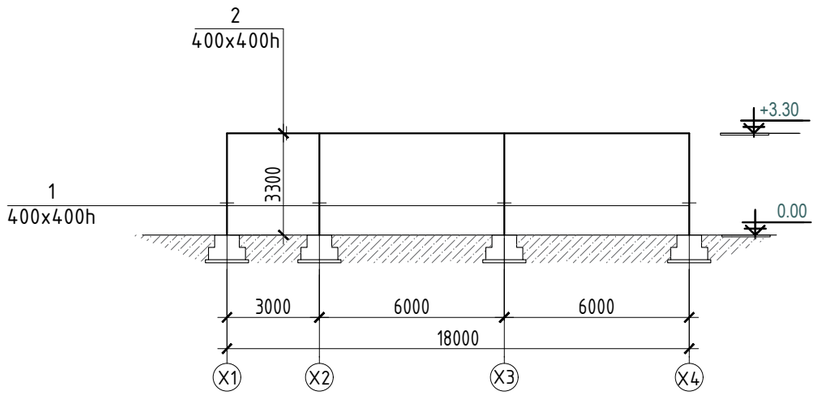

Р-4

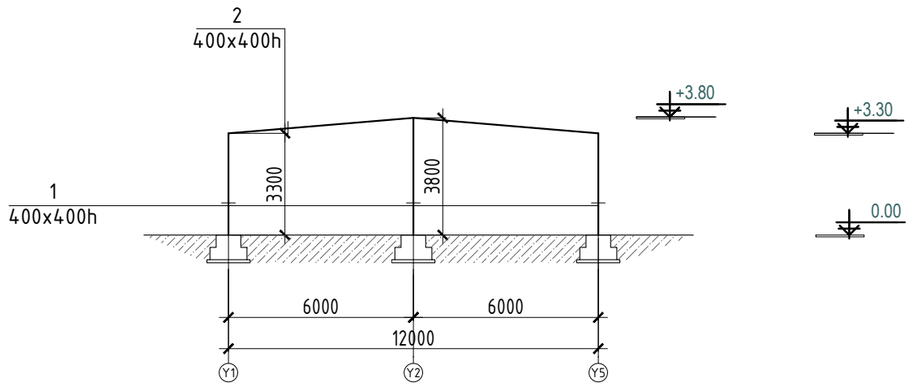

ТАЙЛБАР

1. Баганудын хөндлөн огтлол нь 400x400мм.
2. Дам нуруунуудын хөндлөн огтлолын хэмжээ 400x400hмм байна.
3. Рамын схемд дам нуруунуудын дээд талын түвшинг бичсэн болно.

ОГТЛОЛ 1-1 М1:25

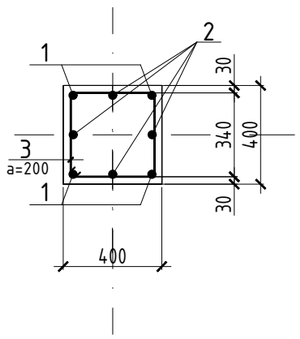

ОГТЛОЛ 2-2 М1:25

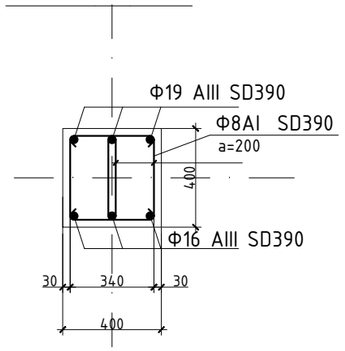

"УРАН ТОД ЦЭГ" ХХК	ДОРНОД АЙМГИЙН ХЭРЛЭН СУМ ДАХЬ НОГОО ХАДГАЛАХ ЗООРИЙН БАРИЛГА	
Захирал	П.Ганцоож	
Архитектор	П.Ганцоож	
Гүйцэтгэсэн	Т.Бариашир	
Инженер	Г.Наранбаатар	
Зургийн нэр: РАМ 1-4-ИЙН БАЙРЛАЛ, ОГТЛОЛ		ББ-12
		Масштаб - 1:200
	Үе шат / Хуудас / Бүх хуудас	А3 / 12 / 18
ЕГ шифр: УТЦ-2021/025		
ТГ шифр:		2021 он 02сар

РАМ 5-7-ЫН БАЙРЛАЛ, ОГТЛОЛ Масштаб М1:200

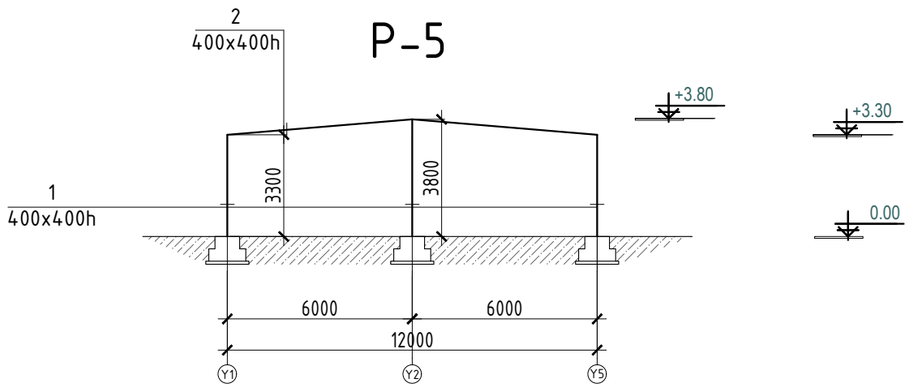

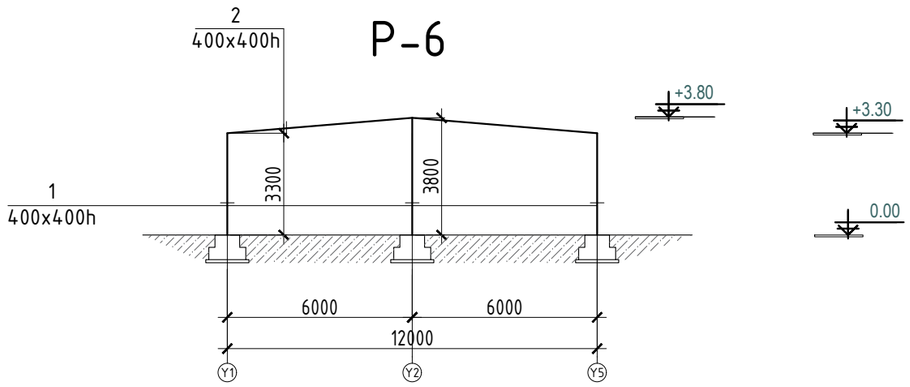

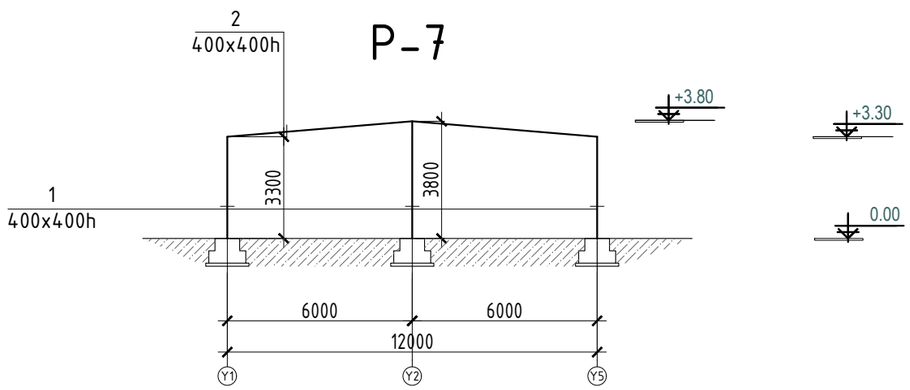

ЦУТГАМАЛ ТӨМӨР БЕТОН ХИЙЦИЙН МАТЕРИАЛЫН ТҮҮВЭР

ДУГААР	БАЙРЛАЛ	ПОЗИЦ	ТЭМДЭГЛЭГЭЭ	НЭР	ТОО /Ш/	ЖИН /КГ/	НИЙТ ЖИН /КГ/
				РАМ-1 БАГАНА	1		274.752
1		1		19 SD390 L=3300	16	7.326	117.216
2		2		19 SD390 L=3300	16	7.326	117.216
3		3		8 AI L=1600	64	0.63	40.32
				B20 V=1.47м3			
				РАМ-1 ДАМ НУРУУ	1		343.02
1		1		19 SD390 L=15400	3	34.18	222.78
2		2		16 SD390 L=15400	3	24.33	72.99
3		3		8 AI L=1600	75	0.63	47.25
				B20 V=2.46м3			

ЦУТГАМАЛ ТӨМӨР БЕТОН ХИЙЦИЙН МАТЕРИАЛЫН ТҮҮВЭР

ДУГААР	БАЙРЛАЛ	ПОЗИЦ	ТЭМДЭГЛЭГЭЭ	НЭР	ТОО /Ш/	ЖИН /КГ/	НИЙТ ЖИН /КГ/
				РАМ-2 БАГАНА	1		274.752
1		1		19 SD390 L=3300	16	7.326	117.216
2		2		19 SD390 L=3300	16	7.326	117.216
3		3		8 AI L=1600	64	0.63	40.32
				B20 V=1.47м3			
				РАМ-2 ДАМ НУРУУ	1		343.02
1		1		19 SD390 L=15400	3	34.18	222.78
2		2		16 SD390 L=15400	3	24.33	72.99
3		3		8 AI L=1600	75	0.63	47.25
				B20 V=2.46м3			

ЦУТГАМАЛ ТӨМӨР БЕТОН ХИЙЦИЙН МАТЕРИАЛЫН ТҮҮВЭР

ДУГААР	БАЙРЛАЛ	ПОЗИЦ	ТЭМДЭГЛЭГЭЭ	НЭР	ТОО /Ш/	ЖИН /КГ/	НИЙТ ЖИН /КГ/
				РАМ-3 БАГАНА	1		274.752
1		1		19 SD390 L=3300	16	7.326	117.216
2		2		19 SD390 L=3300	16	7.326	117.216
3		3		8 AI L=1600	64	0.63	40.32
				B20 V=1.47м3			
				РАМ-3 ДАМ НУРУУ	1		343.02
1		1		19 SD390 L=15400	3	34.18	222.78
2		2		16 SD390 L=15400	3	24.33	72.99
3		3		8 AI L=1600	75	0.63	47.25
				B20 V=2.46м3			

ТАЙЛБАР

1. Рамны байгууламттай хамт ББ-11 үз.
2. Төмөр бетон хийцийг дулаан улиралд цутгана.
3. Төмөр бетон хийцийг хүйтэний улиралд цутгаж хөлдөөж бэхжүүлэхийг хориглоно.
4. Баганан суурийг B20 маркийн бетоноор цутгана. Цутгахдаа БНбД 52-02-05-ийн холбогдох заалтуудыг бариммлах шаардлагатай.

ТАЙЛБАР

1. Баганууудын хөндлөн огтлол нь 400x400мм.
2. Дам нуруунуудын хөндлөн огтлолын хэмжээ 400x400hмм байна.
3. Рамын схемд дам нуруунуудын дээд талын түвшинг бичсэн болно.

ОГТЛОЛ 1-1 М1:25

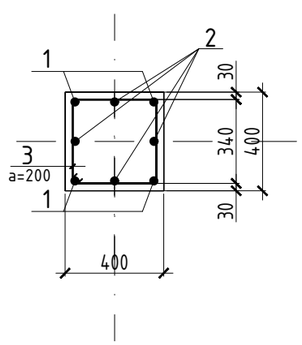

ОГТЛОЛ 2-2 М1:25

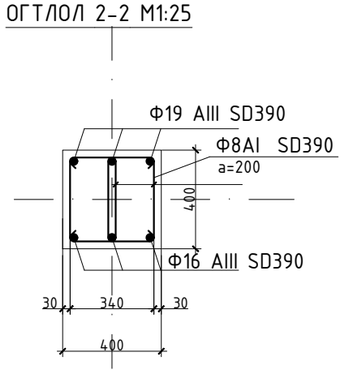

"УРАН ТОД ЦЭГ" ХХК

ДОРНОД АЙМГИЙН ХЭРЛЭН СУМ ДАХЬ НОГОО ХАДГАЛАХ ЗООРИЙН БАРИЛГА

Захирал	П.Ганцоож	
Архитектор	П.Ганцоож	
Гүйцэтгэсэн	Т.Бариашир	
Инженер	Г.Наранбаатар	

Зургийн нэр:

РАМ 5-7-ЫН БАЙРЛАЛ, ОГТЛОЛ

ББ-13

Масштаб - 1:200

Үе шат	Хуудас	Бүх хуудас
АЗ	13	18

ЕГ шифр: УТЦ-2021/025

ТГ шифр:

2021 он 02сар

РАМЧЛАЛЫН МАТЕРИАЛЫН ТҮҮВЭР

ЦУТГАМАЛ ТӨМӨР БЕТОН ХИЙЦИЙН МАТЕРИАЛЫН ТҮҮВЭР

ДУГААР	БАЙРЛАЛ	ПОЗИЦ	ТЭМДЭГЛЭГЭЭ	НЭР	ТОО /Ш/	ЖИН /КГ/	НИЙТ ЖИН /КГ/
				РАМ-4 БАГАНА	1		**217.46**
1		1		19 SD390 L=3800	4	8.436	33.74
2		2		19 SD390 L=3800	4	8.436	33.74
1		1		19 SD390 L=3300	8	7.326	58.61
2		2		19 SD390 L=3300	8	7.326	58.61
3		3		8 AI L=1600	52	0.63	32.76
			B20	V=1.664м3			
				РАМ-4 ДАМ НУРУУ	1		**110.54**
1		1		19 SD390 L=6400	3	14.208	42.62
2		2		16 SD390 L=6400	3	10.04	30.12
3		3		8 AI L=1600	60	0.63	37.8
			B20	V=1.99м3			

ЦУТГАМАЛ ТӨМӨР БЕТОН ХИЙЦИЙН МАТЕРИАЛЫН ТҮҮВЭР

ДУГААР	БАЙРЛАЛ	ПОЗИЦ	ТЭМДЭГЛЭГЭЭ	НЭР	ТОО /Ш/	ЖИН /КГ/	НИЙТ ЖИН /КГ/
				РАМ-5 БАГАНА	1		**217.46**
1		1		19 SD390 L=3800	4	8.436	33.74
2		2		19 SD390 L=3800	4	8.436	33.74
1		1		19 SD390 L=3300	8	7.326	58.61
2		2		19 SD390 L=3300	8	7.326	58.61
3		3		8 AI L=1600	52	0.63	32.76
			B20	V=1.664м3			
				РАМ-5 ДАМ НУРУУ	1		**110.54**
1		1		19 SD390 L=6400	3	14.208	42.62
2		2		16 SD390 L=6400	3	10.04	30.12
3		3		8 AI L=1600	60	0.63	37.8
			B20	V=1.99м3			

ЦУТГАМАЛ ТӨМӨР БЕТОН ХИЙЦИЙН МАТЕРИАЛЫН ТҮҮВЭР

ДУГААР	БАЙРЛАЛ	ПОЗИЦ	ТЭМДЭГЛЭГЭЭ	НЭР	ТОО /Ш/	ЖИН /КГ/	НИЙТ ЖИН /КГ/
				РАМ-6 БАГАНА	1		**217.46**
1		1		19 SD390 L=3800	4	8.436	33.74
2		2		19 SD390 L=3800	4	8.436	33.74
1		1		19 SD390 L=3300	8	7.326	58.61
2		2		19 SD390 L=3300	8	7.326	58.61
3		3		8 AI L=1600	52	0.63	32.76
			B20	V=1.664м3			
				РАМ-6 ДАМ НУРУУ	1		**110.54**
1		1		19 SD390 L=6400	3	14.208	42.62
2		2		16 SD390 L=6400	3	10.04	30.12
3		3		8 AI L=1600	60	0.63	37.8
			B20	V=1.99м3			

ЦУТГАМАЛ ТӨМӨР БЕТОН ХИЙЦИЙН МАТЕРИАЛЫН ТҮҮВЭР

ДУГААР	БАЙРЛАЛ	ПОЗИЦ	ТЭМДЭГЛЭГЭЭ	НЭР	ТОО /Ш/	ЖИН /КГ/	НИЙТ ЖИН /КГ/
				РАМ-7 БАГАНА	1		**217.46**
1		1		19 SD390 L=3800	4	8.436	33.74
2		2		19 SD390 L=3800	4	8.436	33.74
1		1		19 SD390 L=3300	8	7.326	58.61
2		2		19 SD390 L=3300	8	7.326	58.61
3		3		8 AI L=1600	52	0.63	32.76
			B20	V=1.664м3			
				РАМ-7 ДАМ НУРУУ	1		**110.54**
1		1		19 SD390 L=6400	3	14.208	42.62
2		2		16 SD390 L=6400	3	10.04	30.12
3		3		8 AI L=1600	60	0.63	37.8
			B20	V=1.99м3			

ТАЙЛБАР

1. Рамны байгууллагтай хамт ББ-11 үз.
2. Төмөр бетон хийцийг дулаан улиралд цутгана.
3. Төмөр бетон хийцийг хүйтэний улиралд цутгаж хөлдөөж бэхжүүлэхийг хориглоно.
4. Баганан суурийг В20 маркийн бетоноор цутгана. Цутгахдаа БНбД 52-02-05-ийн холбогдох заалтуудыг бариимтлах шаардлагатай.

ОГТЛОЛ 1-1 М1:25

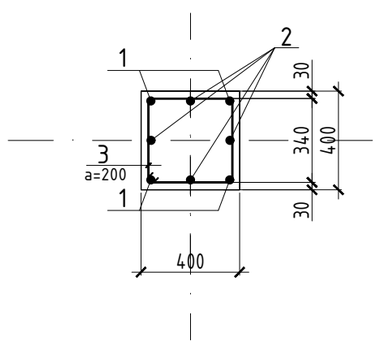

ОГТЛОЛ 2-2 М1:25

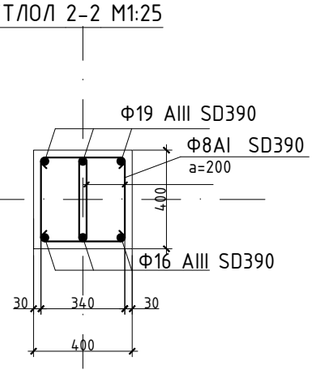

"УРАН ТОД ЦЭГ" ХХК

ДОРНОД АЙМГИЙН ХЭРЛЭН СУМ ДАХЬ НОГОО ХАДГАЛАХ ЗООРИЙН БАРИЛГА

Захирал	П.Ганцоож	
Архитектор	П.Ганцоож	
Гүйцэтгэсэн	Т.Бариашир	
Инженер	Г.Наранбаатар	

Зургийн нэр: РАМЧЛАЛЫН МАТЕРИАЛЫН ТҮҮВЭР

ББ-14

Масштаб -

Үе шат	Хуудас	Бүх хуудас
	А3	14	18

ЕГ шифр: УТЦ-2021/025

ТГ шифр:

2021 он 02сар

ХУЧИЛТЫН ДООД АРМАТУРЧЛАЛ Масштаб М1:100

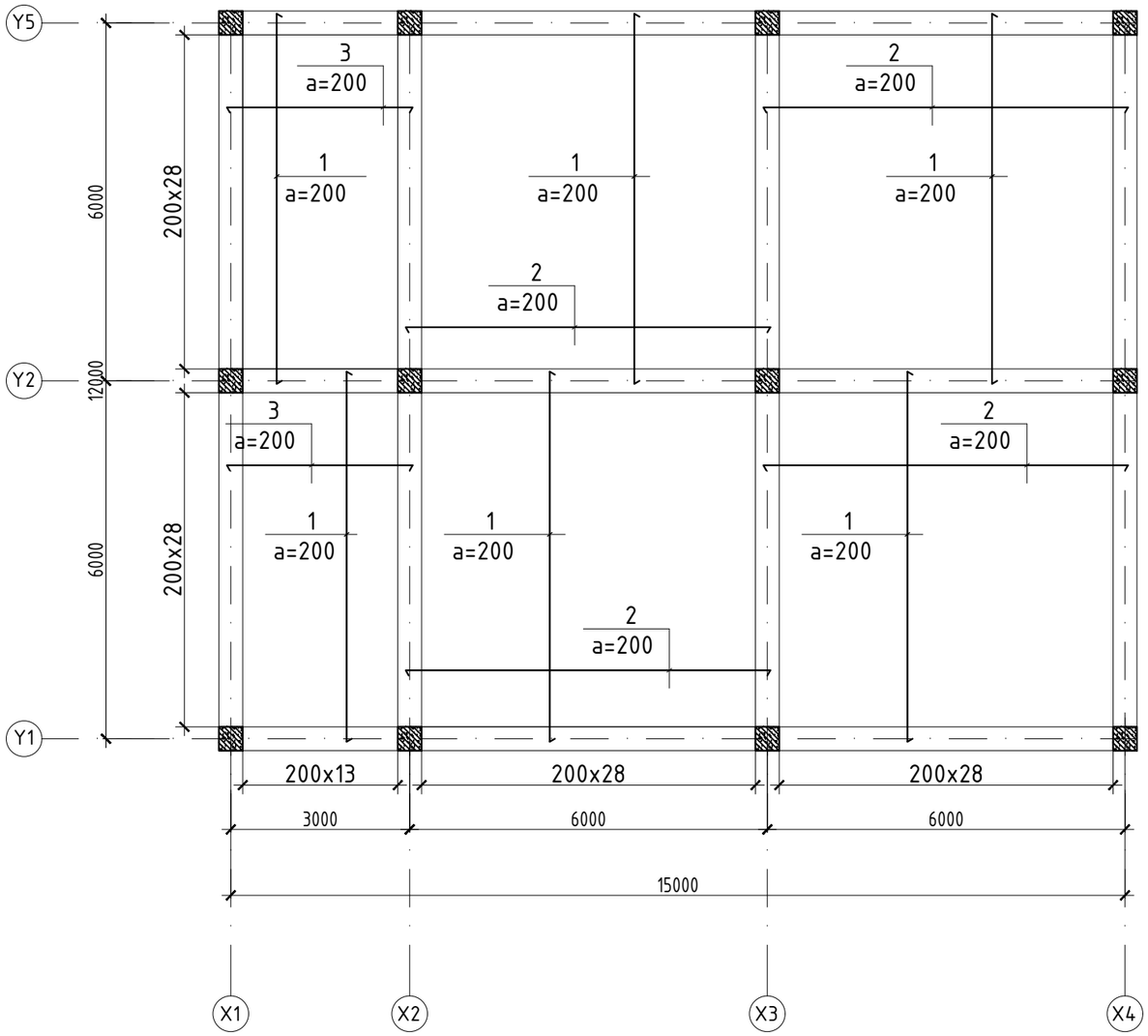

ЦУТГАМАЛ ТӨМӨР БЕТОН ХИЙЦИЙН МАТЕРИАЛЫН ТҮҮВЭР / ХУЧИЛТ/

ДУГААР	ТЭМДЭГЛЭГЭЭ	Эзэлхүүний нэр	Тоо ширхэг	Бетон эзэл /м3/		Төмрийн жин /кг/	
				Нэгж	Бүгд	Нэгж	Бүгд
1	ББ-15, 16	1-р давхар	1	23.18	23.18	2,834.92	2,834.92
2	НҮХ	Бүгд давхар	2				
				Нийт	23.18		2,834.92

ТАЙЛБАР

Хучилтыг цутгахдаа БА болон бусад хорших зургийг үзэн нүхнүүдийг гарган цутгана. Хавтанг В20 ангийн бетоноор цутгаж хийх бөгөөд дүүргэгчийн ширхэглэл 35мм-ээс ихгүй байна. Ажлын арматурт "Төмөр бетон бүтээцийн ган түүйван" MNS JIS G 3112:2002-и төсөллөв.

Цутгамал төмөр бетон хучилт хийнэ. Хучилтын зузаан 150мм. Цутгамал хучилт болон цутгамал дам нурууннуудыг рамыг ригель, баганатай нэг зэрэг цутгах учраас сайтар уялдуулан арматурчлалыг хийж гүйцэтгэх хэрэгтэй. Цутгамал хучилтын бетоны анги В20, ажлын арматур SD3908 Цутгамал хучилт болон рамыг дулааны улиралд чанарын баталгаатай зуурмагаар хийж гүйцэтгэх ба хэв хашмалыг бетоны бат бэхийг бүрэн бэхжэсний дараа салгаж авах хэрэгтэй.

Цутгамал төмөр бетон дам нуруу, хучилтыг модон хэв хашмалд цутгаж бетоны 80%-ийг олсны дараа суллах шаардлагатай. Цутгамал төмөр бетоны ажлыг хийж гүйцэтгэхдээ барилгын норм ба дүрэм болон улсын стандарт /УСТ/, барилгын зохион байгуулалт, барилгын техникийн ажулгүйн дүрэм зэрэг холбогдох техникийн мөрдлөг болгох шаардлагатай. Бетон цутгалтын ажлыг гүйцэтгэхдээ үгсралтын "Цутгамал бетон, төмөр бетон бүтээц"-ийн үгсралтын БНбД 52-02-05-ыг, цутгамал төмөр бетоны ажил гүйцэтгэх заавар БНбД 52-102.04-ийн холбогдох заалтуудыг нарийн бариманалбал зохино.

"УРАН ТОД ЦЭГ" ХХК

ДОРНОД АЙМГИЙН ХЭРЛЭН СУМ ДАХЬ НОГОО ХАДГАЛАХ ЗООРИЙН БАРИЛГА

Захирал	П.Ганцоож	
Архитектор	П.Ганцоож	
Гүйцэтгэсэн	Т.Бариашир	
Инженер	Г.Наранбаатар	

Зургийн нэр: ХУЧИЛТЫН ДООД АРМАТУРЧЛАЛ

ББ-15

Масштаб - 1:100

Үе шат	Хуудас	Бүх хуудас
А3	15	18

ЕГ шифр: УТЦ-2021/025

ТГ шифр: 2021 он 02сар

ХУЧИЛТЫН ДЭЭД АРМАТУРЧЛАЛ Масштаб М1:100

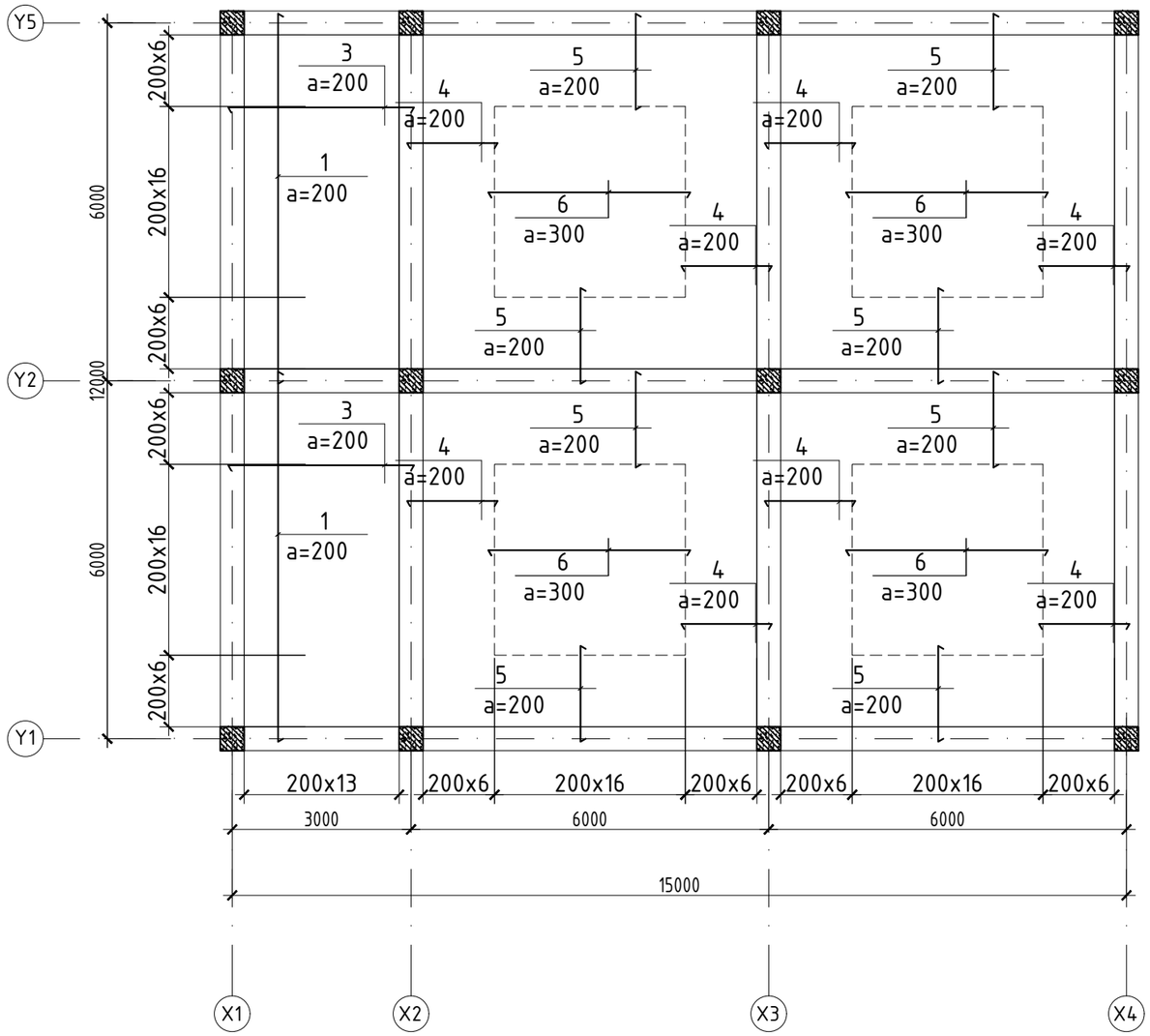

ЦУТГАМАЛ ТӨМӨР БЕТОН ХИЙЦИЙН МАТЕРИАЛЫН ТҮҮВЭР /ЗООРИЙН ХУЧИЛТ/

ДУГААР	БАЙРЛАЛ	ПОЗИЦ	ТЭМДЭГЛЭГЭЭ	НЭР	ТОО /Ш/	ЖИН /КГ/	НИЙТ ЖИН /КГ/
			ХУЧИЛТЫН ДООД ҮЕИЙН АРМАТУРЧЛАЛ		1		1,860.18
1		1		Ф13 SD390 L=6400	138	6.65	917.7
2		2		Ф13 SD390 L=6400	112	6.65	744.8
3		3		Ф13 SD390 L=3400	56	3.53	197.68
			ХУЧИЛТЫН ДЭЭД ҮЕИЙН АРМАТУРЧЛАЛ				974.74
6		1		Ф13 SD390 L=6400	26	6.65	172.9
7		3		Ф13 SD390 L=3400	56	3.53	197.68
8		4		Ф13 SD390 L=1600	128	1.66	212.48
9		5		Ф13 SD390 L=1600	128	1.66	212.48
10		6		Ф8 AI L=3600	128	1.40	179.2
				Материал Бетон В0	V=14.97м3		2,834.92

"УРАН ТОД ЦЭГ" ХХК

ДОРНОД АЙМГИЙН ХЭРЛЭН СУМ ДАХЬ НОГОО ХАДГАЛАХ ЗООРИЙН БАРИЛГА

Захирал	П.Ганцоож	
Архитектор	П.Ганцоож	
Гүйцэтгэсэн	Т.Бариашир	
Инженер	Г.Наранбаатар	

Зургийн нэр: ХУЧИЛТЫН ДЭЭД АРМАТУРЧЛАЛ

ББ-16

Масштаб - 1:100

Үе шат	Хуудас	Бүх хуудас
АЗ	16	18

ЕГ шифр: УТЦ-2021/025

ТГ шифр: 2021 он 02сар

ТАМБУРЫН ХУЧИЛТ, НАЛУУ НУРУУ ДЭЭВРИЙН БАЙГУУЛАЛТ Масштаб М1:100

ХУЧИЛТЫН БАЙГУУЛАЛТ М1:100

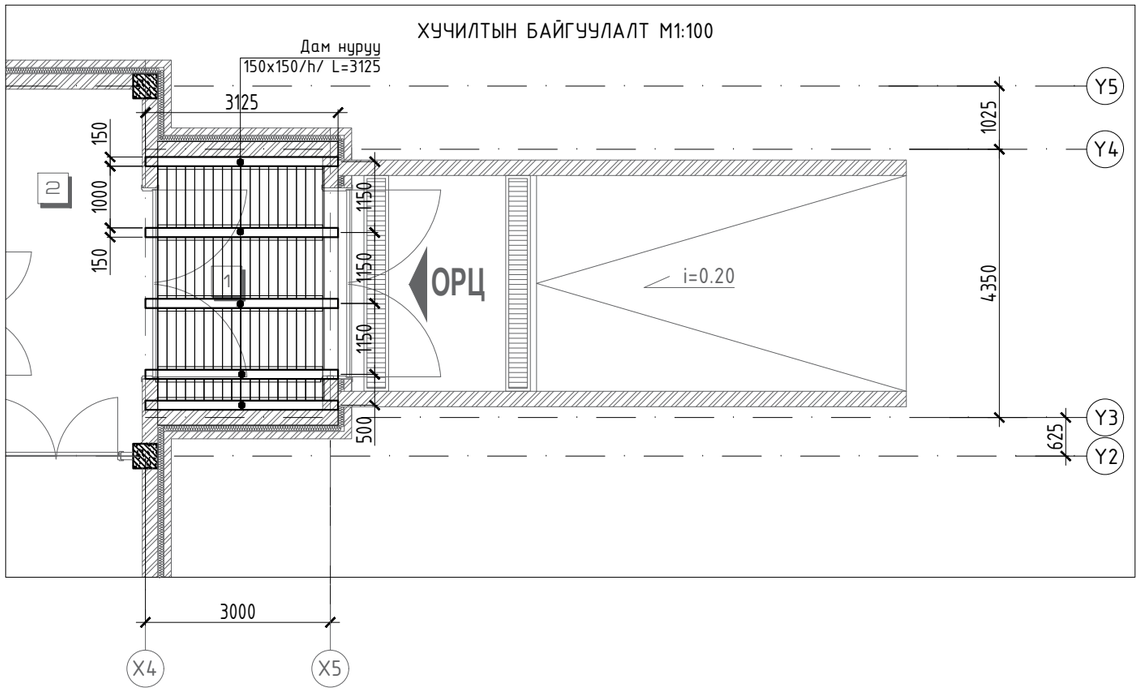

ОГТЛОЛ "1-1"

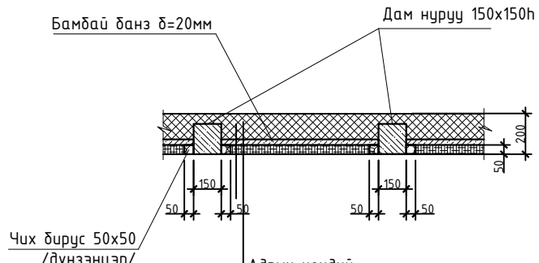

ХУЧИЛТИЙН МОДОН МАТЕРИАЛЫН ТОДОРХОЙЛОЛТ

№	Тэмдэглэгээ	Нэр	Огтлол /мм/	Тоо /ш/	Урт /мм/	Эзэлхүүн /м3/	
						Нэгж	Бүгд
Хучилт							
1	УСТ391-82	Дам нуруу	150x150/h/	5	3125	0.070	0.35
2	УСТ391-82	Чих мод	50x50	8	3125	0.007	0.056
3	УСТ391-82	Бамбайн банз	δ=30мм				0.3
	УСТ391-82	Нийт					0.706

Адрын хөндий	
Зулхай чийг гадагшлуулагч	1 үе
Эрдэс хөвөн дулаалга	δ=150мм
Уур ус тусгаарлагч хар цаас	1 үе
Модон дам нуруу	δ=150мм
Модон бамбай	δ=50мм
Ус уур тусгаарлагч геомембран	1 үе
Ам дарагч төмөр	1 үе
Цемент хавтан	

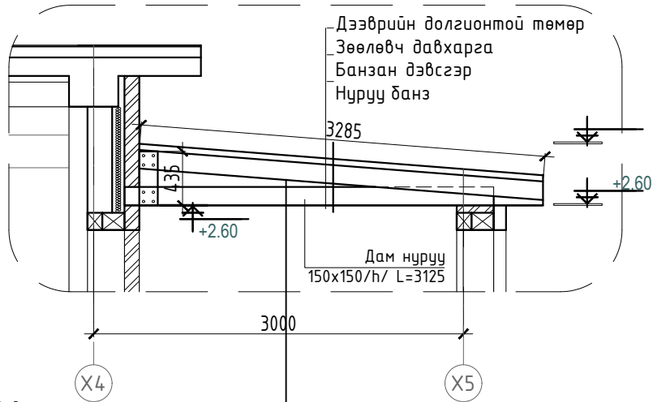

Дээврийн долгионтой төмөр	0,3мм
Зөөлөвч давхарга	δ=5мм
Банзан дэвсгэр	δ=30мм
Нуруу банз	δ=50x150h

Адрын хөндий	
Зулхай чийг гадагшлуулагч	1 үе
Эрдэс хөвөн дулаалга	δ=150мм
Уур ус тусгаарлагч хар цаас	1 үе
Модон дам нуруу	δ=150мм
Модон бамбай	δ=50мм
Ус уур тусгаарлагч геомембран	1 үе
Ам дарагч төмөр	1 үе
Цемент хавтан	

ДЭЭВРИЙН НУРУУНЫ БАЙГУУЛАЛТ М1:100

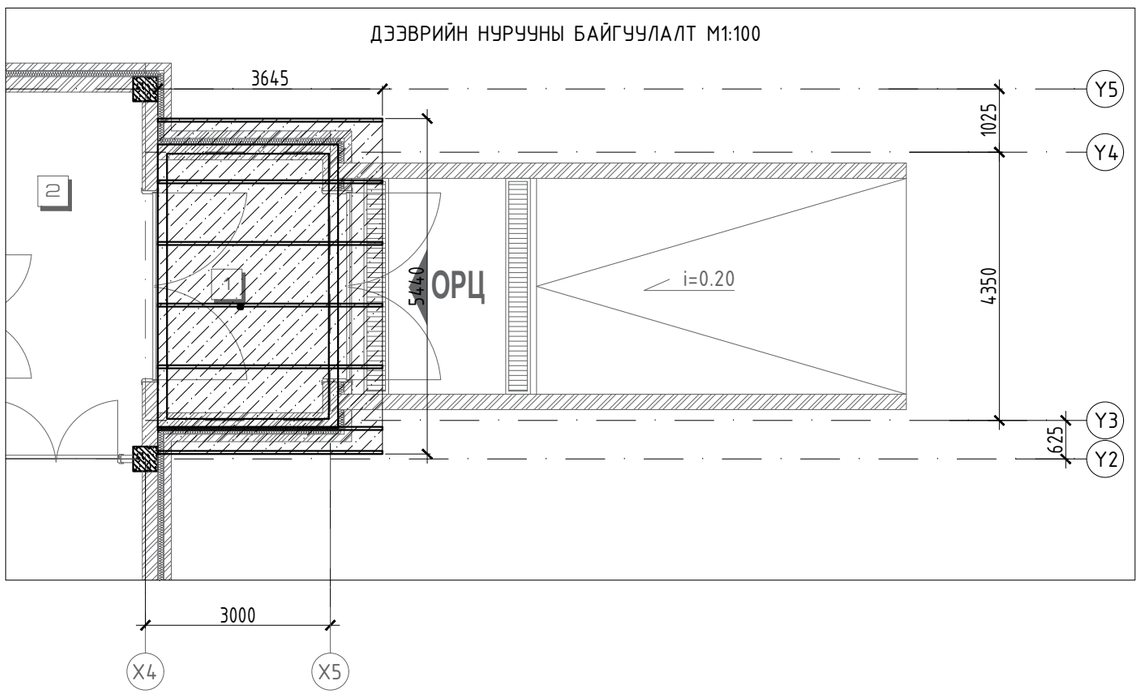

ДЭЭВРИЙН МОДОН МАТЕРИАЛЫН ТОДОРХОЙЛОЛТ

№	Тэмдэглэгээ	Нэр	Огтлол /мм/	Тоо /ш/	Урт /мм/	Эзэлхүүн /м3/	
						Нэгж	Бүгд
Дээвэр							
1	УСТ391-82	Нуруу банз	50x150h	7	3285	0.024	1.68
2	УСТ391-82	Босоо тулаас	50x150h	7	435	0.001	0.007
3	УСТ391-82	Дээврийн банз	δ=30				0.594
4	УСТ391-82	Карнизний банз	δ=30				0.182
		ДҮН					2.463

"УРАН ТОД ЦЭГ" ХХК

ДОРНОД АЙМГИЙН ХЭРЛЭН СУМ ДАХЬ НОГОО ХАДГАЛАХ ЗООРИЙН БАРИЛГА

Захирал	П.Ганцоож	
Архитектор	П.Ганцоож	
Гүйцэтгэсэн	Т.Бариашир	
Инженер	Г.Наранбаатар	

Зургийн нэр:

ТАМБУРЫН ХУЧИЛТ, НАЛУУ НУРУУ ДЭЭВРИЙН БАЙГУУЛАЛТ

ББ-17

Масштаб - 1:100

Үе шат	Хуудас	Бүх хуудас
А3	17	18

ЕГ шифр: УТЦ-2021/025

ТГ шифр:

2021 он 02сар

ЯЛУУНЫ БАЙГУУЛАЛТ Масштаб М1:100

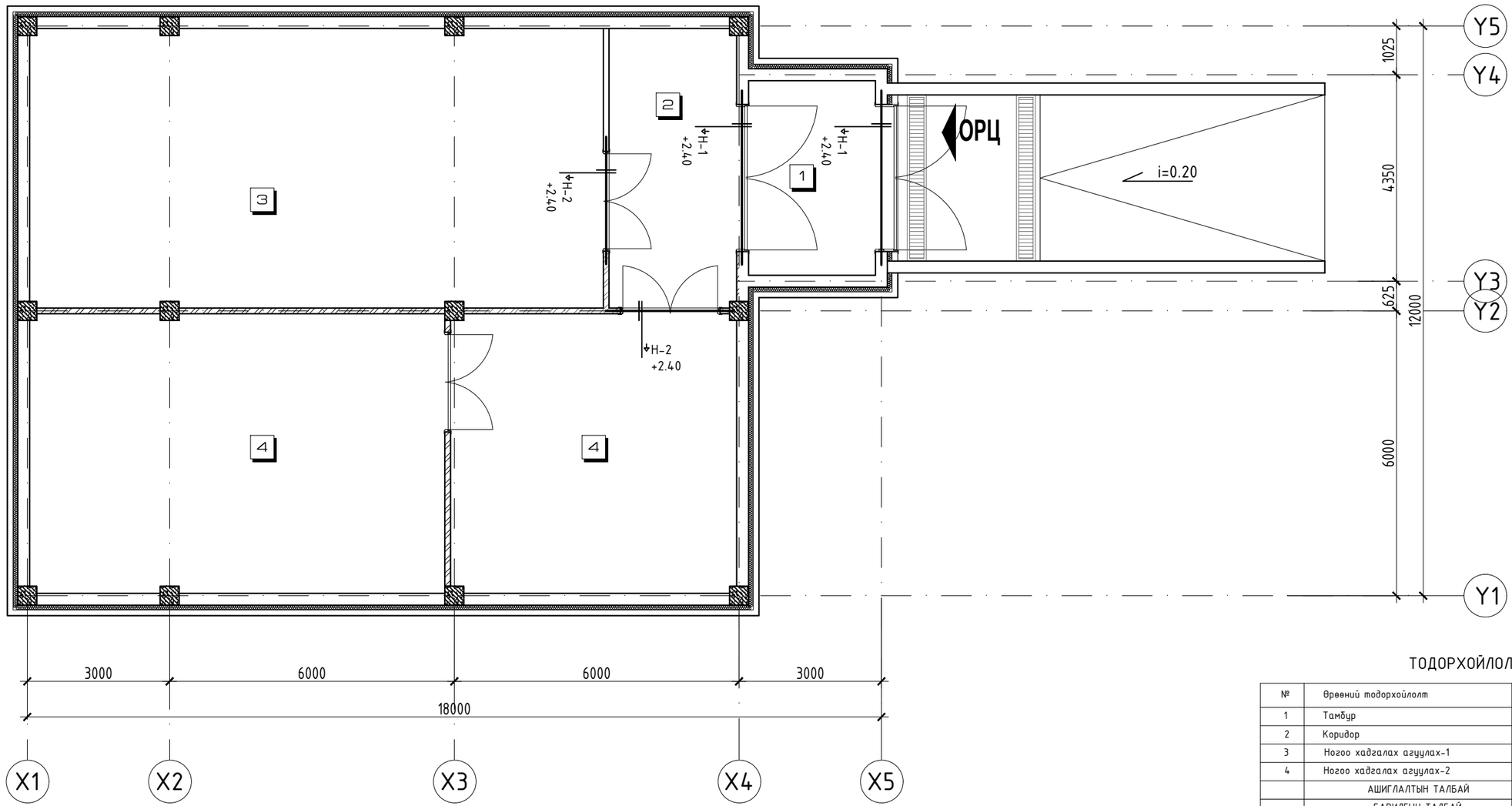

ТОДОРХОЙЛОЛТ

№	Өрөөний тодорхойлолт	Талбай/м2/	Шалны төрөл
1	Тамбур	10.96	Бетон шал
2	Коридор	15.84	Бетон шал
3	Ногоо хадгалах агуулах-1	71.21	Бетон шал
4	Ногоо хадгалах агуулах-2	87.56	Бетон шал
	АШИГЛАЛТЫН ТАЛБАЙ	185.57	
	БАРИЛГЫН ТАЛБАЙ	193.05	

ӨРӨӨНИЙ ТОДОРХОЙЛОЛТ

Нүхний төрөл	Загвар	Ялууны марк	Тоо
Н-1	2Я	Я36.25.14	2
Н-2	1Я	Я25.12.14	2

"УРАН ТОД ЦЭГ" ХХК

ДОРНОД АЙМГИЙН ХЭРЛЭН СУМ ДАХЬ НОГОО ХАДГАЛАХ ЗООРИЙН БАРИЛГА

Захирал	П.Ганцоож	
Архитектор	П.Ганцоож	
Гүйцэтгэсэн	Т.Бариашир	
Инженер	Г.Наранбаатар	

Зургийн нэр: ЯЛУУНЫ БАЙГУУЛАЛТ

ББ-18

Масштаб - 1:100

Үе шат	Хуудас	Бүх хуудас
АЗ	18	18

ЕГ шифр: УТЦ-2021/025

ТГ шифр: 2021 он 02сар

АГААР СЭЛГЭЛТИЙН СИСТЕМИЙН БАЙГУУЛАЛТ

Масштаб М1:100

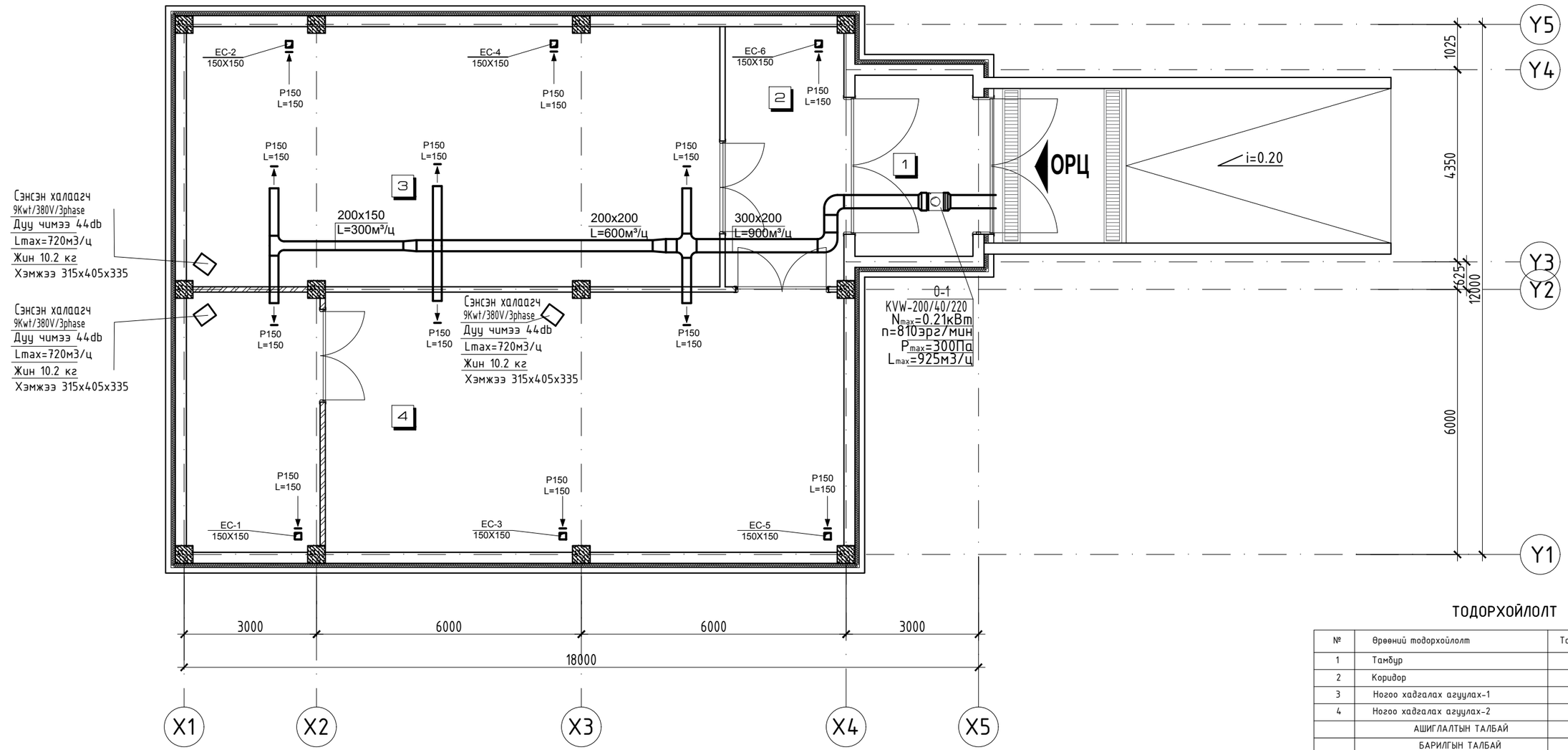

ТОДОРХОЙЛОЛТ

№	Өрөөний тодорхойлолт	Талбай/м2/	Шалны төрөл
1	Тамбур	10.96	Бетон шал
2	Коридор	15.84	Бетон шал
3	Ногоо хадгалах агуулах-1	71.21	Бетон шал
4	Ногоо хадгалах агуулах-2	87.56	Бетон шал
	АШИГЛАЛТЫН ТАЛБАЙ	185.57	
	БАРИЛГЫН ТАЛБАЙ	193.05	

"УРАН ТОД ЦЭГ" ХХК

ДОРНОД АЙМГИЙН ХЭРЛЭН СУМ ДАХЬ НОГОО ХАДГАЛАХ ЗООРИЙН БАРИЛГА

Захирал	П.Ганцоож
Архитектор	П.Ганцоож
Гүйцэтгэсэн	Т.Бариашир
Инженер	Г.Наранбаатар

Зургийн нэр:

АГААР СЭЛГЭЛТИЙН СИСТЕМИЙН БАЙГУУЛАЛТ

ХАС-01

Масштаб - 1:100

Үе шат	Хуудас	Бүх хуудас
АЗ	01	02

ЕГ шифр: УТЦ-2021/025

ТГ шифр:

2021 он 02сар

АГААР СЭЛГЭЛТИЙН СИСТЕМИЙН АКСОНОМЕТР

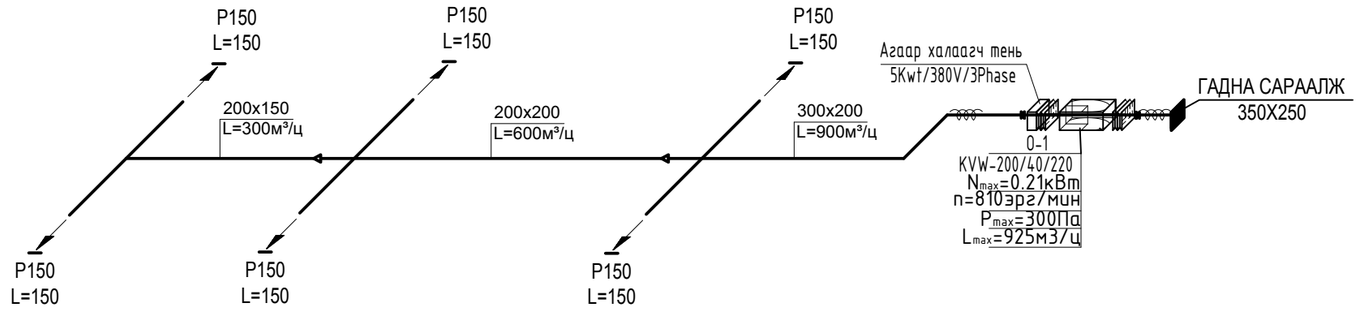

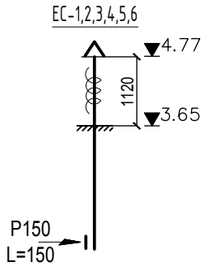

МАТЕРИАЛЫН ТҮҮВЭР

Д/Д	Тэмдэглэгээ	Материалын нэр	Тоо шир	Нэгж жин	Тайлбар
1	2	3	4	5	6
Агаар сэлгэлтийн механик систем О-1					
1	Helios	Сэнс KVW-200/40/220 Nmax=0.21кВт Lmax=925м3/ц	1	-	ком
2	б=50мм	Цайрдсан гөлмөн төмөр хоолой 150x150(h)	8.5	-	у/м
3	б=50мм	Цайрдсан гөлмөн төмөр хоолой 200x150(h)	4.0	-	у/м
4	б=50мм	Цайрдсан гөлмөн төмөр хоолой 200x200(h)	6.2	-	у/м
5	б=50мм	Цайрдсан гөлмөн төмөр хоолой 300x200(h)	9.0	-	у/м
6	б=50мм	Тройник 200x150	1	-	ш
7	б=50мм	Тройник 200x200	1	-	ш
8	б=50мм	Тройник 300x200	1	-	ш
9	б=50мм	Отвод 300x200	2	-	ш
10	б=50мм	Шилжвэр 300x200/200x200	1	-	ш
11	б=50мм	Шилжвэр 200x200/200x150	1	-	ш
12		Дулаалга	4	-	м2
13		Агаар өгөх тохируулгатай сараалж Р150	6	-	ш
14		Гоёлын гадна сараалж 350x250	1	-	ш
15		Сэнсний агаар халаагч тень 380V/3Phase/5Kwt	1	-	ш
16		Сэнсэн халаагч 380V/3Phase/9Kwt	3		ш
Агаар сэлгэлтийн ердийн систем EC-1,2,3,4,5,6					
1	б=50мм	Цайрдсан гөлмөн төмөр хоолой 150x150(h)	12	-	у/м
2	б=50мм	Отвод 90° 150x150(h)	6	-	ш
3	-	Дулаалга	6.5	-	м2
4	б=50мм	Агаар сорох сараалж Р150	6	-	ш
5	б=50мм	Ф200 дефлектор	6	-	ш

"УРАН ТОД ЦЭГ" ХХК

ДОРНОД АЙМГИЙН ХЭРЛЭН СУМ ДАХЬ НОГОО ХАДГАЛАХ ЗООРИЙН БАРИЛГА

Захирал	П.Ганцоож	
Архитектор	П.Ганцоож	
Гүйцэтгэсэн	Т.Бариашир	
Инженер	Л.Баасанхүү	

Зургийн нэр: АГААР СЭЛГЭЛТИЙН СИСТЕМИЙН АКСОНОМЕТР, МАТЕРИАЛЫН ТҮҮВЭР

ХАС-02

Масштаб - 1:100

Үе шат	Хуудас	Бүх хуудас
АЗ	02	02

ЕГ шифр: УТЦ-2021/025

ТГ шифр:

2021 он 02сар

"УРАНТОД ЦЭГ" ХХК
/Барилгын зураг төслийн тусгай зөвшөөрлийн дугаар 3Т56-693/19,
Хаяг: Хэнтий аймаг, Хэрлэн сум 1-р баг "Эрдэнэ төв" 2 давхар
Утас: 80006394, 98889300

Зургийн шифт: УТЦ-2021/025

ДОРНОД АЙМГИЙН ХЭРЛЭН СУМЫН 5-Р БАГ БАЯНБҮРД

НОГОО ХАДГАЛАХ ЗООРИЙН БАРИЛГА
/80 ТОННЫ БАГТААМЖТАЙ/

/ДОТОР ЦАХИЛГААНЫ АЖЛЫН ЗУРАГ ХТ.1-5, ДГ.1-2/

Архитектор ..... /П.Ганцоож/

Инженер ..... /Ч.Батбаяр/

ЧИНГИС ХОТ 2021 ОН

ЦАХИЛГААНЫ ХЭСГИЙН ЗУРГИЙН БҮРДЭЛ, ТЭЖЭЭЛИЙН БҮДҮҮВЧ

ТАЙЛБАР

Ороолт ба хувиарлах самбарууд:

Одоогоор цахилгааны эх үүсвэргүй байршилд барилгын ажил хийгдэх бөгөөд цахилгааны эх үүсвэр цаашид холбогдох боломжтой байхаар зураг төсөлд тусгав. Тэжээлийн шугамыг хамгаалах зорилгоор ВА-47-100, ВА-47-29, АД-14, АД-12 маягын автоматууд төлөвлөв.

Тэжээлийн ба группын шугам:

Самбар, тоног төхөөрөмжийн тэжээлийн ба гэрэлтүүлгийн магистраль шугаманд ПВ-660 маркын утсыг шалны бэлтгэлээр пластмассан хоолойд сувлэж далд тавина. Гэрэлтүүлгийн группийн шугаманд ПВ-660 маркын утсыг шалны бэлтгэлээр пластмассан хоолойд сувлэж далд тавина.Розеткуудын группийн шугаманд ПВ-660 маркын утсыг шалны бэлтгэлээр пластмассан хоолойд сувлэж ил тавина.

Дотор гэрэлтүүлэг:

Гэрэлтүүлгийн сулжээний хүчин чадал 380/220в.
Засварын гэрэлтүүлэгт зориулж ЯТП-0,25кВА-ын бууруулах трансформатор бүхий 36В-ийн зөөврийн гэрэлтүүлэг хэрэглэнэ. Гэрэлтүүлгийн БНбД 23-02-08-ын дагуу ерөнхий ба ажлын байрны зориулалтаар төлөвлөж, гэрэлтүүлгийг өрөөний нөхцлөөс хамаарууллан сонгож авсан болно. Гэрэлтүүлгийн төхөөрөмжүүд ба олон даралттай унтраалга тоноглож 3/1х2,5/ мм2 утсыг пластмассан хоолойд сувлэж талд тавина. Гэрэлтүүлгийн самбарыг шалнаас дээш 1,4м өндөрт, унтраалгыг хаалганы бариултай талд 1,5м, розеткийг 0,3-0,5м-т, гал тогооны розеткийг 1,2м-ийн өндөрт тус тус угсарна.

Хүчит төхөөрөмж:

Хүчит төхөөрөмжийн цахилгаан хэрэглэгчдэд хүчний розеткуудаар орно. Дамжуулагчийн тусгаарлагч гэмтсэн тохиолдолд сарнилтын гүйдлийг мэдэрч гэмтэлтэй хэрэгслийг таслах зорилгоор дифференциаль автомат АД-г тавина. Тоног төхөөрөмжийн угсралтыг үйлдвэрээс ирэх загварын дагуу гүйцэтгэх шаардлагатай. Утас хоолойн хөндлөн огтлол, уртыг самбарын тооцооны бүдүүвчээс үз. Ерөнхий самбар, хүчний самбарыг хүчний газардуулгын хүрээтэй холбон гаргаж өгнө.

Газардуулга ба аянга хамгаалалт:

Тус барилга гал тэсвэрлэлтийн 2-р зэрэгт, БД 43-103-08 барилга байгууламжийн аянга хамгаалалтын зураг төсөл зохиох нормын дагуу аянга хамгаалалтын 3-р зэргээр хийнэ. Уг барилгын дээвэрт 8мм-ийн бөөрөнхий утсаар аянгын гүйдэл хүлээн авах торыг 12*12м буюу 150м2-ээс ихгүй талбайтайгаар татаж торны зангилаа үүлэварудыг гагнаж өгнө. Аянгын гүйдэл дамжуулагчийг 25х4мм-ийн туузан төмрөөр хийж барилгын периметрийн дагуу 25м тутамд буулгаж гадна газардуулгын босоо электродтой холбож өгнө. Газардуулгын эсэргүүцэл нь 4 ОМ-оос хэртэрсэн тохиолдолд нэмэлт электрод зоож өгөх шаардлагатай. Дээвэр дээр гарсан салхивчийн хоолой металь элементүүдийг аянга хүлээн авагчтай холбож өгнө. Хэт хүчдлээс тоног төхөөрөмжийг хамгаалах зорилгоор оролтын хувааралах самбарууд ОПС 1-В/4 маягийн цэнэг шавхагч тусгав. Бүх угсралтын ажлыг БД43-101-08, БНбД-3.05.06.90-н дагуу хийж гүйцэтгэвэл зохино.

ХТ-ДГ маркийн ажлын зургийн үндсэн иж бүрдэл жагсаалт

Хуудасны марк	Зургийн нэр	Тайлбар
ХТ-1	Зургийн жагсаалт, тайлбар бичиг	01
ХТ-2	Гэрэлтүүлэгчүүдийн маягт. Таних тэмдэг	02
ХТ-3	Розеткийн байгуулалт	03
ДГ-1	Дотор гэрэлтүүлгийн байгуулалт	04
ХТ-4	Аянга зайлуулагчийн байгуулалт	05

ТЭЖЭЭЛИЙН БҮДҮҮВЧ

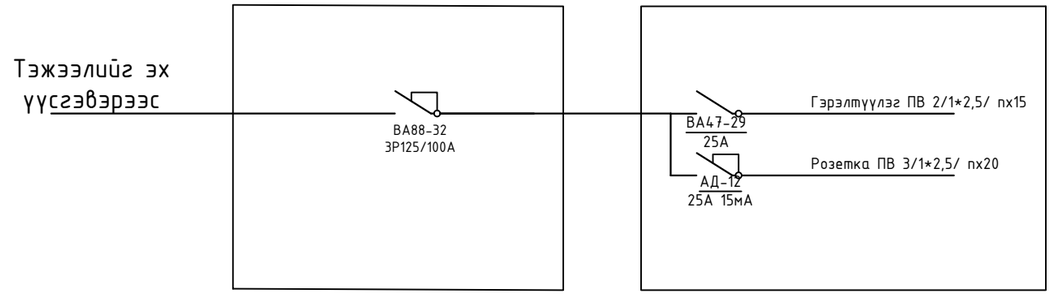

			"УРАН ТОД ЦЭГ" ХХК	ДОРНОД АЙМГИЙН ХЭРЛЭН СУМ ДАХЬ НОГОО ХАДГАЛАХ ЗООРИЙН БАРИЛГА	ХТ-01
			Захирал: П.Ганцоож	Зургийн нэр: Цахилгааны хэсгийн зургийн бүрдэл, тэжээлийн бүдүүвч	Масштаб: -
			Архитектор: П.Ганцоож		Үе шат: А3 / Хуудас: 01 / Бүх хуудас: 05
			Гүйцэтгэсэн: Т.Бариашир	ЕГ шифр: УТЦ-2021/025	
			Инженер: Ч.Батбаяр	ТГ шифр:	2021 он 02сар

ГЭРЭЛТҮҮЛЭГ, УНТРААЛГА, ЗАЛГУУРЫН ҮЗҮҮЛЭЛТ, ТАНИХ ТЭМДЭГ

Д/Д NO.	ТАНИХ ТЭМДЭГ	НЭР	УГСРАЛТ	ЧИЙДЭН	ХҮЧДЭЛ	ХАМГААЛАЛТЫН ЗЭРЭГ	ТАЙЛБАР
ДГ1	EXIT	ФЛЮОРЕСЦЕНТ ЧИЙДЭНТЭЙ ГЭРЭЛТҮҮЛЭГЧ "EXIT"	ХАНАНД 2200ММ	1*8Вт	250В	IP20	
ДГ2	"0"	ФЛЮОРЕСЦЕНТ ЧИЙДЭНТЭЙ ГЭРЭЛТҮҮЛЭГЧ	ХАНАНД 2200ММ	2*8Вт	250В	IP20	
ФГ1		ФЛЮОРЕСЦЕНТ ЧИЙДЭНТЭЙ ГЭРЭЛТҮҮЛЭГЧ	ТААЗАНД	1*36Вт	250В	IP20	
ФГ2		ФЛЮОРЕСЦЕНТ ЧИЙДЭНТЭЙ ГЭРЭЛТҮҮЛЭГЧ	ТААЗАНД	2*36Вт	250В	IP20	
ФГ3		ФЛЮОРЕСЦЕНТ ЧИЙДЭНТЭЙ ГЭРЭЛТҮҮЛЭГЧ	ТААЗАНД	2*36Вт	250В	IP65	
ФГ4		ФЛЮОРЕСЦЕНТ ЧИЙДЭНТЭЙ ГЭРЭЛТҮҮЛЭГЧ	ТААЗАНД	1*36Вт	250В	IP65	
ФГ5		ФЛЮОРЕСЦЕНТ ЧИЙДЭНТЭЙ ГЭРЭЛТҮҮЛЭГЧ	ХАНАНД	1*18Вт	250В	IP44	
УГ1		УЛАЙСАХ ЧИЙДЭНТЭЙ ГЭРЭЛТҮҮЛЭГЧ	ТААЗАНД	1*60Вт	250В	IP44	
УГ2		УЛАЙСАХ ЧИЙДЭНТЭЙ ГЭРЭЛТҮҮЛЭГЧ	ХАНА ТААЗАНД	1*60Вт	220V	IP20	
ГГ1		ГАЛЛОГЕН ЧИЙДЭНТЭЙ ГЭРЭЛТҮҮЛЭГЧ (төмөр торон хааллттай)	ТААЗНААС ДҮҮЖЛЭХ	1*100Вт	250В	IP54	
У1		1 ДАРАЛТАТ ЕРДИЙН УНТРААЛГА /ДАЛД/	ХАНАНД 1.0-1.5 М	15А	250В	IP20	
У2		2 ДАРАЛТАТ ЕРДИЙН УНТРААЛГА /ДАЛД/	ХАНАНД 1.0-1.5 М	15А	250В	IP20	
У3		3 ДАРАЛТАТ ЕРДИЙН УНТРААЛГА /ДАЛД/	ХАНАНД 1.0-1.5 М	15А	250В	IP20	
У4		1 ДАРАЛТАТ 1 ТУЙЛТ СОЛИУР УНТРААЛГА	ХАНАНД 1.0-1.5 М	15А	250В	IP20	
У5		1 ДАРАЛТАТ УС ЧИЙГНЭЭС ХАМГААЛАГДСАН УНТРААЛГА	ХАНАНД 1.0-1.5 М	15А	250В	IP44	
У6		2 ДАРАЛТАТ УС ЧИЙГНЭЭС ХАМГААЛАГДСАН УНТРААЛГА	ХАНАНД 1.0-1.5 М	15А	250В	IP44	
У7		3 ДАРАЛТАТ УС ЧИЙГНЭЭС ХАМГААЛАГДСАН УНТРААЛГА	ХАНАНД 1200ММ	15А	250В	IP44	
У8		ТОХИРУУЛГАТАЙ УНТРААЛГА /ДАЛД/	ХАНАНД 1200ММ	15А	250В	IP20	
У9		УС ЧИЙГНЭЭС ХАМГААЛАГДСАН /ПАКЕТНИК/ /ИЛ/	ХАНАНД 1200ММ	25А	250В	IP44	
Р1		ГАЗАРДУУЛГЫН КОНТАКТТАЙ ШТЕПСЕЛЬ ЗАЛГУУР	ХАНАНД 0.3 М	15А	250В	IP20	
Р2		ГАЗАРДУУЛГЫН КОНТАКТТАЙ ШТЕПСЕЛЬ ЗАЛГУУР	ХАНАНД 0.3 М	2*10А	250В	IP20	
Р3		ГАЗАРДУУЛГЫН КОНТАКТТАЙ ШТЕПСЕЛЬ ЗАЛГУУР	ХАНАНД 1.2 М	15А	250В	IP44	
Р4		ГАЗАРДУУЛГЫН КОНТАКТТАЙ ШТЕПСЕЛЬ ЗАЛГУУР	ШАЛАНД	1*10А	250В	IP20	
Р5		ГАЗАРДУУЛГЫН КОНТАКТТАЙ ШТЕПСЕЛЬ ЗАЛГУУР	ШАЛАНД	2*10А	250В	IP20	
Р6	25A	ГАЗАРДУУЛГЫН КОНТАКТТАЙ ШТЕПСЕЛЬ ЗАЛГУУР	ХАНАНД 1.2 М	15А	250В	IP44	
Р7	32A	ГАЗАРДУУЛГЫН КОНТАКТТАЙ ШТЕПСЕЛЬ ЗАЛГУУР	ХАНАНД 0.8-1.3 М	32А	250В	IP44	

ТЭМДЭГЛЭГЭЭ	НЭР
	ЕРӨНХИЙ БОЛОН ХУЧНИЙ ХУВААРИЛАХ САМБАР
	ГЭРЭЛТҮҮЛГИЙН ХУВААРИЛАХ САМБАР
	ОСЛЫН ГЭРЭЛТҮҮЛГИЙН ХУВААРИЛАХ САМБАР
	САЛХИВЧИЙН СИСТЕМ, САНТЕХНИК, ЦАХИЛГААН ШАТ БОЛОН УРСДАГ ШАТНЫ УДИРЛАГЫН САМБАР
	ЦАХИЛГААН ШАТНЫ ХҮЧДЭЛ ТАСЛАГЧ
	БУУДЛЫН ӨРӨӨНИЙ УДИРДЛАГЫН САМБАР
	ХӨРГӨЛТИЙН СИСТЕМИЙН УДИРДЛАГЫН ТОВЧЛУУР
	УДИРДЛАГЫН ТОВЧЛУУР
	БУУДЛЫН ӨРӨӨНИЙ ХҮЧДЭЛ ТАСЛАГЧ
2Wh	Wh: ИДЭВХИТ ЧАДЛЫН ЭЛЕКТРОН ТООЛУУР
	ТТN: ГҮЙДЛИЙН ТРАНСФОРМАТОР
	ГАЗАРДУУЛГЫН ГҮЙДЭЛ ИЛЭРҮҮЛЭГЧТЭЙ АВТОМАТ
	ЕРДИЙН 1Ф, 3Ф-ЫН АВТОМАТ
	ЕРДИЙН 1Ф-ЫН АВТОМАТ
	ПН : МАЯГИЙН ГАЛ ХАМГААЛАГЧ
V	АМПЕРМЕТР
A	ВОЛЬТМЕТР
	ЦАХИЛГААН ХӨДӨЛГҮҮР
	ОПС1-В/4 МАЯГИЙН ЦЭНЭГ ШАВХАГЧ
	ТЕНХЛЭГИЙН СЭНС 35Вт, 80Вт
	КАБЕЛИЙН ТАВИУР
	ХӨРГӨЛТИЙН СЭНС
	ДАМЖУУЛАГЧИЙН ТОО
	УДИРДЛАГЫН ТОВЧЛУУР

"ЧУРАН ТОД ЦЭГ" ХХК	ДОРНОД АЙМГИЙН ХЭРЛЭН СУМ ДАХЬ НОГОО ХАДГАЛАХ ЗООРИЙН БАРИЛГА		ХТ-02
Захирал Л.Ганцоож	Зургийн нэр: Гэрэлтүүлэг, унтраалга, залгуурын үзүүлэлт, таних тэмдэг	Масштаб -	
Архитектор П.Ганцоож		Үе шат / Хуудас / Бүх хуудас	
Гүйцэтгэсэн Т.Бариашир	ЕГ шифр: УТЦ-2021/025	А3 / 02 / 05	
Инженер Ч.Батбаяр	ТГ шифр:	2021 он 02сар	

А3

ХҮЧНИЙ ТӨХӨӨРӨМЖИЙН БАЙГУУЛАЛТ Масштаб М1:100

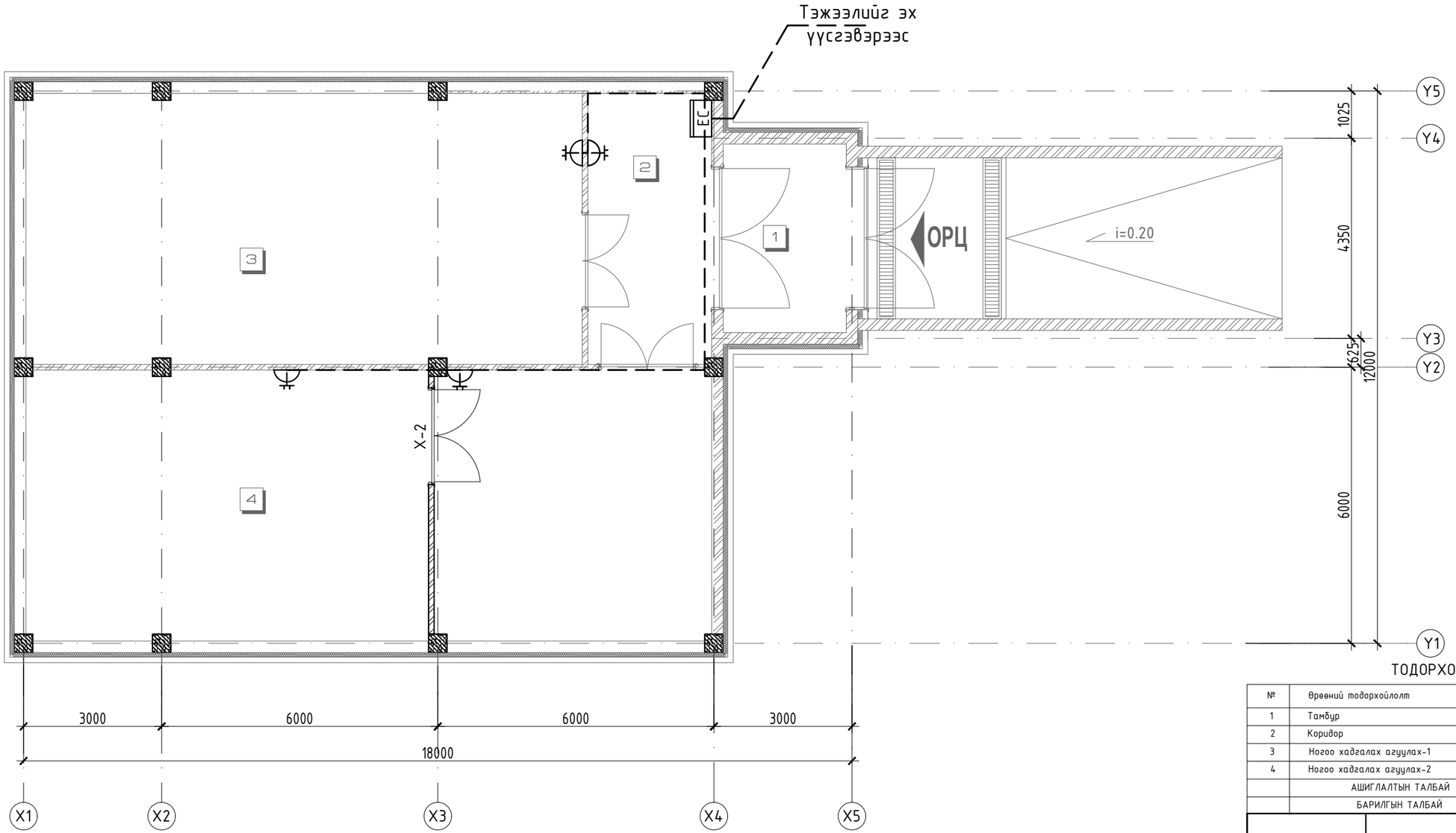

ТОДОРХОЙЛОЛТ

№	Өрөөний тодорхойлолт	Талбай/м2/	Шалны төрөл
1	Тамбур	10.96	Бетон шал
2	Коридор	15.84	Бетон шал
3	Ногоо хадгалах агуулах-1	71.21	Бетон шал
4	Ногоо хадгалах агуулах-2	87.56	Бетон шал
	АШИГЛАЛТЫН ТАЛБАЙ	185.57	
	БАРИЛГЫН ТАЛБАЙ	193.05	

ТАНИХ ТЭМДЭГ

- Цахилгааны кабель АВВГ660-- 30м /2.5кВмм хөндлөн огтлолтой хөнгөнцагаан голтой утас хүчний утас/
- Хамгаалалттай таг розетка -- 4ш
- АД: Хуваарьлах самбар

"УРАН ТОД ЦЭГ" ХХК

ДОРНОД АЙМГИЙН ХЭРЛЭН СУМ ДАХЬ НОГОО ХАДГАЛАХ ЗООРИЙН БАРИЛГА

Захирал	П.Ганцоож	
Архитектор	П.Ганцоож	
Гүйцэтгэсэн	Т.Бариашир	
Инженер	Ч.Батбаяр	

Зургийн нэр: ХҮЧНИЙ ТӨХӨӨРӨМЖИЙН БАЙГУУЛАЛТ

ХТ-03

Масштаб - 1:100

Үе шат	Хуудас	Бүх хуудас
А3	03	05

ЕГ шифр: УТЦ-2021/025

ТГ шифр: 2021 он 02сар

ХҮЧНИЙ ТӨХӨӨРӨМЖИЙН БАЙГУУЛАЛТ Масштаб М1:100

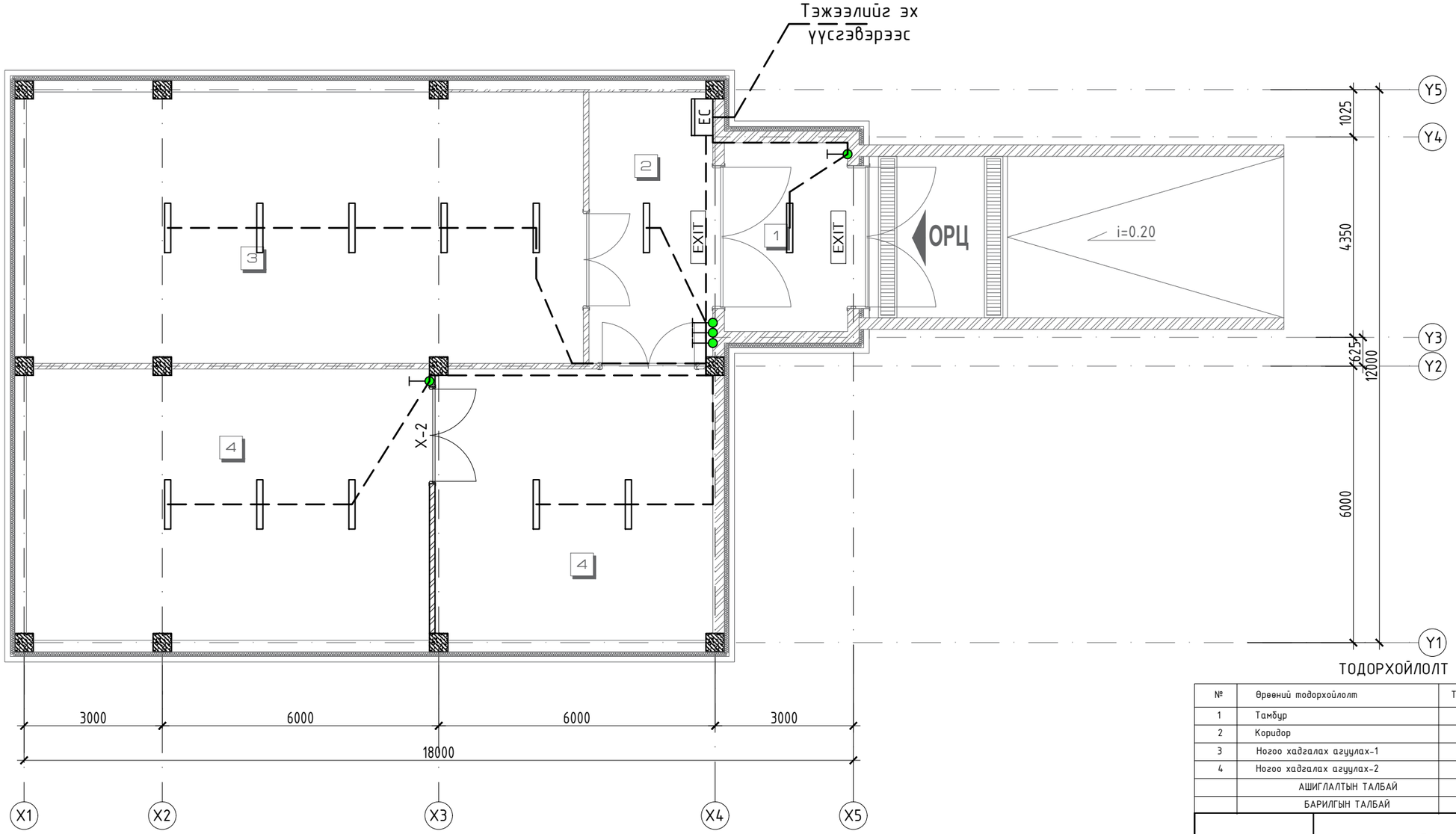

ТОДОРХОЙЛОЛТ

№	Өрөөний тодорхойлолт	Талбай/м2/	Шалны төрөл
1	Тамбур	10.96	Бетон шал
2	Коридор	15.84	Бетон шал
3	Ногоо хадгалах агуулах-1	71.21	Бетон шал
4	Ногоо хадгалах агуулах-2	87.56	Бетон шал
	АШИГЛАЛТЫН ТАЛБАЙ	185.57	
	БАРИЛГЫН ТАЛБАЙ	193.05	

ТАНИХ ТЭМДЭГ

- Цахилгааны кабель АВВГ660-- 70м /2.5кВмм хөндлөн огтлолтой хөнгөнцагаан голтой утас хүчний утас/
- Ус чийгний хамгаалалттай профан гэрэлтүүлэг 36W -- 12ш
- Хамгаалагдсан нэг даралтат унтраалга -- 5ш
- EXIT - Гарцын гэрэл -- 2ш

"УРАН ТОД ЦЭГ" ХХК

ДОРНОД АЙМГИЙН ХЭРЛЭН СУМ ДАХЬ НОГОО ХАДГАЛАХ ЗООРИЙН БАРИЛГА

Захирал	П.Ганцоож	
Архитектор	П.Ганцоож	
Гүйцэтгэсэн	Т.Бариашир	
Инженер	Ч.Батбаяр	

Зургийн нэр: ХҮЧНИЙ ТӨХӨӨРӨМЖИЙН БАЙГУУЛАЛТ

ХТ-04

Масштаб - 1:100

Үе шат	Хуудас	Бүх хуудас
А3	04	05

ЕГ шифр: УТЦ-2021/025

ТГ шифр:

2021 он 02сар

АЯНГА ХАМГААЛАЛТЫН БАЙГУУЛАЛТ

Масштаб М1:100

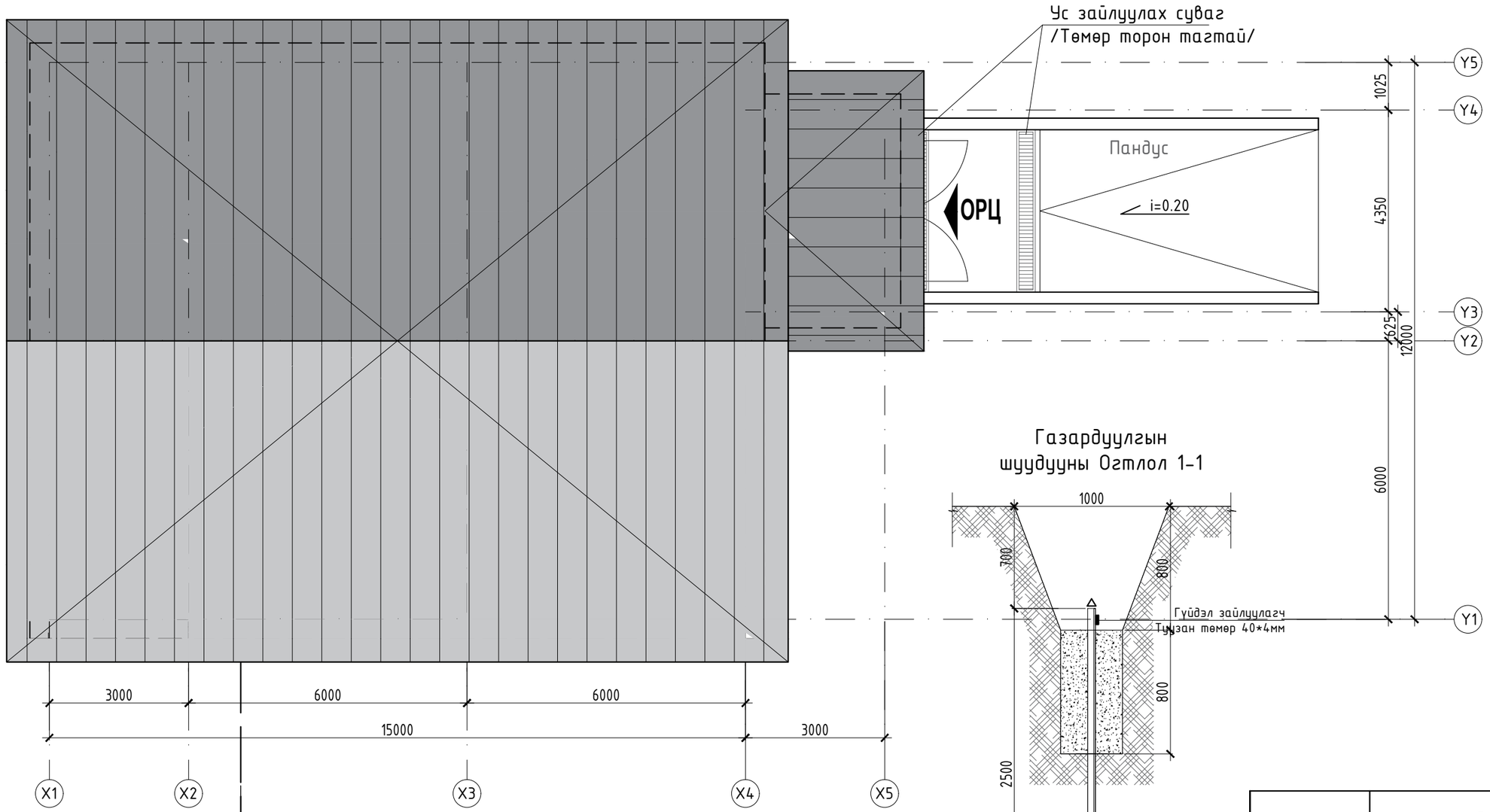

"УРАН ТОД ЦЭГ" ХХК

ДОРНОД АЙМГИЙН ХЭРЛЭН СУМ ДАХЬ НОГОО ХАДГАЛАХ ЗООРИЙН БАРИЛГА

Захирал	П.Ганцоож	
Архитектор	П.Ганцоож	
Гүйцэтгэсэн	Т.Бариашир	
Инженер	Ч.Батбаяр	

Зургийн нэр: АЯНГА ХАМГААЛАЛТЫН БАЙГУУЛАЛТ

ХТ-05

Масштаб - 1:100

Үе шат	Хуудас	Бүх хуудас
А3	05	05

ЕГ шифр: УТЦ-2021/025

ТГ шифр:

2021 он 02сар

А3