ТөСөВТ өРТөГ:119.299.749

ШИФР: ДОЗТ-49/2000

БУЙР НУУРЫН ЭРЭГ ДАГУУ ЦДАШ, ДЭД СТАНЦ ШИНЭЭР БАРИХ

ТАНИЛЦСАН:

АЙМГИЙН ЗДТГ-ЫН ХОХБТХ-ИЙН ДАРГА — Б. АЛТАНСҮХ

АЙМГИЙН ЗДТГ-ЫН ХОХБТХ-ИЙН ХөРөНГө ОРУУЛАЛТЫН АСУУДАЛ ХАРИУЦСАН АХЛАХ МЭРГЭЖИЛТЭН — Ч.БОЛОРМАА

ХЯНАСАН:

АЙМГИЙН ГАЗРЫН ХАРИЛЦАА, БАРИЛГА, ХОТ БАЙГУУЛАЛТЫН ГАЗРЫН ДАРГА — Д.ДАМДИНБАЗАР

АЙМГИЙН ГАЗРЫН ХАРИЛЦАА, БАРИЛГА, ХОТ БАЙГУУЛАЛТЫН ГАЗРЫН БАРИЛГА ХОТ БАЙГУУЛАЛТЫН ХЭЛТСИЙН ДАРГА — Х.ГҮЕНБАТ

ЗУРАГ ТөСөВ ЗОХИОСОН:

"ДОЗТ" БГБХН-ИЙН ЗАХИРАЛ: — Ч.ЛХАГВАСҮРЭН

МЭРГЭШСЭН ТөСөВЧИН: — Ч.ЛХАГВАСҮРЭН

ЧОЙБАЛСАН ХОТ
2020 ОН

ТӨСӨВТ ӨРТГИЙН НЭГДСЭН ТОВЧОО

Д/Д	Зардлын нэр	Бүгд өртөг /төгрөг/
1	Ажиллах хүчний зардал	6,700,082
2	Материал	58,653,287
3	Тээвэр	14,617,491
4	Машин ашиглалт	5,323,065
	Шууд зардлын дүн	85,293,925
5	Нэмэгдэл зардал /86.5 %/	2,960,942
6	Ашиг / 15%/	13,238,230
	Барилга угсралтын ажлын дүн	101,493,097
7	НӨАТ 10%	10,149,310
8	Нормчлолын сан 0.18%	182,688
	Дүн	111,825,094
9	Захиалагчийн албаны зардал	2,029,862
10	Инженер хайгуул, зураг төслийн ажлын дүн	2,400,000
11	Зураг төсөл зохиогчийн хяналтын зардал	1,014,931
	Дүн	117,269,887
12	Магадлашгүй ажил 2%	2,029,862
13	Бусад нэмэлт зардал	0
	Дүн	119,299,749

Гашуунсүх.

8/IV 2024

ЦАЛИНГИЙН НЭГТГЭЛ

БУЙР НУУРЫН ЭРЭГ ДАГУУ ЦДАШ, ДЭД СТАНЦ

Үндэслэл	Гүйцэтгэх ажлын нэр	Хэмжих нэгж	Тоо хэмжээ	Дундаж зэргийн хөдөлмөр зарцуулалт (үндсэн ажил / тзт ачиж буулгах)					
				Зэрэг	Нэгж хүн-цаг	Бүгд хүн-цаг	Тарифт цалин	Нийт цалин	Бүгд цалин
01-050-04	2м хүртэл гүн 4-р зэргийн хөрсөнд гараар ухах	м3	10	2.5 / 2	7.77 /	77.683 /	2520.5 / 2371	195800 /	195,800
30-400-01	0.4-15 кв-ын модон тулгууртай шонгийн нүхнүүдийн цэгийг тэмдэглэж гадас зоох	1тулгуур	8	3.4 / 2	1.05 / 0.00	8.4 / 0.02	2832.4 / 2371	23792 / 38	23,830
30-020-01	15 кв-ын 1 хэлхээт агаарын шугамын төмөр бетон тулгуур угсарч босгох 650метр	ширхэг	10	3.3 / 2	19.85 / 9	198.5 / 89.97	2791.8 / 2371	554172 / 213319	767,491
30-330-03	15 кв-ын хүчдэлтэй агаарын шугамын 50мм2 огтлолтой утасыг зөрлөггүйг татах 650метр	км (3 утас)	1	3.9 / 2	52.91 / 1.27	52.907 / 1.27	3035.4 / 2371	160594 / 3016	163,610
30-370-01	15 кв-ын хүчдэлтэй шугамд гараар цэнэг шавхагчийг угсрах	1 иж бүр	1	3.5 / 2	2.11 / 0.03	2.11 / 0.03	2873 / 2371	6062 / 62	6,124
30-120-01	12мм хүртэл голчтой бөөрөнхий газардуулгын 10м хүртэл урттай шинийг сунгаж шуудуунд тавих	м	320	3.3 / 2	0.12 / 0.00	39.68 / 1.28	2791.8 / 2371	110779 / 3035	113,814
30-130-02	40 мм хүртэл голчтой бөөрөнхий төмрөөр хийсэн 3 метр урт газардуулгын гадас зоож шинтэй холбож гагнах.	ширхэг	8	3.0 / 2	0.89 / 0.14	7.12 / 1.16	2670 / 2371	19010 / 2750	21,761
30-150-04	Төмөр бетон суурь, хавтан, чагт зэрэг бүтээцүүдийг агаарын шугамын трассын дагуу ачиж буулгах	м3	5	2.0 / 2	0.29 /	1.45 /	2371 / 2371	3438 /	3,438
30-150-01	Дамартай утас, тросыг агаарын шугамын трассын дагуу ачиж буулгах	тонн	2	2.0 / 2	2.06 /	4.12 /	2371 / 2371	9769 /	9,769

Нийт Хүн/цаг:	391.97 / 93.72	*Үндсэн цалин:*	1,305,635
		Инженер техникийн ажилчдын цалин:	221,958
		Нэмэгдэл цалин:	483,085
		Нийт цалин:	2,010,679
		Нийгмийн даатгал, эрүүл мэндийн даатгалын байгууллагын төлөх шимтгэлийн дүн:	271,442
		Ажлын багаж, хувцас, хэрэглэл:	273,452
		Ажиллах хүчний зардал:	**2,555,573**

ЦАЛИНГИЙН НЭГТГЭЛ

63 КВА ЧАДАЛТАЙ АТП УГСРАХ

Үндэслэл	Гүйцэтгэх ажлын нэр	Хэмжих нэгж	Тоо хэмжээ	Дундаж зэргийн хөдөлмөр зарцуулалт (үндсэн ажил / тзт ачиж буулгах)					
				Зэрэг	Нэгж хүн-цаг	Бүгд хүн-цаг	Тарифт цалин	Нийт цалин	Бүгд цалин
30-380-01	Агаарын дэд өртөөний п хэлбэрийн модон тулгуурыг угсарч босгох	1тулгу-ур	1	3.5 / 2	116.25 / 3.08	116.25 / 3.08	2873 / 2371	333986 / 7307	341,294
38-140-06	15/0.4 кв-ын 63ква чадалтай агаарын дэд өртөө угсрах	иж бү-рэн	1	3.8 / 2	33.65 / 4.23	33.646 / 4.23	2994.8 / 2371	100763 / 10029	110,792
38-010-04	15 кв-ын 63 ква чадалтай хүчний хувьсгуурыг угсрах	иж бүр	1	3.7 / 2	11.58 / 1.69	11.58 / 1.69	2954.2 / 2371	34210 / 4007	38,217
38-170-44	10кв-ын 1тн хүртэл жинтэй хүчний хувьсгуурт үзлэг шалгалт хийх	ш	1	4.7 / 2	35.43 / 0.01	35.429 / 0.01	3405 / 2371	120636 / 28	120,664
38-170-50	15кв-ын 1тн хүртэл жинтэй хүчний хувьсгуурт хатаалт хийх	ш	1	4.0 / 2	12.44 / 1.01	12.439 / 1.01	3076 / 2371	38262 / 2397	40,659
30-120-01	12мм хүртэл голчтой бөөрөнхий газардуулгын 10м хүртэл урттай шинийг сунгаж шуудуунд тавих	м	40	3.3 / 2	0.12 / 0.00	4.96 / 0.16	2791.8 / 2371	13847 / 379	14,227
30-130-02	40 мм хүртэл голчтой бөөрөнхий төмрөөр хийсэн 3 метр урт газардуулгын гадас зоож шинтэй холбож гагнах.	ширхэг	8	3.0 / 2	0.89 / 0.14	7.12 / 1.16	2670 / 2371	19010 / 2750	21,761

Нийт Хүн/цаг:	221.42 / 11.35	*Үндсэн цалин:*	687,614
		Инженер техникийн ажилчдын цалин:	116,894
		Нэмэгдэл цалин:	254,417
		Нийт цалин:	1,058,925
		Нийгмийн даатгал, эрүүл мэндийн даатгалын байгууллагын төлөх шимтгэлийн дүн:	142,955
		Ажлын багаж, хувцас, хэрэглэл:	144,014
		Ажиллах хүчний зардал:	**1,345,894**

БУЙР НУУРЫН ЭРЭГ ДАГУУ ЦДАШ ШИНЭЭР БАРИХ

Үндэслэл	Гүйцэтгэх ажлын нэр	Хэмжих нэгж	Тоо хэмжээ	Дундаж зэргийн хөдөлмөр зарцуулалт (үндсэн ажил / тзт ачиж буулгах)					
				Зэрэг	Нэгж хүн-цаг	Бүгд хүн-цаг	Тарифт цалин	Нийт цалин	Бүгд цалин
30-400-01	15-кв-ын бетон тулгууртай шонгийн нүхнүүдийн	1тулгу-	32	3.4 / 2	1.05 / 0.00	33.6 / 0.06	2832.4 / 2371	95169 / 152	95,320

ЦАЛИНГИЙН НЭГТГЭЛ

	цэгийг тэмдэглэж гадас зоох	ур							
01-040-03	15-кВ-ын бетон тулгуурын нух гараар ухах	м3	15	2.9 / 2	3.81 /	57.141 /	2640.1 / 2371	150858 /	150,858
30-270-01	15 кВ-ын бетон хөндлөвчтэй завсарын бетон тулгуур угсарч босгох	ш	32	3.0 / 2	9.24 / 0.34	295.648 / 10.88	2670 / 2371	789380 / 25796	815,177
01-070-03	Тулгуурын нухыг эргүүлж булах	м3	2	1.4 / 2	2.19 /	4.384 /	2230 / 2371	9775 /	9,775
30-330-01	15 кв-ын хүчдэлтэй агаарын шугамын 50 мм2 огтлолтой утасыг зөрлөггүйг татах	км (1 утас)	3	4.1 / 2	32.75 / 0.21	98.262 / 0.64	3123 / 2371	306872 / 1508	308,380
30-150-05	Төмөр бетон шон ба хөндлөвчийг агаарын шугамын трассын дагуу ачиж буулгах	тонн	8	2.3 / 2	0.57 /	4.56 /	2460.7 / 2371	11221 /	11,221
30-150-01	Дамартай утас, тросыг агаарын шугамын трассын дагуу ачиж буулгах	тонн	8	2.0 / 2	2.06 /	16.48 /	2371 / 2371	39074 /	39,074

Нийт Хүн/цаг:	510.07 / 11.58	*Үндсэн цалин:*	1,429,805
		Инженер техникийн ажилчдын цалин:	243,067
		Нэмэгдэл цалин:	529,028
		Нийт цалин:	2,201,900
		Нийгмийн даатгал, эрүүл мэндийн даатгалын байгууллагын төлөх шимтгэлийн дүн:	297,257
		Ажлын багаж, хувцас, хэрэглэл:	299,458
		Ажиллах хүчний зардал:	**2,798,615**
Бүгд хүн/цаг:	***1123.47 / 116.65***	**Бүгд цалин:**	***3,423,055***
		Инженер техникийн ажилчдын цалин:	**581,919**
		Нэмэгдэл цалин:	**1,266,530**
		Нийт цалин:	**5,271,504**
		Нийгмийн даатгал, эрүүл мэндийн даатгалын байгууллагын төлөх шимтгэлийн дүн:	**711,653**
		Ажлын багаж, хувцас, хэрэглэл:	**716,925**
		Ажиллах хүчний зардал:	**6,700,082**

НИЙТ БАРИЛГЫН МАТЕРИАЛЫН ХЭРЭГЦЭЭ

Шифр	Материалын нэр	Х/Н	Нийт орц	Нэгж үнэ	Нийт үнэ
3-2601	Утас ас -50мм2	тн	1.5	2000000	3,000,000
3-2601	Утас ас-35	тн	0.002	3300000	6,600
3-7291	Ул бетон	ш	2	3500	7,000
3-7307	Тулаас толгой ба бусад хийц	кг	295.75	1200	354,900
1-0717	Туузан төмөр	кг	2.7	1280	3,456
1-0715	Татам төмөр 40*40*4 е=370	кг	0.66	1170	772
3-4393	Томор бетон тулгуур	ш	32	430000	13,760,000
1-0268	Тосон будаг	кг	19.73	2000	39,460
3-7294	Төмөр бүтээц	тн	1.23	1200000	1,476,000
3-7057	Төмөр бетон тулгуур	ш	10	405000	4,050,000
3-7130	Төмөр бетон хөл	ш	4	107000	428,000
1-0517	Төмөр гадас	ш	40	2200	88,000
3-4124	Төгсгөвч та-36	ш	24	800	19,200
3-4947	Хуурай салгуур рлнд-10/600	ш	1	850000	850,000
3-7304	Хомут	кг	3.58	1200	4,296
1-0051	Хар тос	кг	143.65	1200	172,380
1-0277	Хар лак	кг	4.7996	7000	33,597
1-0095	Хадаас /70-110мм/	кг	0.15	1750	263
3-4777	Хөндийрүүлэгч 6а	ш	6	8000	48,000
3-4783	Хөндийрүүлэгч тф-18	ш	15	2000	30,000
3-4777	Хөндийрүүлэгч шс-10а	ш	192	2900	556,800
3-3166	Хүчний хувьсгуур 63 ква	ш	1	6500000	6,500,000
3-5194	Цэнэг шавхагч рт-10	ш	3	151500	454,500
3-5194	Цэнэг шавхагч ртф 6-10 кв	ш	3	108300	324,900
3-0004	Цахилгаан эрчим хүч	квт/цаг	5024	80	401,920
3-4623	Шилбэ шу 21	ш	6	2500	15,000
1-0882	Электрод э-46	кг	4.98	2500	12,450
1-4009	Банз 40 мм	м3	0.17	308000	52,360
3-7295	Боолт, эрэг, даравч	кг	148.57	2500	371,425
1-0872	Бөөрөнхий төмөр д-40мм	м	48	3500	168,000
1-0527	Бөөрөнхий төмөр д-12мм	м	316.8	1335	422,928
1-4046	Бетон тулгуур	м3	15.04	408000	6,136,320
3-2599	Ас -50мм2	тн	3	5000000	15,000,000
1-4212	Арчих материал	кг	2.8	100	280
3-4937	Гал хамгаалагч пк-10/130	ш	3	9100	27,300
1-0535	Ган утас 16мм	кг	105	1200	126,000
3-2409	Ган яндан д=70	м	12	9835	118,020
1-4045	Гуалин 7.5-8.5м	м3	0.56	75000	42,000
1-4044	Гуалин 6м	м3	0.49	75000	36,750
3-4649	Дэгээ кн-18	ш	15	1500	22,500
3-1286	Кабель кг 3*35 1*25	км	0.0135	29500000	398,250
3-3757	Нам хүчний самбар	ш	1	3000000	3,000,000
3-7307	Плакат	ш	1	1500	1,500
1-0418	Олс	кг	15.36	6000	92,160
					58,653,287

НИЙТ БАРИЛГЫН МАШИН МЕХАНИЗМЫН ХЭРЭГЦЭЭ

Шифр	Машин механизмын нэр	Нийт хэрэгцээ	Нэгж үнэ	Нийт үнэ
13002	Угсралтын агергат	2.82	10590	29,864
4017	Тулгуур ачигч 19т	1.36	13700	18,632
1005	Трактор 30-2621	1.4	18250	25,550
2005	Авто кран 5тн	2.73	13700	37,360
2028	Автокран 5тн	64.5	50489	3,256,591
2029	Автокран 6.3тн	14.95	68500	1,024,075
2032	Автокран 16тн	1.79	90759	162,640
85201	Ачааны машин 6т	2.59	61795	160,049
3041	Гагнуурын аппарат	3.36	5064	17,015
	Үйлчилгээний машин	42.85	13800	591,289
				5,323,065

НИЙТ БАРИЛГЫН ТЭЭВРИЙН ТООЦОО

Шифр	Материалын нэр	Х/Н	Цэвэр жин	Коэф	Зэрэг	Нийт орц	Зай	Тариф	Нийт жин	Нийт үнэ
1-0051	Хар тос	кг	0.001	1.05	2	143.65	650	280.66	0.1508	27,516
1-0095	Хадаас /70-110мм/	кг	0.001	1.15	2	0.15	650	280.66	0.0002	31
1-0268	Тосон будаг	кг	0.001	1.26	2	19.73	650	280.66	0.0249	4,535
1-0277	Хар лак	кг	0.001	1.26	2	4.7996	650	280.66	0.006	1,103
1-0418	Олс	кг	0.001	1.03	2	15.36	650	280.66	0.0158	2,886
1-0517	Төмөр гадас	ш	0.0003	1.13	2	40	650	280.66	0.0136	2,474
1-0527	Бөөрөнхий төмөр д-12мм	м	0.0009	1	1	316.8	650	213.35	0.2851	39,540
1-0535	Ган утас 16мм	кг	0.001	1.13	2	105	650	280.66	0.1186	21,645
1-0715	Татам төмөр 40*40*4 е=370	кг	0.001	1	1	0.66	650	213.35	0.0007	92
1-0717	Туузан төмөр	кг	0.001	1	1	2.7	650	213.35	0.0027	374
1-0872	Бөөрөнхий төмөр д-40мм	м	0.00986	1	2	48	650	280.66	0.4733	86,340
1-0882	Электрод э-46	кг	0.001	1.16	2	4.98	650	280.66	0.0058	1,054
1-4009	Банз 40 мм	м3	0.85	1	2	0.17	650	280.66	0.1445	26,361
1-4044	Гуалин 6м	м3	0.8	1	1	0.49	650	213.35	0.392	54,362
1-4045	Гуалин 7.5-8.5м	м3	0.8	1	1	0.56	650	213.35	0.448	62,128
1-4046	Бетон тулгуур	м3	0.8	1	1	15.04	650	213.35	12.032	1,668,568
1-4212	Арчих материал	кг	0.001	1.03	1	2.8	650	213.35	0.0029	400
3-0004	Цахилгаан эрчим хүч	квт/цаг	1E-5	1	2	5024	650	280.66	0.0502	9,165
3-1286	Кабель кг 3*35 1*25	км	3.241	1	2	0.0135	650	280.66	0.0438	7,982
3-2409	Ган яндан д=70	м	0.54	1	2	12	650	280.66	6.48	1,182,140
3-2599	Ас -50мм2	тн	1	1	2	3	650	280.66	3	547,287
3-2601	Утас ас -50мм2	тн	1	1	2	1.5	650	280.66	1.5	273,644
3-2601	Утас ас-35	тн	1	1	2	0.002	650	280.66	0.002	365
3-3166	Хүчний хувьсгуур 63 ква	ш	0.5	1	2	1	650	280.66	0.5	91,215
3-3757	Нам хүчний самбар	ш	0.22	1	2	1	650	280.66	0.22	40,134
3-4124	Төгсгөвч та-36	ш	0.0175	1	2	24	650	280.66	0.42	76,620
3-4393	Томор бетон тулгуур	ш	1	1	2	32	650	280.66	32	5,837,728
3-4623	Шилбэ шу 21	ш	0.001	1	2	6	650	280.66	0.006	1,095
3-4649	Дэгээ кн-18	ш	0.001	1	2	15	650	280.66	0.015	2,736
3-4777	Хөндийрүүлэгч 6а	ш	0.001	1	2	6	650	280.66	0.006	1,095
3-4777	Хөндийрүүлэгч шс-10а	ш	0.001	1	2	192	650	280.66	0.192	35,026
3-4783	Хөндийрүүлэгч тф-18	ш	0.001	1	2	15	650	280.66	0.015	2,736

НИЙТ БАРИЛГЫН ТЭЭВРИЙН ТООЦОО

Шифр	Материалын нэр	Х/Н	Цэвэр жин	Коэф	Зэрэг	Нийт орц	Зай	Тариф	Нийт жин	Нийт үнэ
3-4937	Гал хамгаалагч пк-10/130	ш	0.006	1	2	3	650	280.66	0.018	3,284
3-4947	Хуурай салгуур рлнд-10/600	ш	0.07	1	2	1	650	280.66	0.07	12,770
3-5194	Цэнэг шавхагч рт-10	ш	0.002	1	2	3	650	280.66	0.006	1,095
3-5194	Цэнэг шавхагч ртф 6-10 кв	ш	0.002	1	2	3	650	280.66	0.006	1,095
3-7057	Төмөр бетон тулгуур	ш	1.5	1	3	10	650	391.34	15	3,815,565
3-7130	Төмөр бетон хөл	ш	0.165	1	1	4	650	213.35	0.66	91,527
3-7291	Ул бетон	ш	0.027	1	1	2	650	213.35	0.054	7,489
3-7295	Боолт, эрэг, даравч	кг	0.001	1.13	1	148.57	650	213.35	0.1679	23,282
3-7294	Төмөр бүтээц	тн	1	1	1	1.23	650	213.35	1.23	170,573
3-7304	Хомут	кг	0.001	1	1	3.58	650	213.35	0.0036	496
3-7307	Плакат	ш	1.99	1	1	1	650	213.35	1.99	275,968
3-7307	Тулаас толгой ба бусад хийц	кг	0.001	1	1	295.75	650	213.35	0.2958	41,014
	Хог, хаягдал	тн			1		650	213.35	0.4684	64,958

14,617,491

Схема электрическая принципиальная трехфазной КТПНУс

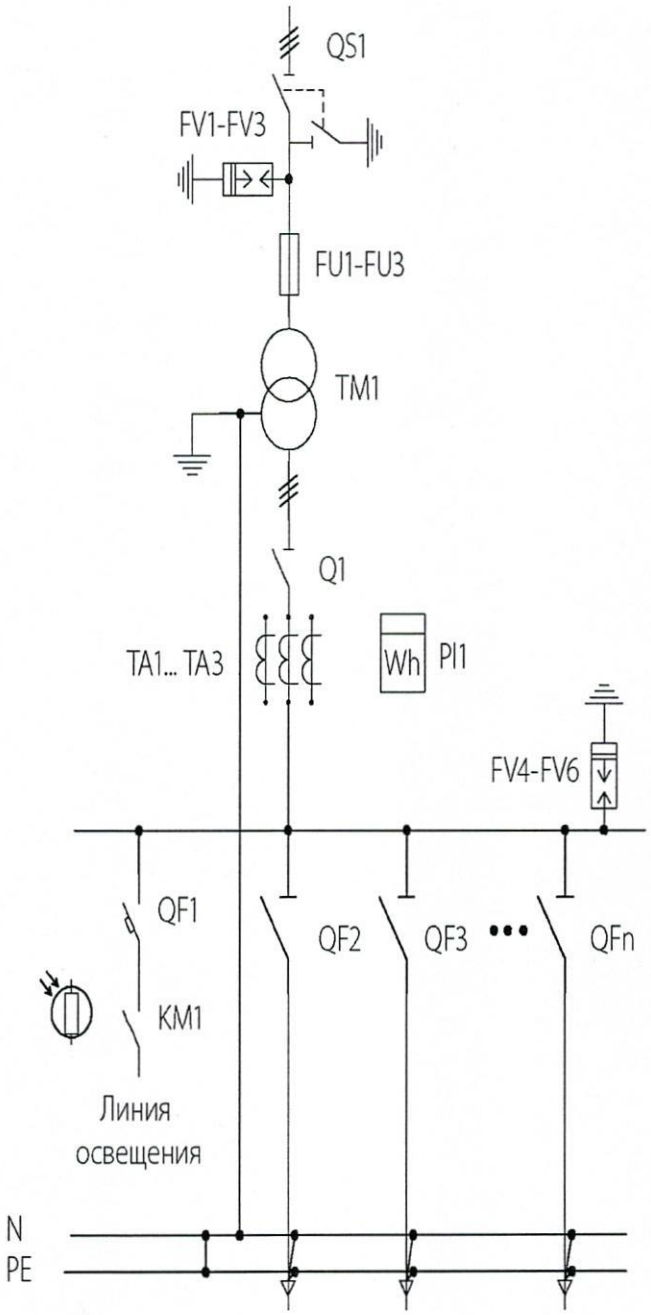

ОБОЗНАЧЕНИЕ	НАИМЕНОВАНИЕ
QS1	разъединитель РЛНД-10/400
FV1-FV3	в/в разрядник
FU1-FU3	предохранитель
TM1	трансформатор силовой
Q1	рубильник
TA1... TA3	трансформатор тока
PI	счетчик
QF1-QFn	автоматический выключатель
KM1	магнитный пускатель
FV4-FV6	разрядник 0,4 кВ

Общий вид размещения трехфазной КТПНУс на 2-х столбах

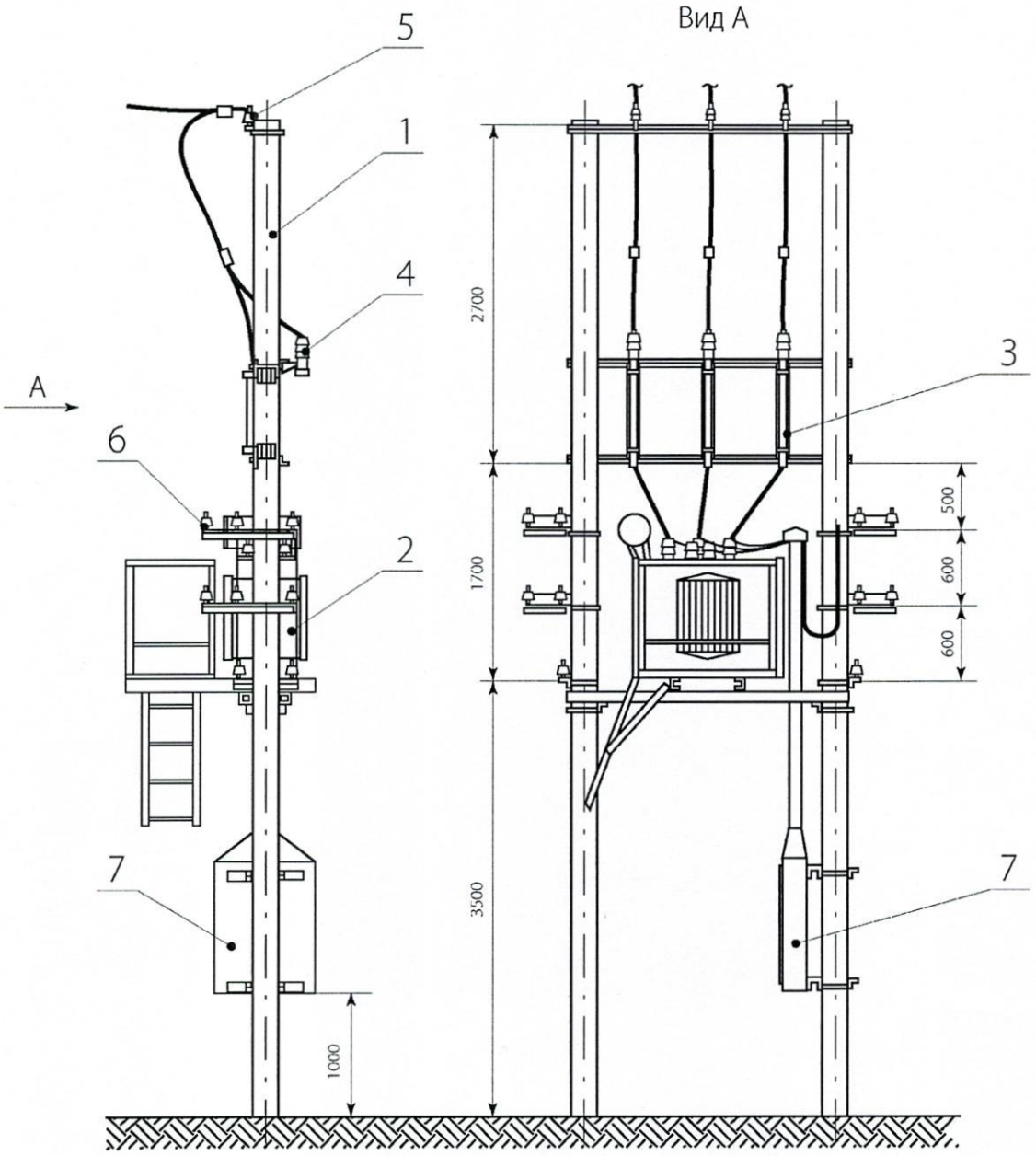

ПОЗИЦИЯ	НАИМЕНОВАНИЕ
1	Железобетонная стойка типа СВ-105
2	Силовой трансформатор
3	Высоковольтный предохранитель
4	Ограничитель перенапряжения ОПН
5	Изолятор ШФ20-Г
6	Изолятор
7	Шкаф РУНН-0,4 кВ

Зураг 1. 6-15 кВ-ын ЦДАШ-ын төмөр бетон тулгуурт шугамын арматур угсрах хийцлэл

а) Завсрын тулгуур ЗБ15-1, *б) Завсрын тулгуур ЗБ15-2,*
в) Эргэлтийн анкер тулгуур УА15-3, *г) Эхлэл төгсгөлийн акер тулгуур АК15-2,*
д) Салбарлалтын анкер тулгуур ОА15-1

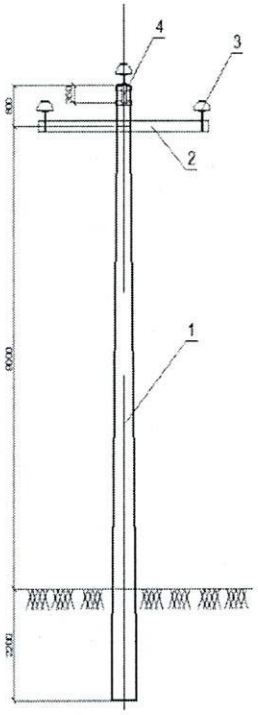

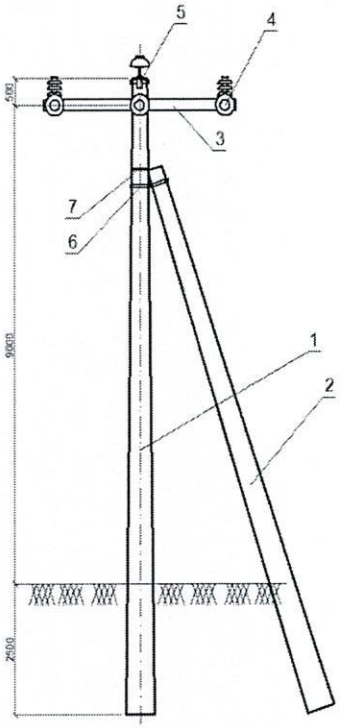

Зураг 2. 6-15 кВ-ын завсрын тулгуур
1. Тулгуур *2.Хөндлөвч*
3. Хөндийрүүлэгч *4. Толгой*

Зураг 3. 6-15 кВ-ын анкер тулгуур
1. Тулгуур *2.Тулаас*
3. Хөндлөвч *4. Хөндийрүүлэгч*
5. Толгой *6. Тулаасны бэхэлгээ*
7. Тулаасны бүслүүр

2. ХЭРЭГЛЭХ ХҮРЭЭ

Энэхүү технологийн карт нь 6-15 кВ-ын ЦДАШ-ын төмөр бетон тулгуурын (УКШ12-35.19 маягийн төмөр бетон шонтой) угсралтын ажлыг гүйцэтгэхэд удирдамж болох ба зураг төсөл боловсруулахад гарын авлага болно.

Уг технологийн картыг Монгол улсын MNS 4232:2006 стандартын дагуу үйлдвэрлэсэн УКШ12-35.19 маягийн конус хэлбэрийн цагирган огтлолтой төмөр бетон шонг 6-15 кВ-ын ЦДАШ-ын тулгуурт ашиглан угсралт хийх ажлын хүрээнд хамаарна.

3. ТЕХНИК-ЭДИЙН ЗАСГИЙН ҮЗҮҮЛЭЛТҮҮД

3.1. 6-15 кВ-ын ЦДАШ-ын завсрын төмөр бетон тулгуурыг угсарч, босгох ажлыг 3 хүнтэй салаа гүйцэтгэнэ. Үүнд:

Цахилгаан монтёр, IV-р зэргийн	-1 хүн
Цахилгаан монтёр, III-р зэргийн	-2 хүн

Буйрын жуулчны баазын 15 кв-н ЦДАШ. Дэл станцын байршилын бүдүүвч

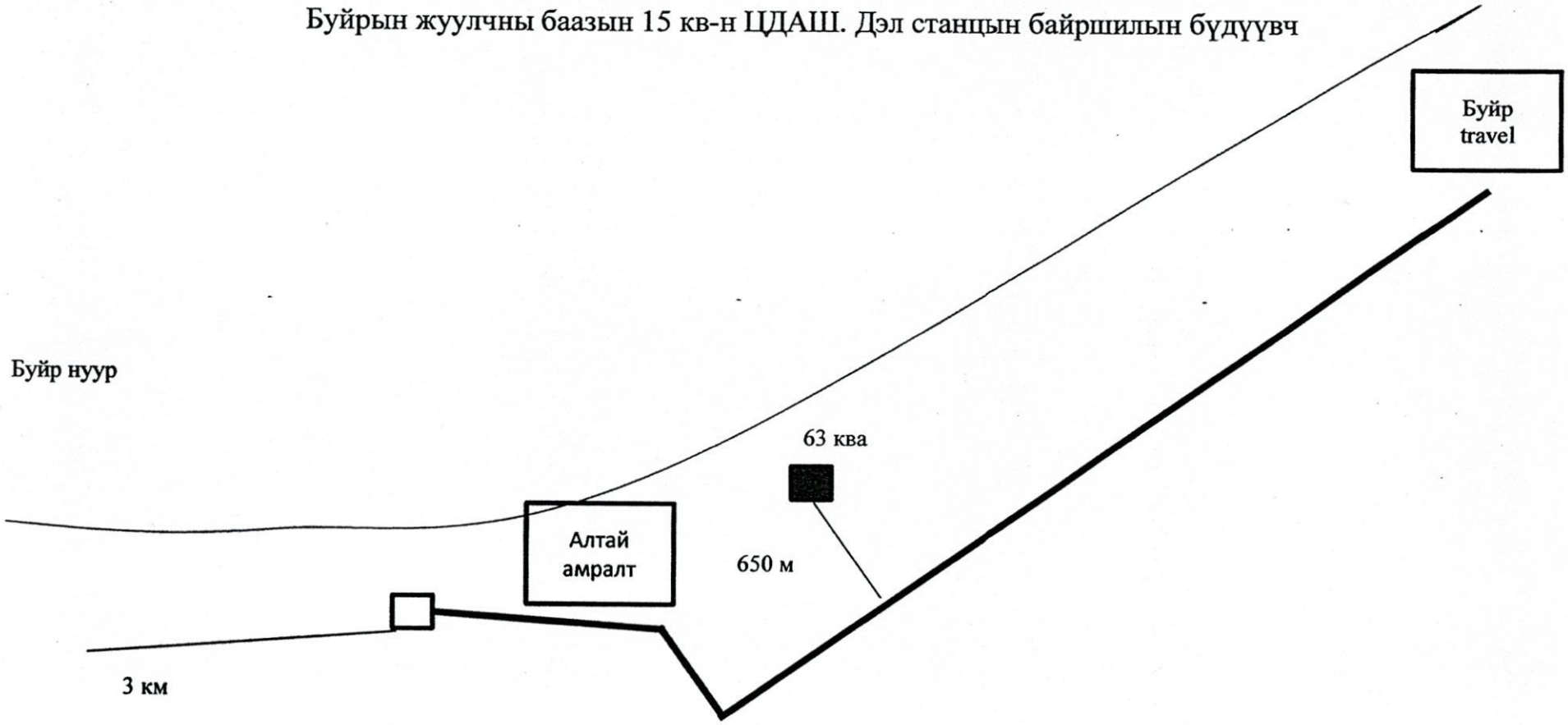

15 кв -н ЦДАШ

15 кв -н ЦДАШ
Баригдах 15 кв-н ЦДАШ
0.4 кв-н ЦДАШ