СУМЫН ТӨВД ЦДАШ БАРИХ /МАТАД СУМ/

Төсөвт өртөг: 63,989,525 төгрөг

Шифр: 5-05/2020

ТАНИЛЦСАН:

Аймгийн ЗДТГ-ын ХОХБТХ-ийн дарга — Б.Алтансүх

Аймгийн ЗДТГ-ын ХОХБТХ-ийн Хөрөнгө оруулалтын асуудал хариуцсан ахлах мэргэжилтэн — Ч.Болормаа

ХЯНАСАН:

Аймгийн Газрын харилцаа, барилга, хот байгуулалтын газрын дарга — Д.Дамдинбазар

Аймгийн Газрын харилцаа, барилга, хот байгуулалтын газрын Барилга, хот байгуулалтын хэлтсийн дарга — Х.Гүенбат

ЗУРАГ ТӨСӨВ ЗОХИОСОН:

"ДОЗТ" БГБХН-ийн захирал — Ч.Лхагвасүрэн

Мэргэшсэн төсөвчин — Ж.Баяр

ДОЗТ БГБХН 2306046 ЖЮО0067

Монгол Улс 19-186 МЭРГЭШСЭН ТӨСӨВЧИН Жанлавцогзол БАЯР 2019-2022

Чойбалсан хот

2020 он

2021-03-31

Матад сум

Д/д	Зардлын нэр	Бүгд өртөг
1	Тухайн ажлын барилга угсралтын ажлын төсөвт өртгийн дүн	55,556,108
2	Нэмэгдсэн өртгийн албан татвар /10%/	5,555,611
3	Норм, норматив боловсруулах сангийн шимтгэл /0.18%/	100,001
	ДҮН	61,211,720
4	Захиалагчийн албаны эсвэл зөвлөх үйлчилгээний зардал /2%/	1,111,122
5	Зохиогчийн хяналтын зардал	555,561
6	Инженер хайгуул, зураг төслийн ажлын дүн	1,111,122
	ДҮН	2,777,805
7	Магадлашгүй ажлын зардал /2 эсвэл 3%/	0
8	Бусад нэмэлт зардал	0
	ДҮН	0
	БҮГД ДҮН	63,989,525

Монгол Улс 19-265 МЭРГЭШСЭН ГҮЙЦЭТГЭГЧ Жанлавцогзол Е.Б.

Матад сум

Д/д	Үе шатны ажлын нэр	Бүгд өртөг	Ажиллах хүчний зардал	Материал /Агуулахын зардал 2.1%/	Механизм	Тээвэр /Хог тээвэрлэх 0.6%/	Ерөнхий нөхцлийг бүрдүүлэх зардал	Ашиг /15%/
1	2	3	4	5	6	7	8	9
	Гадна цахилгаан угсралтын ажил							
1	Булаг хороолол	16,640,858	1,424,110	9,756,217	575,370	2,080,272	634,343	2,170,547
2	Нуур хороолол	38,915,250	1,890,107	24,721,753	681,445	5,704,131	841,912	5,075,902
	Дүн:	55,556,108	3,314,217	34,477,970	1,256,814	7,784,403	1,476,255	7,246,449
	Төсөв зохиосон :							
	Шалгасан :							
	Нийт дүн:	**55,556,108**	**3,314,217**	**34,477,970**	**1,256,814**	**7,784,403**	**1,476,255**	**7,246,449**

МЭРГЭШСЭН ТӨСӨВЧИН
Жанлавдогзол БАЯР
2019.2022

Матад сум

Д/д	Төсвийн суурь нормын үндэслэл	Ажлын нэр	Х/Н	Ажлын тоо	Зэрэг		Нэгж хөдөлмөр зарцуулалт хүн/цаг		Нийт хөдөлмөр зарцуулалт хүн/цаг		Цагийн цалин /дундаж зэргийн/		Нийт цалин /төг/		
					Үндсэн ажил д/з	Талбайн зөөвөр, ачиж буулгах ажил	Үндсэн ажил д/з	Талбайн зөөвөр, ачиж буулгах ажил	Үндсэн ажил нийт х/з	Талбайнзөөвөр, ачиж буулгах нийт	Үндсэн ажил ц/ц	Талбайн зөөвөр, ачиж буулгах ажил	Үндсэн ажил нийт	Талбайн зөөвөр, ачиж буулгах ажил нийт	Бүгд нийт
1	2	3	4	5	6	7	8	9	10	11	12	13	14	15	16
	Булаг хороолол														
1	30-400-01	0.4-35 кв-ын модон тулгууртай шонгийн нүхнүүдийн цэгийг тэмдэглэж гадас зоох	1тулгуур	9.00	3.40	2.00	1.0500	0.0020	9.4500	0.0180	2832.4	2371	26,766	43	26,809
2	30-410-13	Өрмийн машинаар II зэргийн гэсгэлэн хөрсийг 500мм хүртэл голчтой өрөмдөх	1 нүх	16.00	3.00	2.00	0.9800	0.0000	15.6800	0.0000	2670	2371	41,866	00	41,866
3	38-580-05	0.4 кв-ын агаарын шугамын бүрээстэй 3х35+1х54 мм2 сип утас завсрын тулгуурт татах	км	0.35	3.40	2.00	36.7400	0.0000	12.8590	0.0000	2832.4	2371	36,422	00	36,422
4	30-261-02	0,4 кВ-ын цахилгаан дамжуулах агаарын шугамын төмөр бетон анкер тулгуурын шонг босгох, /АКН2, УАН2, ОАН2/	1 тулгуур	7.00	2.90	2.00	5.4500	0.0040	38.1500	0.0280	2640.1	2371	100,720	66	100,786
5	30-261-02	0,4 кВ-ын цахилгаан дамжуулах агаарын шугамын төмөр бетон анкер тулгуурын шонг босгох, /АКН2, УАН2, ОАН2/	1 тулгуур	2.00	2.90	2.00	5.4500	0.0040	10.9000	0.0080	2640.1	2371	28,777	19	28,796
6	38-580-25	0.4 кв-ын сип 3х35+1х54 буюу 3х16+1х54 утаснуудыг tnd-151 муфтэн холбогчоор холбох	ш	24.00	4.00	2.00	0.1720	0.0000	4.1280	0.0000	3076	2371	12,698	00	12,698

Матад сум

Д/д	Төсвийн суурь нормын үндэслэл	Ажлын нэр	Х/Н	Ажлын тоо	Зэрэг		Нэгж хөдөлмөр зарцуулалт хүн/цаг		Нийт хөдөлмөр зарцуулалт хүн/цаг		Цагийн цалин /дундаж зэргийн/		Нийт цалин /төг/		
					Үндсэн ажил д/з	Талбайн зөөвөр, ачиж буулгах ажил	Үндсэн ажил д/з	Талбайн зөөвөр, ачиж буулгах ажил	Үндсэн ажил нийт х/з	Талбайнзөөвөр, ачиж буулгах нийт	Үндсэн ажил ц/ц	Талбайн зөөвөр, ачиж буулгах ажил	Үндсэн ажил нийт	Талбайн зөөвөр, ачиж буулгах ажил нийт	Бүгд нийт
1	2	3	4	5	6	7	8	9	10	11	12	13	14	15	16
7	30-310-01	0.4 кв-ын хүчдэлтэй босгосон завсарын модон шонд газардуулгын буулт хийх	ш	6.00	2.40	2.00	2.1820	0.0150	13.0920	0.0900	2490.6	2371	32,607	213	32,820
8	30-120-01	12мм хүртэл голчтой бөөрөнхий газардуулгын 10м хүртэл урттай шинийг сунгаж шуудуунд тавих	м	240.00	3.30	2.00	0.1240	0.0040	29.7600	0.9600	2791.8	2371	83,084	2,276	85,360
9	38-350-10	100мм2 хүртэл огтлолтой газардуулгын шинийг шуудуунд угсрах	м	3.00	3.40	2.00	0.2300	0.0056	0.6900	0.0168	2832.4	2371	1,954	40	1,994
10	38-540-04	1 фазын тоолуур угсрах	ш	18.00	4.00	2.00	0.3500	0.0400	6.3000	0.7200	3076	2371	19,379	1,707	21,086
11	20-070-04	Оролтын хувиарлах байгууламж угсрах /1 самбар/	ш	6.00	3.80	2.00	8.1480	0.1450	48.8880	0.8700	2994.8	2371	146,410	2,063	148,473
12	40-220-06	Кабелийн хайрцгийг багана дээр монтажлах 10х2	ш	6.00	4.00	2.00	9.7840	0.0000	58.7040	0.0000	3076	2371	180,574	00	180,574
13	20-220-05	Хайрцагт 35 мм2 хүртэл огтлолтой утас сүвлэх	м	60.00	3.00	2.00	0.0800	0.0200	4.8000	1.2000	2670	2371	12,816	2,845	15,661

Матад сум

Д/д	Төсвийн суурь нормын үндэслэл	Ажлын нэр	Х/Н	Ажлын тоо	Зэрэг		Нэгж хөдөлмөр зарцуулалт хүн/цаг		Нийт хөдөлмөр зарцуулалт хүн/цаг		Цагийн цалин /дундаж зэргийн/		Нийт цалин /төг/		
					Үндсэн ажил д/з	Талбайн зөөвөр, ачиж буулгах ажил	Үндсэн ажил д/з	Талбайн зөөвөр, ачиж буулгах ажил	Үндсэн ажил нийт х/з	Талбайнзөөвөр, ачиж буулгах нийт	Үндсэн ажил ц/ц	Талбайн зөөвөр, ачиж буулгах ажил	Үндсэн ажил нийт	Талбайн зөөвөр, ачиж буулгах ажил нийт	Бүгд нийт
1	2	3	4	5	6	7	8	9	10	11	12	13	14	15	16
Үе шатны ажлын дүн												ҮАЦ			**733,344**
Талбайн инженер техникийн ажилтын цалин /ҮАЦ-ын 17%/												ИТАЦ			124,668
Нэмэгдэл цалин /ҮАЦ-ын 37%/												НЦ			271,337
Нийт цалин /ҮАЦ+ИТАЦ+НЦ/												БЦ			1,129,350
Нийгмийн даатгал, эрүүл мэндийн даатгалын байгууллага хариуцан төлөх шимтгэлийн дүн /БЦ-ын 12.5% /												НДШ			141,169
Ажлын багаж, хувцас хэрэгсэл /БЦ-ын 13,6%/												АБХХ			153,592
Ажиллах хүчний зардал												АХЗ			**1,424,110**

Нуур хороолол

14	38-140-05	15/0.4 кв-ын 100ква чадалтай агаарын дэд өртөө угсрах	иж бүрэн	1.00	3.80	2.00	30.6070	3.7900	30.6070	3.7900	2994.8	2371	91,662	8,986	100,648
15	30-400-01	0.4-35 кв-ын модон тулгууртай шонгийн нүхнүүдийн цэгийг тэмдэглэж гадас зоох	1тулгуур	9.00	3.40	2.00	1.0500	0.0020	9.4500	0.0180	2832.4	2371	26,766	43	26,809
16	30-380-01	Агаарын дэд өртөөний п хэлбэрийн модон тулгуурыг угсарч босгох	1 иж бүр	2.00	3.50	2.00	116.2500	3.0820	232.5000	6.1640	2873	2371	667,973	14,615	682,587
17	30-410-13	Өрмийн машинаар II зэргийн гэсгэлэн хөрсийг 500мм хүртэл голчтой өрөмдөх	1 нүх	13.00	3.00	2.00	0.9800	0.0000	12.7400	0.0000	2670	2371	34,016	00	34,016

Матад сум

Д/д	Төсвийн суурь нормын үндэслэл	Ажлын нэр	Х/Н	Ажлын тоо	Зэрэг		Нэгж хөдөлмөр зарцуулалт хүн/цаг		Нийт хөдөлмөр зарцуулалт хүн/цаг		Цагийн цалин /дундаж зэргийн/		Нийт цалин /төг/		
					Үндсэн ажил д/з	Талбайн зөөвөр, ачиж буулгах ажил	Үндсэн ажил д/з	Талбайн зөөвөр, ачиж буулгах ажил	Үндсэн ажил нийт х/з	Талбайнзөөвөр, ачиж буулгах нийт	Үндсэн ажил ц/ц	Талбайн зөөвөр, ачиж буулгах ажил	Үндсэн ажил нийт	Талбайн зөөвөр, ачиж буулгах ажил нийт	Бүгд нийт
1	2	3	4	5	6	7	8	9	10	11	12	13	14	15	16
18	30-271-02	6-15 кВ-ын цахилгаан дамжуулах агаарын шугамын завсрын төмөр бетон тулгуур угсарч босгох /Хүн амтай нөхцөлд/ ЗБ15-2	1 тулгуур	5.00	3.00	2.00	3.8400	0.0100	19.2000	0.0500	2670	2371	51,264	119	51,383
19	30-330-03	6-10 кв-ын хүчдэлтэй агаарын шугамын 50мм2 оглолтой утасыг зөрлөггүйг татах	км (1 утас)	0.25	3.90	2.00	52.9070	1.2720	13.2268	0.3180	3035.4	2371	40,148	754	40,902
20	30-271-03	6-15 кВ-ын ЦДАШ-ын эхлэл ба төгсгөлийн тулаастай төмөр бетон тулгуур угсарч босгох АК15-2	1 тулгуур	2.00	3.10	2.00	6.8000	0.0210	13.6000	0.0420	2710.6	2371	36,864	100	36,964

Үе шатны ажлын дүн	ҮАЦ	**973,309**
Талбайн инженер техникийн ажилтын цалин /ҮАЦ-ын 17%/	ИТАЦ	165,462
Нэмэгдэл цалин /ҮАЦ-ын 37%/	НЦ	360,124
Нийт цалин /ҮАЦ+ИТАЦ+НЦ/	БЦ	1,498,895
Нийгмийн даатгал, эрүүл мэндийн даатгалын байгууллага хариуцан төлөх шимтгэлийн дүн /БЦ-ын 12.5% /	НДШ	187,362
Ажлын багаж, хувцас хэрэгсэл /БЦ-ын 13,6%/	АБХХ	203,850
Ажиллах хүчний зардал	АХЗ	**1,890,107**

Нийт дүн: **3,314,217**

Матад сум

Д/д	Төсвийн суурь нормын үндэслэл	Ажлын нэр	Х/Н	Ажлын тоо	Зэрэг		Нэгж хөдөлмөр зарцуулалт хүн/цаг		Нийт хөдөлмөр зарцуулалт хүн/цаг		Цагийн цалин /дундаж зэргийн/		Нийт цалин /төг/		
					Үндсэн ажил д/з	Талбайн зөөвөр, ачиж буулгах ажил	Үндсэн ажил д/з	Талбайн зөөвөр, ачиж буулгах ажил	Үндсэн ажил нийт х/з	Талбайнзөөвөр, ачиж буулгах нийт	Үндсэн ажил ц/ц	Талбайн зөөвөр, ачиж буулгах ажил	Үндсэн ажил нийт	Талбайн зөөвөр, ачиж буулгах ажил нийт	Бүгд нийт
1	2	3	4	5	6	7	8	9	10	11	12	13	14	15	16

Тооцоо хийсэн : .....

Шалгасан : .....

Монгол Улс
АЛ-180
МЭРГЭШСЭН ТӨСӨВЧИН
Жанлавцогзол БАЯР
2019-2022

Матад сум

Д/д	Машин механизмын		Машин цагийн тоо	Нэг цагийн үнэ /төг/	Нийт үнэ /төг/
	Шифр	Нэр марк			
1	2	3	4	5	6
	Гадна цахилгаан угсралтын ажил				
1	0	Автомашин	1.73600	3,450.00	5,989.20
2	0	Үйлчилгээний машин	16.90800	13,800.00	233,330.40
3	1005	Трактор 30-2621	8.40000	18,250.00	153,300.00
4	1005	Трактор юмз-6л	0.61650	18,250.00	11,251.13
5	13002	Угсралтын агергат	0.03600	40,590.00	1,461.24
6	2005	Авто кран 5тн	5.45400	13,700.00	74,719.80
7	2028	Автокран 5 тн /талбайн зөөврий	0.04726	59,489.00	2,811.45
8	2028	Автокран 5тн	4.70745	59,489.00	280,041.49
9	2029	Автокран 6.3тн	10.10410	13,700.00	138,426.17
10	3033	Гагнуурын аппарат	0.12600	7,810.00	984.06
11	5003	Өрөмдлөгийн машин	16.58800	19,480.00	323,134.24
12	85201	Үйлчилгээний машин	3.70555	3,450.00	12,784.15
13	85201	Үйлчилгээний машин	2.35800	7,880.00	18,581.04

Дүн: 1,256,814

Нийт дүн: 1,256,814

МЭРГЭШСЭН ТӨСӨВЧИН Жанлавцогт БАЯР 2019-2022

Тооцоо хийсэн : .....

Шалгасан : .....

Матад сум

Д/д	Бүлэгт орох материалын ерөнхий нэр	Нийт хүндийн жин	Ачааны зэрэг	Тээвэрлэх зай	Зайн тариф	Тээврийн зардлын дүн
1	2	3	4	5	6	7
1	Бусад материал	19.46115	1	810	213.35	3363149.44
2	Бусад материал	0.52812	2	810	280.66	120058.27
3	Модон материал	1.96900	1	810	213.35	340269.78
4	Руберойд, толь, пергамин, гидройзол, изол, битум, шалны хулдаас, ханын цаас	0.00618	2	810	280.66	1405.84
5	Сантехник, цахилгаан, холбоо, лефтний тоноглол хэрэгсэл	2.05000	1	810	213.35	354267.68
6	Сантехник, цахилгаан, холбоо, лефтний тоноглол хэрэгсэл	6.23750	2	810	280.66	1417994.48
7	Төмөр эдлэл	0.50065	1	810	213.35	86518.49
8	Тосон болон шороон будаг, лак олиф	0.00109	2	810	280.66	246.11
9	Төрөл бүрийн яндан хоолой, утааны яндан	6.48000	3	810	391.34	2054065.39

Нийт дүн: 7,737,975

Хог тээвэрлэх зардал /0,6%/: 46,428

Монгол Улс 19-186 МЭРГЭШСЭН ГЭРЭЭЧИН Жанлавцогсол БАЯР 2019-2022

Тооцоо хийсэн : .....

Шалгасан : .....

Матад сум

Д/д	Материалын				Нэг бүрийн үнэ	Нийт үнэ
	Шифр	Нэр марк	Хэмжих нэгж	Нийт орц		
1	2	3	4	5	6	7
	Гадна цахилгаан угсралтын ажил					
1	1-0051	Битум	тн	0.03600	1,400,000.	50,400.00
2	1-0051	Хар тос	кг	23.70000	1,000.00	23,700.00
3	1-0060	Боолт	кг	10.68000	7,500.00	80,100.00
4	1-0060	Боолт 2х16мм	кг	6.16000	7,500.00	46,200.00
5	1-0060	Даравч	кг	0.18000	550.00	99.00
6	1-0060	Эрэг боолт	кг	0.78000	7,500.00	5,850.00
7	1-0095	Хадаас /70-110мм/	кг	0.30000	2,000.00	600.00
8	1-0096	Хадаас /120-150 мм/	кг	0.00048	2,000.00	0.96
9	1-0128	Дюбель	кг	12.00000	3,000.00	36,000.00
10	1-0227	Өтгөн будаг	кг	0.80000	2,600.00	2,080.00
11	1-0268	Будаг	кг	0.06000	3,000.00	180.00
12	1-0277	Хар лак	кг	6.18400	2,900.00	17,933.60
13	1-0279	Хар тосон лак	кг	0.18000	2,900.00	522.00
14	1-0306	Тусгаарлагч лент	кг	3.78000	3,000.00	11,340.00
15	1-0321	Давирхайтай тос	кг	0.00300	1,100.00	3.30
16	1-0421	Бууны сум	ш	12.00000	1,000.00	12,000.00
17	1-0517	Төмөр гадас	ш	18.00000	374.00	6,732.00
18	1-0527	Бөөрөнхий төмөр д-12мм	м	211.20000	1,500.00	316,800.00
19	1-0535	Ган утас 16мм	кг	210.00000	1,300.00	273,000.00
20	1-0535	Ган утас д-6мм2	м	84.00000	350.00	29,400.00
21	1-0715	Угсралтын төмөр хийц	кг	2.40000	1,246.00	2,990.40
22	1-0744	Газардуулгын шин	кг	2.43000	2,100.00	5,103.00
23	1-0879	Электрод э-42	кг	0.10200	3,000.00	306.00
24	1-3825	Төмөр бүтээц	кг	18.00000	1,351.00	24,318.00
25	1-4009	Банз 40 мм	м3	0.34000	364,000.00	123,760.00
26	1-4044	Гуалин 6м	м3	0.98000	364,000.00	356,720.00
27	1-4045	Гуалин 7.5-8.5м	м3	1.12000	364,000.00	407,680.00
28	1-4552	Боолт, эрэг, даравч М16	ш	20.00000	1,000.00	20,000.00
29	1-4552	Боолт, эрэг, даравч М16х70	ш	20.00000	1,000.00	20,000.00
30	1-4552	Боолт, эрэг, даравч М18х260/360 М18	иж бүрдэл	8.00000	1,000.00	8,000.00
31	1-4552	Боолт, эрэг, даравч М18х90 М18	иж бүрдэл	4.00000	1,000.00	4,000.00
32	2-2843	Хуванцар яндан	м	9.00000	1,700.00	15,300.00
33	3-1286	Кабель кг 3*35 1*25	км	0.01350	26,000,000	351,000.00
34	3-2409	Ган яндан д=70	м	12.00000	9,800.00	117,600.00
35	3-2589	Утас а-50мм2	м	2.40000	900.00	2,160.00
36	3-2601	Утас ас -50мм2	тн	0.15000	3,750,000.	562,500.00
37	3-2601	Утас ас-35	тн	0.02000	2,200,000.	44,000.00
38	3-2735	Хөнгөнцагаан кабель 10 мм2	м	61.20000	7,000.00	428,400.00
39	3-3003	Ган утас 6мм	м	3.60000	1,150.00	4,140.00
40	3-3166	Хүчний хувьсгуур тм 100/15	ш	1.00000	10,000,000	10,000,000.
41	3-3720	Шкаф явшз-100	ш	6.00000	45,000.00	270,000.00
42	3-3757	Нам хүчний самбар	ш	1.00000	2,900,000.	2,900,000.0
43	3-4102	Маркны пайз	ш	3.00000	1,800.00	5,400.00

Матад сум

Д/д	Материалын				Нэг бүрийн үнэ	Нийт үнэ
	Шифр	Нэр марк	Хэмжих нэгж	Нийт орц		
1	2	3	4	5	6	7
44	3-4115	Төгсгөвч 9-8	ш	12.00000	300.00	3,600.00
45	3-4117	Төгсгөвч 13х10	ш	36.00000	500.00	18,000.00
46	3-4124	Төгсгөвч та-36	ш	24.00000	400.00	9,600.00
47	3-4623	Шилбэ ШУ 21	ш	12.00000	2,500.00	30,000.00
48	3-4635	Хавчаар	ш	6.00000	3,800.00	22,800.00
49	3-4649	Дэгээ КН-18	ш	30.00000	1,500.00	45,000.00
50	3-4758	хөндийрүүлэгч ПС-70Е	ш	24.00000	15,000.00	360,000.00
51	3-4777	Хөндийрүүлэгч 6а	ш	12.00000	8,000.00	96,000.00
52	3-4783	Хөндийрүүлэгч тд-18	ш	30.00000	2,000.00	60,000.00
53	3-4937	Гал хамгаалагч пк-10/130	ш	3.00000	100,000.00	300,000.00
54	3-4947	Хуурай салгуур рлнд-10/600	ш	1.00000	800,000.00	800,000.00
55	3-5194	Цэнэг шавхагч рт-10	ш	3.00000	35,000.00	105,000.00
56	3-5539	Кабелийн хайрцаг	ш	6.00000	15,000.00	90,000.00
57	3-5618	Товчлуур	ш	12.00000	15,000.00	180,000.00
58	3-5738	Тоолуур со2	ш	18.00000	68,000.00	1,224,000.0
59	3-7130	Төмөр бетон хөл	ш	8.00000	95,000.00	760,000.00
60	3-7291	Ул бетон	ш	4.00000	3,500.00	14,000.00
61	3-7295	Боолт, эрэг, даравч	кг	44.98000	7,500.00	337,350.00
62	3-7304	Хомут	кг	7.16000	1,200.00	8,592.00
63	3-7307	Плакат	ш	2.00000	1,500.00	3,000.00
64	3-7307	Тулаас толгой ба бусад хийц	кг	14.22000	1,200.00	17,064.00
65	3-7310	толгой L63х6х175 63х6х400/660	ш	5.00000	4,000.00	20,000.00
66	3-7311	хөндлөвч L75х6х1700	ш	5.00000	100,000.00	500,000.00
67	3-7312	хөндлөвч бэхлэгч Ф16/660	ш	5.00000	15,000.00	75,000.00
68	3-7313	хөндийрүүлэгч Р-10Т	ш	30.00000	5,350.00	160,500.00
69	3-7314	хөндлөвч L75х6х2200	ш	4.00000	150,000.00	600,000.00
70	3-7316	Тулаасны бэхэлгээ 63х63х6х550/570	ш	4.00000	15,000.00	60,000.00
71	3-7317	Тулаасны бүслүүр Ф16/660 63х63х6х270/370	ш	2.00000	20,000.00	40,000.00
72	3-7318	Туузан татагч 6х60х445/545	ш	4.00000	10,000.00	40,000.00
73	3-7319	Төмөр бетон шон УКШ9-27.15	ш	20.00000	280,000.00	5,600,000.0
74	3-7320	Төмөр бетон шон УКШ12-35,19	ш	9.00000	380,000.00	3,420,000.0
75	3-7325	Тулаасны төмөр хийц	ш	9.00000	3,500.00	31,500.00
76	3-8005	Сип 3х35+1х54 мм2	м	357.00000	5,500.00	1,963,500.0
77	3-8010	Баригч	ш	7.00000	7,800.00	54,600.00
78	3-8011	Багцлагч	ш	14.00000	100.00	1,400.00
79	3-8016	Муфть tnd 151	ш	24.00000	5,500.00	132,000.00

Дүн: 33,768,824

Нийт дүн: 33,768,824

Агуулахын зардал 2.1%: 709,145

Монгол Улс МЭРГЭШСЭН ТООЦООЧИН Жанлавдогзон БАЯР 2019-2022

Тооцоо хийсэн : .....

Шалгасан : .....

Зураг 1. 6-15 кВ-ын ЦДАШ-ын төмөр бетон тулгуурт шугамын арматур угсрах хийцлэл

а) Завсрын тулгуур ЗБ15-1, *б) Завсрын тулгуур ЗБ15-2,*
в) Эргэлтийн анкер тулгуур УА15-3, *г) Эхлэл төгсгөлийн акер тулгуур АК15-2,*
д) Салбарлалтын анкер тулгуур ОА15-1

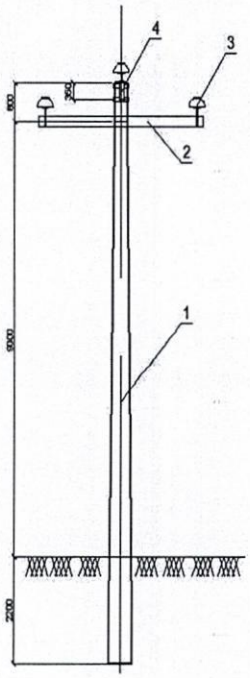

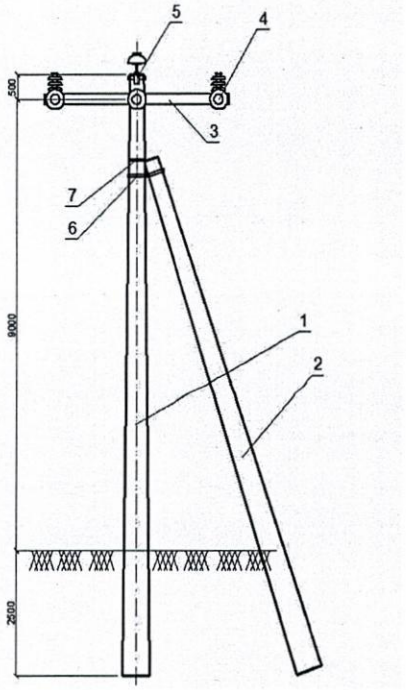

Зураг 2. 6-15 кВ-ын завсрын тулгуур
1. Тулгуур *2.Хөндлөвч*
3. Хөндийрүүлэгч *4. Толгой*

Зураг 3. 6-15 кВ-ын анкер тулгуур
1. Тулгуур *2.Тулаас*
3. Хөндлөвч *4. Хөндийрүүлэгч*
5. Толгой *6. Тулаасны бэхэлгээ*
7. Тулаасны бүслүүр

2. ХЭРЭГЛЭХ ХҮРЭЭ

Энэхүү технологийн карт нь 6-15 кВ-ын ЦДАШ-ын төмөр бетон тулгуурын (УКШ12-35.19 маягийн төмөр бетон шонтой) угсралтын ажлыг гүйцэтгэхэд удирдамж болох ба зураг төсөл боловсруулахад гарын авлага болно.

Уг технологийн картыг Монгол улсын MNS 4232:2006 стандартын дагуу үйлдвэрлэсэн УКШ12-35.19 маягийн конус хэлбэрийн цагирган огтлолтой төмөр бетон шонг 6-15 кВ-ын ЦДАШ-ын тулгуурт ашиглан угсралт хийх ажлын хүрээнд хамаарна.

3. ТЕХНИК-ЭДИЙН ЗАСГИЙН ҮЗҮҮЛЭЛТҮҮД

3.1. 6-15 кВ-ын ЦДАШ-ын завсрын төмөр бетон тулгуурыг угсарч, босгох ажлыг 3 хүнтэй салаа гүйцэтгэнэ. Үүнд:

Цахилгаан монтёр, IV-р зэргийн	-1 хүн
Цахилгаан монтёр, III-р зэргийн	-2 хүн

3.2. 6-15 кВ-ын ЦДАШ-ын төмөр бетон анкер тулгуурыг угсарч, босгох ажлыг 3 хүнтэй салаа гүйцэтгэнэ. Үүнд:

Цахилгаан монтёр, IV-р зэргийн	-1 хүн
Цахилгаан монтёр, III-р зэргийн	-2 хүн

3.3. 6-15 кВ-ын ЦДАШ-ын завсрын төмөр бетон тулгуурыг угсарч, босгох ажлын хөдөлмөр зарцуулалтын норм нь:

Ажилчны хөдөлмөр зарцуулалт	- 3,8 хүн-цаг
Машины ажиллах хугацаа	- 1,16 маш-цаг

3.4. 6-15 кВ-ын ЦДАШ-ын төмөр бетон анкер тулгуурыг угсарч, босгох ажлын хөдөлмөр зарцуулалтын норм нь:

Ажилчны хөдөлмөр зарцуулалт	- 7,17 хүн-цаг
Машины ажиллах хугацаа	- 1,77 маш-цаг

4. УГСРАЛТЫН АЖЛЫН ҮНДСЭН ЗААВАР

4.1. Ерөнхий заавар

Тулгуурын угсралтын ажлыг эхлэхийн өмнө доорхи ажлууд хийгдсэн байх ёстой. Үүнд:

- Шугамын төмөр хийц угсрах ба автокран зогсох талбайг чөлөөлж бэлдсэн байх.
- Тулгуурын шонг суулгах нүхний газар шорооны ажил бүрэн дууссан байх.
- Шонг суулгах нүхний хажууд трассын дагууд буулгаж бэлдсэн байх.
- Тулгуурын угсралтын ажилд хэрэглэгдэх зориулалтын дэгээ оосор, хоёр талтай гайк чангалах түлхүүрүүд, бусад багаж хэрэгсэлүүдийг бэлдсэн байх. Оосор нь ээлжит туршилтаар орж баталгаажсан байх ёстой.
- Угсралтын үед ашиглах бүх машин механизм, багаж хэрэгсэл нь техник- хяналтын газрын ээлжит үзлэгт орж баталгаажсан байх.

4.2. Бэлтгэл ажлууд

4.2.1. Тулгуурын шонг босгохын өмнө суулгах нүхний гүнийг зураг төсөлд заагдсанаар байгаа эсэхийг шалган, нүхийг цэвэрлэх.

4.2.2. Шонг босгох, тулгуурт шугамын арматурыг угсрахад шаардлагатай багаж хэрэгсэл, машин механизм, автокран зэргийг ажилд бэлтгэн үзлэг шалгалт хийх.

4.2.3. Тулгуурт шугамын арматурыг угсрах үеийн ажлын зураг, техникийн бичиг баримтуудын бүрдлийг шалган, танилцах

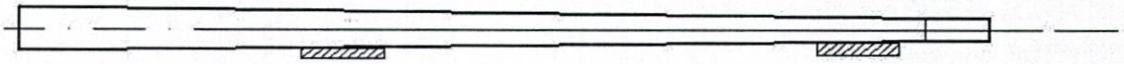

Зураг 4. Шонг ивээс модон дээр тавьсан байдал

4.2.4. Шонгийн хөрстэй харьцах хэсэгт чийг илжрэлээс хамгаалах үжил эсэргүүцэх түрхлэг хийсэн байх.

4.2.5. Ажлын байранд ажиллах бүх хүмүүсийг ажлын байртай нь танилцуулан хөдөлмөрийн

Габаритные размеры СТП 25-250/6(10)/0,4

СТП 25-100/6(10)/0,4

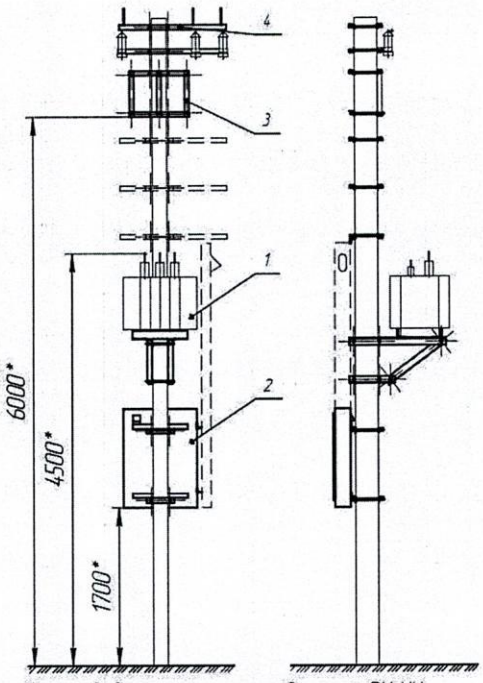

1- силовой трансформатор; 2- шкаф РУ НН;
3- траверса предохранителей; 4- траверса 6(10)кВ

СТП 160-250/6(10)/0,4

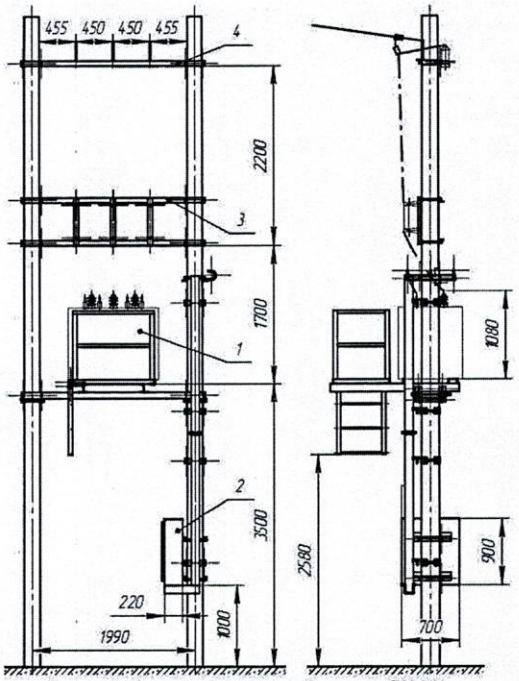

1- силовой трансформатор; 2- шкаф РУ НН;
3- траверса предохранителей; 4- траверса 6(10)кВ

2. СТОЛБОВЫЕ ТРАНСФОРМАТОРНЫЕ ПОДСТАНЦИИ ОДНОФАЗНЫЕ

Столбовые трансформаторные подстанции однофазные, далее СТП(О), мощностью: 1,25; 2,5; 4 и 10кВА, напряжением ВН: 6 или 10кВ, напряжением НН: 0,23кВ предназначены для приема, преобразования и распределения электрической энергии однофазного переменного тока частотой 50Гц.

СТП(О) предназначены для применения в схемах электроснабжения железнодорожных электрических сетей и для электроснабжения небольших объектов в районах с умеренным климатом.

Схема и габаритные размеры СТП(О) 1,25-10/6(10)/0,23

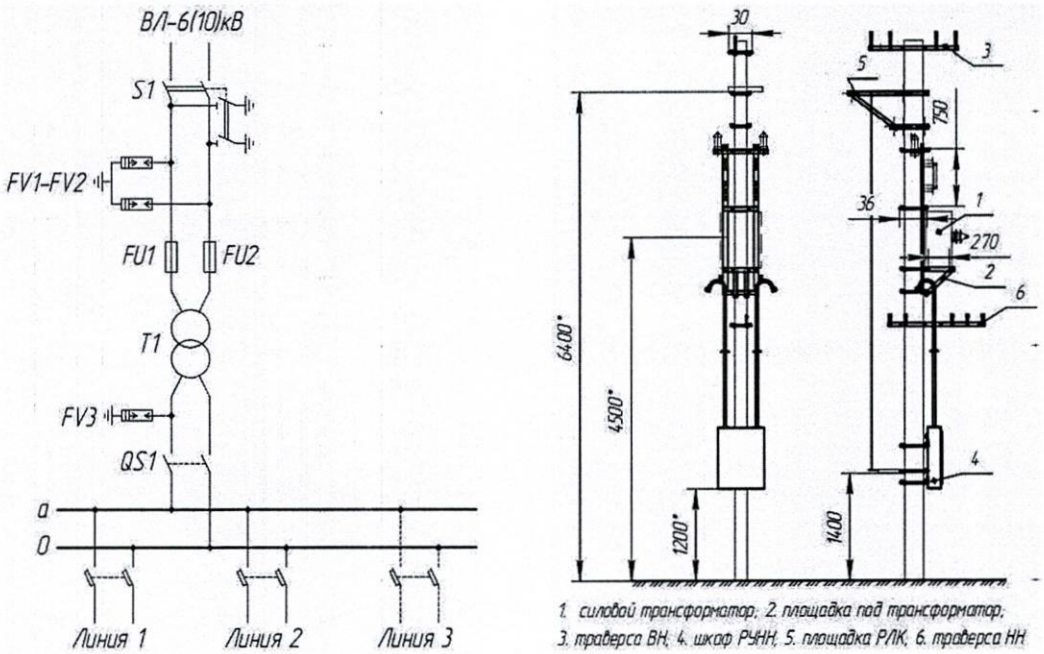

КТПМ(О)	Мощность, кВА	Напряжение ВН, кВ	Напряжение НН, кВ	Линия 1	Линия 2	Линия 3
1,25/6(10)/0,23	1,25	6(10)	0,23	6,3	6,3	-
2,5/6(10)/0,23	2,5			6,3	6,3	-
4/6(10)/0,23	4			16	16	-
10/6(10)/0,23	10			25	25	6,3

Примечание: номинальный ток и количество отходящих линий могут быть изменены по требованию заказчика.

0,4 КВ-ЫН ЦАХИЛГААН ДАМЖУУЛАХ АГААРЫН ШУГАМЫН ТӨМӨР БЕТОН ТУЛГУУРЫГ БОСГОХ АЖЛЫН ТЕХНОЛОГИЙН КАРТ
/СИП утастай/

1. ЕРӨНХИЙ ХЭСЭГ

0,4 кВ-ын ЦДАШ-ын төмөр бетон тулгуурыг угсарч, босгох ажилд MNS 4232:2006 стандарт бүхий УКШ10-27.15 маягийн /урьдчилан хүчитгэсэн арматуртай төмөр бетон конусан шон/ төмөр бетон шонг хэрэглэн автокраны тусламжтайгаар тулгуурыг угсарч босгох ажлын технологийн картыг боловсруулав. Уг технологийн картанд төмөр бетон тулгуурыг угсарч, босгох хөдөлмөр зарцуулалтын калькуляц, угсралтанд хэрэглэгдэх багаж хэрэгсэл, шаардагдах машин механизм, угсралтын ажлын технологийн дэс дараалал, зохион байгуулалтыг оруулсан.

Энд 0,4 кВ-ын ЦДАШ-ын СИП утастай байх үеийн төмөр бетон завсрын болон анкер тулгуурыг угсарч босгох ажил орсон ба тулгууруудын хэлбэр маягийг дараах зургуудад үзүүлэв.

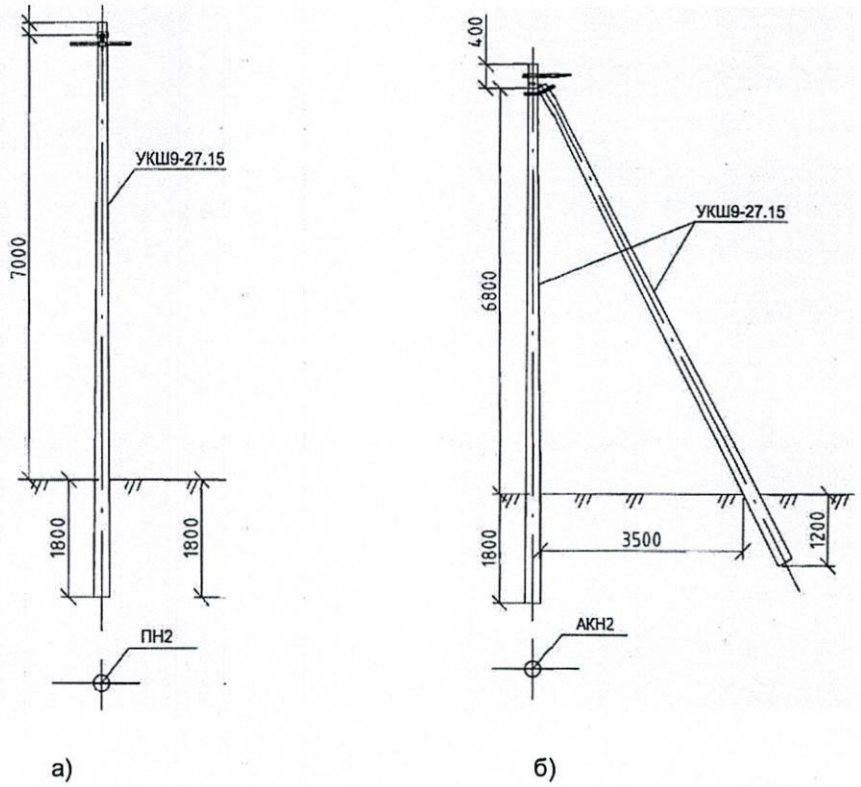

Зураг 1. 0,4 кВ-ын төмөр бетон шонд шугамын арматур угсрах хийцлэл

а. Завсрын тулгуур б. Анкер тулгуур

Булаг хороолол 0,4кВ ШДАНЦ 350м

НУУР ХОРООЛОЛ 15кВ ЦДАШ - 200м
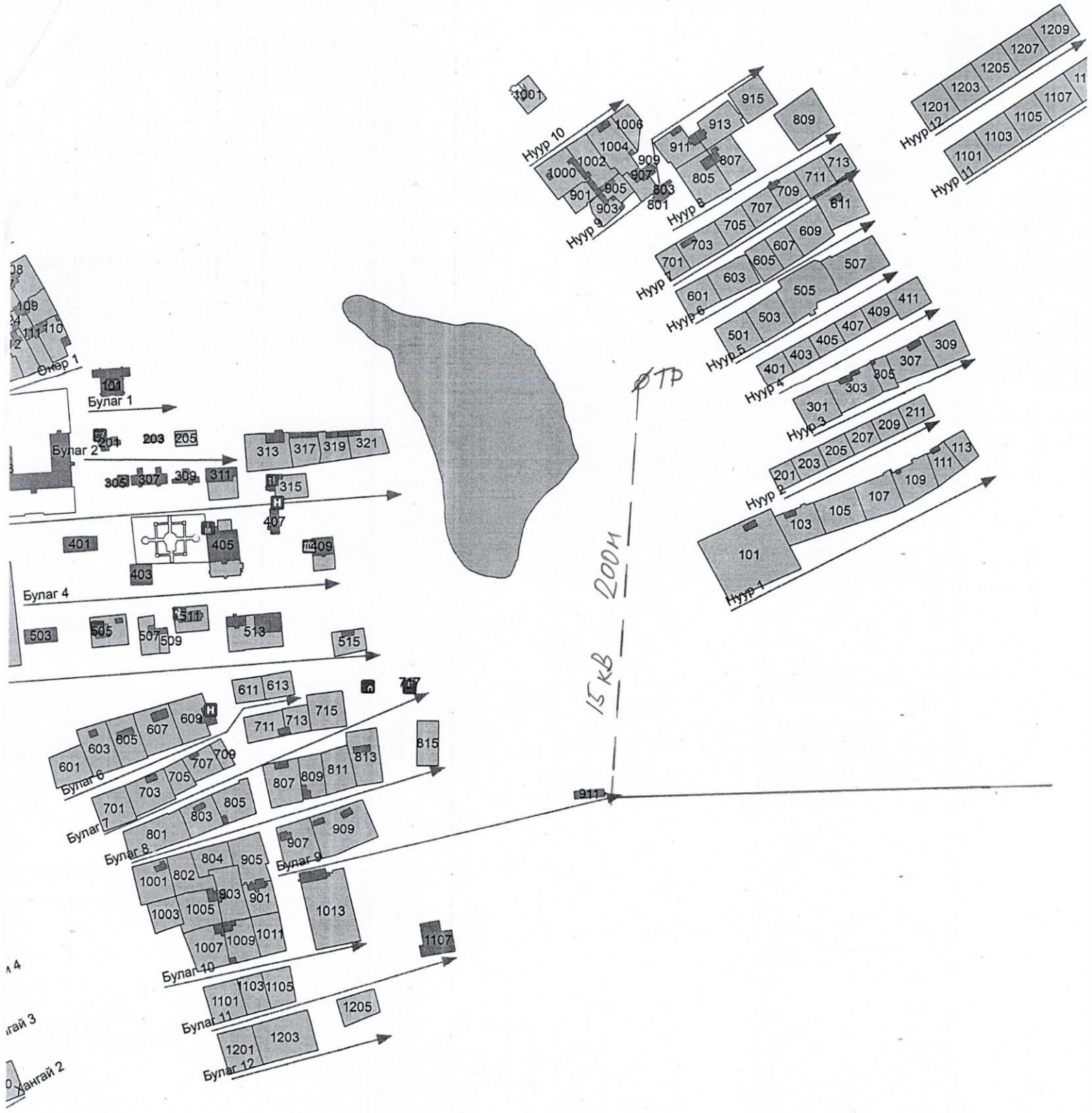
100кВА 15/0.4 ДЭД СТАНЦ