Тайлбар бичиг

ЕРӨНХИЙ ХЭСЭГ:

Төв аймаг, Архуст сумын Засаг даргын тамгын газрын инженер хангамжийн шинэчлэлт засврын ажлын барилгын халаалт, агаар сэлгэлтийн системийн ажлын зургийг Зургийн даалгавар болон

-БНбД 41-01-11 "Халаалт, агаар сэлгэлт ба кондиционер"

-БНбД 31-03-03 "Олон нийт иргэний барилга"

-MNS 3240: 2013 "Халаалт, агаар сэлгэлтийн системийн ажлын зураг" болон барилга архитектур технологийн даалгавар зэргийг үндэслэн боловсруулав.

Барилгын гадна хийц нь дулаалгатай байх ба дулаалгын материал чанар сайтай байх шаардлагатай.

Гадна агаарын хэм хүйтний улиралд Б параметр	-31,4°С
Гадна агаарын хэм дулааны улиралд	+25.4°С
Галлагааны үеийн дундаж хэм	-8,5°С
Халаалтын улирлын үргэлжлэх хугацаа	240 хон
Зонхилох өрөөний агаарын хэм	18°С
Халаалтын системийн өгөх усны хэм	90°С
Халаалтын системийн буцах усны хэм	65°С

ХАЛААЛТ: Халаалтын системийн өөрийн бие даасан нам даралтын халаалтын зуухнаас хангагдана.

Тус барилгын халаалтын системийг доогуур түгээлттэй мухардмал эргэлттэй 2 хоолойтоор төлөвлөв. Заахны өрөөн дэх кувААрилах коллектороос 2 түгээхээр барилгын 2 жигүүр, мөн гараж-зууханд түгээгдэнэ. Халаалтын системийн магистрал өгөх буцах шугамыг барилгын 1-р давхрын шалаар дулаалгатай, зурагт заасан налуугаар ил угсрана.

Халаалтын системийн шугам хоолойнууд болон босоо шугамууд /ГОСТ 3262-75/ ган яндан хоолой байна. Халаах хэрэгслээс Орос улсын ширмэн секц байна. Халаах хэрэгслийн өгөх богино холболт дээр бөмбөлгөн хаалт тавина. Яндангийн дулаалганд дулаан дамжилтын коэффициент нь 0.04 Вт/м°С-с багагүй буюу үүнтэй ижил шинж чанарын дулаалгын материалыг хэрэглэнэ. Халаалтын шугам хоолой хана, хучилт, дам нуруу цоолох хэсэгт гильз хийж өгнө. Гильз болон шугам хоолойн хоорондох зайгаар галын утаа нэвтрэхээс сэргийлж шатдаггүй материалаар чигжиж дүүргэх. Халаалтын системийг шалны ажил эхлэхээс өмнө угсрах ба угсарч дуусаны дараа заслын ажил эхлэхээс өмнө 0,9 атм даралттай усаар шахаж шалгана. Яндан хоолойн гагнуурын ажлыг хийх үедээ хөдөлмөр хамгаалалын болон галын аюулгүй байдлыг бүрэн хангаж ажиллана.

АГААР СЭЛГЭЛТ:

Барилгын дээврийн хучилтын өөрчлөхнүй тул одоо байгаа 360мм зузаантай хананд байгаа тоосгон сувгийг цэвэрлэж сэрээх, хучилт дээрх нурсан тоосгон шахтыг засау өрөх, шинэ сараалу байрлуулна.

Шинээр төлөвлөсөн ариун цэврийн өрөө ба душинд сэнстэй систем төлөвлөсөн ба одоо байгаа цонхны нээлхийгээр зуухны өрөөгүү орууль тэндээс дээш гадагш зайлуулахаар төлөвлөв, иймд нээлхийг бөлгөхөд 200х150 нүх гаргах шаардлагатай.

12 тоотын хооллох өрөөнд сэнстэй сараалж төлөвлөн хоолойг коридорын цонхны дээд хэсгээр гарахаар төлөвлөсөн.

Гаражид ердийн сорох систем төлөвлөв.

Халаалт, агаар сэлгэлтийн норм ба дүрмийн 7.11.15 дахь заалтын "Дамжин өнгөрөх агаар дамжуулах хоолойн барилгын хана, хамар хана, хучилтыг нэвтрэн гарсан хэсгүүдийг нэвтлэн гарч буй хэсгийн хашлага хийцийг галд тэсвэрлэлтийн нормын хязгаарыг хангахаар шатдаггүй материалаар няглруулна.гэсэн заалтийг мөрдөнө. Агаар сэлгэлтийн системүүдийн хоолой нэг түвшинд огтолцох тохиолдолд боломжтой хоолойг тойруулж угсарна. Системийн тоног төхөөрөмжийг техникийн үзүүлэлт адил бусад фирмийн бүтээгдэхүүнээр сольж хэрэглэж болно.Агаар сэлгэлтийн бүх дамжуулах хоолойг цайрдсан гөлмөн төмрөөр хийнэ.

ХӨДӨЛМӨР ХАМГААЛАЛ:

Халаалт, агаар сэлгэлтийн системийг угсрах болон турших үедээ хөдөлмөр хамгааллыг бүрэн хангаж ажиллах шаардлагатай. Хөдөлмөр хамгаалалын ажилтан нь "БНбД 12-03-04, БНбД 12-04-06"-н заалтуудыг ажил тус бүр дээр мөрдөн дагах.

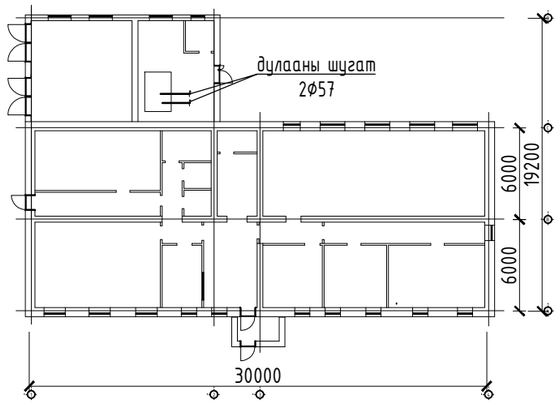

Барилгын халаалт агаар сэлгэлтийн ажлын зургийн жагсаалт

Зургын хуудасны дугаар		Зургын нэр	Масштаб
ХАС-	1	Тайлбар бичиг,Тооцооны хүснэгт, барилгын үзүүлэлт	М1:100
ХАС-	2	Зургийн жагсаалт,таних тэмдэг,Тоног төхөөрөмжийн үзүүлэлт	М1:100
ХАС-	3	Материалын түүвэр	М1:100
ХАС-	4	1-р давхрын халаалтын системийн байгуулалт	М1:100
ХАС-	5	2-р давхрын халаалтын системийн байгуулалт	М1:100
ХАС-	6	1-р давхрын агаар сэлгэлтийн системийн байгуулалт, тойм	М1:100
ХАС-	7	2-р давхрын агаар сэлгэлтийн системийн байгуулалт	М1:100
ХАС-	8	Халаалтын системийн тойм	М1:100

Халаалт агаар сэлгэлтийн үндсэн үзүүлэлт

Барилга байгууламжийн нэр зориулалт	Эзэлхүүн ($м^3$)	Гадна агаарын тооцооны хэм Б (°С)	Дулааны ачаалал /кВт/				Хүйтэн зарцуулалт /кВт/	Халаалтын системийн даралтын алдагдал, Па
			Халаалт	Агаар сэлгэлт	Халуун усан хангамж	Бүгд		
Орон сууц	2213	-31.4	62.102	-		62.102	-	6100
Бүгд			62.102			62.102	-	-

УБ ХОТ.СБД.3-Р ХОРОО. СӨҮЛИЙН ГУДАМЖ. СӨҮЛ ПЛАЗА 7 ДАВХАР УТАС: 77117014	Төв аймаг. Архуст сумын Архуст сумын засаг даргын Тамгын газрын контор ИХ ЗАСВАРЫН АЖИЛ					
	Тайлбар, зургийн жагсаалт, тойм байгуулалт, үндсэн үзүүлэлт					Ye шат: АЗ
	Инженер		Б.Болормаа	ЕГ шифр: БК-21/03	Масштаб: М1:100	Огноо: 2021
	Гүйцэтгэсэн		А.Ачитсайхан	ТГ шифр:	Зургийн дугаар: ХАС-01	Хуудас: 08
"БАТКОМПЛЕКТ"ХХК	Шалгасан		Б.Болормаа			

АЗ

Хашлага хийцийн дулаан дамжуулалтын итгэлцүүр

д/д	Хашлага хийцийн нэр	Материал				R	K
		Нэр	Нягт кг/м^3	Зузаан /м/	ДДК Вт/м°С	м^2°С/Вт	Вт/м^2°С
1	Гадна хана	-Дотор өнгө шавардлага	1800	0.02	0.76	0.03	0.96
		-Тоосго нухтэй	1600	0.640	0.58	0.83	
		-Дотор өнгө шавардлага	1800	0.02	0.76	0.03	
		Дотор ба гадна дул.дам.эсэргүүцэл				0.158	
						1.04	
2	Хучилт	-З үе хар цаас	600	0.01	0.17	0.06	1.02
		-элс цементэн тэгшилгээ	1800	0.05	0.76	0.07	
		-керамзит налуулга	600	0.1	0.17	0.59	
		-Цутгамал төмөр бетон хучилт	2500	0.18	1.92	0.09	
		Илчийн эсэргүүцэл				0.158	
						0.98	
3	Гадна цонх	2 давхар шиллэгээтэй,хуванцар рам				0.4	2.5
4	Гадна хаалга					0.82	1.2
5	Дулаалгагүй шал						
	1-р бүс					2.15	0.465
	2-р бүс					4.30	0.233
	3-р бүс					8.60	0.116
	4-р бүс					14.60	0.068

Таних тэмдэглэгээ

Нэр	Тэмдэглэгээ	
	Байгуулалт	Тойм
Дулааны цахилгаан станцын шугам /1-р хэлхээ/, дулаалгатай	Д1.1 Д1.2	
Яндан хоолойн дулаалга		
Бөмбөлгөн хаалт		
Ус буулгагч, хий авагч		
Яндан хоолойг угсрах налуу	0.002	
Халаах хэрэгсэл		
Босоо шугам	БШ-5	

Агаар сорох системийн техникийн үзүүлэлт

№	Системийн тэмдэглэгээ	Системийн тоо	Үйлчилж буй өрөөний нэр	Систем байрлаж буй өрөөний нэр	Сэнсний			Цахилгаан хөдөлгүүрийн			
					Марк	Бүтээмж	Даралт	Чадал	эргэлт	Гүйдэл	Хүчдэл
						м^3/цаг	Па	N /кВт/	эр/мин	A	V
1	С-1	1	Ариун цэврийн өрөө	1-р давхар	СК 100 А	150	50	0.1	2630	0.50	220

УБ ХОТ.СБД.3-Р ХОРОО. СӨҮЛИЙН ГУДАМЖ. СӨҮЛ ПЛАЗА 7 ДАВХАР УТАС: 77117014

"БАТКОМПЛЕКТ"ХХК

Төв аймаг. Архуст сумын

Архуст сумын засаг даргын Тамгын газрын контор ИХ ЗАСВАРЫН АЖИЛ

Таних тэмдэг, хаших хийцийн үзүүлэлт, тоног төхөөрөмжийн үзүүлэлт

Үе шат: АЗ

Инженер		Б.Болормаа	ЕГ шифр: БК-21/03	Масштаб: М1:100	Огноо: 2021
Гүйцэтгэсэн		А.Ачитсайхан			
Шалгасан		Б.Болормаа	ТГ шифр:	Зургийн дугаар: ХАС-02	Хуудас: 08

АЗ

Материалын түүвэр

Д/Д	Тэмдэглэгээ	Нэрс	Тоо	жин /кг/	Тайлбар
		1. ХАЛААЛТ			
1	ГОСТ 3262-75	Ус хий дамжуулах ган яндан			
	$T^3$200°С ; $P^3$1.6МПА	Ф15мм	130	1.28	у/м
		Ф20мм	125	1.66	у/м
		Ф25мм	82	2.39	у/м
		Ф32мм	62	3.09	у/м
		Ф40мм		4.65	
		Ф50мм	6	5.15	у/м
2	l=0.047Вт/м °С	а/ Яндангийн дулаалга 50mm			
		б/ Зэврэлтээс хамгаалах түрхлэг 2 удаа			
		в/ Хамгаалах бүрхүүл			
		Ф20мм	34		у/м
		Ф25мм	74		у/м
		Ф32мм	60		у/м
		Ф50мм	6		у/м
3	$T^3$140°С ; $P^3$0,6МПА	ширмэн секц М140	559		шир
4		Маявский хий авагч	45		шир
5	$T^3$150°С ; $P^3$1.0МПА	Бөмбөлгөн хаалт Ф15	90		шир
		Бөмбөлгөн хаалт Ф20	28		шир
6		Юүлэгч Ф15	26		шир
7	ГОСТ 3262-75	Отвод 90° Ф15	14		шир
		Отвод 90° Ф20	10		шир
		Отвод 90° Ф25	10		шир
		Отвод 90° Ф32	8		шир
8	ГОСТ 3262-75	Шилжвэр Ф20/Ф25	4		шир
		Шилжвэр Ф25/Ф32	4		шир
	БУУЛГАХ АЖИЛ				
		Одоо байгаа халаалтын шугамыг буулгах	200		у/м
		Одоо байгаа бөглөрч цоорсон халаах хэрэгслийг буулгах	400		у/м

Материалын түүвэр

Д/Д	Тэмдэглэгээ	Нэрс	Тоо	жин /кг/	Тайлбар
		1. АГААР СЭЛГЭЛТ			
		1.1.Агаар сорох систем			
1	d=0.7 мм	Агаар дамжуулах гөлмөн төмөр хоолой			
		150x100	2		у/м
		200x100	3,5		у/м
		200x150	7		у/м
		200x200	4		у/м
		200x250	6		у/м
2	Р150 f_0=0.022	Агаар соруулах сараалж	6		шир
	Р150x200 f_0=0.03	Агаар соруулах сараалж	2		шир
3	KIPVEN 400.01.230	Агаар соруулах сэнстэй сараалж	1		шир
4	СК100А. 41Вт	Агаар соруулах тэнхлэгийн сэнстэй	1		шир
5		Малгайвч 250x300	1		шир
		Малгайвч 250x200	1		шир
6	Р250x250 f_0=0.05	Тоосгон хананд байрлуулах сараалж	12		шир

УБ ХОТ.СБД.3-Р ХОРОО. СӨҮЛИЙН ГУДАМЖ. СӨҮЛ ПЛАЗА 7 ДАВХАР УТАС: 77117014

"БАТКОМПЛЕКТ"ХХК

Төв аймаг. Архуст сумын

Архуст сумын засаг даргын Тамгын газрын контор ИХ ЗАСВАРЫН АЖИЛ

Материалын түүвэр

Ye шат: А3

Инженер		Б.Болормаа	ЕГ шифр: БК-21/03	Масштаб: М1:100	Огноо: 2021
Гүйцэтгэсэн		А.Ачитсайхан	ТГ шифр:	Зургийн дугаар: ХАС-03	Хуудас: 08
Шалгасан		Б.Болормаа			

А3

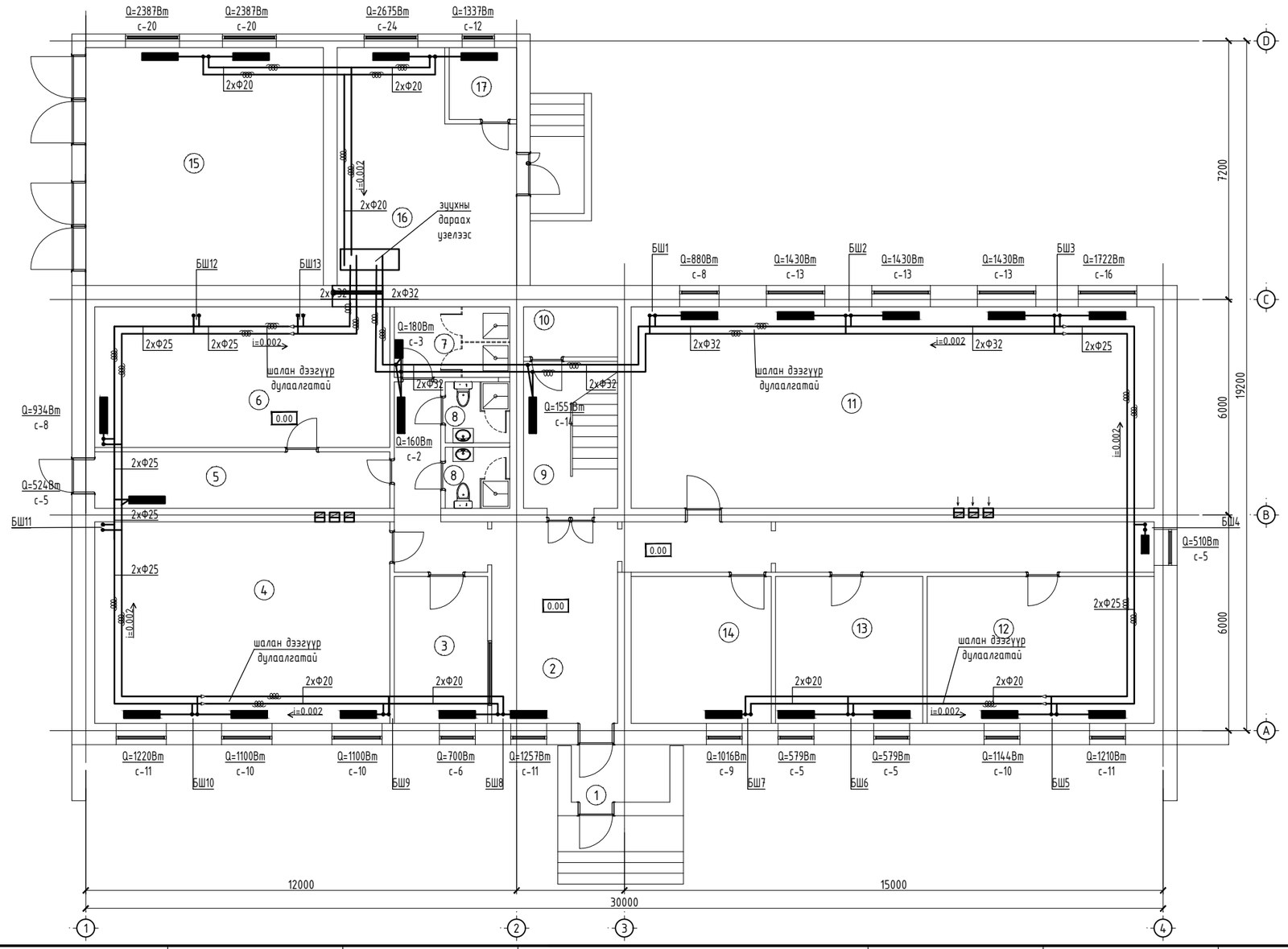

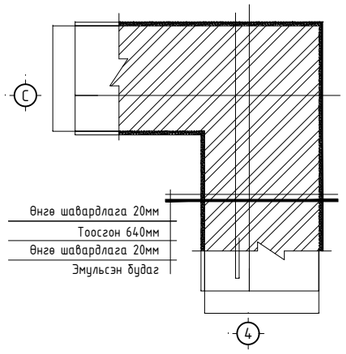

ӨРӨӨНИЙ ТОДОРХОЙЛОЛТ

Д/д	Өрөөний нэр	Талбай /м²/	Тем-р /°С/
1	Үүдний өрөө	4.384	16
2	Вестибюль	19.6	16
3	Өлгүүр	12.74	16
4	Нэг цэгийн үйлчилгээ	46.11	18
5	Коридор	12.9	16
6	Агуулах	32.2	12
7	Душ	6.3	25
8	Арчин цэврийн өрөө	3.06	16
9	Шат	10.7	16
10	Цахилгааны самбар	3.6	
11	Иргэний танхим	81.6	18
12	Гал тогоо	25.8	12
13	Буудлын өрөө	16.7	20
14	Буудлын өрөө	15.9	20
15	Гараж	45.1	5
16	Уурын зуух	15.9	12
17	Амрах өрөө	15.9	16

ЧБ ХОТ.СБД.3-Р ХОРОО. СӨҮЛИЙН ГУДАМЖ. СӨҮЛ ПЛАЗА 7 ДАВХАР ЧТАС: 77117014
"БАТКОМПЛЕКТ"ХХК

Төв аймаг. Архуст сумын
Архуст сумын засаг даргын Тамгын газрын контор ИХ ЗАСВАРЫН АЖИЛ
1-р давхрын халаалтын системийн байгуулалт
Ye шат: А3

Инженер		Б.Болормаа	ЕГ шифр: БК-21/03	Масштаб: М1:100	Огноо: 2021
Гүйцэтгэсэн		А.Ачитсайхан	ТГ шифр:	Зургийн дугаар: ХАС-04	Хуудас: 08
Шалгасан		Б.Болормаа			

А3

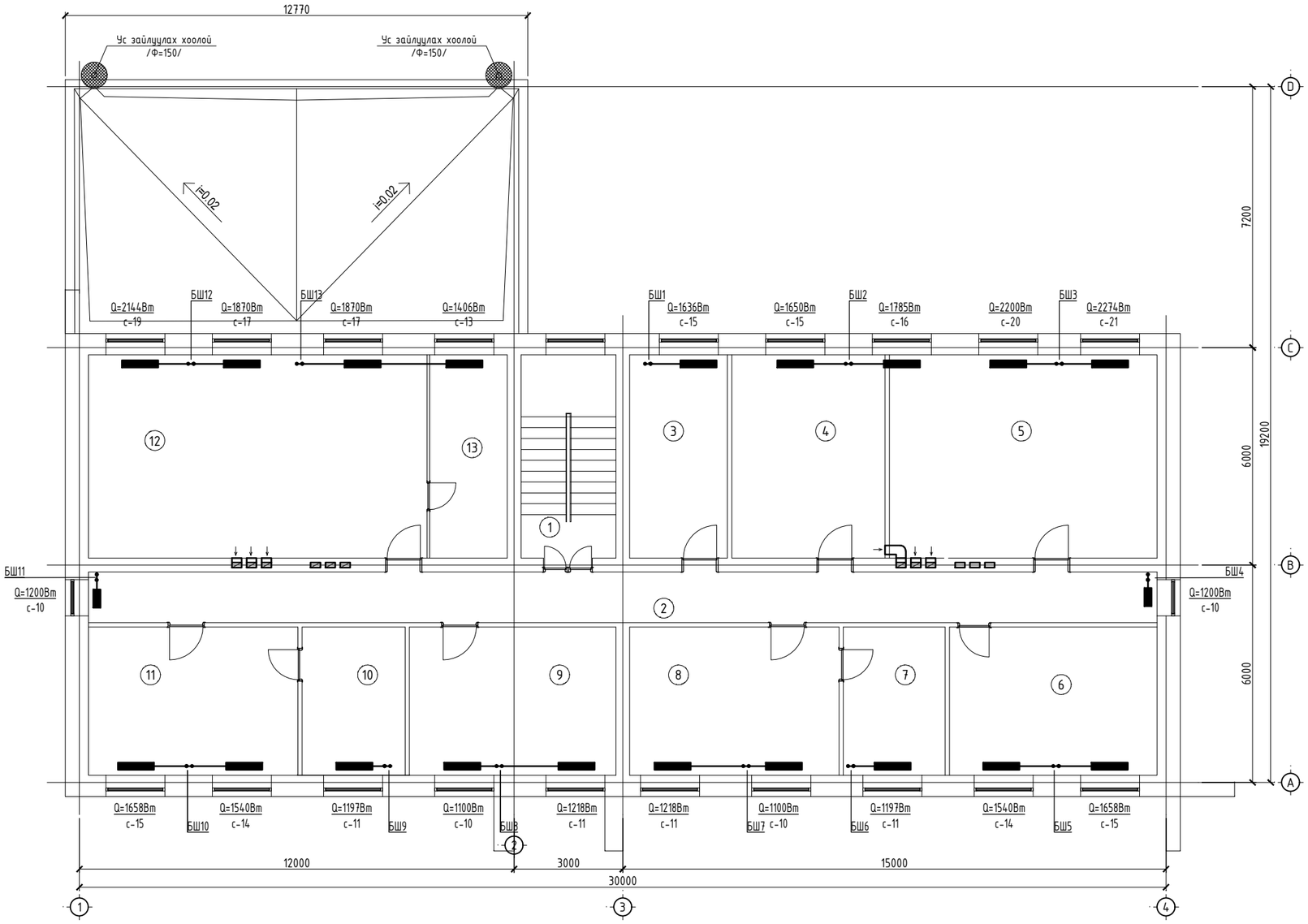

ӨРӨӨНИЙ ТОДОРХОЙЛОЛТ

Д/д	Өрөөний нэр	Талбай /м²/	Тем-р /°С/
1	Шат	14.69	16
2	Хонгил	41.44	16
3	Мал эмнэлэг	15.14	18
4	Хурлын дарга	32.87	18
5	ИТХ дарга	32.59	18
6	Хурлын нарийн бичиг	23.43	18
7	Санхүүгийн албаны дарга	11.49	18
8	Иргэний бүртгэл	23.6	18
9	Ня-бо	23.3	18
10	Тамгын газрын дарга	11.6	18
11	Төрийн сан	23.6	18
12	Захирлын өрөө	52.4	18
13	Нарийн бичгийн өрөө	12	18

ЧБ ХОТ.СБД.3-Р ХОРОО. СӨҮЛИЙН ГҮДАМЖ. СӨҮЛ ПЛАЗА 7 ДАВХАР ЧТАС: 77117014

"БАТКОМПЛЕКТ"ХХК

Төв аймаг. Архуст сумын
Архуст сумын засаг даргын Тамгын газрын контор ИХ ЗАСВАРЫН АЖИЛ

2-р давхрын халаалтын системийн байгуулалт

Ye шат: А3

Инженер		Б.Болормаа	ЕГ шифр: БК-21/03	Масштаб: М1:100	Огноо: 2021
Гүйцэтгэсэн		А.Ачитсайхан	ТГ шифр:	Зургийн дугаар: ХАС-05	Хуудас: 08
Шалгасан		Б.Болормаа			

А3

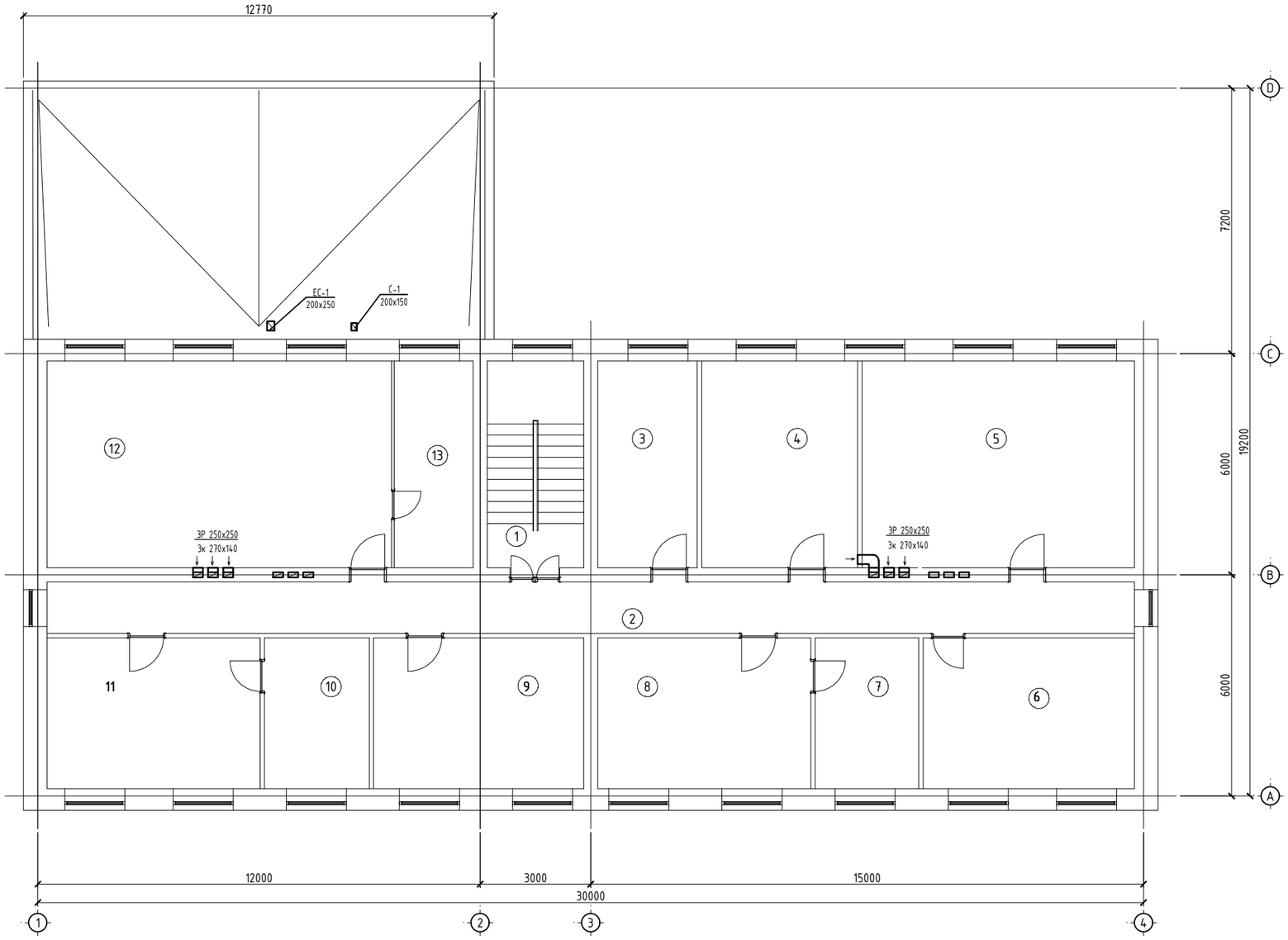

ӨРӨӨНИЙ ТОДОРХОЙЛОЛТ

Д/д	Өрөөний нэр	Талбай /м²/	Тем-р /°С/
1	Шат	14.69	16
2	Хонгил	41.44	16
3	Мал эмнэлэг	15.14	18
4	Хурлын дарга	32.87	18
5	ИТХ дарга	32.59	18
6	Хурлын нарийн бичиг	23.43	18
7	Санхүүгийн албаны дарга	11.49	18
8	Иргэний бүртгэл	23.6	18
9	Ня-бо	23.3	18
10	Тамгын газрын дарга	11.6	18
11	Төрийн сан	23.6	18
12	Захирлын өрөө	52.4	18
13	Нарийн бичгийн өрөө	12	18

ЧБ ХОТ.СБД.3-Р ХОРОО. СӨҮЛИЙН ГҮДАМЖ. СӨҮЛ ПЛАЗА 7 ДАВХАР ЧТАС: 77117014

"БАТКОМПЛЕКТ"ХХК

Төв аймаг. Архуст сумын

Архуст сумын засаг даргын Тамгын газрын контор ИХ ЗАСВАРЫН АЖИЛ

2-р давхрын агаар сэлгэлтийн системийн байгуулалт, тойм

Ye шат: А3

Инженер		Б.Болормаа	ЕГ шифр: БК-21/03	Масштаб: М1:100	Огноо: 2021
Гүйцэтгэсэн		А.Ачитсайхан	ТГ шифр:	Зургийн дугаар: ХАС-07	Хуудас: 08
Шалгасан		Б.Болормаа			

А3

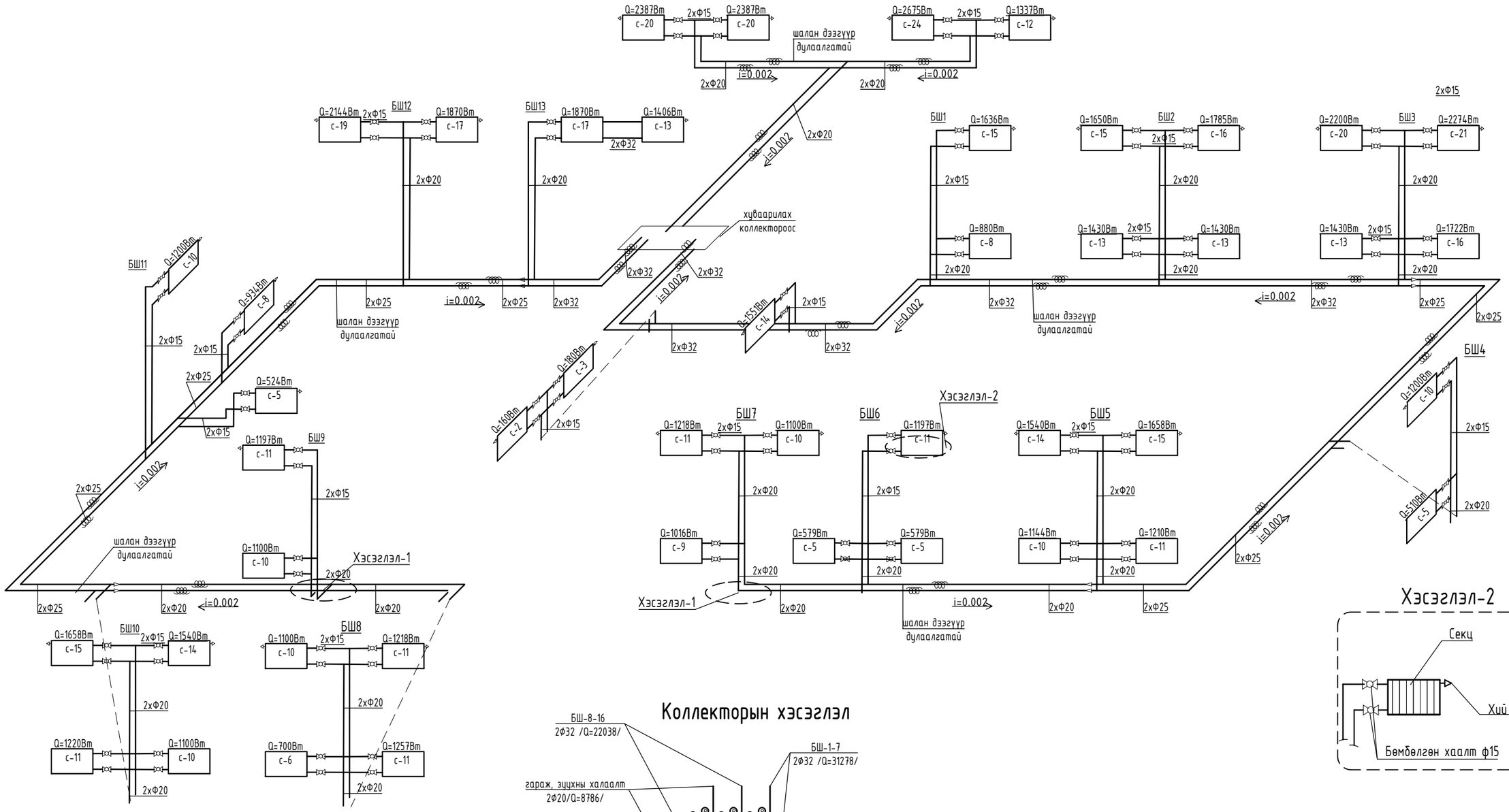

Хэсэглэл-2

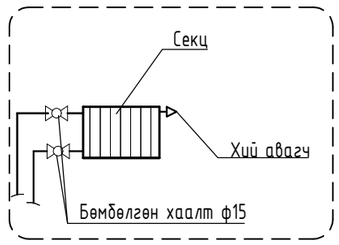

Хэсэглэл-1

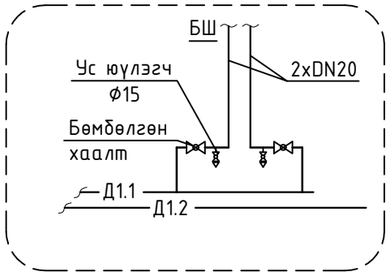

Коллекторын хэсэглэл

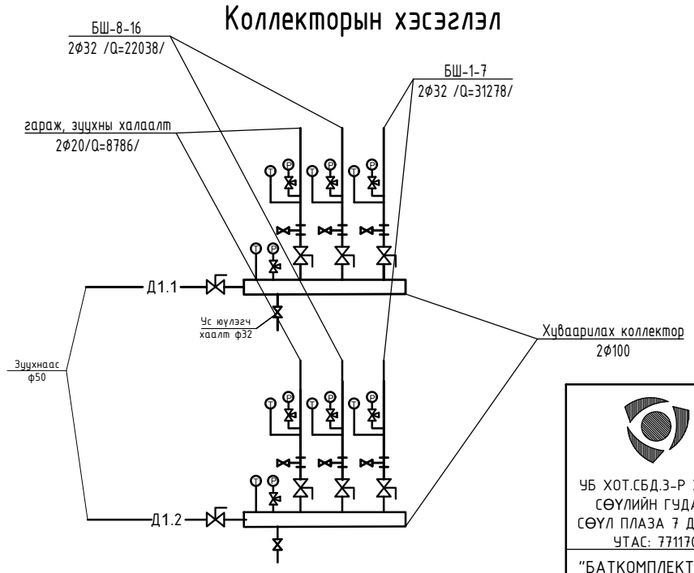

УБ ХОТ.СБД.3-Р ХОРОО. СӨҮЛИЙН ГУДАМЖ. СӨҮЛ ПЛАЗА 7 ДАВХАР УТАС: 77117014	Төв аймаг. Архуст сумын Архуст сумын засаг даргын Тамгын газрын контор ИХ ЗАСВАРЫН АЖИЛ				
	Халаалтын системийн тойм				Үе шат: АЗ
	Инженер	Б.Болормаа	ЕГ шифр: БК-21/03	Масштаб: М1:100	Огноо: 2021
	Гүйцэтгэсэн	А.Ачитсайхан	ТГ шифр:	Зургийн дугаар: ХАС-08	Хуудас: 08
"БАТКОМПЛЕКТ"ХХК	Шалгасан	Б.Болормаа			

АЗ

ЗУРГИЙН ЖАГСААЛТ

№	Марк	Зургийн нэр зориулалт	Тайлбар
1	ДМ-1	Зургийн жагсаалт, Тайлбар бичиг, Дулааны ачаалал материалын түүвэр	
2	ДМ-2	Тоног төхөөрөмжийн байгуулалт	
3	ДМ-3	Зуухны барилгын зарчмын схем, огтлол 1-1	

ДУЛААНЫ АЧААЛАЛЫН ХҮСНЭГТ

Д/Д	БАРИЛГЫН НЭР	ДУЛААНЫ АЧААЛАЛ , (кВт)				ТАЙЛБАР
		халаалт	салхивч	ХХУ	нийт	
1	ЗДТГазар	62.102	-	цах	62.102	Засвар

ТАЙЛБАР БИЧИГ

Төв аймгийн Архуст сумын Засаг даргын Тамгын газрын барилгын засварын ажлаар зуухны дулаан хангамжийн ажлын зургийг хийж гүйцэтгэхдээ доор дурьдсан баримт материалууд болон норм дүрэм, стандартыг мөрдөж боловсруулав.

Үүнд:

1. Төв аймгийн "Барилга захиалгч, орон сууцны корпораци" ОНӨААТҮГ-ын захирлын 02 / 21 тоот даалгавар
2. Барилгын архитектур ба халаалт, агаар сэлгэлтийн системийн ажлын зураг
3. БНбД 41-02-05, БНбД 401-03-99 болон бусад холбогдох норм дүрмүүд
4. MNS 3238:2001, MNS 5213:2002 болон бусад холбогдох стандартууд болно.

Сумын гадна агаарын тооцоот температур -31,4 °С. Дулаан зөөгчийн параметр 90/65 °С байна.

Дулааны холболтыг техникийн нөхцлийн дагуу шинээр баригдах халаалтын зуухнаас холбоно. Зуухны хүчин чадал - 32 кВт болон 45 кВт. Халаалтын зууханд холбогдох барилгын ачаалал 62,102 кВт. Халаалтын тогоогоор Чех улсын хатуу түлшний Дакон Дор төлөвлөв.

Зуухны барилгын халаалтыг барилгын халаалтын системийн зурагт хамт зураг болно.

Угсралтын ажлыг хийж гүйцэтгэхдээ тухайн тогооны угсралтын заавар болон аюулгүй ажиллагааны норм дүрмийг баримтлан ажиллана.

ХӨДӨЛМӨР ХАМГААЛАЛ:

Халаалт, агаар сэлгэлтийн системийг угсрах болон турших үедээ хөдөлмөр хамгааллыг бүрэн хангаж ажиллах шаардлагатай. Хөдөлмөр хамгаалалын ажилтан нь "БНбД 12-03-04, БНбД 12-04-06"-н заалтуудыг ажил тус бүр дээр мөрдөн дагах.

МАТЕРИАЛЫН ЕРӨНХИЙ ТҮҮВЭР

№		Нэрс	Тоо шир	Нэгж жин кг	Тайлбар
1	2	3	4	5	6
1	Дакон DOR 32	Хатуу түлшний тогоо	1	240	шир
	Дакон DOR 45	Хатуу түлшний тогоо	1	320	шир
2		Мемберант тэлэлтийн сав V=58л	1		шир
3	G=2.4м3/ц, P=6.5кПа	Халаалтын эргэлтийн насос LM40-125, цахилгаан хөдөлгүүрийн хамт	2		шир
4		Аваарын клапан хаалт	2		шир
5	17ч3бр /ITALY/	Урьдчилан сэргийлэх клапан Ду25	2		шир
6		Утааны яндан Ф219	24		у/м
7		Ус юүлэгч Dy 25	2		шир
8	V 821.M Ду50	Магнитний фильтр /хог шүүгч/ DN50 ком	1	16.8	danfoss
9	64.102.050	Бөмбөлгөн хаалт DN50 ком	2	3.0	danfoss
10	11б 18бк	Манометрийн кран Ду15 Ру16 ком	6	0.26	
11	ГОСТ 2823-73	Термометр оправын хамт N4п ком	6		
12	ГОСТ 17378-83	Хэвлэмэл шилжвэр Э50х25с60 ком	2	0.2	
13	Пенополиуретан материал	Хоолойн дулаалга Ду50 ум	10		б=40мм
		Хоолойн дулаалга Ду32 ум	8		б=30мм
		Хоолойн дулаалга Ду15 ум	2		б=30мм
14	ГОСТ 10704-91	Ган хоолой Ф57х3 ум	10	4.0	
	ГОСТ 10704-91	Ган хоолой Ф32х2 ум	8	1.78	
	ГОСТ 10704-91	Ган хоолой Ф20 ум	10	0.79	

УБ ХОТ.СБД.3-Р ХОРОО. СӨҮЛИЙН ГУДАМЖ. СӨҮЛ ПЛАЗА 7 ДАВХАР УТАС: 77117014	ТӨВ АЙМАГ, АРХУСТ СУМ ЗУУХНЫ БАРИЛГА				
	ЗУРГИЙН ЖАГСААЛТ, ТАЙЛБАР БИЧИГ, ДУЛААНЫ АЧААЛАЛ, МАТЕРИАЛЫН ТҮҮВЭР				
	Инженер	Б.Ану	ЕГ Шифр: БК-21/03	Масштаб: М1:100	Огноо: 2021.03.22
	Гүйцэтгэсэн	Б.Ану	ТГ Шифр:	Зургийн дугаар: ДМ-1	Хуудас: 03
"БАТКОМПЛЕКТ"ХХК	Шалгасан	Б.Болормаа			

A3

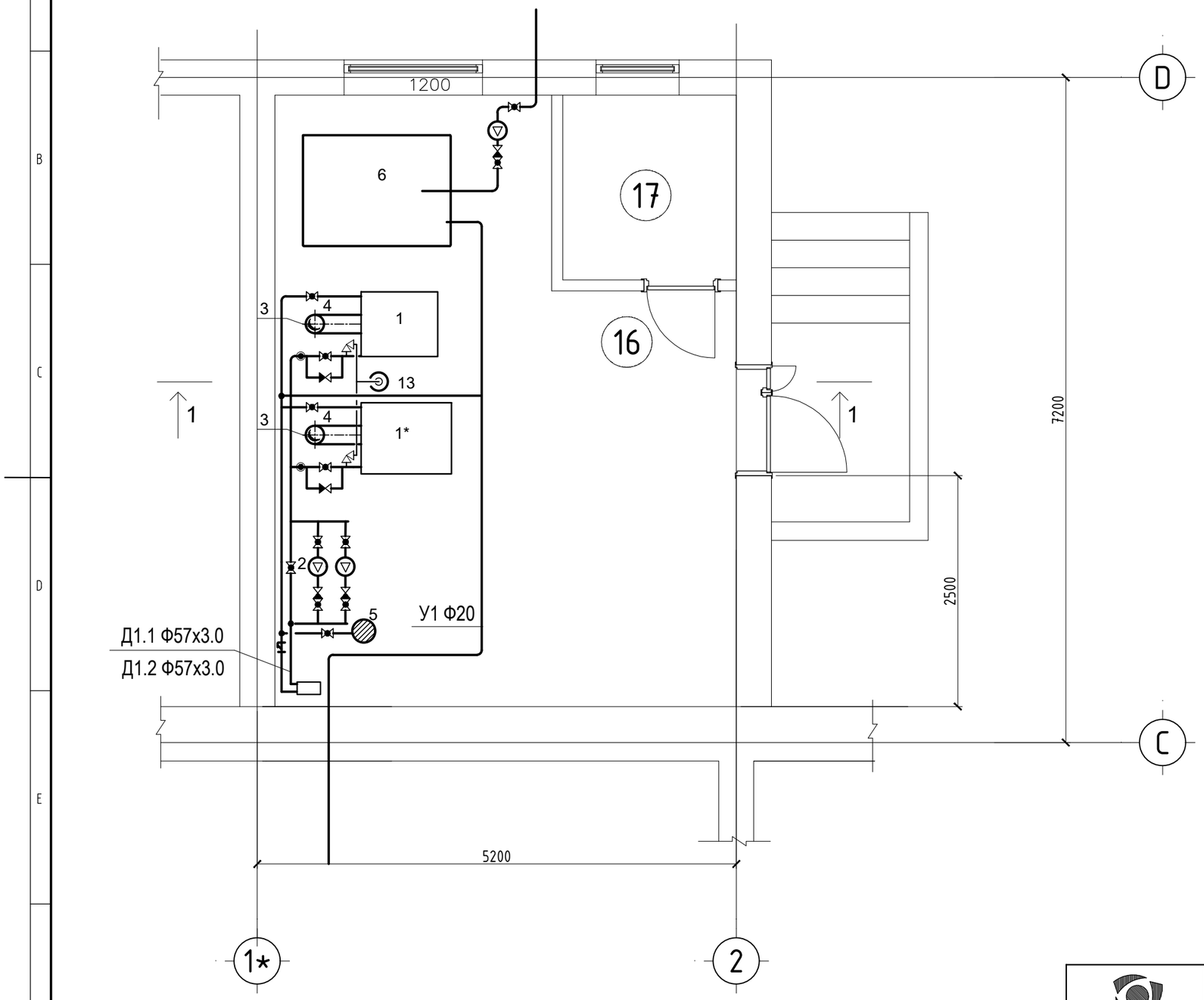

ТОНОГ ТӨХӨӨРӨМЖИЙН ТОДОРХОЙЛОЛТ

Д/Д	Тоног төхөөрөмжийн нэр	Тоо	Тайлбар
1.	Халаалтын тогоо	1	Н650 /Чех улс/
1*	Халаалтын тогоо	1	Н650 /Чех улс/
2	Сүлжээний насос	2	UPS 25-60 N=115 W G=1.9 м3/ц Н=3.5 м
3	Утааны яндан	1	Ф200 мм Н=14 м
4	Утааны хоолой	1	Ф200 мм L=500 мм
5	Тэлэлтийн сав V=35 л	1	Ф450мм Н=615 мм
6	Хүйтэн усны бак		1600х1200х1200

ТОГООНЫ ТЕХНИКИЙН ҮЗҮҮЛЭЛТ

Д/Д	Нэр	Хэм нэгж	Үзүүлэлт	
			Dakon DOR 32D	Dakon DOR 45D
1	Өндөр	мм	1040	1040
2	Өргөн	мм	700	770
3	Зузаан	мм	830	980
4	Утааны яндангийн диаметр	мм	160	160
5	Хүчин чадал	кВт	32	45
6	Халах гадаргуу	м2	320	450
7	Түлшний зарцуулалт	кг/ц	8.4	14
8	Ашигт үйлийн коэффициент	%	73-76	73-76
9	Цэвэр жин	кг	240	320

ҮБ ХОТ.СБД.3-Р ХОРОО. СӨҮЛИЙН ГУДАМЖ. СӨҮЛ ПЛАЗА 7 ДАВХАР УТАС: 77117014	ТӨВ АЙМАГ, АРХУСТ СУМ ЗУУХНЫ БАРИЛГА				
	ТОНОГ ТӨХӨӨРӨМЖИЙН БАЙГУУЛАЛТ				
	Инженер	Б.Ану	ЕГ Шифр: БК-21/03	Масштаб: М1:100	Огноо: 2021.03.22
	Гүйцэтгэсэн	Б.Ану	ТГ Шифр:	Зургийн дугаар: ДМ-2	Хуудас: 03
"БАТКОМПЛЕКТ"ХХК	Шалгасан	Б.Болормаа			

A3

ОГТЛОЛ 1-1

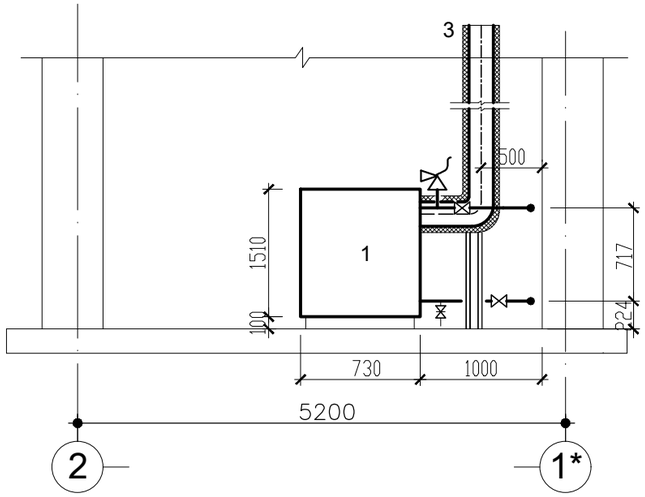

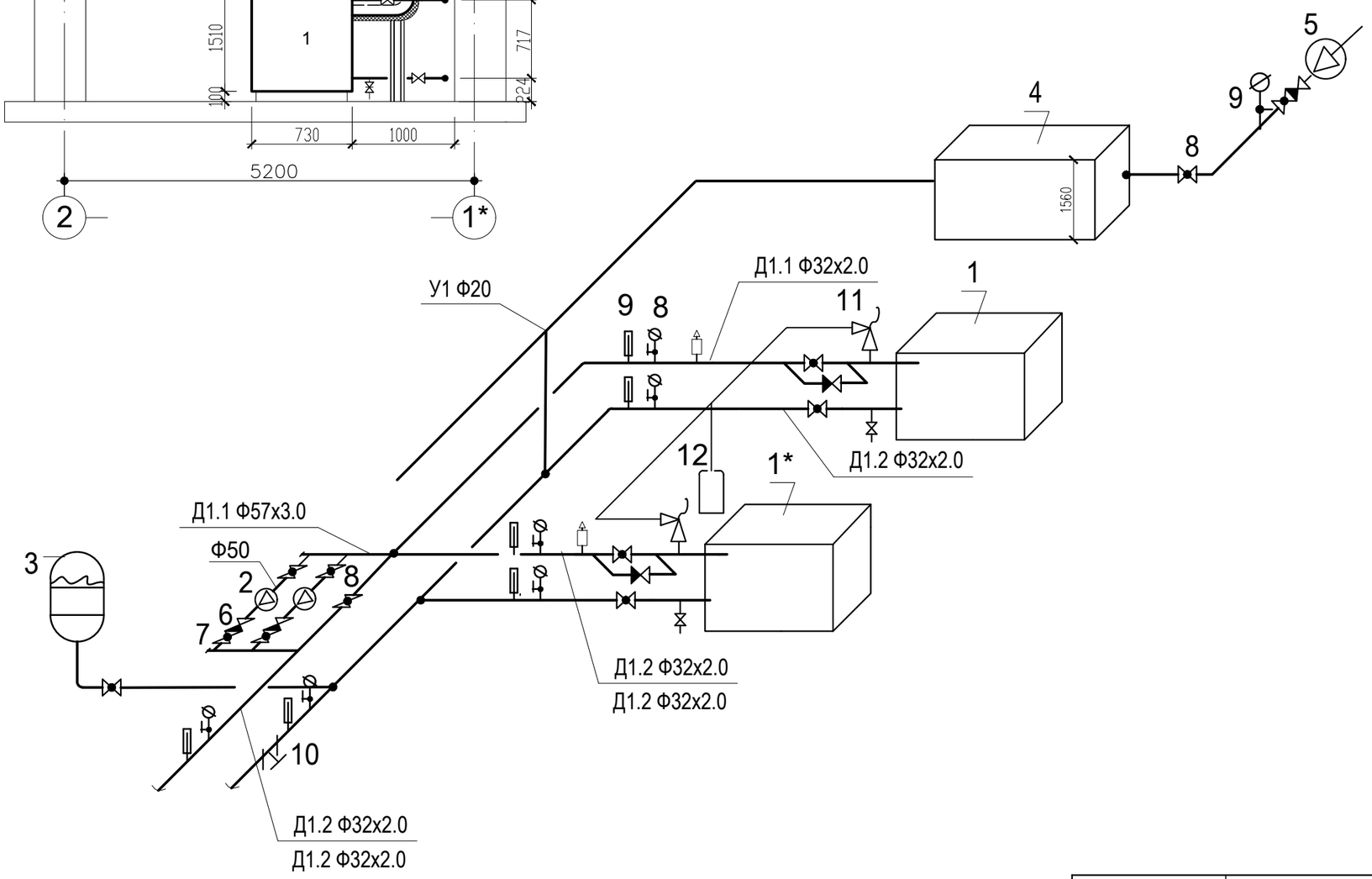

ТАНИХ ТЭМДЭГ

1	Халаалтын тогоо
2	Сүлжээний усны насос
3	Тэлэлтийн сав
4	Цэвэр усны бак
5	Хүйтэн усны насос
6	Үл буцаах хаалт
7	Бөмбөлгөн хаалт
8	Манометр
9	Термометр
10	Бохир шүүгч
11	Урьдчилан сэргийлэх клапан
12	Илүүдэл ус зайлуулах сав

УБ ХОТ.СБД.3-Р ХОРОО. СӨҮЛИЙН ГУДАМЖ. СӨҮЛ ПЛАЗА 7 ДАВХАР УТАС: 77117014	ТӨВ АЙМАГ, АРХУСТ СУМ ЗУУХНЫ БАРИЛГА				
	ЗУУХНЫ ЗАРЧМЫН СХЕМ, ОГТЛОЛ 1-1				
	Инженер		Б.Ану	ЕГ Шифр: БК-21/03	Масштаб: М1:100	Огноо: 2021.03.22
	Гүйцэтгэсэн		Б.Ану	ТГ Шифр:	Зургийн дугаар: ДМ-3	Хуудас: 03
"БАТКОМПЛЕКТ"ХХК	Шалгасан		Б.Болормаа			

A3

ТОЙМ БАЙГУУЛАЛТ

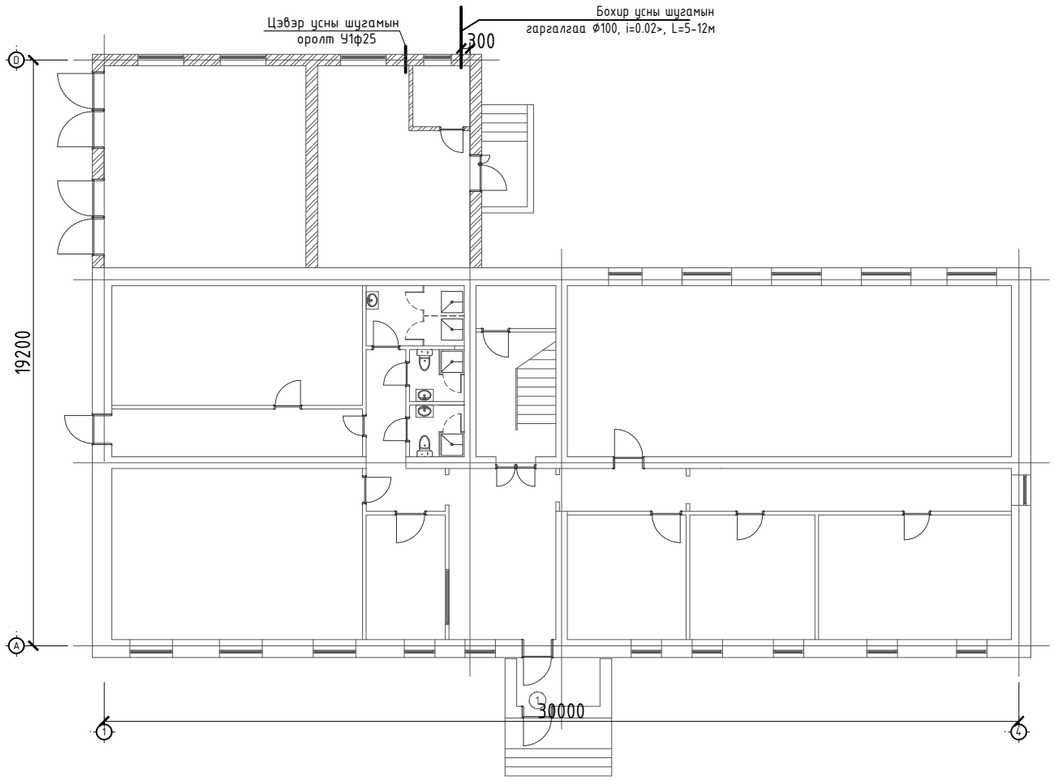

ТАНИХ ТЭМДЭГЛЭГЭЭ

Байгуулалт дээр	Тойм дээр	Нэр
—— У1 ——	—— У1 ——	Хүйтэн ус дамжуулах шугам
—— Д3 ——	—— Д3 ——	Халуун ус түгээх шугам
—— Б1 ——	—— Б1 ——	Ахуйн бохир ус зайлуулах хоолой
		Угаагуур, Угаагуурын холигч
		Суулгуур
	R	Босоо шугам дээрхи ревизь
		Хэвтээ шугам дээрхи цэвэрлэгээ
		Хаалт
		Винтель

УСАН ХАНГАМЖ, АРИУТГАХ ТАТУУРГЫН СИСТЕМИЙН ҮНДСЭН ҮЗҮҮЛЭЛТ

Системийн нэр	Оролтонд шаардагдах даралт /м/	Тооцооны зардал				Хэрэглэгдэж буй цах.хөд-н чадал кВт
		$м^3$/хон	$м^3$/цаг	л/с	Галын үед л/с	
Ерөнхий	14.0м	1.6	1.023	0.602	-	Ус халаагч (1ш), N=9.0кВт
Хүйтэн усан хангамж	14.0м	0.9	0.586	0.359	-	
Халуун усан хангамж	14.0м	0.7	0.413	0.385		
Ариутгах татуурга		1.6	1.023	2.1		

ЗУРГИЙН ЖАГСААЛТ

Д/Д	Зургийн марк	Зургийн нэр	Тайлбар
1	ЦБУ-01	Барилгын бүдүүвч, Тайлбар бичиг, Үндсэн үзүүлэлт	
2	ЦБУ-02	Материалын түүвэр	
3	ЦБУ-03	1-р давхрын халуун, хүйтэн усны шугамын байгуулалт	
4	ЦБУ-04	1-р давхрын бохир усны шугамын байгуулалт	
5	ЦБУ-05	Халуун хүйтэн, бохир усны шугамын тойм	

ТАЙЛБАР БИЧИГ

Төв аймаг. Архуст сумын нутаг дэвсгэрт байрлах "ЗАСАГ ДАРГЫН ТАМГЫН ГАЗРЫН КОНТОРЫН ИХ ЗАСВАР"-ЫН цэвэр, бохир усны хэсгийн зургийг гүйцэтгэхдээ барилга архитектурын даалгавар, холбогдох норм дүрэм болох "Барилга доторхи усан хангамж, ариутгах татуурга" БНбД 40-05-16, "Барилга байгуулламжийн зураг төсөл зохиох галын аюулгүй норм" БНбД 21-02-02-ыг үндэслэн хийж гүйцэтгэв. ''Барилгын доторхи ус хангамж, бохир ус зайлуулалт да хийн хангамжийн системийн төхөөрөмжүүдийн томъёолсон тэмдэглэгээ'' MNS 3332:2003 ''Дамжуулах хоолойн томъёолсон да таних тэмдэглэгээ'' MNS5213:2002 стандартын дагуу хийгдсэн.

УСАН ХАНГАМЖ, АРИУТГАХ ТАТУУРГА:

Барилгын хүйтэн усан хангамж нь гүний худгаас системээс хангагдана. Ус хангамжийн шугамын оролтон дээр ус хэмжигч байрлуулж өгсөн. Харин халуун ус нь цахилгаан ус халаагчаар бэлтгэгдэнэ. Халуун, хүйтэн усны түгээх болон босоо шугаманд цайрдсан ган хоолойг, салбар шугаманд металл хуванцар хоолойг угсрах да шугам хоолой 0,8МПА даах, унд ахуйн усанд зориулсан байна. Халуун, хүйтэн усны үндсэн шугам шалан дээгүүр дулаалгатай угсрагдана.

Барилгын ариун цэврийн тоног төхөөрөмжөөс гарах бохир ус нь өөрийн урсгалаар бохир усны цооногт зайлуулагдана. Бохир ус шугам хоолойг шалан доогуур дулаалгатай угсрана. Бохир усны шугамыг 50-100мм-н диаметртэй U-PVC хуванцар хоолойгоор угсарахаар төлөвлөсөн. Бохир усны шугам сүлжээнд нормын дагуу цэвэрлэгээ, ревиз тусгасан. Бохир усны босоо шугаманд шалгах тагийг шалнаас дээш 1м-т байрлуулана. Бохир усны босоо шугам хучилтыг нэвтлэн гарахад цементэн зуурмагаар бөглөх да босоо шугам хучилтнаас дээш 8-10 см хэсэгт 2-3 см зузаантай цементэн түрхлэг хийнэ. Мөн цементэн түрхлэг хийхийн өмнө шугам хоолойг ус тусгаарлагч материалаар заавсаргүй ороож өгөх шаардлагатай.
Барилгын дотор усан хангамж, ариутгах татуургын шугамыг угсрахдаа усан хангам, бохир ус, гадна шугам сүлжээ түүний барилга байгууламж БнБД 3,05,04-90-ийн заалтын дагуу туршилт, угаалгын эрүүл ахуйн шаардлагад нийцүүлэн хийнэ.

цэвэрлэгээг нормын дагуу төлөвлөв

Угсралтын ажлыг хийж гүйцэтгэхдээ техник аюулгүй ажиллагааны норм дүрмийг баримтлан ажиллавал зохино. Дотор бохир усны гаргалгааны тэмдэгтийг гадна бохир усны техникийн нөхцлийн дагуу холбох худгийн тэмдэгтэй уялдуулан хийх шаардлагатай.

УБ ХОТ.СБД.3-Р ХОРОО. СӨҮЛИЙН ГУДАМЖ. СӨҮЛ ПЛАЗА 7 ДАВХАР УТАС: 77117014	Төв аймаг. Архуст сумын Архуст сумын засаг даргын Тамгын газрын контор ИХ ЗАСВАРЫН АЖИЛ				
	Тойм байгуулалт, тайлбар, таних тэмдэг, үндсэн үзүүлэлт				Ye шат: АЗ
	Инженер	Б.Ичинноров	ЕГ шифр: БК-21/03	Масштаб: М1:100	Огноо: 2021
	Гүйцэтгэсэн	Б.Ичинноров	ТГ шифр:	Зургийн дугаар: ЦБУ-01	Хуудас: 05
"БАТКОМПЛЕКТ"ХХК	Шалгасан	Б.Болормаа			

АЗ

МАТЕРИАЛЫН ТҮҮВЭР

Д/д	Тэмдэглэгээ	Материалын нэр	Тоо шир	нэгж жин	Тайлбар
		Халуун, хүйтэн усны систем			
1	ГОСТ3262-75	Цайрдсан ган хоолой ф15	20	-	у/м
2	ГОСТ3262-75	Цайрдсан ган хоолой ф20	20	-	у/м
3	ГОСТ3262-75	Цайрдсан ган хоолой ф32	65	-	у/м
4	ARMSTRONG /δ=5мм/	Хоолойн дулаалга ф20	20	-	у/м
5	ARMSTRONG /δ=5мм/	Хоолойн дулаалга ф32	65	-	у/м
6		Отвод ф25	5	-	ш
7		Вентиль ф15	16	-	ш
8		Уян хоолой ф15	16	-	ш
9		Хүйтэн ус хэмжигч Ф20	1	-	Ком
10		Үл буцаах хаалт ф32	2	-	ш
11		Хог шүүгч ф32	1	-	ш
12		Хаалт ф20	2	-	ш
13		Хаалт ф32	4	-	ш
14		Ахуйн усны насос q=1.023м3/цаг, H=14м, n=0.55кВт	1	-	ш
15		Хөвүүрт хаалт Ф25	1	-	ш
16		Усан сан 3м3, 1.6x1.2x1.5h	1	-	ш
17	Eldom-500	Эзэлхүүний ус халаагч 500л, 9.0кВт	1	-	ш
18					

МАТЕРИАЛЫН ТҮҮВЭР

Д/д	Тэмдэглэгээ	Материалын нэр	Тоо шир	нэгж жин	Тайлбар
		Бохир усны систем			
1	PVC-U	Хуванцар хоолой Ф50	7	-	у/м
2	PVC-U	Хуванцар хоолой Ф100	32	-	у/м
3	ARMSTRONG /δ=5мм/	Хоолойн дулаалга Ф50	7	-	у/м
4	ARMSTRONG /δ=5мм/	Хоолойн дулаалга Ф100	32	-	у/м
5		өвдгөвч ф50	8	-	ш
6		Өвдгөвч ф100	3	-	ш
7		өвдгөвч 125* ф100	6	-	ш
8		Ташуу гуравлагч 45' 100*100	2	-	ш
9		Шулуун гуравлагч 45' 100*100	1	-	ш
10		Шулуун гуравлагч 45' 100*50	7	-	ш
11		Шилжвэр Ф100*50	2	-	ш
12		Шалгах таг Ф100	1	-	ш
13		Цэвэрлэгээ Ф100	2	-	ш
14		Суултуур	2	-	ком
15		Угаагуур	3	-	ком
16		Душ	4	-	ком
17		Агааржуулах малгай, d=100	1	-	ш

УБ ХОТ.СБД.3-Р ХОРОО. СӨҮЛИЙН ГУДАМЖ. СӨҮЛ ПЛАЗА 7 ДАВХАР УТАС: 77117014

"БАТКОМПЛЕКТ"ХХК

Төв аймаг. Архуст сумын

Архуст сумын засаг даргын Тамгын газрын контор ИХ ЗАСВАРЫН АЖИЛ

Материалын түүвэр

Үе шат: АЗ

Инженер		Б.Ичинноров	ЕГ шифр: БК-21/03	Масштаб: М1:100	Огноо: 2021
Гүйцэтгэсэн		Б.Ичинноров	ТГ шифр:	Зургийн дугаар: ЦБУ-02	Хуудас: 05
Шалгасан		Б.Болормаа			

A3

1-Р ДАВХРЫН ХАЛУУН, ХҮЙТЭН УСНЫ ШУГАМЫН БАЙГУУЛАЛТ М1:100

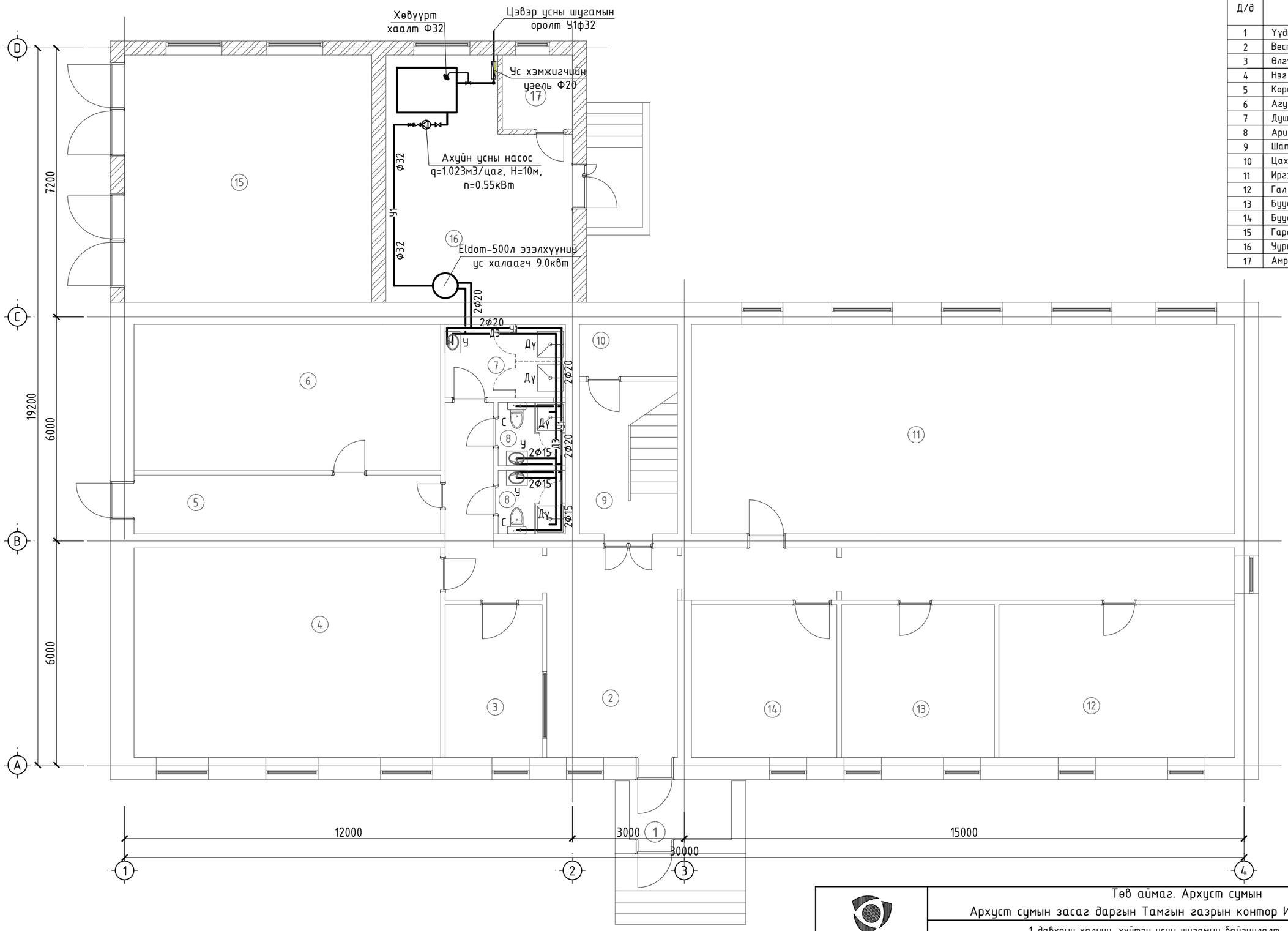

ӨРӨӨНИЙ ТОДОРХОЙЛОЛТ

Д/д	Өрөөний нэр	Талбай /м²/
1	Үүдний өрөө	4.384
2	Вестибюль	19.6
3	Өлгүүр	12.74
4	Нэг цэгийн үйлчилгээ	46.11
5	Коридор	12.9
6	Агуулах	32.2
7	Душ	6.3
8	Ариун цэврийн өрөө	3.06
9	Шат	10.7
10	Цахилгааны самбар	3.6
11	Иргэний танхим	81.6
12	Гал тогоо	25.8
13	Буудлын өрөө	16.7
14	Буудлын өрөө	15.9
15	Гараж	45.1
16	Уурын зуух	15.9
17	Амрах өрөө	15.9

УБ ХОТ.СБД.3-Р ХОРОО.
СӨҮЛИЙН ГУДАМЖ.
СӨҮЛ ПЛАЗА 7 ДАВХАР
УТАС: 77117014

"БАТКОМПЛЕКТ"ХХК

Төв аймаг. Архуст сумын

Архуст сумын засаг даргын Тамгын газрын контор ИХ ЗАСВАРЫН АЖИЛ

1-давхрын халуун, хүйтэн усны шугамын байгуулалт

Үе шат: АЗ

Инженер		Б.Ичинноров	ЕГ шифр: БК-21/03	Масштаб: М1:100	Огноо: 2021
Гүйцэтгэсэн		Б.Ичинноров	ТГ шифр:	Зургийн дугаар: ЦБУ-03	Хуудас: 05
Шалгасан		Б.Болормаа			

АЗ

1-Р ДАВХРЫН БОХИР УСНЫ ШУГАМЫН БАЙГУУЛАЛТ М1:100

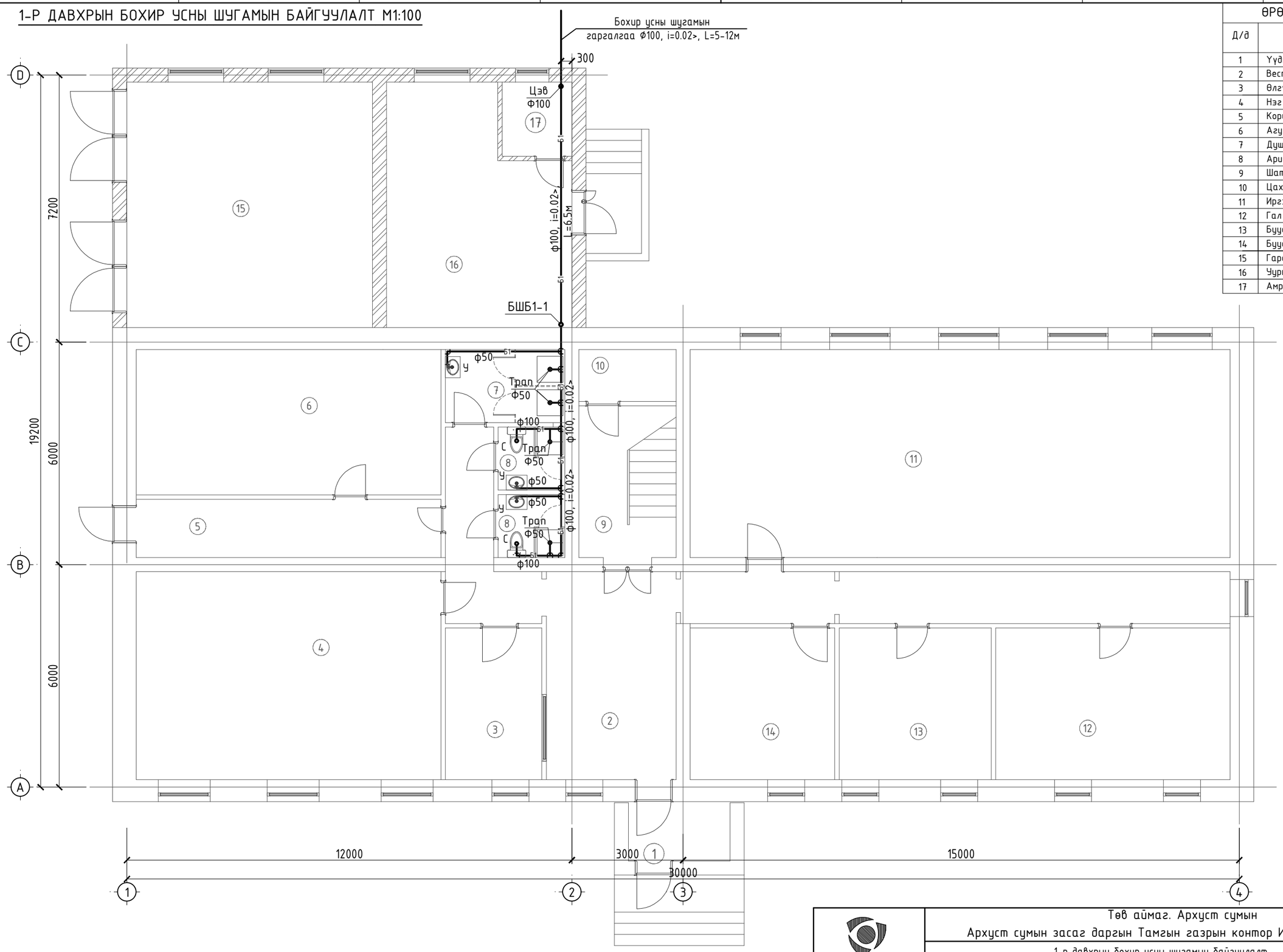

ӨРӨӨНИЙ ТОДОРХОЙЛОЛТ

Д/д	Өрөөний нэр	Талбай /м²/
1	Үүдний өрөө	4.384
2	Вестибюль	19.6
3	Өлгүүр	12.74
4	Нэг цэгийн үйлчилгээ	46.11
5	Коридор	12.9
6	Агуулах	32.2
7	Душ	6.3
8	Ариун цэврийн өрөө	3.06
9	Шат	10.7
10	Цахилгааны самбар	3.6
11	Иргэний танхим	81.6
12	Гал тогоо	25.8
13	Буудлын өрөө	16.7
14	Буудлын өрөө	15.9
15	Гараж	45.1
16	Уурын зуух	15.9
17	Амрах өрөө	15.9

УБ ХОТ.СБД.3-Р ХОРОО.
СӨҮЛИЙН ГУДАМЖ.
СӨҮЛ ПЛАЗА 7 ДАВХАР
УТАС: 77117014

"БАТКОМПЛЕКТ"ХХК

Төв аймаг. Архуст сумын
Архуст сумын засаг даргын Тамгын газрын контор ИХ ЗАСВАРЫН АЖИЛ

1-р давхрын бохир усны шугамын байгуулалт

Үе шат: АЗ

Инженер		Б.Ичинноров	ЕГ шифр: БК-21/03	Масштаб: М1:100	Огноо: 2021
Гүйцэтгэсэн		Б.Ичинноров	ТГ шифр:	Зургийн дугаар: ЦБУ-04	Хуудас: 05
Шалгасан		Б.Болормаа			

А3

ХАЛУУН, ХҮЙТЭН УСНЫ ШУГАМЫН ТОЙМ

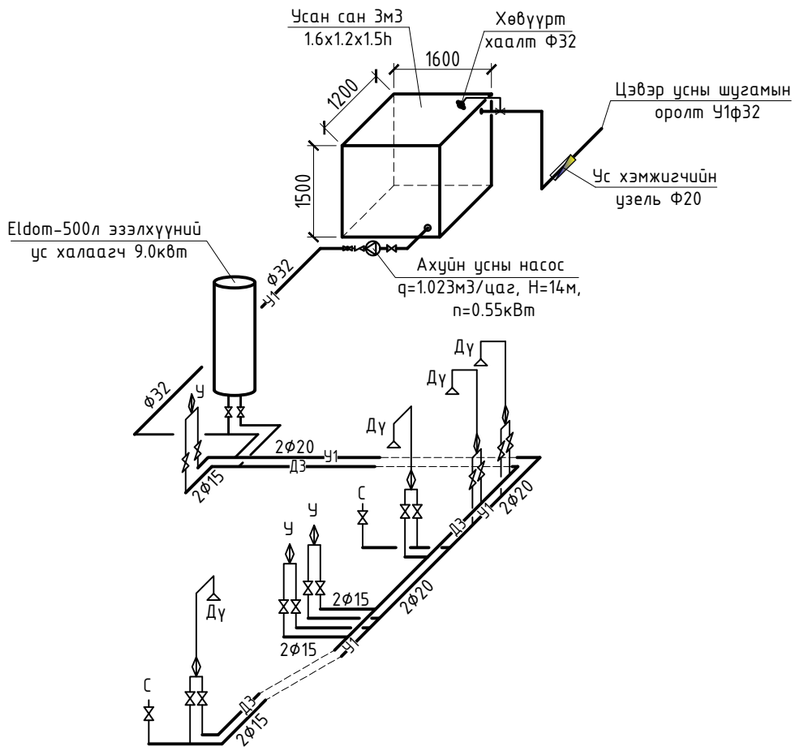

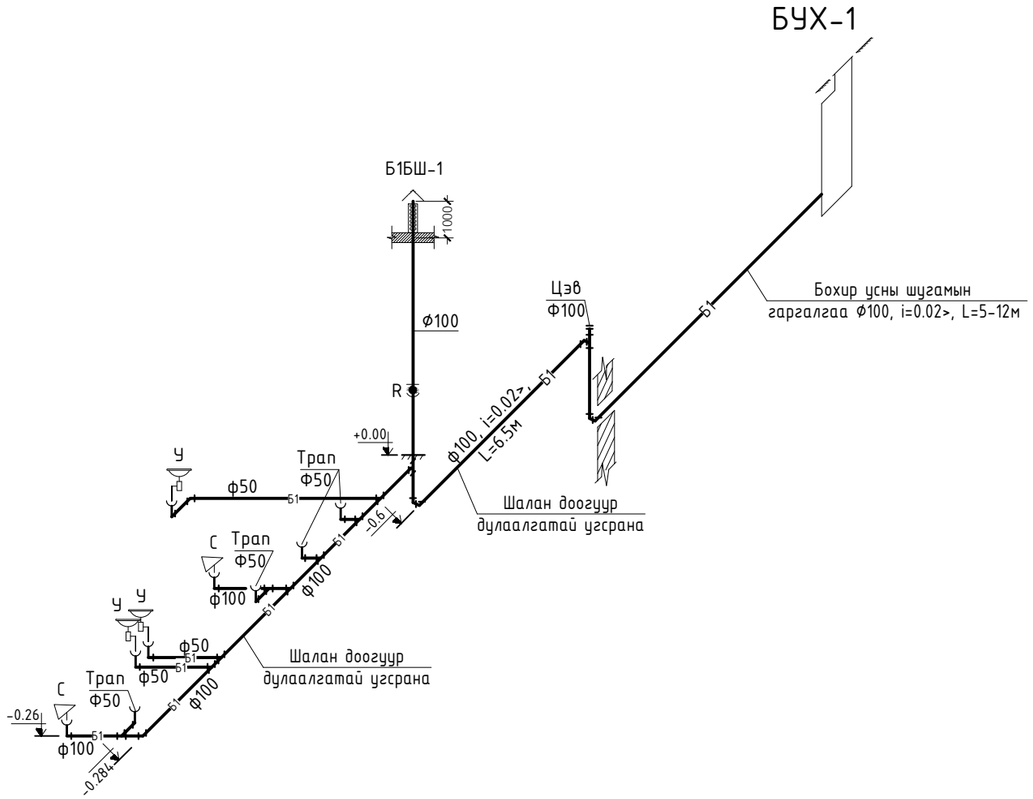

Ус хэмжигчийн зангилаа

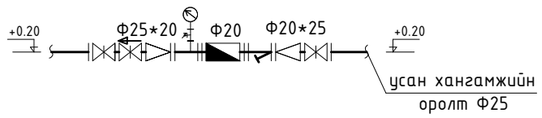

УБ ХОТ.СБД.3-Р ХОРОО. СӨҮЛИЙН ГУДАМЖ. СӨҮЛ ПЛАЗА 7 ДАВХАР УТАС: 77117014	Төв аймаг. Архуст сумын Архуст сумын засаг даргын Тамгын газрын контор ИХ ЗАСВАРЫН АЖИЛ				
	Халуун, хүйтэн, бохир усны шугамын тойм				Үе шат: А3
	Инженер	Б.Ичинноров	ЕГ шифр: БК-21/03	Масштаб: М1:100	Огноо: 2021
	Гүйцэтгэсэн	Б.Ичинноров	ТГ шифр:	Зургийн дугаар: ЦБУ-05	Хуудас: 05
"БАТКОМПЛЕКТ"ХХК	Шалгасан	Б.Болормаа			

А3

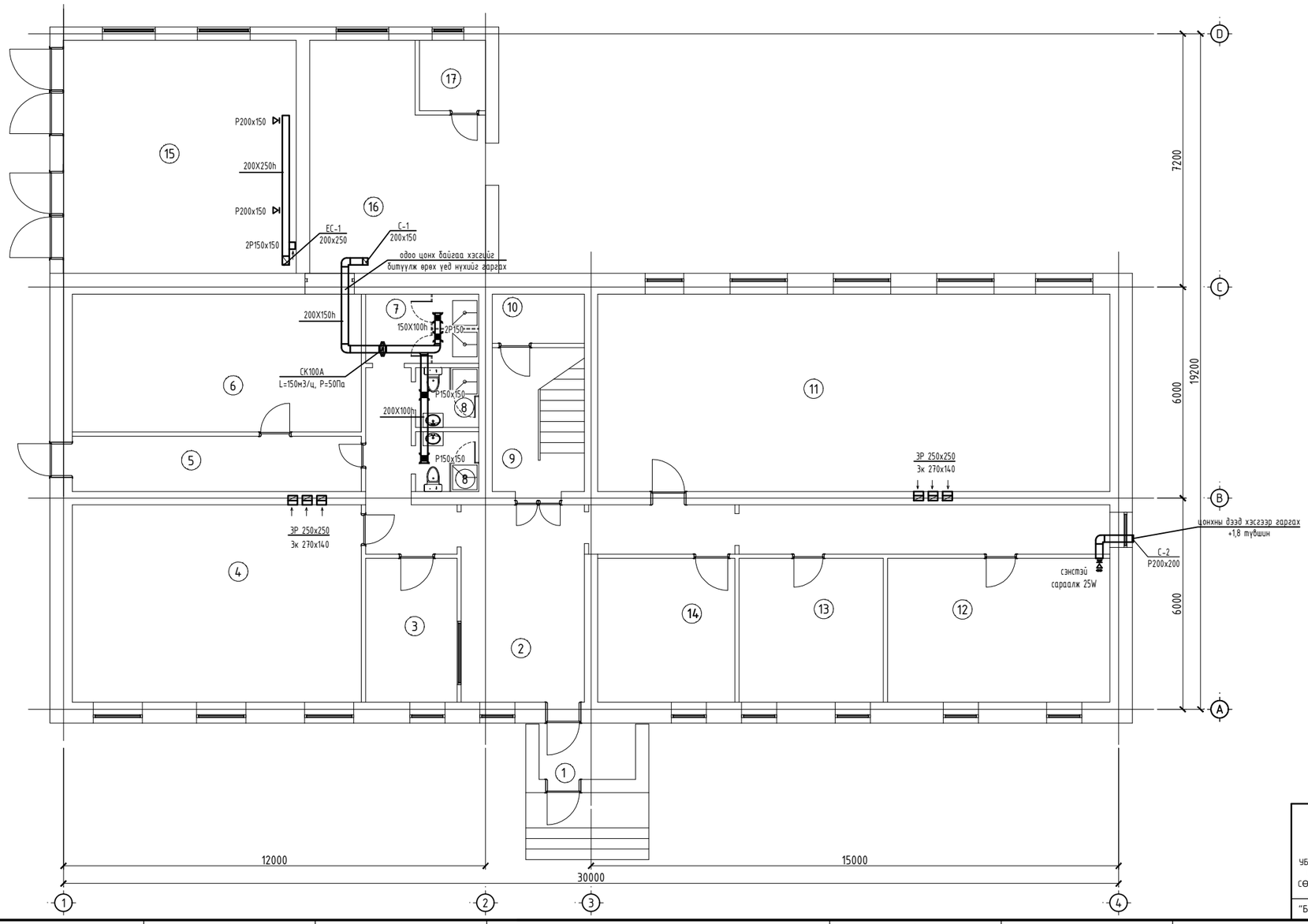

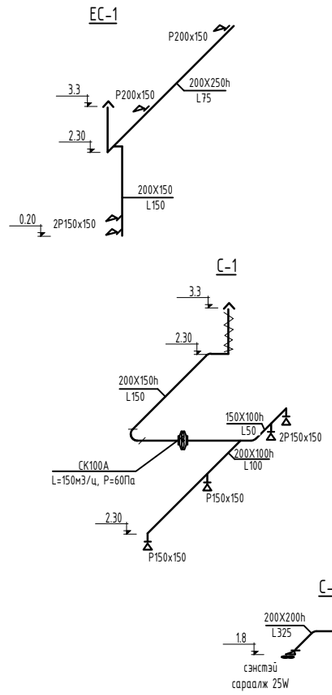

ӨРӨӨНИЙ ТОДОРХОЙЛОЛТ

Д/д	Өрөөний нэр	Талбай /м²/	Тем-р /°С/
1	Үүдний өрөө	4.384	16
2	Вестибюль	19.6	16
3	Өлгүүр	12.74	16
4	Нэг цэгийн үйлчилгээ	46.11	18
5	Коридор	12.9	16
6	Агуулах	32.2	12
7	Душ	6.3	25
8	Арчин цэврийн өрөө	3.06	16
9	Шат	10.7	16
10	Цахилгааны самбар	3.6	
11	Иргэний танхим	81.6	18
12	Гал тогоо	25.8	12
13	Буудлын өрөө	16.7	20
14	Буудлын өрөө	15.9	20
15	Гараж	45.1	5
16	Уурын зуух	15.9	12
17	Амрах өрөө	15.9	16

ЧБ ХОТ.СБД.3-Р ХОРОО.
СӨҮЛИЙН ГУДАМЖ.
СӨҮЛ ПЛАЗА 7 ДАВХАР
ЧТАС: 77117014
"БАТКОМПЛЕКТ"ХХК

Төв аймаг. Архуст сумын
Архуст сумын засаг даргын Тамгын газрын контор ИХ ЗАСВАРЫН АЖИЛ
1-р давхрын агаар сэлгэлтийн системийн байгуулалт, тойм
Ye шат: А3

Инженер		Б.Болормаа	ЕГ шифр: БК-21/03	Масштаб: М1:100	Огноо: 2021
Гүйцэтгэсэн		А.Ачитсайхан	ТГ шифр:	Зургийн дугаар: ХАС-06	Хуудас: 08
Шалгасан		Б.Болормаа			

А3