БАРИЛГЫН ЗУРАГ ТӨСЛИЙН
"ЭРЧИМ ТӨСӨЛ" ХХК

Зургийн шифр: ЭТ-42/2013

АМАРСАНААГИЙН ГУДАМЖНААС ЧИНГҮНЖАВЫН ГУДАМЖ ХҮРТЭЛ АВТО ЗАМ

/7в, 7к магистрал шугам/

/Улаанбаатар хот. Баянгол дүүрэг/

/Гадна дулаан/

Захирал:...../...../А.Цогтжав/

Инженер:...../...../А.Цогт/

Улаанбаатар хот - 2013 он

Тайлбар

Амарсанаагийн гудамжнаас Чингүнжавын гудамж хүртлэх авто замыг шинэчлэхтэй холбогдуулан 7в, 7к магистрал шугамын авто замын доор орж буй гадна дулааны шугамыг нэвтрэх сувагт шилжүүлэх зураг төслийг ерөнхий төлөвлөгөө, өндөржилт, зургийн даалгавар зэргийг үнэдэслэн хийж гүйцэтгэллээ.

Зураг төслийг гүйцэтгэхдээ "УБДС" ХК-иас 2012 оны 11 дүгээр сарын 01-ны өдрийн өгсөн даалгаврыг үндэслэн Гадна дулааны шугам сүлжээний төлөвлөлтийн норм ба дүрмийг мөрдлөг болголоо.

1. Дулааны шугам сүлжээний магистрал шугамыг үл нэвтрэх болон нэвтрэх сувагт зурагт заасны дагуу угсрахаар төлөвлөв.
2. Яндан хоолойн агшилт суналтыг өөрийн эргэлт, зөөлөвчийг ашиглаж нөхнө.
3. Яндан хоолойг угсралтын үед гадны хог шороо, бохирдлоос цэвэрлэж, зэврэлтээс хамгаалах түрлэг түрхэн дулаалгыг хийх хэрэгтэй. Дулаалгын материал нь полиуретан байх ба дулаан техникийн үзүүлэлтийг материалын түүвэрт зааж өглөө. Техникийн үзүүлэлт нь тохирох өөр материалаар дулаалж болно. Дулаалгын гадуур хамгаалах бүрхүүлийг хийж өгөх хэрэгтэй.
4. Дулааны шугам сүлжээг угсрахдаа угсралтын норм дүрмийн дагуу гүйцэтгэж зохих даралтаар шахаж шалгах хэрэгтэй.
5. Ус дамжуулах шугамын доод цэгт юүлэх, дээд цэгт хийн хаалтыг угсрах хэрэгтэй.
6. Гулсах тулгуур хоорондын зай нь:
7. 500 мм-ийн голчтой янданд 10 м
8. 600мм-ийн голчтой янданд 11 м тус тус байна.
9. Гадна дулааны трассын газар шорооны ажлыг эхлэхийн өмнө "УБДС" ХК, болон холбогдох газраас зөвшөөрөл авах хэрэгтэй.
10. Төлөвлөж буй дулааны шугамтай огтлолцож буй цахилгаан, холбоо, цэвэр, бохирын шугам сүлжээний түвшинг тухайн ашиглагч байгуулагатай зөвшилцөж угсралтын ажлын үед тодоруулах шаардлагатай.
10. Нэвтрэх сувагт эхний ээлжинд даалгаварын дагуу зөвхөн гол шугамыг шилжүүлэхээр төлөвлөсөн бөгөөд хэрэглэгчийн шугамыг шаардлага гарсан үед уг нэвтрэх сувагт угсарч болохоор зайтай төлөвлөв.

Таних тэмдэг

Д/д	Тэмдэглэгээ	Тайлбар
1	ДХ-1	Дулааны худаг
2	ҮТ-1	Үл хөдлөх тулгуур
3	ЭӨ-1	Эргэлтийн өнцөг
4	Д1	1-р хэлхээний дулаан өгөх шугам хоолой
5	Д2	1-р хэлхээний дулаан буцах шугам хоолой
6	Д11	2-р хэлхээний дулаан өгөх шугам хоолой
7	Д12	2-р хэлхээний дулаан буцах шугам хоолой
8	- - - - - - - - - - -	Одоо байгаа шугам хоолой
9		Шинээр угсрах шугам хоолой
10		Задвижка
11		Дулааны шугам сүлжээг юүлэх хаалт
12		Дулааны шугам сүлжээний хийн хаалт
13	З-1	Яндангийн зөөлөвч

ЗУРАГ ТӨСЛИЙГ ХЯНАСАН
Дугаар 3-06
БАРИЛГЫН ХӨГЖЛИЙН ТӨВ
2013.09.12
ЭКСПЕРТ

БАРИЛГЫН ЗУРАГ ТӨСӨЛ. Утас/факс: 976-11-354280	АМАРСАНААГИЙН ГУДАМЖНААС ЧИНГҮНЖАВЫН ГУДАМЖ ХҮРТЭЛ АВТО ЗАМ /7в, 7к магистрал шугам/ /Улаанбаатар хот. Баянгол дүүрэг/				Гадна дулаан
	Захирал	А. Цогтжав		Тайлбар	масштаб:
	Инженер	А.Цогт			үе шат / хуудас / Бүх хуудас
	Гүйцэтгэсэн	А.Цогтжаргал		ЕГ шифр:	А.3 / ГД-1 / 16
"ЭРЧИМ ТӨСӨЛ" ХХК	Шалгасан	А.Цогт		ТГ шифр: ЭТ-42/2013	2013 оны 05 сарын 10

Зургийн жагсаалт

Д/д	Фор-мат	Нэрс	Тайлбар
1	12	Тайлбар, Таних тэмдэг	ГД-1
2	12	Зургийн жагсаалт, Материалын түүвэр	ГД-2
3	12	Материалын түүвэр	ГД-3
4	12	Гадна дулааны шугамын 7в, 7к магистрал шугамын байршлын тойм	ГД-4
5	12	7в магистрал шугамын Гадна дулааны байгуулалт	ГД-5
6	12	Огтлол 1 - 1, ДХ-1-с ДХ-2 хүртлэх дагуугийн зүсэлт	ГД-6
7	12	Дулааны худаг ДХ-1-н байгуулалт	ГД-7
8	12	Огтлол А-А	ГД-8
9	12	Дулааны худаг ДХ-2-н байгуулалт	ГД-9
10	12	Огтлол Б-Б	ГД-10
11	12	7к магистрал шугамын Гадна дулааны байгуулалт	ГД-11
12	12	Огтлол 2 - 2, ДХ-3-с ДХ-4 хүртлэх дагуугийн зүсэлт	ГД-12
13	12	Дулааны худаг ДХ-3-н байгуулалт	ГД-13
14	12	Огтлол В-В	ГД-14
15	12	Дулааны худаг ДХ-4-н байгуулалт	ГД-15
16	12	Огтлол Г-Г	ГД-16
17	12		ГД-17

Материалын түүвэр

Д/д	Тэмдэглэгээ	Нэрс	тоо	кг	Тайлбар
1	2	3	4	5	6
		7в магистрал			
		Дулаан хангамж:			
1	ГОСТ 10704-91	Цахилгаан гагнаастай ган			
	Т>300°С; Р>2.5 МПа	яндан Ф630х8.0мм	62	122.7	у/м
2		Яндангийн дулаалга			
		а/ Зэврэлтээс хамгаалах			
		түрхлэг 2 удаа			
		б/ Дулаалга б=0,05м			
		λ =0,05Вт/м °С			
		в/ Хамгаалах бүрхүүл			
		Ф600мм	62	-	у/м
3	Г991-1 вып-2	Дулааны худаг			
		3000х3000х2500мм	2	-	комп
4	Г991-1 вып-1	Цутгамал төмөр бетон суваг			
		1800х900 мм	-		у/м
5		Гулсах тулгуур			
		Ф630х8.0 мм	6	-	шир
6		Гулсах тулгуурын бетон дэр			
		ОП-1	6	-	шир
7		Үл хөдлөх тулгуурын бетон			
		бэлдэц М150	0.8	-	$м^3$
8	30с41нж	Т>150°С; Р>2.5 МПа Ган хаалт Ф600мм	4	-	шир
9	30с41нж	Т>150°С; Р>2.5 МПа Ган юүлэх хаалт Ф200 мм	4	-	шир
10	15с27нж	Т>150°С; Р>2.5 МПа Ган хий гаргах хаалт Ф40мм	4	-	шир

БАРИЛГЫН ЗУРАГ ТӨСӨЛ.
Утас/факс: 976-11-354260
"ЭРЧИМ ТӨСӨЛ" ХХК

АМАРСАНААГИЙН ГУДАМЖНААС ЧИНГҮНЖАВЫН ГУДАМЖ ХҮРТЭЛ АВТО ЗАМ /7в, 7к магистрал шугам/
/Улаанбаатар хот. Баянгол дүүрэг/

Гадна дулаан

Захирал	А. Цогтжав		Зургийн жагсаалт, Таних тэмдэг	масштаб:
Инженер	А.Цогт			үе шат: А.3 / хуудас: ГД-2 / Бүх хуудас: 16
Гүйцэтгэсэн	А.Цогтжаргал		ЕГ шифр:	
Шалгасан	А.Цогт		ТГ шифр: ЭТ-42/2013	2013 оны 05 сарын 10

Материалын түүвэр

Д/д	Тэмдэглэгээ	Нэрс	тоо	кг	Тайлбар
1	2	3	4	5	6
11	ГОСТ 10704-91	Хэвэлмэл ган отвод			
	Т>300°С; Р>2.5 МПа	Ф630х8.0мм, 90°	12	-	шир
12	ББ-н зургаас үз.	Зам доогуурх цутгамал бетон			
		суваг 2000х2200мм/h/	27	-	у/м
		7в магистрал			
		Буулгах ажил			
		Дулаан хангамж:			
1	ГОСТ 10704-91	Цахилгаан гагнаастай ган			
	Т>300°С; Р>2.5 МПа	яндан дулааллагатай			
		Ф600мм	54	-	у/м
2	Г991-1 вып-1	Цутгамал төмөр бетон суваг			
		1800х900 мм	27	-	у/м
3	Г991-1 вып-2	Дулааны худаг			
		2000х2500х2500мм	1	-	комп
		7к магистрал			
		Дулаан хангамж:			
1	ГОСТ 10704-91	Цахилгаан гагнаастай ган			
	Т>300°С; Р>2.5 МПа	яндан Ф529х7.0мм	69	90.11	у/м
2		Яндангийн дулаалга			
		а/ Зэврэлтээс хамгаалах			
		түрхлэг 2 удаа			
		б/ Дулаалга б=0,05м			
		λ =0,05Вт/м ^{0}С			
		в/ Хамгаалах бүрхүүл			
		Ф500мм	69	-	у/м
3	Г991-1 вып-2	Дулааны худаг			
		3000х2500х2500мм	2	-	комп
4	Г991-1 вып-1	Цутгамал төмөр бетон суваг			
		1800х900 мм	-		у/м
5		Гулсах тулгуур			

1	2	3	4	5	6
		Ф529х7.0 мм	7	-	шир
6		Гулсах тулгуурын бетон дэр			
		ОП-1	7	-	шир
7	Г991-1 вып-1	Үл хөдлөх тулгуур			
		529х7.0 мм	-	-	шир
8		Үл хөдлөх тулгуурын металл			
		балок [14 2100х2	-	-	хос
9		Үл хөдлөх тулгуурын бетон			
		бэлдэц М150	0.6	-	м^3
10	30с41нж Т>150°С; Р>2.5 МПа	Ган хаалт Ф500мм	4	-	шир
11	30с41нж Т>150°С; Р>2.5 МПа	Ган юүлэх хаалт Ф150 мм	4	-	шир
12	15с27нж Т>150°С; Р>2.5 МПа	Ган хий гаргах хаалт Ф40мм	4	-	шир
13	ББ-н зургаас үз.	Зам доогуурх цутгамал бетон			
		суваг 2000х2000мм/h/	29	-	у/м
14	ГОСТ 10704-91	Хэвэлмэл ган отвод			
	Т>300°С; Р>2.5 МПа	Ф529х7.0мм, 90°	12	-	шир
		7к магистрал			
		Буулгах ажил			
		Дулаан хангамж:			
1	ГОСТ 10704-91	Цахилгаан гагнаастай ган			
	Т>300°С; Р>2.5 МПа	яндан дулааллагатай			
		Ф500мм	58	-	у/м
2	Г991-1 вып-1	Цутгамал төмөр бетон суваг			
		1600х900 мм	29	-	у/м
3	Г991-1 вып-2	Дулааны худаг			
		2000х2500х2500мм	1	-	комп

БАРИЛГЫН ЗУРАГ ТӨСӨЛ.
Улсфакс: 976-11-354280
"ЭРЧИМ төсөл" ХХК

АМАРСАНААГИЙН ГУДАМЖНААС ЧИНГҮНЖАВЫН ГУДАМЖ ХҮРТЭЛ АВТО ЗАМ /7в, 7к магистрал шугам/
/Улаанбаатар хот. Баянгол дүүрэг/

Гадна дулаан

Захирал	А. Цогтжав	Материалын түүвэр	масштаб:
Инженер	А.Цогт		үе шат: А.3
Гүйцэтгэсэн	А.Цогтжаргал	ЕГ шифр:	хуудас: ГД-3
Шалгасан	А.Цогт	ТГ шифр: ЭТ-42/2013	Бүх хуудас: 16
			2013 оны 05 сарын 10

Гадна дулааны 7в, 7к магистрал шугамын байршлын тойм

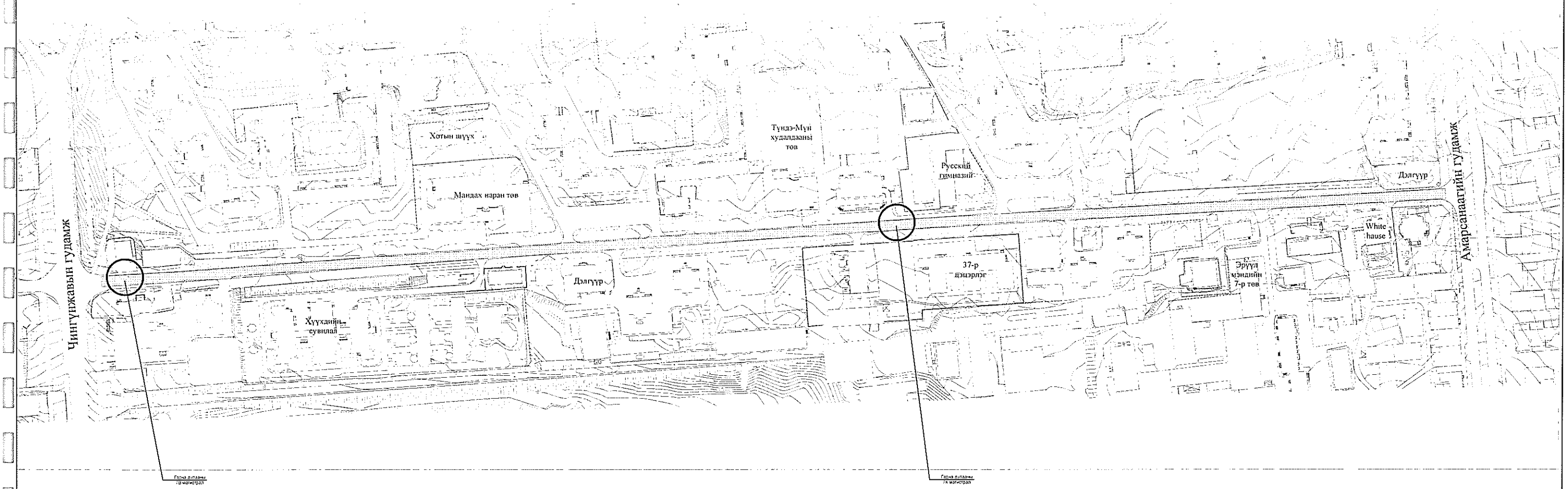

Таних тэмдэг:

— Засвар шинэчлэлт хийгдэх авто зам

— Байшин барилга, зам талбай

— Хаялбар

— Хойд зүгийн тэмдэглэгээ

БАРИЛГЫН ЗУРАГ ТӨСӨЛ. Утас/факс: 976-11-354280	АМАРСАНААГИЙН ГУДАМЖНААС ЧИНГҮНЖАВЫН ГУДАМЖ ХҮРТЭЛ АВТО ЗАМ /7в, 7к магистрал шугам/ /Улаанбаатар хот. Баянгол дүүрэг/			Гадна дулаан	
	Захирал	А. Цогтжав		Гадна дулааны 7в, 7к магистрал шугамын байршлын тойм	масштаб: 1:20
	Инженер	А.Цогт			үе шат: А.3 / хуудас: ГД-4 / бүх хуудас: 16
	Гүйцэтгэсэн	А.Цогтжаргал		ЕГ шифр:	
"ЭРЧИМ ТӨСӨЛ" ХХК	Шалгасан	А.Цогт		ТГ шифр: ЭТ-42/2012	2013 оны 05 сарын 10

Зөвшөөрсөн:
"УБДС" ХК-ний Ерөнхий инженер
.................../Т.Алтангэрэл/ 2013.05.22.

Зураг хянасан инженер
.................../н.Батмөнх/

3-06
2013.09.12

БАРИЛГЫН ЗУРАГ ТӨСӨЛ. Утас/факс: 976-11-354280	АМАРСАНААГИЙН ГУДАМЖНААС ЧИНГҮНЖАВЫН ГУДАМЖ ХҮРТЭЛ АВТО ЗАМ /7в, 7к магистрал шугам/ /Улаанбаатар хот. Баянгол дүүрэг/				Гадна дулаан
	Захирал	А. Цогтжав		7в магистрал шугамын Гадна дулааны байгуулалт	масштаб: 1:500
	Инженер	А.Цогт			үе шат: А.3 / хуудас: ГД-5 / Бүх хуудас: 16
	Гүйцэтгэсэн	А.Цогтжаргал		ЕГ шифр:	
"ЭРЧИМ ТӨСӨЛ" ХХК	Шалгасан	А.Цогт		ТГ шифр: ЭТ-42/2013	2013 оны 05 сарын 10

Огтлол 1 - 1

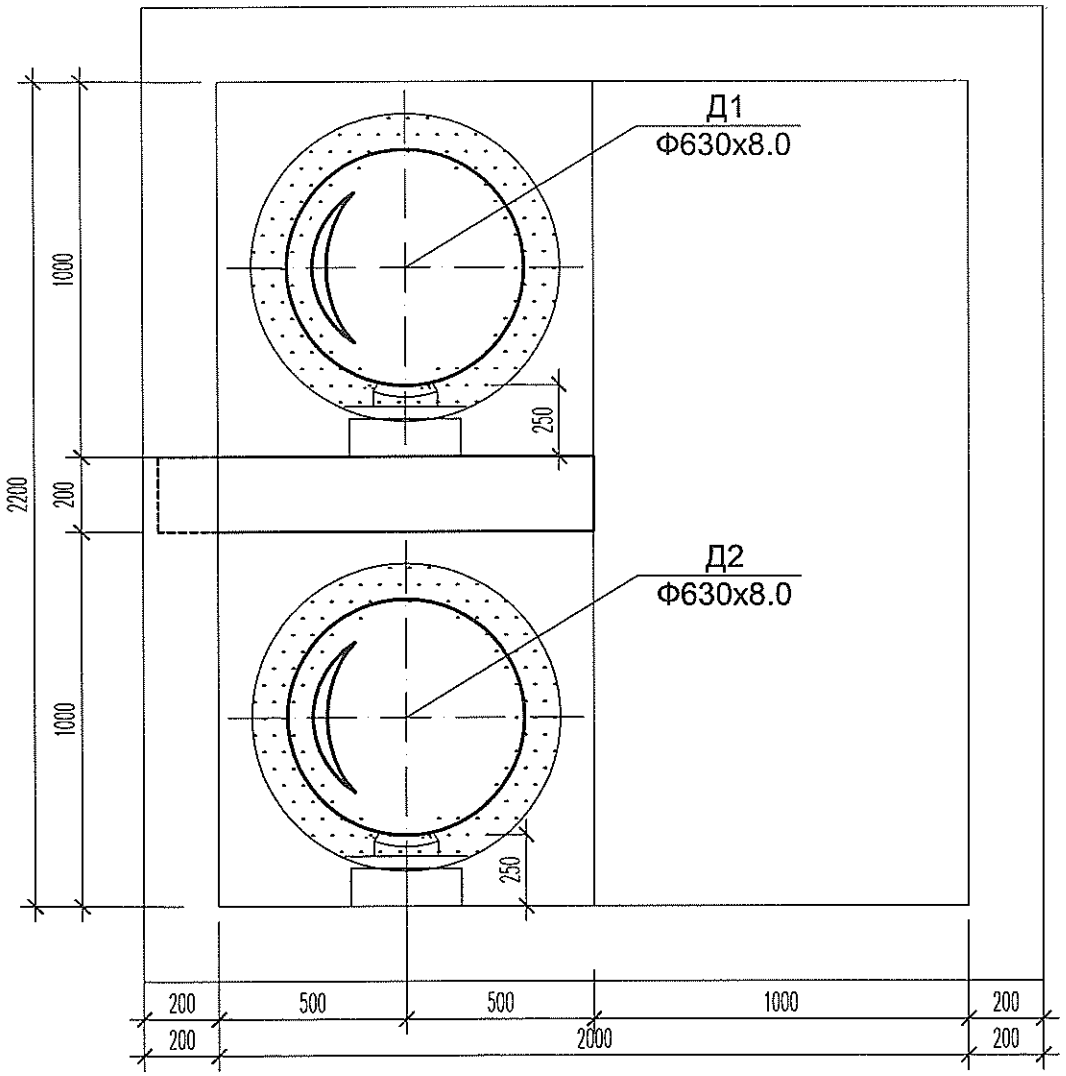

ДХ-1-с ДХ-2 хүртлэх Дагуугийн зүсэлт

Босоо М1:50
Хэвтээ М1:500

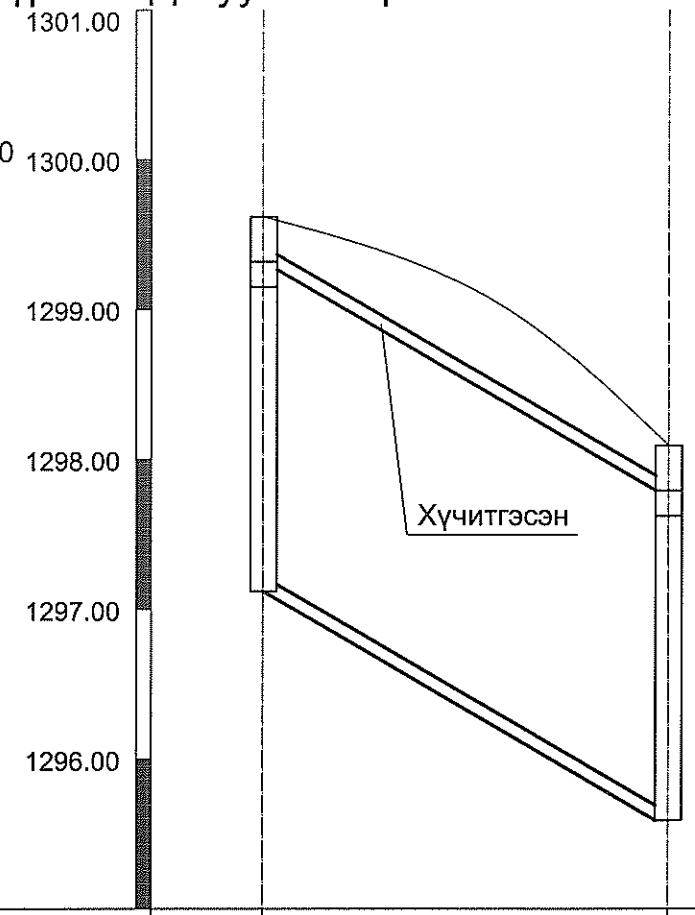

Газрын хөрсний төслийн тэмдэгт	1300.29	1298.71
Газрын хөрсний бодит тэмдэгт	1304.65	1304.65
Сувгийн таг суух тэмдэгт	1299.32	1297.74
Сувгийн шалны тэмдэгт	1297.12	1295.54
Огтлол / Сувгийн дотор хэмжээ		1 - 1 / 2200х2000
Зай /м/ / Налуу /%/		27 / 0.0585
Дэлгэмэл байгуулалт		ДХ-2 / ДХ-1

БАРИЛГЫН ЗУРАГ ТӨСӨЛ. Утас/факс: 976-11-354280	АМАРСАНААГИЙН ГУДАМЖНААС ЧИНГУНЖАВЫН ГУДАМЖ ХҮРТЭЛ АВТО ЗАМ /7в, 7к магистрал шугам/ /Улаанбаатар хот. Баянгол дүүрэг/			Гадна дулаан	
	Захирал	А. Цогтжав		масштаб:	1:20
	Инженер	А.Цогт	Огтлол 1 - 1, ДХ-1-с ДХ-2 хүртлэх Дагуугийн зүсэлт	үе шат	хуудас	Бүх хуудас
	Гүйцэтгэсэн	А.Цогжаргал	ЕГ шифр:	А.3	ГД-6	16
ЭРЧИМ ТӨСӨЛ ХХК	Шалгасан	А.Цогт	ТГ шифр: ЭТ-42/2013	2013 оны 05 сарын 10		

Дулааны худаг-1

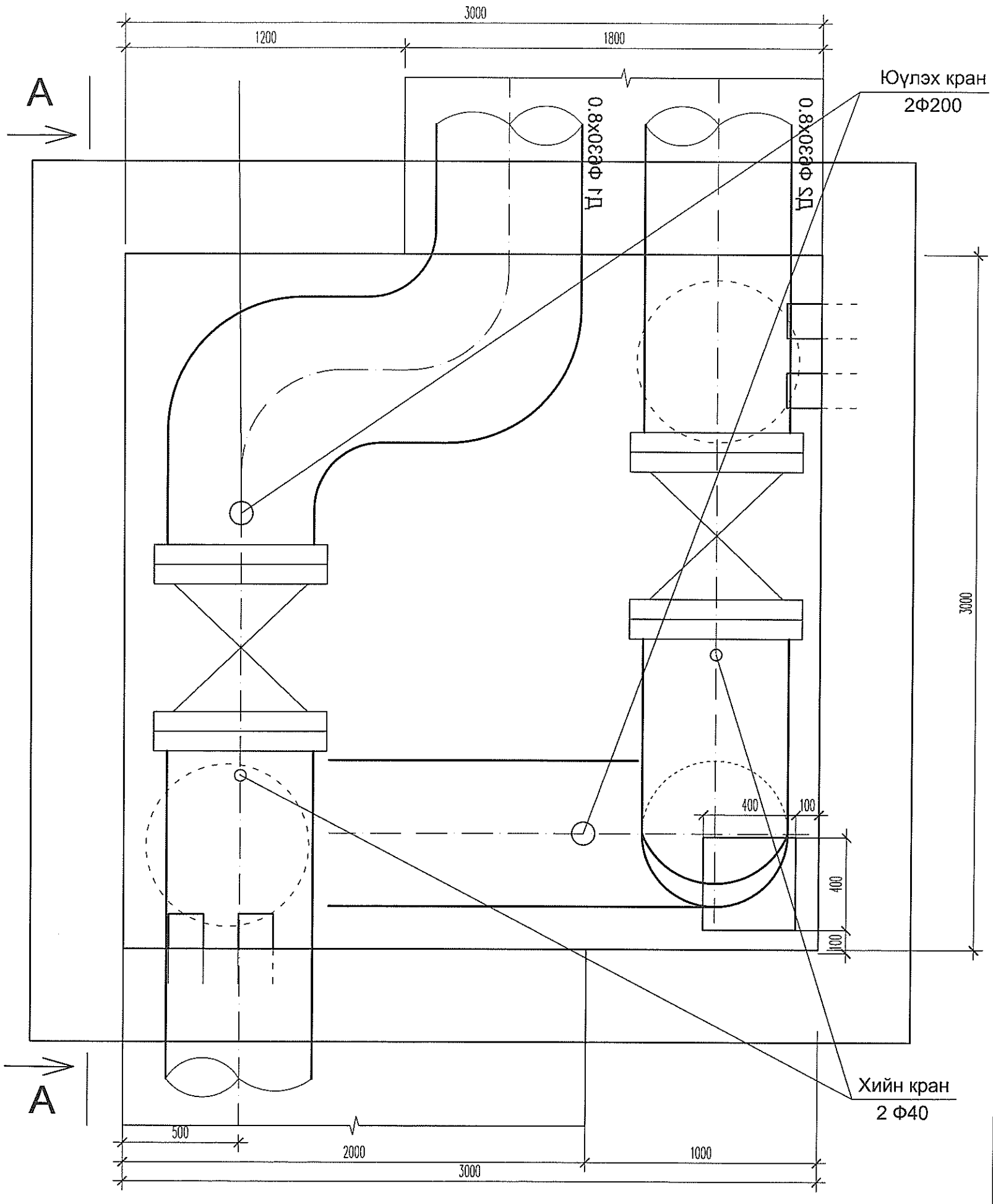

БАРИЛГЫН ЗУРАГ ТӨСӨЛ. Утас/факс: 976-11-354280	АМАРСАНААГИЙН ГУДАМЖНААС ЧИНГҮНЖАВЫН ГУДАМЖ ХҮРТЭЛ АВТО ЗАМ /7в, 7к магистрал шугам/ /Улаанбаатар хот. Баянгол дүүрэг/			Гадна дулаан	
	Захирал	А. Цогтжав		масштаб:	1:20
	Инженер	А.Цогт	ДХ-1-н байгуулалт	үе шат	хуудас	Бүх хуудас
	Гүйцэтгэсэн	А.Цогтжаргал	ЕГ шифр:	А.3	ГД-7	16
"ЭРЧИМ ТӨСӨЛ" ХХК	Шалгасан	А.Цогт	ТГ шифр: ЭТ-42/2013	2013 оны 05 сарын 10		

Огтлол А - А

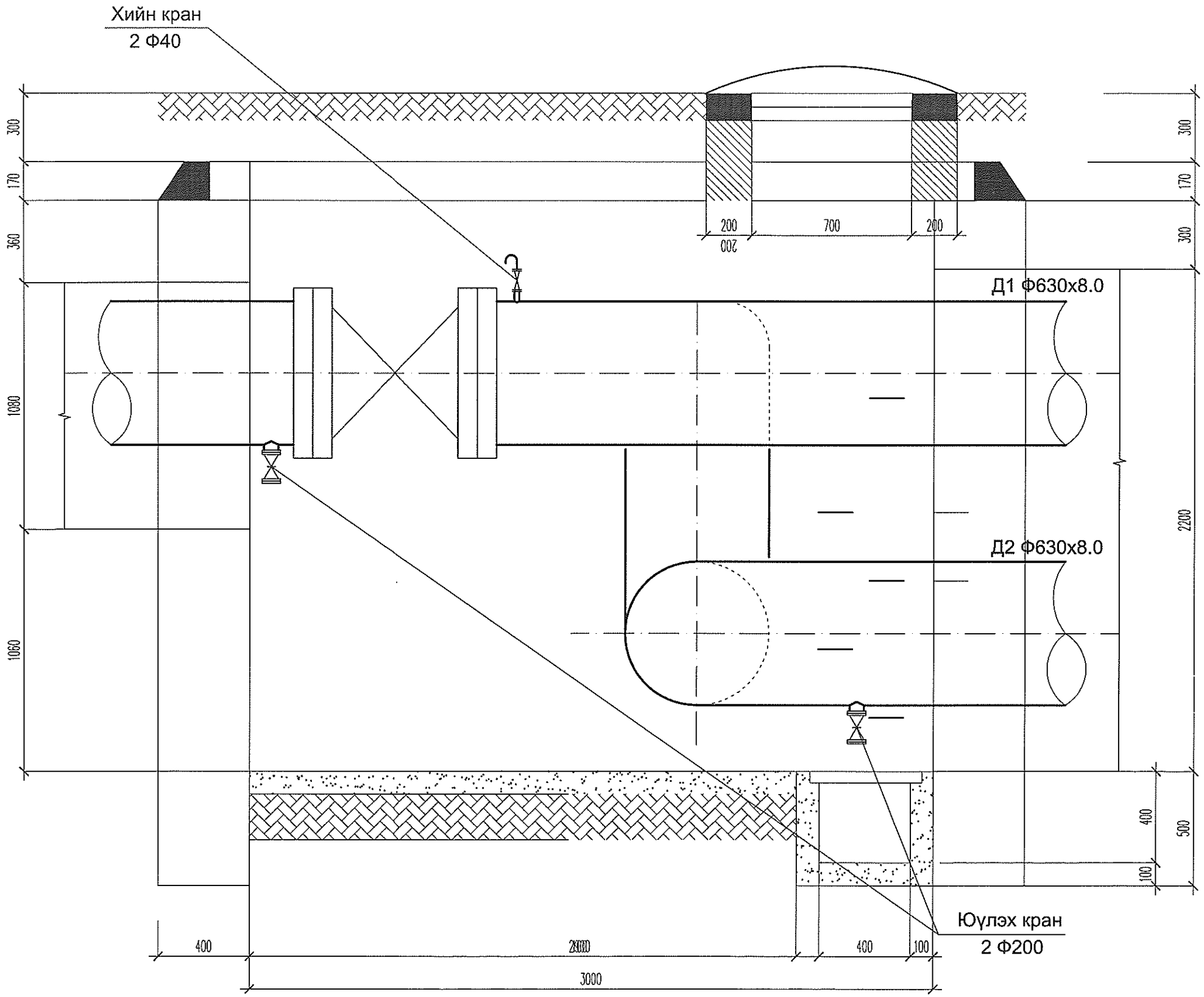

БАРИЛГЫН ЗУРАГ төсөл. Утас/факс: 976-11-354280	АМАРСАНААГИЙН ГУДАМЖНААС ЧИНГҮНЖАВЫН ГУДАМЖ ХҮРТЭЛ АВТО ЗАМ /7в, 7к магистрал шугам/ /Улаанбаатар хот. Баянгол дүүрэг/			Гадна дулаан	
	Захирал	А. Цогтжав		Огтлол-А - А	масштаб: 1:20
	Инженер	А.Цогт			үе шат / хуудас / Бүх хуудас
	Гүйцэтгэсэн	А.Цогтжаргал		ЕГ шифр:	А.3 / ГД-8 / 16
"ЭРЧИМ төсөл" ХХК	Шалгасан	А.Цогт		ТГ шифр: ЭТ-42/2013	2013 оны 05 сарын 10

Дулааны худаг-2

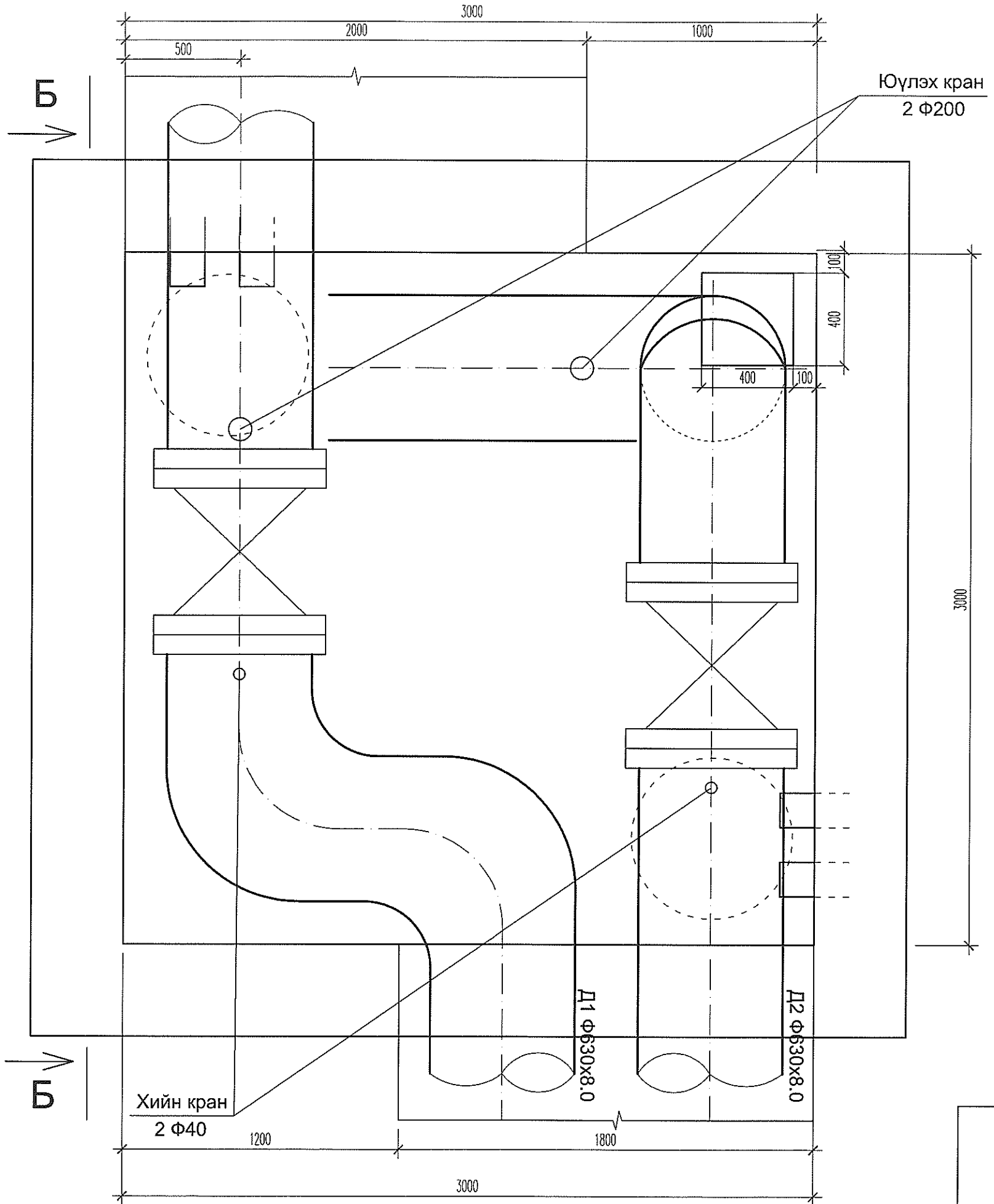

БАРИЛТЫН ЗУРАГ төсөл. Утас/факс: 976-11-354280	АМАРСАНААГИЙН ГУДАМЖНААС ЧИНГҮНЖАВЫН ГУДАМЖ ХҮРТЭЛ АВТО ЗАМ /7в, 7к магистрал шугам/ /Улаанбаатар хот. Баянгол дүүрэг/			Гадна дулаан	
	Захирал	А. Цогтжав		ДХ-2-н байгуулалт	масштаб: 1:20
	Инженер	А.Цогт			үе шат: А.3 / худдас: ГД-9 / Бүх худдас: 16
	Гүйцэтгэсэн	А.Цогтжаргал		ЕГ шифр:	
"ЭРЧИМ төсөл" ХХК	Шалгасан	А.Цогт		ТГ шифр: ЭТ-42/2013	2013 оны 05 сарын 10

Огтлол Б - Б

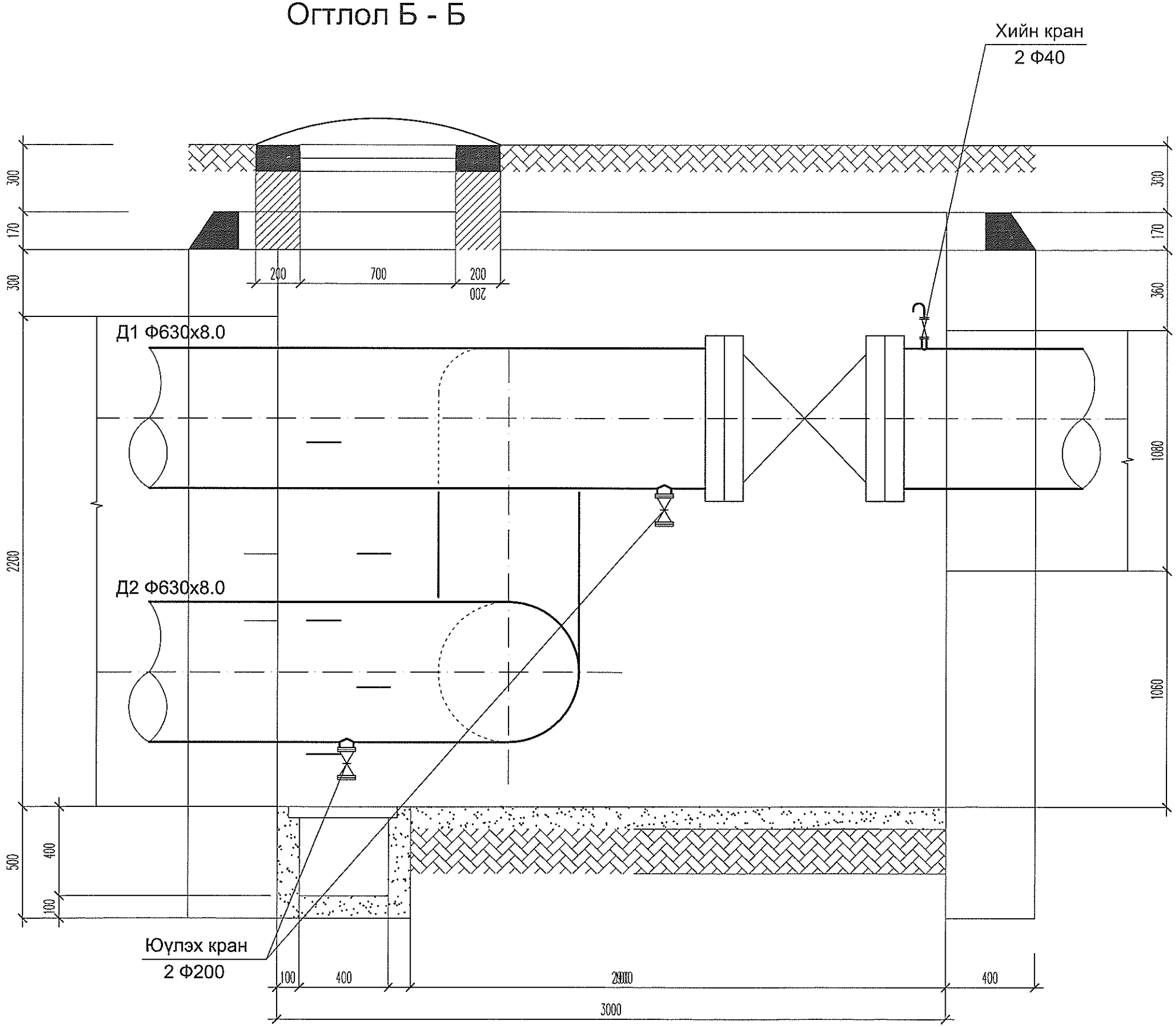

БАРИЛГЫН ЗУРАГ ТӨСӨЛ. Утас/факс: 976-11-354280	АМАРСАНААГИЙН ГУДАМЖНААС ЧИНГҮНЖАВЫН ГУДАМЖ ХҮРТЭЛ АВТО ЗАМ /7в, 7к магистрал шугам/ /Улаанбаатар хот. Баянгол дүүрэг/				Гадна дулаан
	Захирал	А. Цогтжав		Огтлол-Б - Б	масштаб: 1:20
	Инженер	А.Цогт			үе шат / хуудас / Бүх хуудас
	Гүйцэтгэсэн	А.Цогтжаргал		ЕГ шифр:	А.3 / ГД-10 / 16
"ЭРЧИМ ТӨСӨЛ" ХХК	Шалгасан	А.Цогт		ТГ шифр: ЭТ-42/2013	2013 оны 05 сарын 10

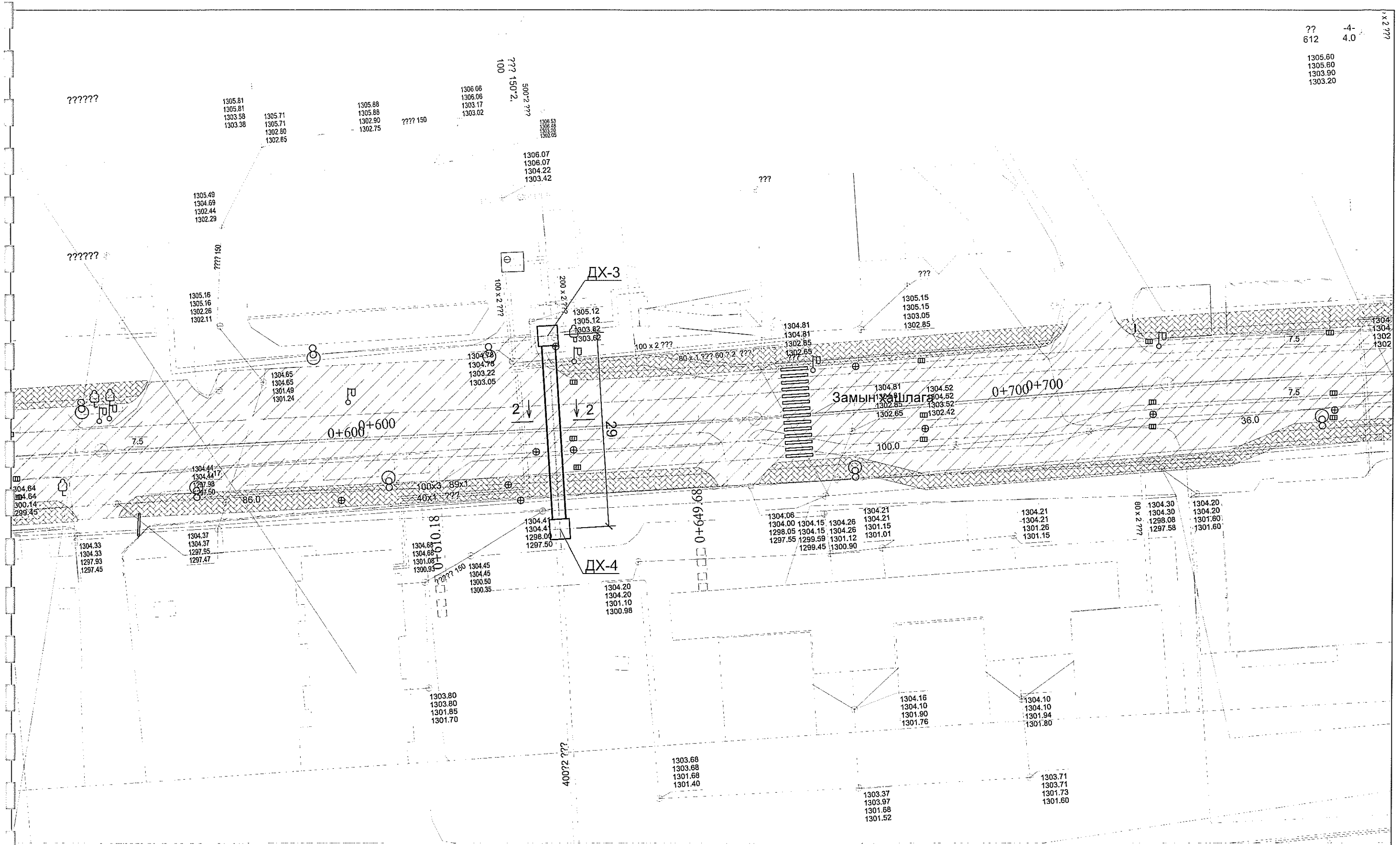

Зөвшөөрсөн:

"УБДС" ХК-ний Ерөнхий инженер

..../Т.Алтангэрэл/

Зураг хянасан инженер

...../н.Батмөнх/

БАРИЛГЫН ЗУРАГ ТӨСӨЛ Утас/факс: 976-11-354289	АМАРСАНААГИЙН ГУДАМЖНААС ЧИНГҮНЖАВЫН ГУДАМЖ ХҮРТЭЛ АВТО ЗАМ /7в, 7к магистрал шугам/ /Улаанбаатар хот. Баянгол дүүрэг/				Гадна дулаан		
	Захирал	А. Цогжав		7к магистрал шугамын Гадна дулааны байгуулалт	масштаб: 1:500		
	Инженер	А.Цогт			үе шат	хуудас	Бүх хуудас
	Гүйцэтгэсэн	А.Цогтжаргал		ЕГ шифр:	А.3	ГД-11	16
"ЭРЧИМ ТӨСӨЛ" ХХК	Шалгасан	А.Цогт		ТГ шифр: ЭТ-42/2013	2013 оны 05 сарын 10		

Огтлол 2 - 2

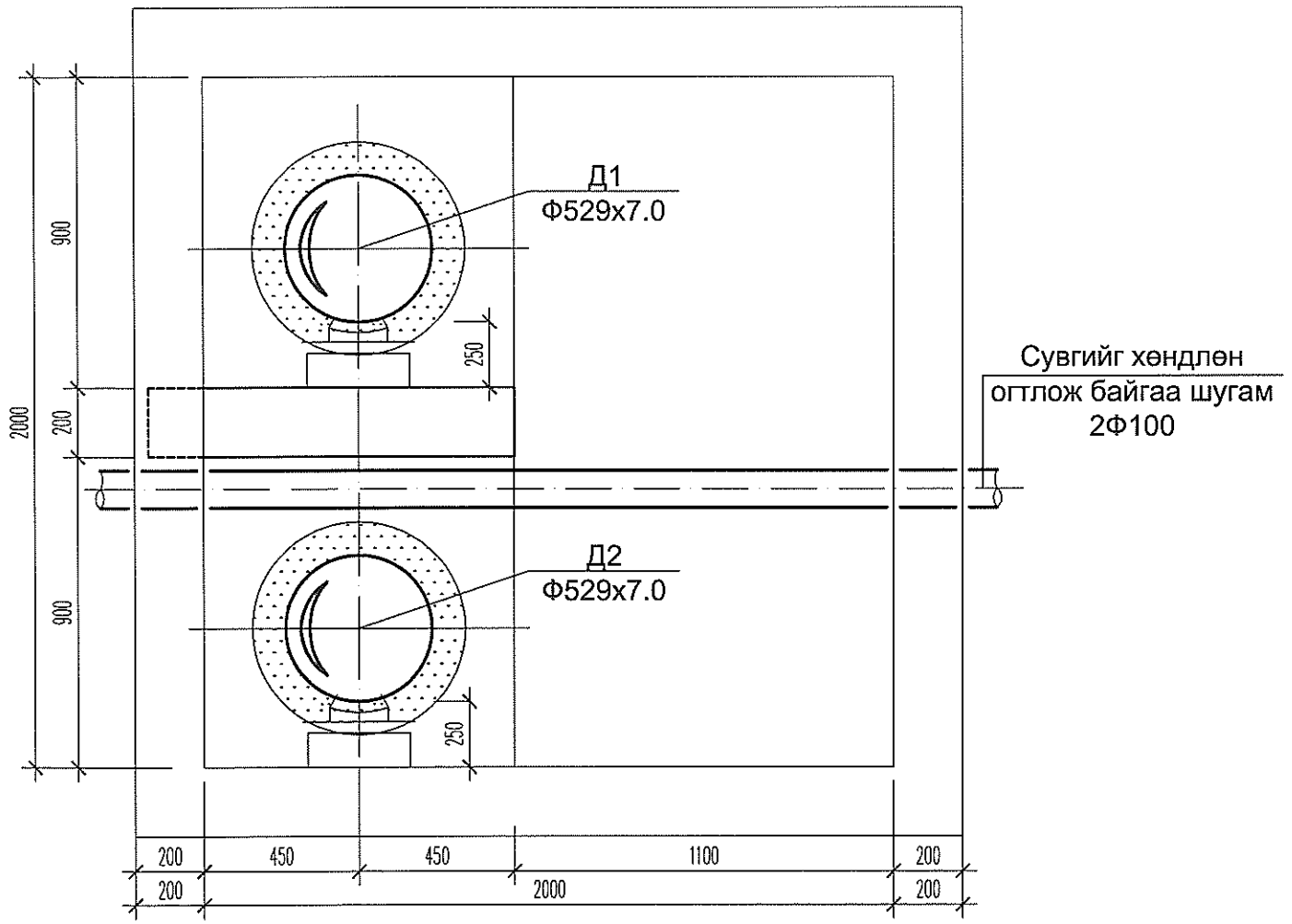

ДХ-3-с ДХ-4 хүртлэх Дагуугийн зүсэлт

Босоо М1:50
Хэвтээ М1:500

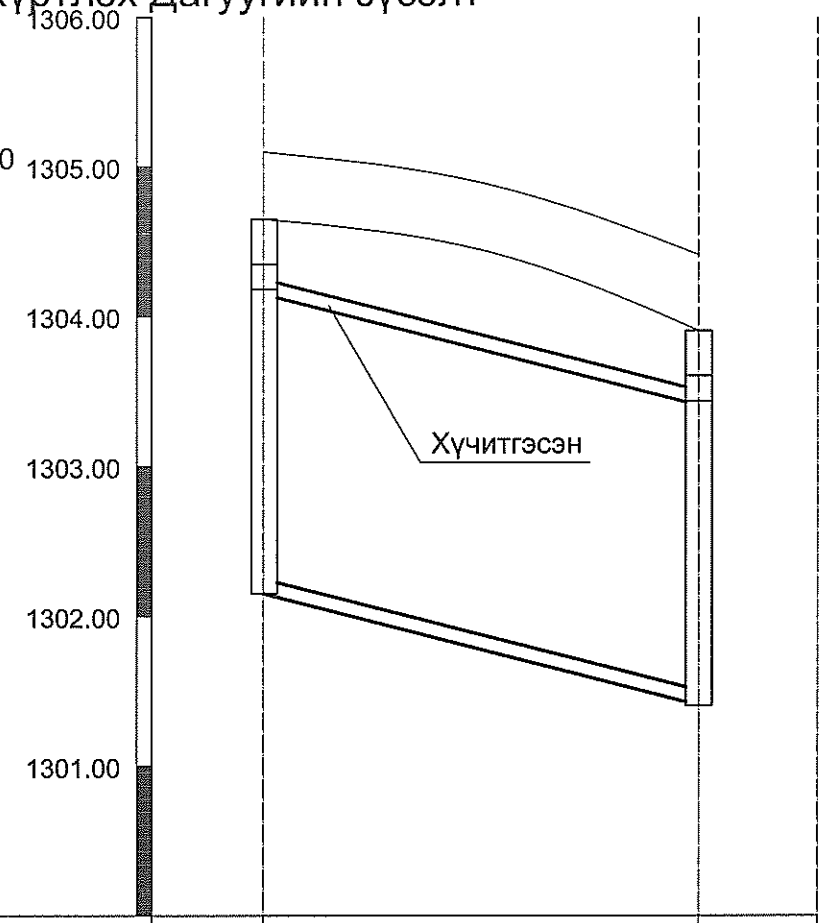

Газрын хөрсний төслийн тэмдэгт	1305.12		1304.41
Газрын хөрсний бодит тэмдэгт	1304.65		1303.94
Сувгийн таг суух тэмдэгт	1304.15		1303.44
Сувгийн шалны тэмдэгт	1302.15		1301.44
Огтлол / Сувгийн дотор хэмжээ		3 - 3 / 2000х2000	
Зай /м/ / Налуу /%/		29 / 0.0245	
Дэлгэмэл байгуулалт		ДХ-3 … ДХ-4	

Сувгийг хөндлөн огтлож
байгаа шугам
2Ф100

БАРИЛГЫН ЗУРАГ ТӨСӨЛ. Утас/факс: 976-11-354260	АМАРСАНААГИЙН ГУДАМЖНААС ЧИНГҮНЖАВЫН ГУДАМЖ ХҮРТЭЛ АВТО ЗАМ /7в, 7к магистрал шугам/ /Улаанбаатар хот. Баянгол дүүрэг/				Гадна дулаан		
	Захирал	А. Цогтжав		Огтлол 2 - 2, ДХ-3-с ДХ-4 хүртлэх Дагуугийн зүсэлт	масштаб:	1:20	
	Инженер	А.Цогт			үе шат	хуудас	Бүх хуудас
	Гүйцэтгэсэн	А.Цогтжаргал		ЕГ шифр:	А.3	ГД-12	16
"ЭРЧИМ ТӨСӨЛ" ХХК	Шалгасан	А.Цогт		ТГ шифр: ЭТ-42/2013	2013 оны 05 сарын 10		

Дулааны худаг-3

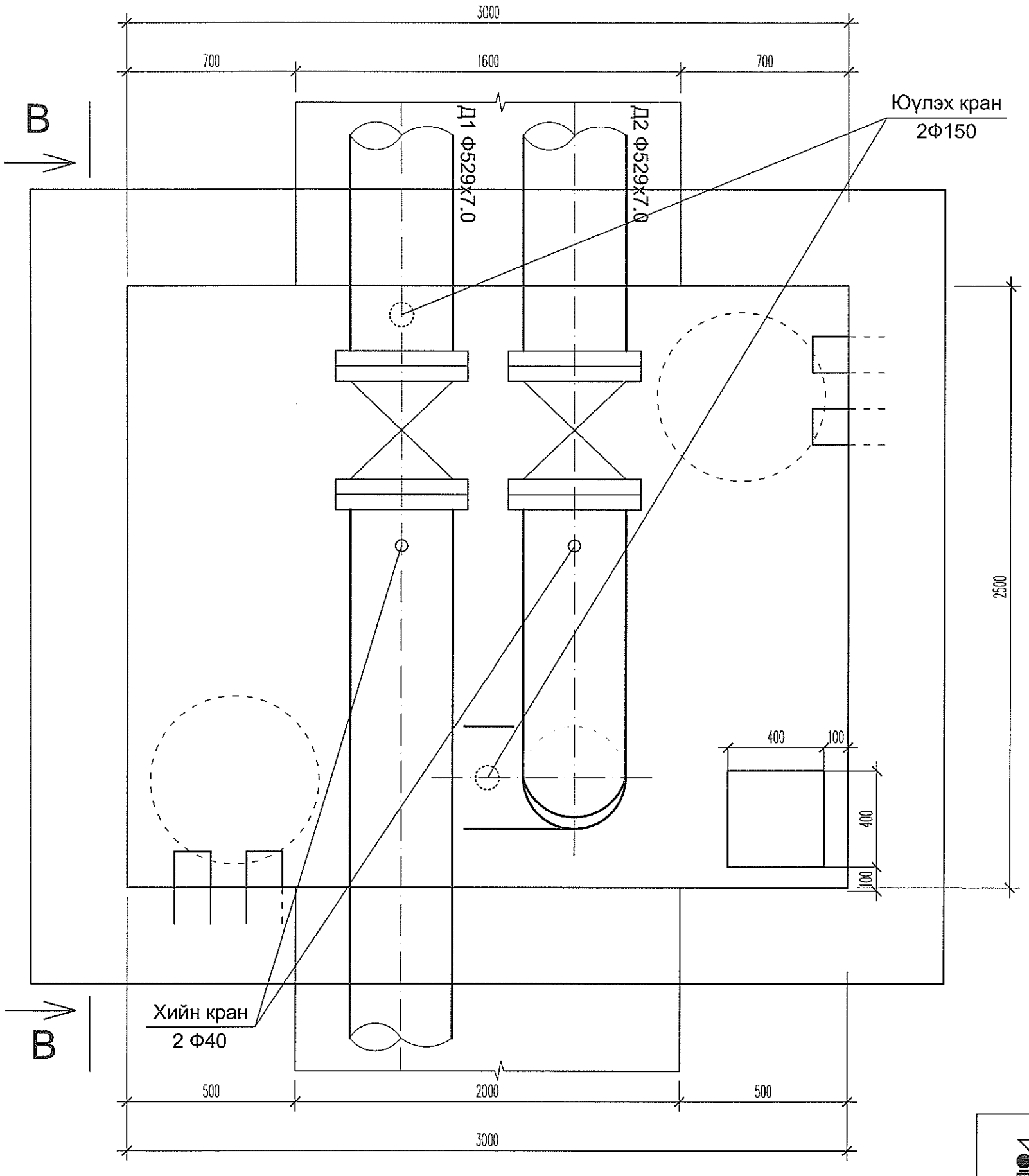

БАРИЛГЫН ЗУРАГ ТӨСӨЛ. Утас/факс: 976-11-354280 "ЭРЧИМ ТӨСӨЛ" ХХК	АМАРСАНААГИЙН ГУДАМЖНААС ЧИНГҮНЖАВЫН ГУДАМЖ ХҮРТЭЛ АВТО ЗАМ /7в, 7к магистрал шугам/ /Улаанбаатар хот. Баянгол дүүрэг/				Гадна дулаан		
	Захирал	А. Цогтжав		ДХ-3-н байгуулалт	масштаб:	1:20	
	Инженер	А.Цогт			үе шат	хуудас	Бүх хуудас
	Гүйцэтгэсэн	А.Цогтжаргал		ЕГ шифр:	А.3	ГД-13	16
	Шалгасан	А.Цогт		ТГ шифр: ЭТ-42/2013	2013 оны 05 сарын 10		

Огтлол В - В

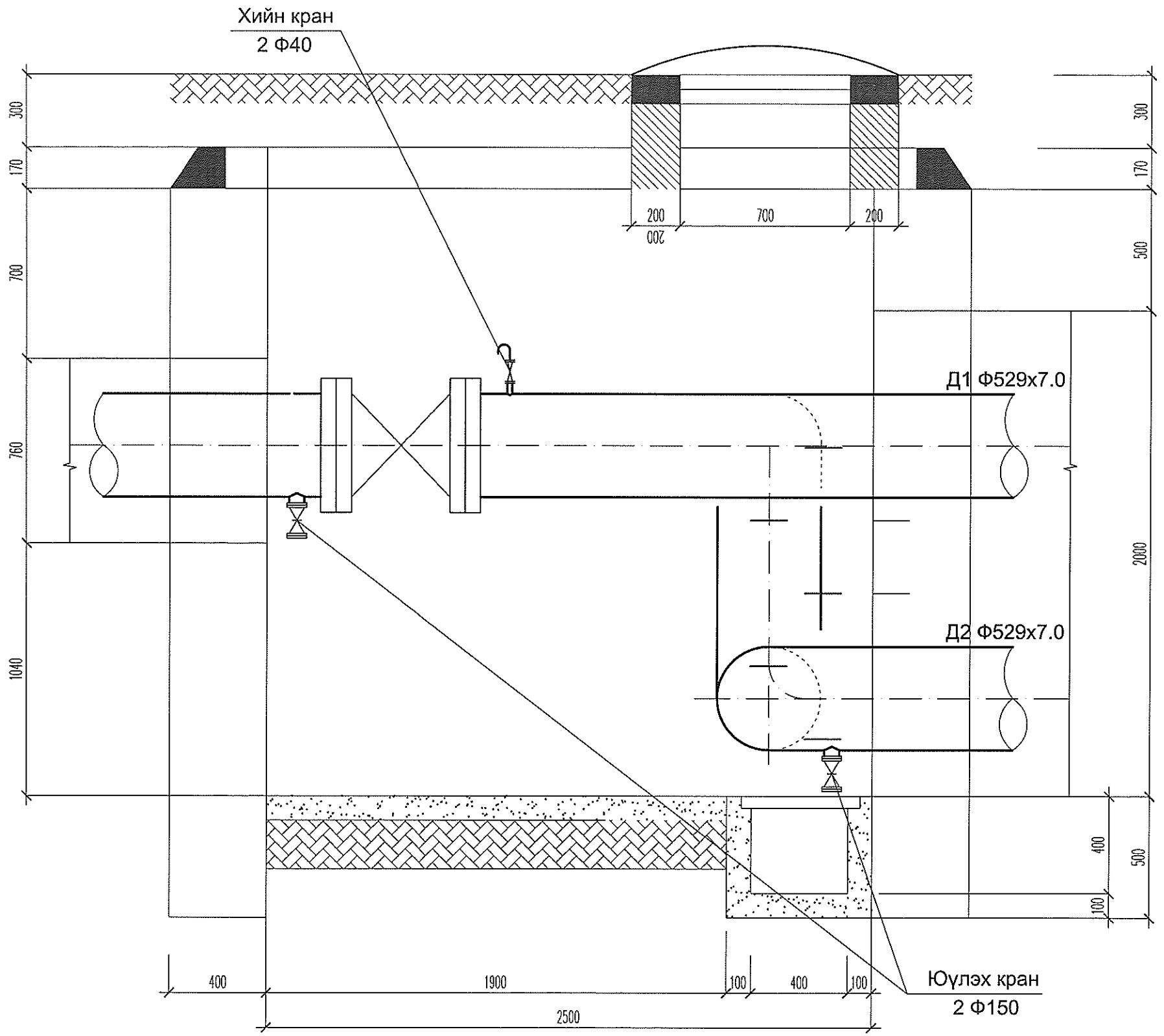

БАРИЛГЫН ЗУРАГ төсөл. Утас/факс: 976-11-354280	АМАРСАНААГИЙН ГУДАМЖНААС ЧИНГҮНЖАВЫН ГУДАМЖ ХҮРТЭЛ АВТО ЗАМ /7в, 7к магистрал шугам/ /Улаанбаатар хот. Баянгол дүүрэг/				Гадна дулаан		
	Захирал	А. Цогтжав		Огтлол-В-В	масштаб:	1:20	
	Инженер	А.Цогт			үе шат	хуудас	Бүх хуудас
	Гүйцэтгэсэн	А.Цогтжаргал		ЕГ шифр:	А.3	ГД-14	16
"ЭРЧИМ төсөл" ХХК	Шалгасан	А.Цогт		ТГ шифр: ЭТ-42/2013	2013 оны 05 сарын 10		

Дулааны худаг-4

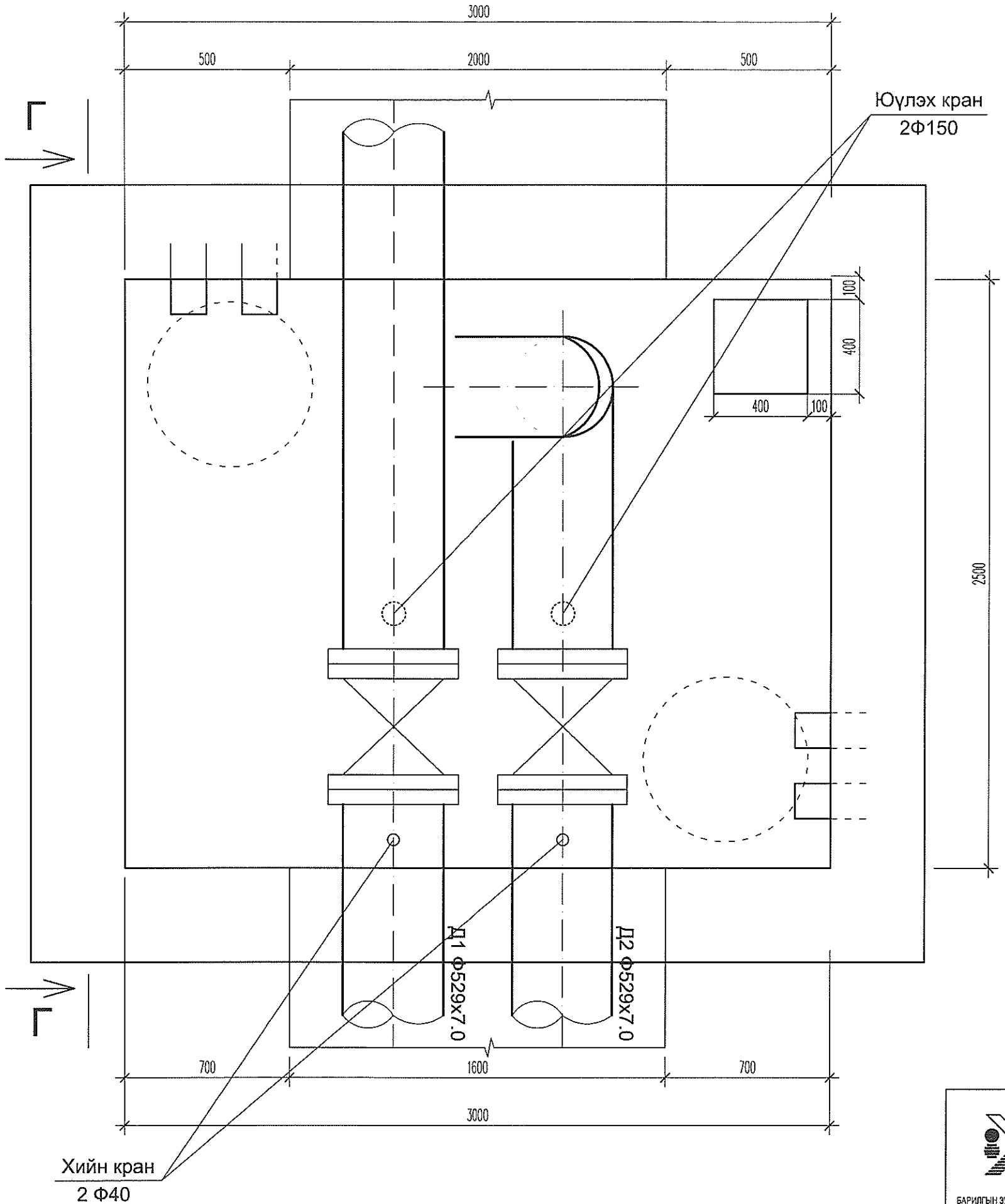

БАРИЛГЫН ЗУРАГ ТӨСӨЛ. Утас/факс: 976-11-354280	АМАРСАНААГИЙН ГУДАМЖНААС ЧИНГҮНЖАВЫН ГУДАМЖ ХҮРТЭЛ АВТО ЗАМ /7в, 7к магистрал шугам/ /Улаанбаатар хот. Баянгол дүүрэг/				Гадна дулаан
	Захирал	А. Цогтжав		ДХ-4-н байгуулалт	масштаб: 1:20
	Инженер	А.Цогт			үе шат: хуудас: Бүх хуудас:
	Гүйцэтгэсэн	А.Цогтжаргал		ЕГ шифр:	А.3 ГД-15 16
"ЭРЧИМ ТӨСӨЛ" ХХК	Шалгасан	А.Цогт		ТГ шифр: ЭТ-42/2013	2013 оны 05 сарын 10

Огтлол Г - Г

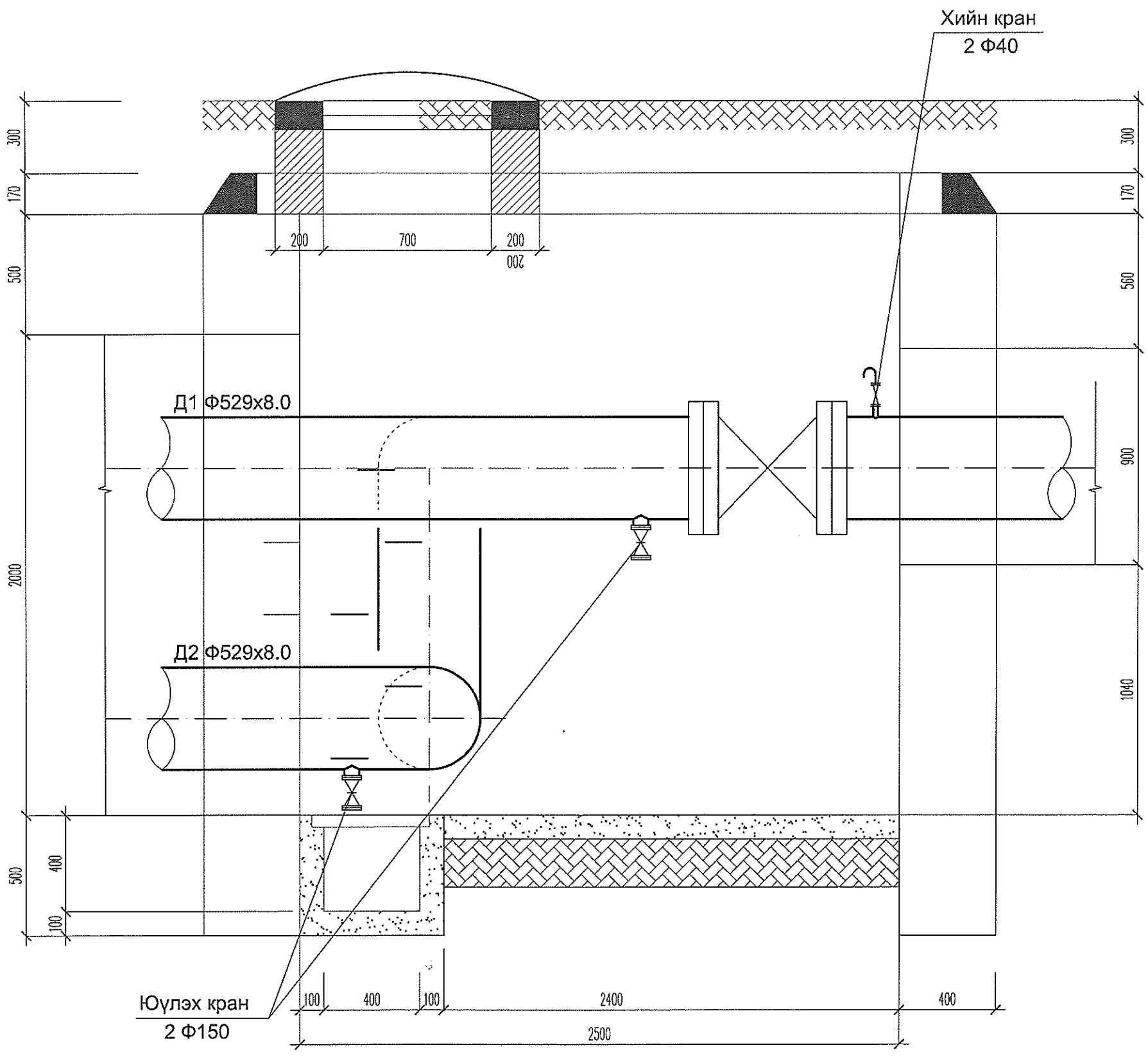

БАРИЛГЫН ЗУРАГ ТӨСӨЛ. Утас/факс: 976-11-354280	АМАРСАНААГИЙН ГУДАМЖНААС ЧИНГҮНЖАВЫН ГУДАМЖ ХҮРТЭЛ АВТО ЗАМ /7в, 7к магистрал шугам/ /Улаанбаатар хот. Баянгол дүүрэг/			Гадна дулаан	
	Захирал	А. Цогтжав		Огтлол-Г-Г	масштаб: 1:20
	Инженер	А.Цогт			үе шат: А.3 / хуудас: ГД-16 / Бүх хуудас: 16
	Гүйцэтгэсэн	А.Цогтжаргал		ЕГ шифр:	
"ЭРЧИМ төсөл" ХХК	Шалгасан	А.Цогт		ТГ шифр: ЭТ-42/2013	2013 оны 05 сарын 10

Зураг төслийн
"ЗИТОП" ХХК

АМАРСАНААГИЙН ГУДАМЖНААС ЧИНГҮНЖАВЫН ГУДАМЖ ХҮРТЭЛ АВТО ЗАМ

/7в, 7к магистрал шугам/

/Улаанбаатар хот . Баянгол дүүрэг /

/Ажлын зураг ББ/

УЛААНБААТАР ХОТ 2013 ОН

СУВГИЙН БАЙГУУЛАЛТ

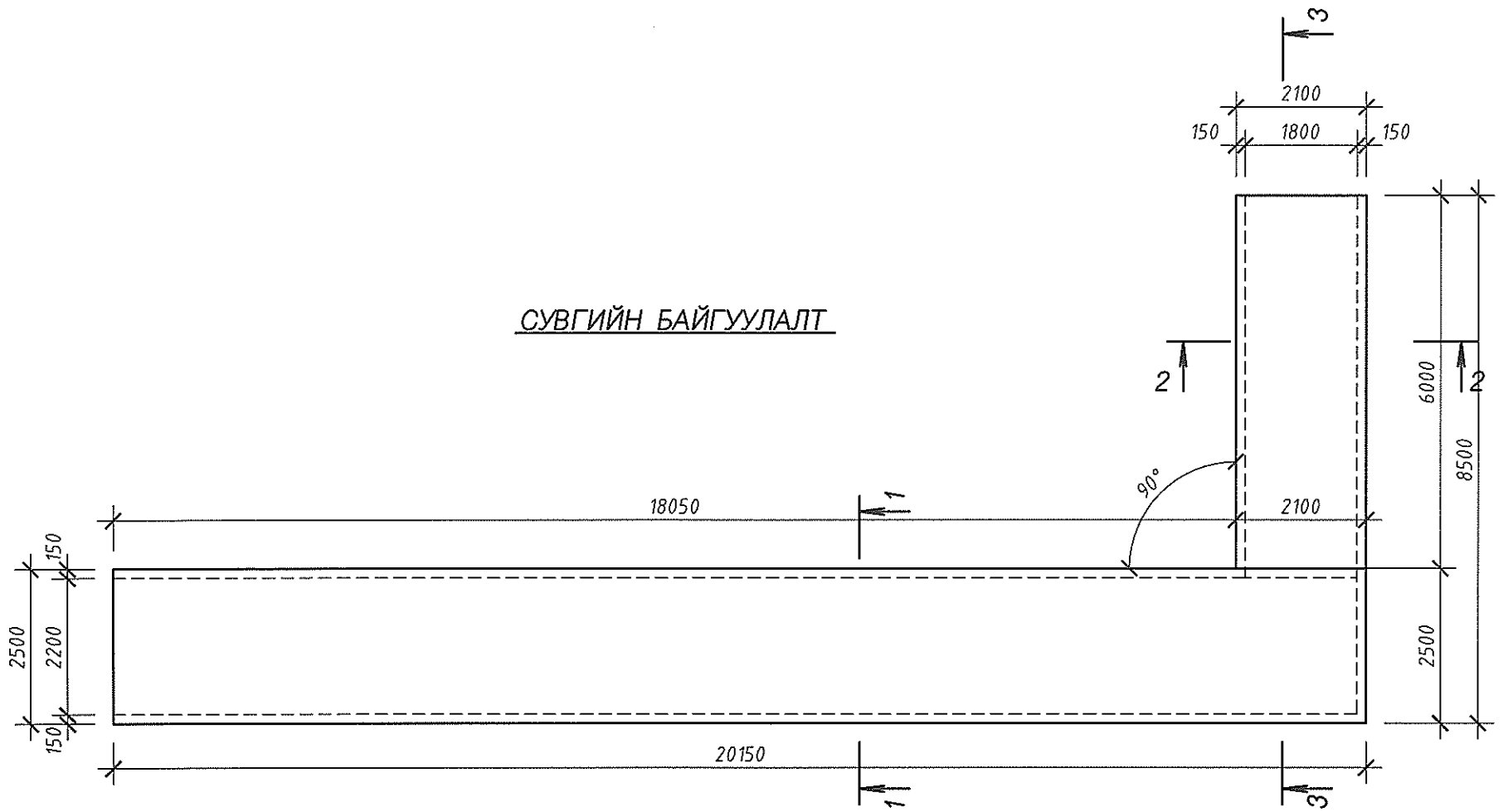

Огтлол 1 - 1

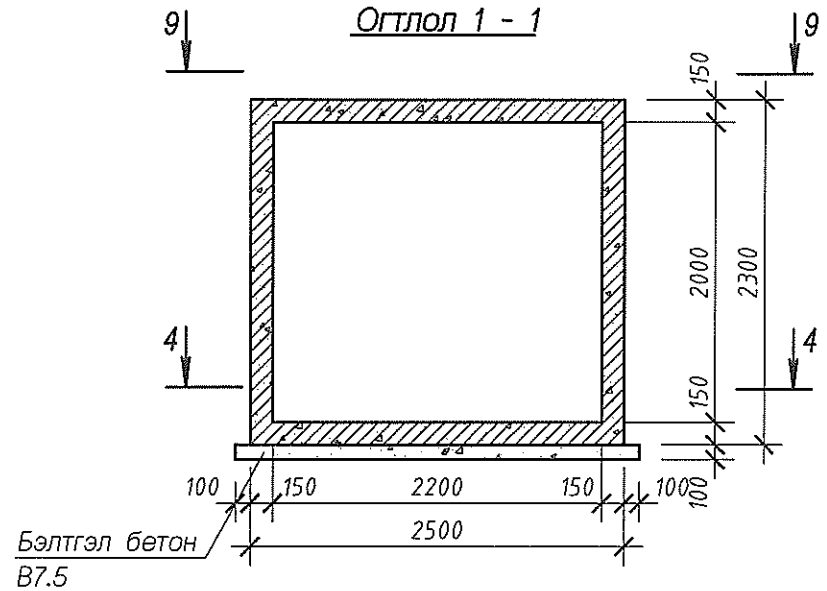

Огтлол 2 - 2

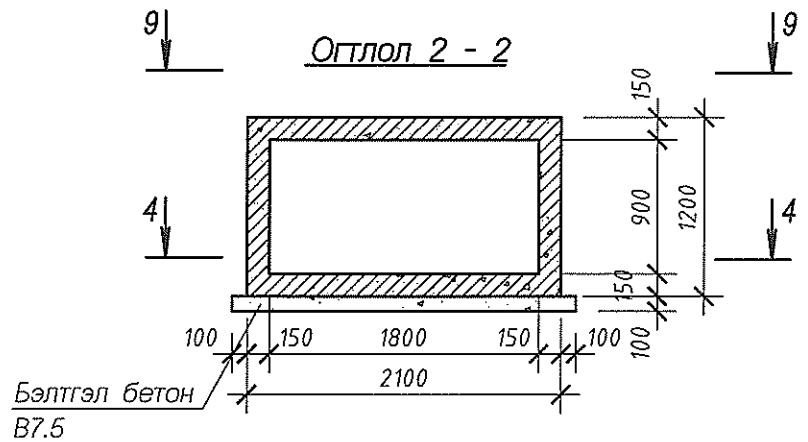

Огтлол 3 - 3

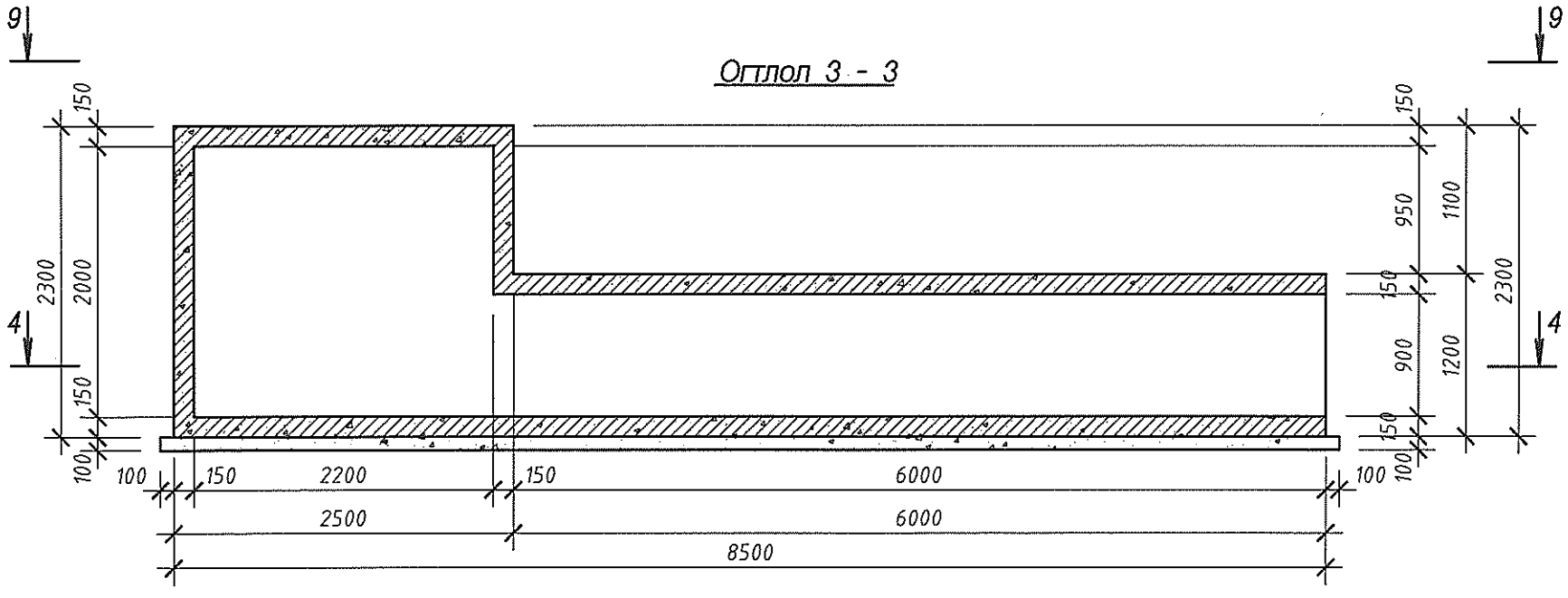

Зураг төслийн "ЗИТОГ" ХХК	АМАРСАНААГИЙН ГУДАМЖНААС ЧИНГҮНЖАВЫН ГУДАМЖ ХҮРТЭЛ АВТО ЗАМ /7в, 7к магистрал шугам/ /Улаанбаатар хот . Баянгол дүүрэг /				ББ	
Захирал			СУВГИЙН БАЙГУУЛАЛТ	Масштаб:		
Инженер	Б.Рэнцэндорж			үе шат	хуудас	бүх хуудас
Гүйцэтгэсэн	Н.Баттүшиг		ЕГ шифр:	А.3	1	0
Шалгасан	Б.Рэнцэндорж		ТГ шифр:	2013.12		

Сувгийн байгуулалт Огтлол 4 - 4 (АРМАТУРЛАЛТ)

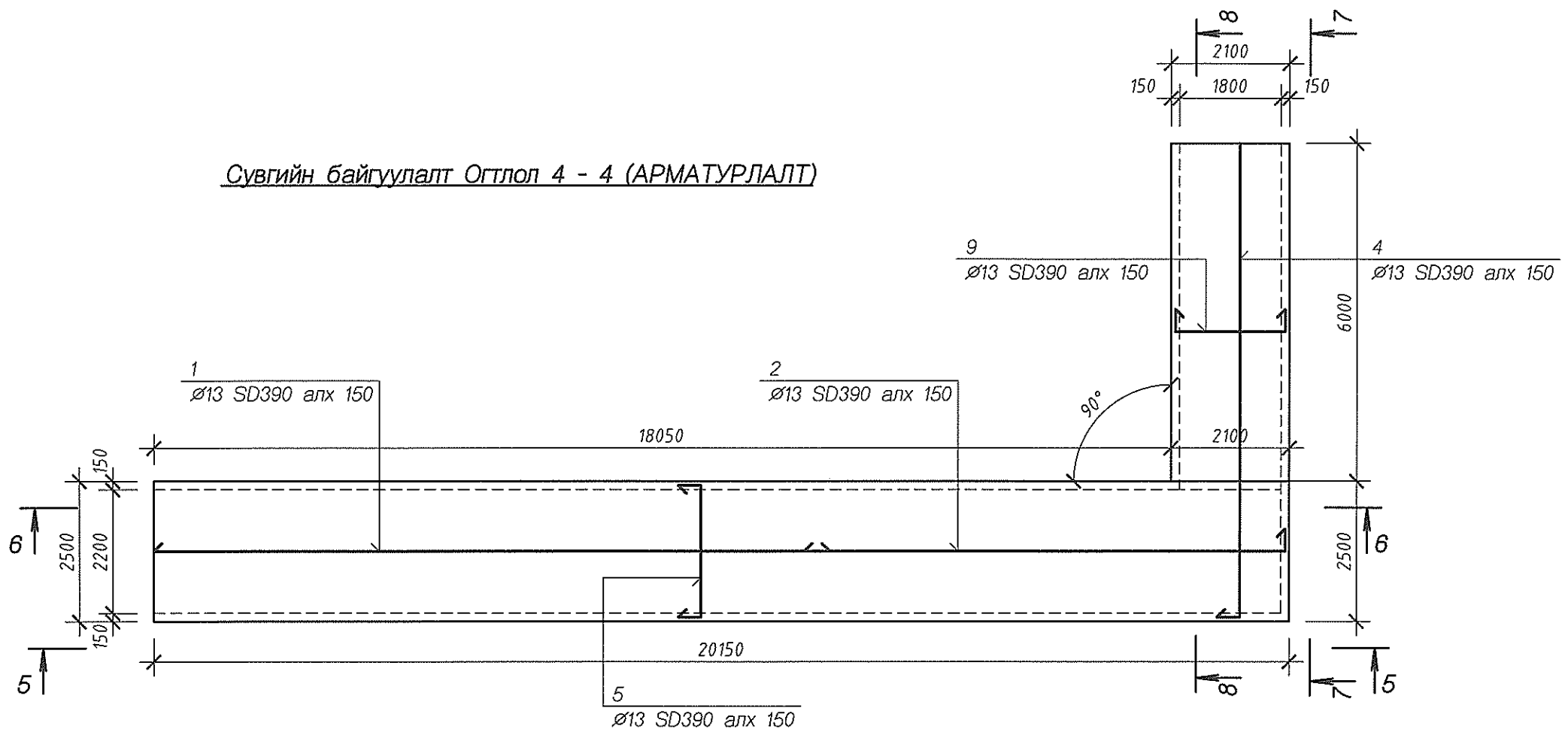

МАТЕРИАЛЫН ТОДОРХОЙЛОЛТ

дугаар	Тэмдэглэгээ	Нэр	Тоо ш	тайлбар
				6891.92 кг
1	ББ-	Арматур Ø13 SD390 L=12000	128	11.94 кг
2	"	" Ø13 SD390 L=8980	96	8.94
3	"	" Ø13 SD390 L=7030	16	6.99
4	"	" Ø13 SD390 L=8880	44	8.84
5	"	" Ø13 SD390 L=3260	560	3.24
6	"	" Ø13 SD390 L=6530	44	6.50
7	"	" Ø13 SD390 L=2860	506	2.85
8	"	" Ø13 SD390 L=1960	160	1.95
9	"	" Ø13 SD390 L=2760	160	2.75
10	"	" Ø13 SD390 L=1990	24	1.98
		Материал Бетон В25		52.124 м3
		Бэлтгэл бетон В7.5		6.874 м3

ЗИТОП	АМАРСАНААГИЙН ГУДАМЖНААС ЧИНГҮНЖАВЫН ГУДАМЖ ХҮРТЭЛ АВТО ЗАМ /7в, 7к магистрал шугам/ /Улаанбаатар хот . Баянгол дүүрэг /				ББ		
	Захирал			Сувгийн Огтлол 4 - 4 (АРМАТУРЛАЛТ)	Масштаб:		
	Инженер	Б.Рэнцэндорж			үе шат	хуудас	бүх хуудас
	Гүйцэтгэсэн	Н.Баттүшиг		ЕГ шифр:	А.3	2	0
Зурагтаслийн "ЗИТОП" ХХК	Шалгасан	Б.Рэнцэндорж		ТГ шифр:	2013.12		

Огтлол 5 - 5 (АРМАТУРЛАЛТ)

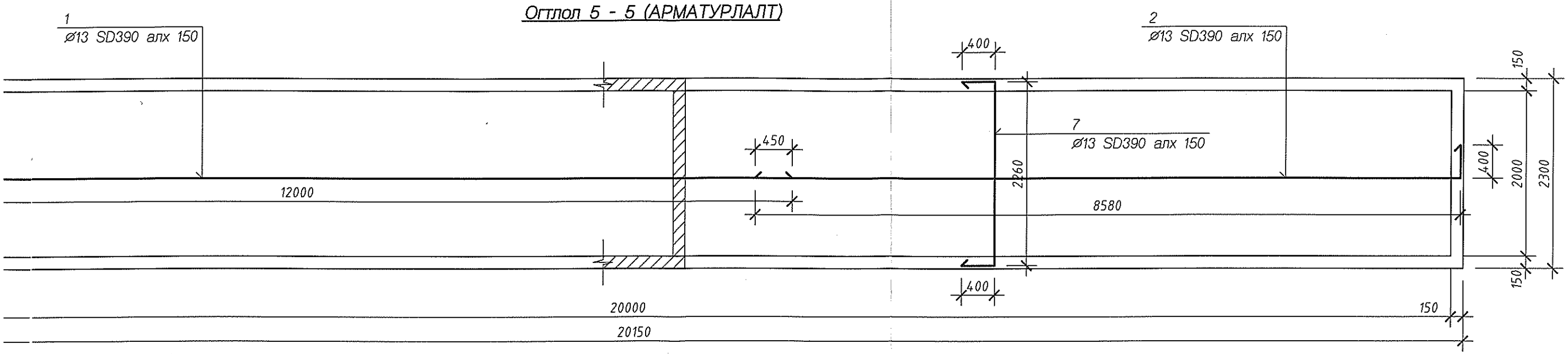

Огтлол 6 - 6 (АРМАТУРЛАЛТ)

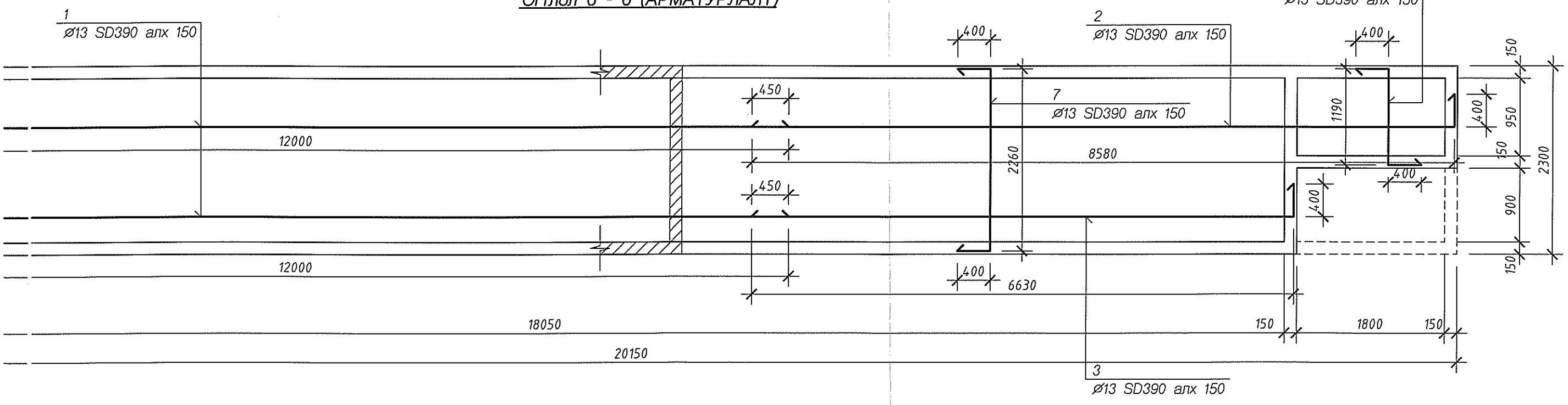

Зураг төслийн "ЗИТОП" ХХК	АМАРСАНААГИЙН ГУДАМЖНААС ЧИНГҮНЖАВЫН ГУДАМЖ ХҮРТЭЛ АВТО ЗАМ /7в, 7к магистрал шугам/ Улаанбаатар хот , Баянгол дүүрэг /					ББ
Захирал			Огтлол 5 - 5, 6 - 6 (АРМАТУРЛАЛТ)	Масштаб:		
Инженер	Б.Рэнцэндорж			үе шат	хуудас	бүх хуудас
Гүйцэтгэсэн	Н.Баттүшиг		ЕГ шифр: NGT 03-08/2013	А.3	3	0
Шалгасан	Б.Рэнцэндорж		ТГ шифр:	2013.12		

Огтлол 5 - 5 (АРМАТУРЛАЛТ)

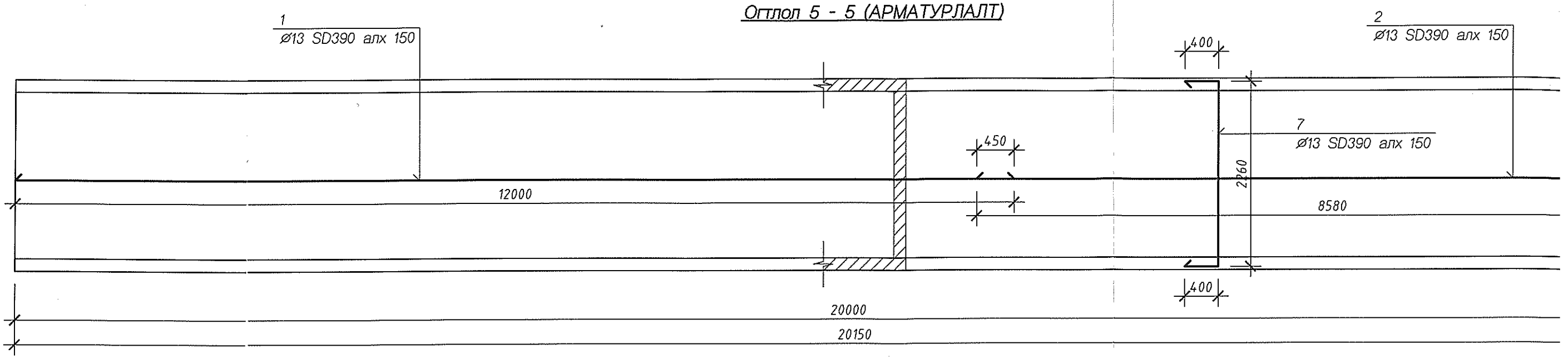

Огтлол 6 - 6 (АРМАТУРЛАЛТ)

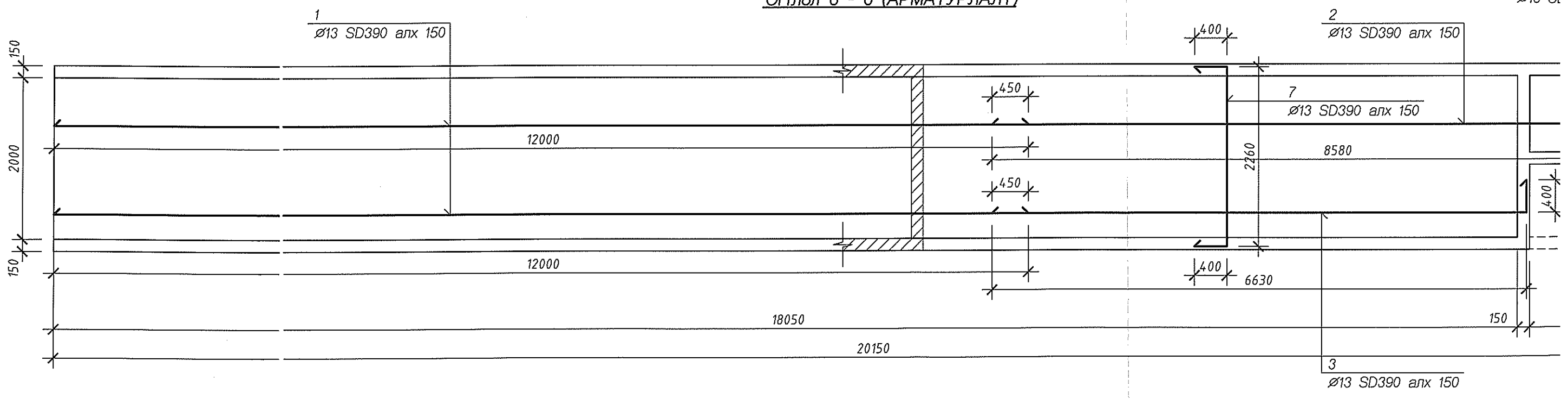

Зураг төслийн "ЗИТОП" ХХК	АМАРСАНААГИЙН ГУДАМЖНААС ЧИГЛЭЛ ЗАМ /7в, 7к Улаанбаатар	
	Захирал	
	Инженер	Б.Рэнцэндорж
	Гүйцэтгэсэн	Н.Баттүшиг
	Шалгасан	Б.Рэнцэндорж

Огтлол 7 - 7 (АРМАТУРЛАЛТ)

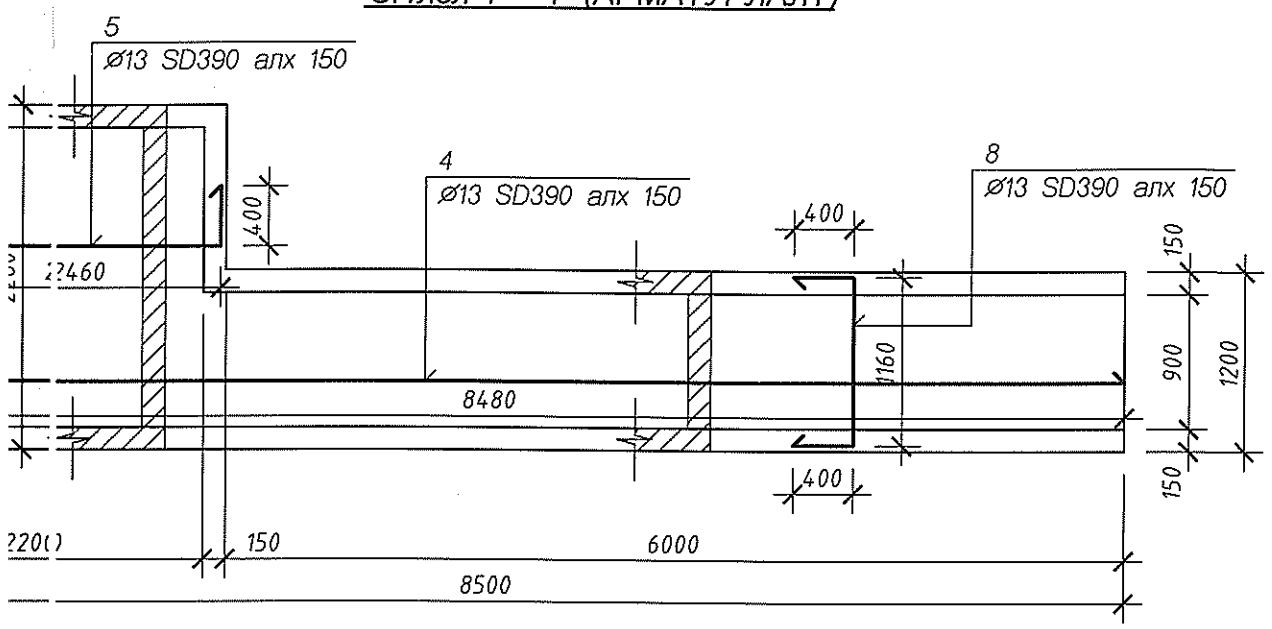

Огтлол 9 - 9 (АРМАТУРЛАЛТ)

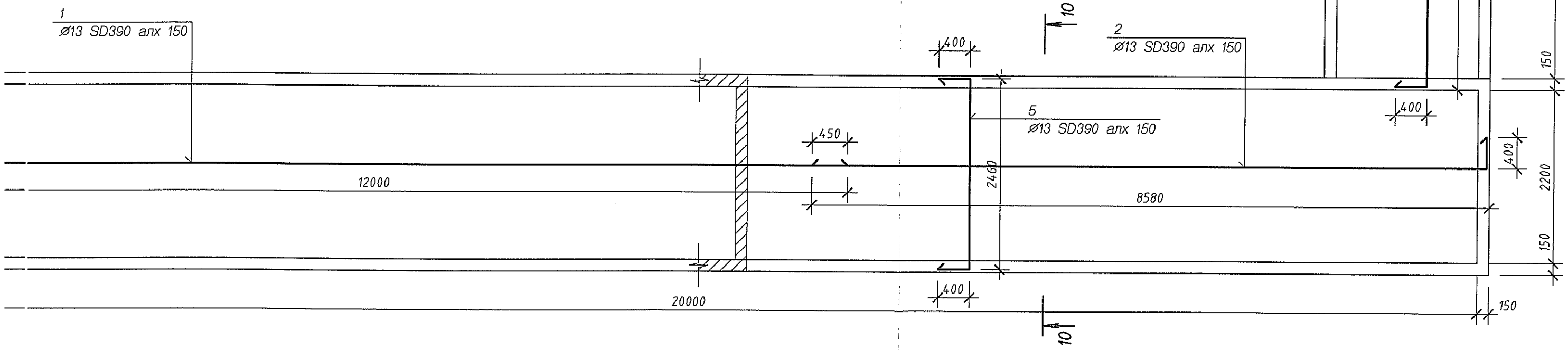

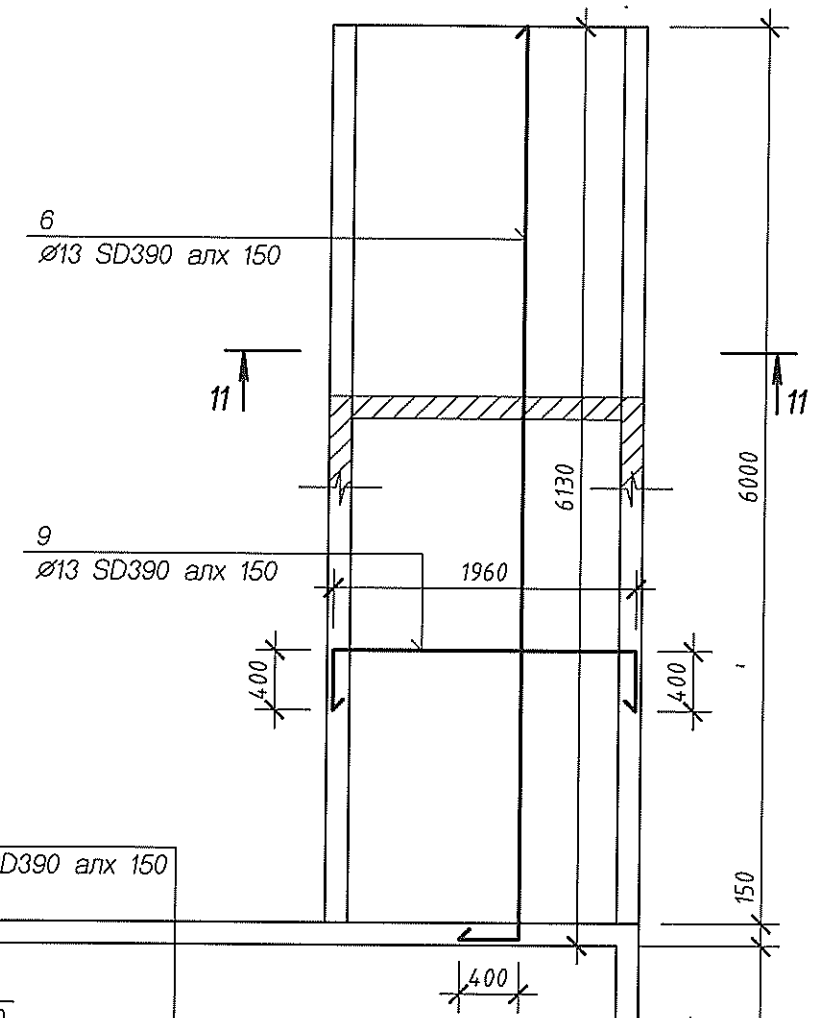

Огтлол 8 - 8 (АРМАТУРЛАЛТ)

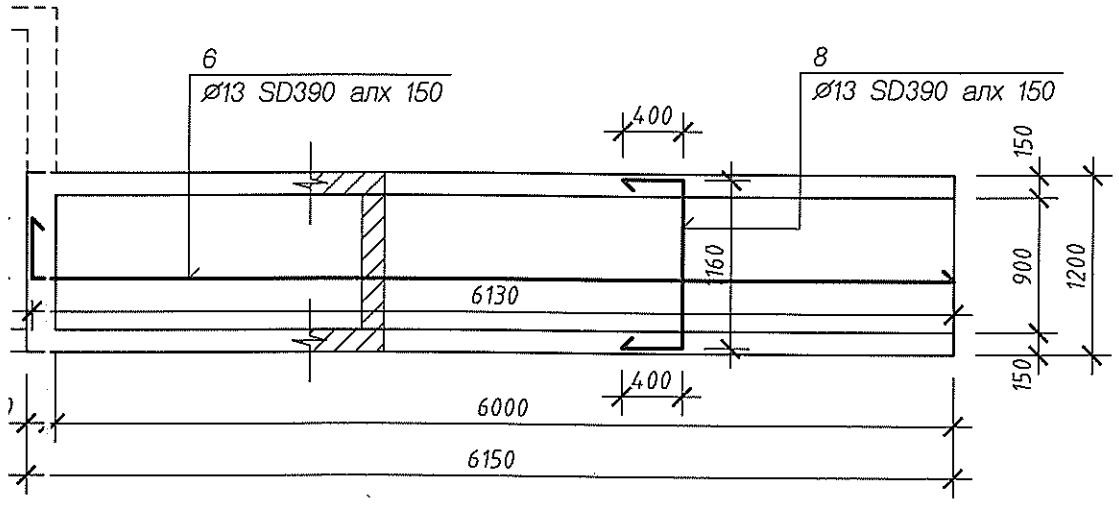

Зураглалчийн "ЗИТОП" ХХК	АМАРСАНААГИЙН ГУДАМЖНААС ЧИНГҮНЖАВЫН ГУДАМЖ ХҮРТЭЛ АВТО ЗАМ /7в, 7к магистрал шугам/ /Улаанбаатар хот . Баянгол дүүрэг /				ББ
Захирал	С. Батбаяр		Огтлол 7 - 7, 8 - 8, 9 - 9, (АРМАТУРЛАЛТ)		Масштаб:
Инженер	Б.Рэнцэндорж			үе шат	хуудас	бүх хуудас
Гүйцэтгэсэн	Н.Баттүшиг		ЕГ шифр: NGT 03-08/2013	А.3	4	0
Шалгасан	Б.Рэнцэндорж		ТГ шифр:	2013.12		

Огтлол 7 - 7 (АРМАТУРЛАЛТ)

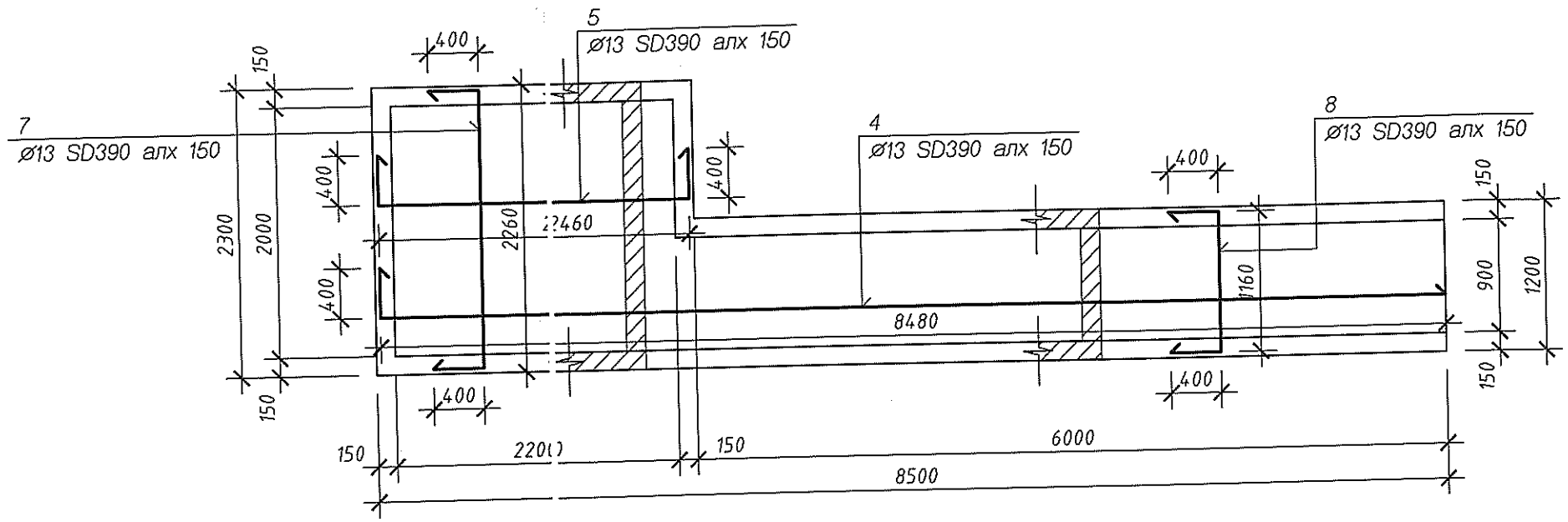

Огтлол 9 - 9 (АРМАТУРЛАЛТ)

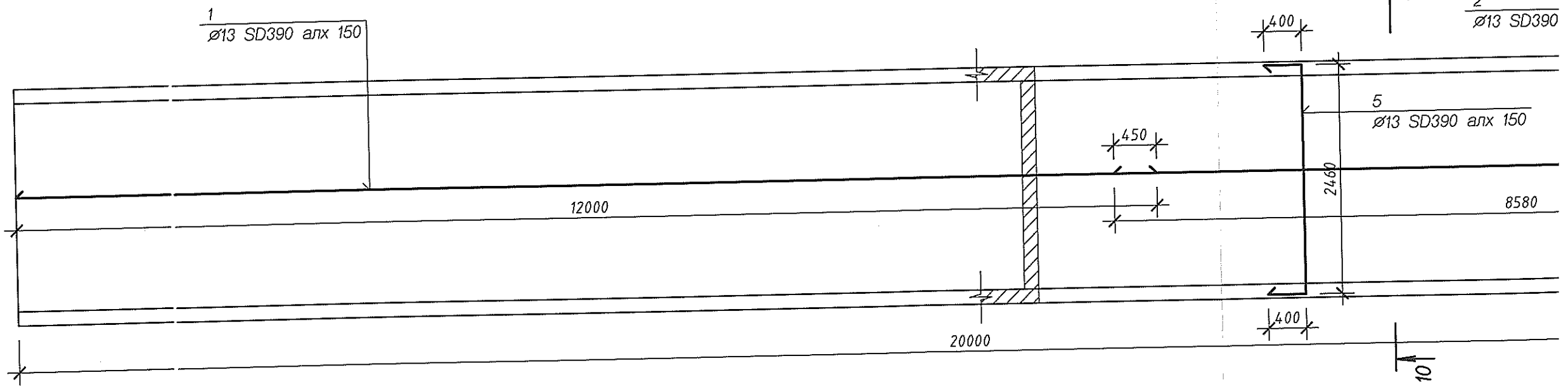

Огтлол 8 - 8 (АРМАТУРЛАЛТ)

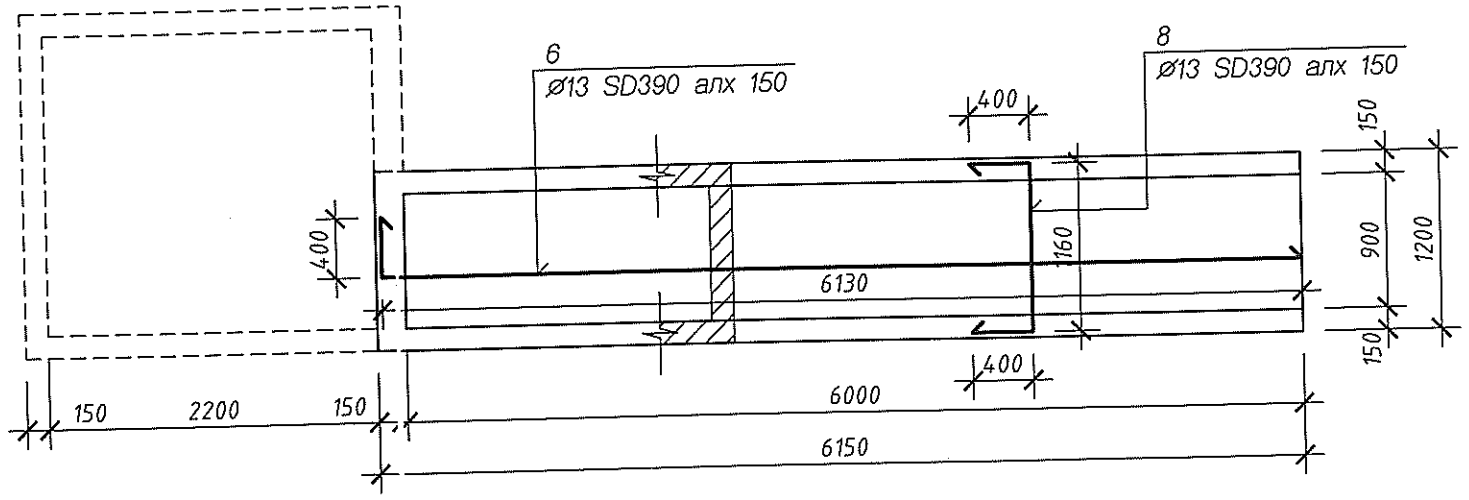

АМАРСАНААГИЙН

Захирал	С. Б
Инженер	Б.Рэ
Гүйцэтгэсэн	Н.Ба
Шалгасан	Б.Рэ

Зураг төслийн "ЗИТОП" ХХК

Огтлол 10 - 10 (АРМАТУРЛАЛТ)

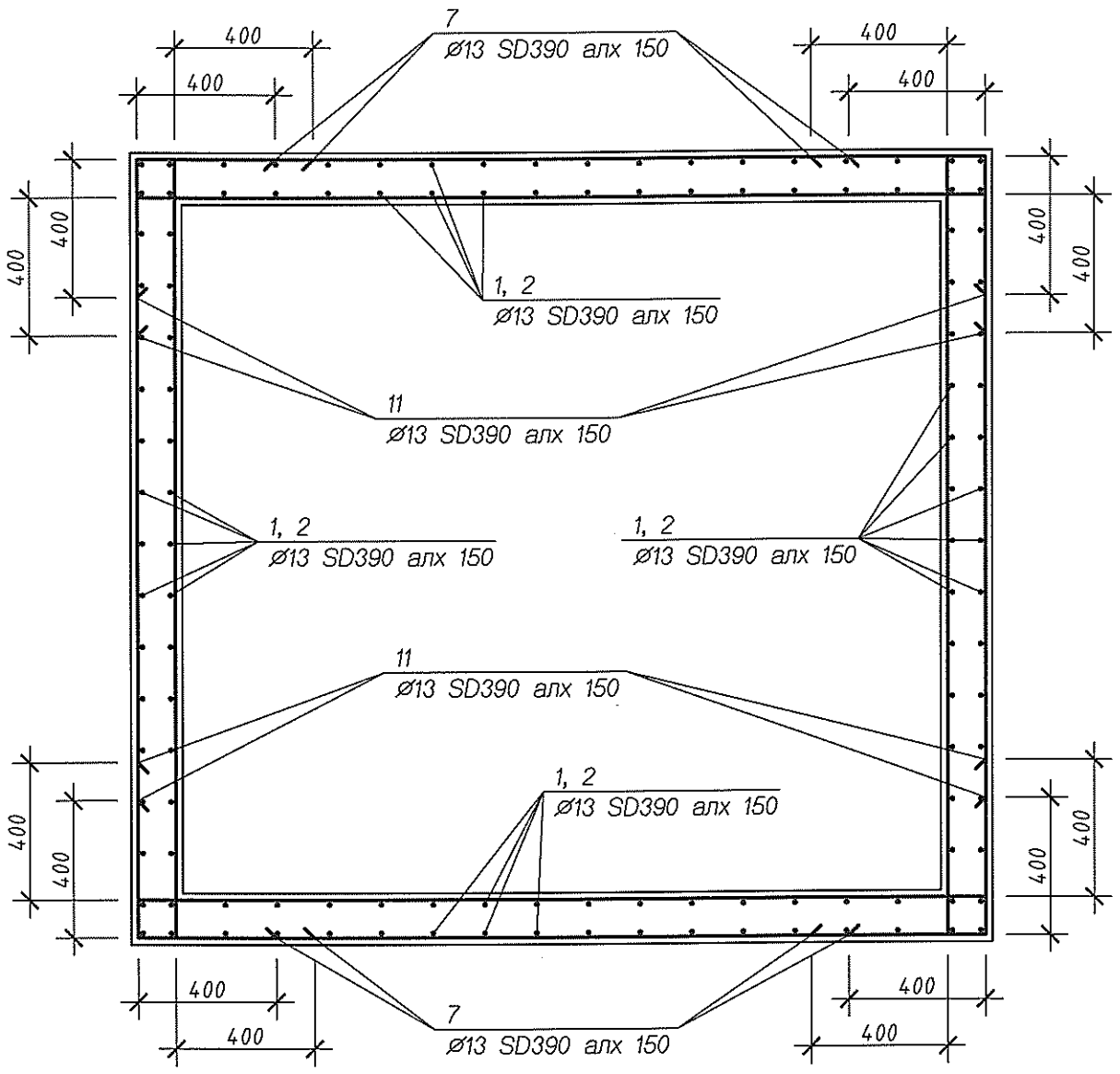

Огтлол 11 - 11 (АРМАТУРЛАЛТ)

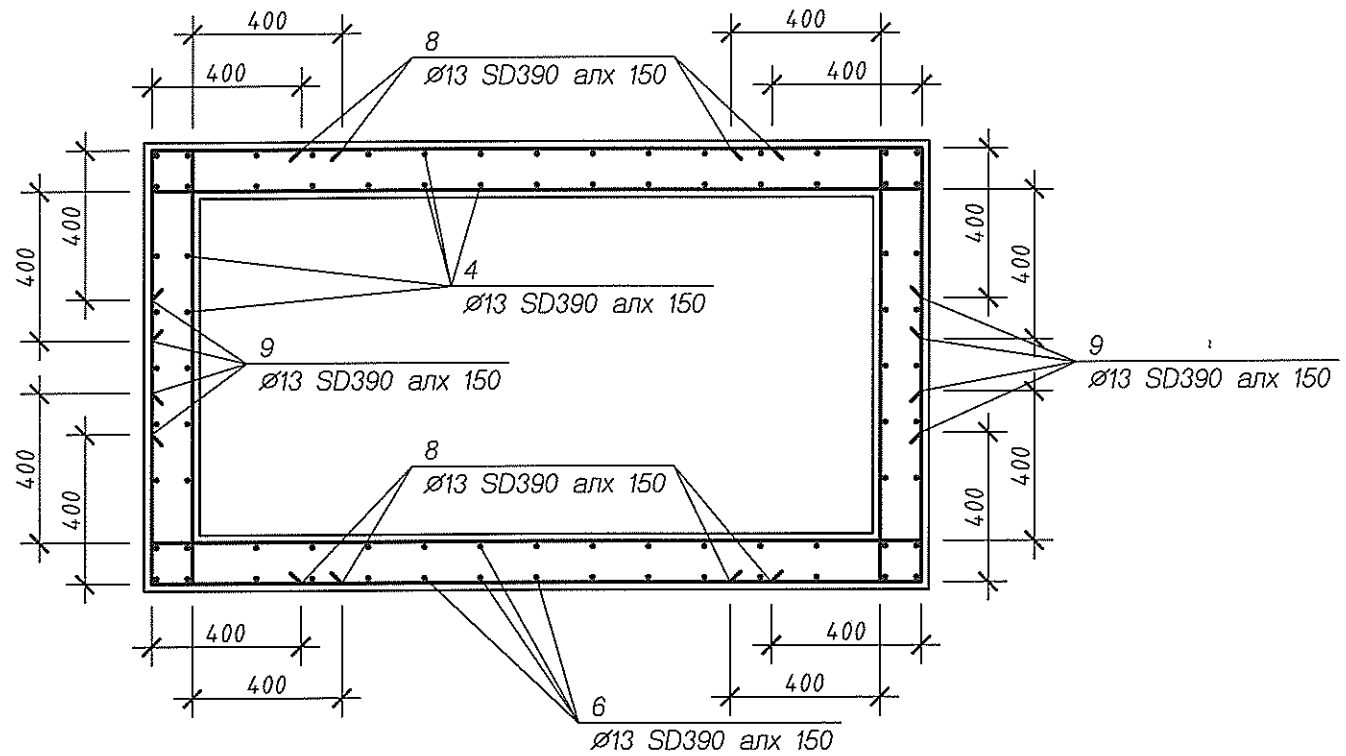

Зураг төслийн "ЗИТОП" ХХК	АМАРСАНААГИЙН ГУДАМЖНААС ЧИНГҮНЖАВЫН ГУДАМЖ ХҮРТЭЛ АВТО ЗАМ /7в, 7к магистрал шугам/ /Улаанбаатар хот , Баянгол дүүрэг /				ББ
	Захирал	С. Батбаяр		Огтлол 10 - 10, 11 - 11 (АРМАТУРЛАЛТ)	Масштаб:
	Инженер	Б.Рэнцэндорж			үе шат: А.3 / хуудас: 5 / бүх хуудас: 0
	Гүйцэтгэсэн	Н.Баттүшиг		ЕГ шифр: NGT 03-08/2013	
	Шалгасан	Б.Рэнцэндорж		ТГ шифр:	2013.12

СУВГИЙН БАЙГУУЛАЛТ

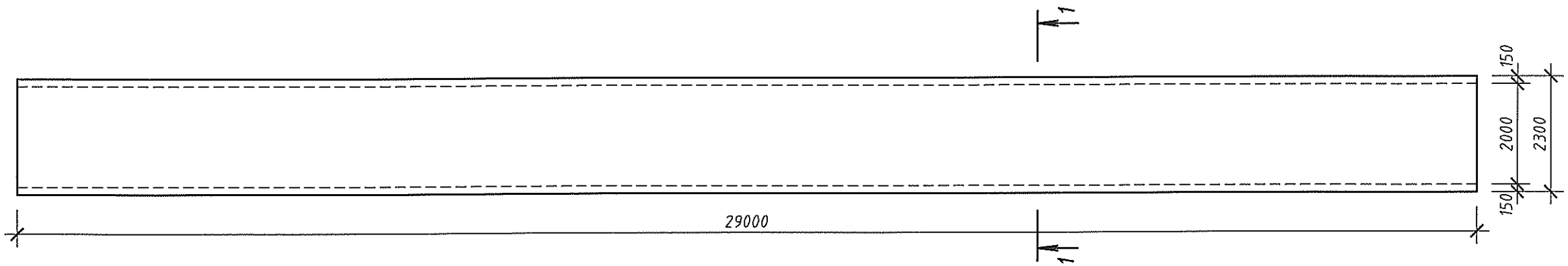

Огтлол 1 - 1

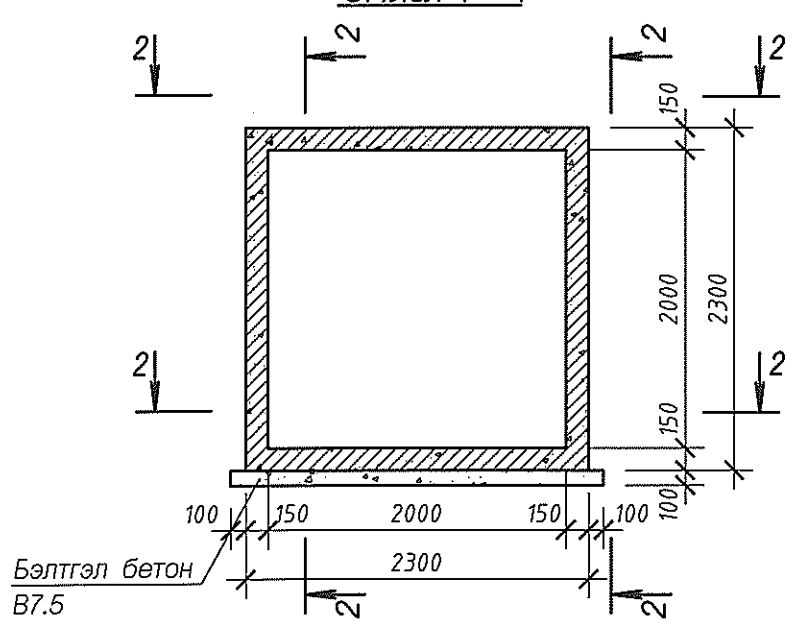

Зураг төслийн "ЗИТОП" ХХК	АМАРСАНААГИЙН ГУДАМЖНААС ЧИНГҮНЖАВЫН ГУДАМЖ ХҮРТЭЛ АВТО ЗАМ /7в, 7к магистрал шугам/ /Улаанбаатар хот . Баянгол дүүрэг /			ББ	
Захирал			СУВГИЙН БАЙГУУЛАЛТ	Масштаб:	
Инженер	Б.Рэнцэндорж			үе шат	хуудас	бүх хуудас
Гүйцэтгэсэн	Н.Баттүшиг		ЕГ шифр:	А.3	1	0
Шалгасан	Б.Рэнцэндорж		ТГ шифр:	2013.12		

Огтлол 2 - 2

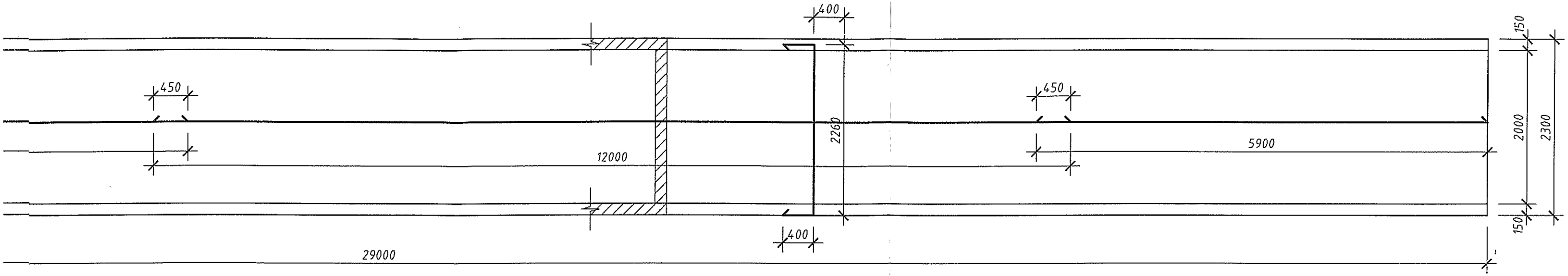

МАТЕРИАЛЫН ТОДОРХОЙЛОЛТ

дугаар	Тэмдэглэгээ	Нэр	Тоо ш	тайлбар
				3987.60 кг
1	ББ-	Арматур Ø13 SD390 L=12000	120	11.94 кг
2	"	" Ø13 SD390 L=5900	60	5.87
3	"	" Ø13 SD390 L=2860	774	2.85
		Материал Бетон B25		40.020 м3
		Бэлтгэл бетон B7.5		7.300 м3

Зураг төслийн "ЭЛТОП" ХХК	АМАРСАНААГИЙН ГУДАМЖНААС ЧИНГҮНЖАВЫН ГУДАМЖ ХҮРТЭЛ АВТО ЗАМ /7в, 7к магистрал шугам/ /Улаанбаатар хот , Баянгол дүүрэг /			ББ
Захирал			СУВГИЙН ОГТЛОЛ 2 - 2	Масштаб:
Инженер	Б.Рэнцэндорж			үе шат: А.3 / хуудас: 2 / бүх хуудас: 0
Гүйцэтгэсэн	Н.Баттүшиг		ЕГ шифр:	
Шалгасан	Б.Рэнцэндорж		ТГ шифр:	2013.12

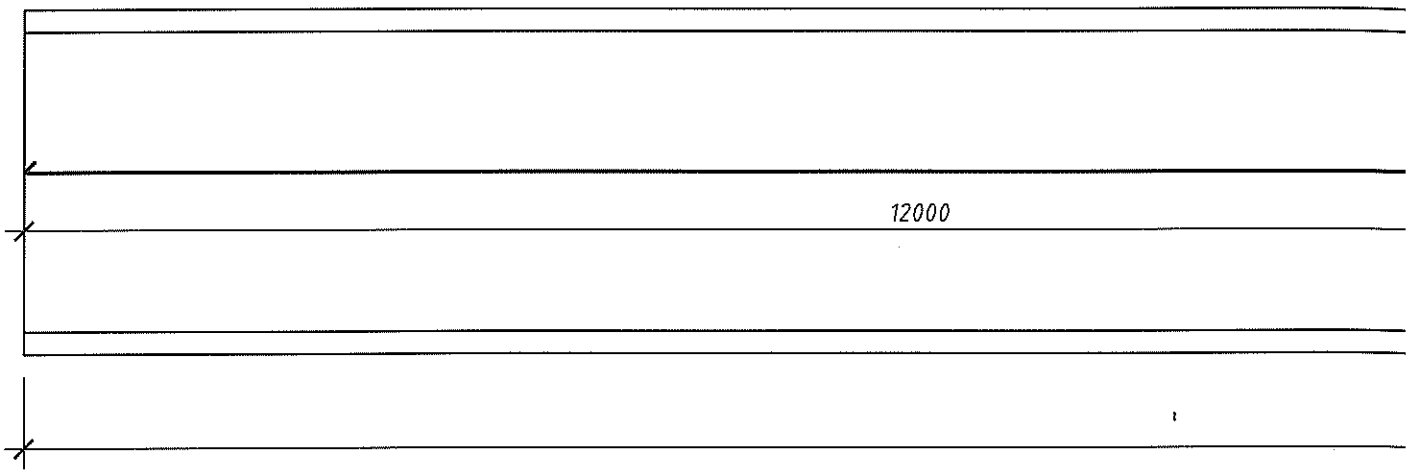
12000

Зураг төслийн
"ЗИТОП" ХХК

ЧИНГҮНЖАВЫН ГУДАМЖНААС БАРУУН ТИЙШ ГЭМТЭЛИЙН ЭМНЭЛГИЙН УРДУУР АРД-АЮУШИЙН ӨРГӨН ЧӨЛӨӨ ХҮРТЭЛ АВТО ЗАМ /7и магистрал шугам/

/Улаанбаатар хот . Баянгол дүүрэг /

/Ажлын зураг ББ/

УЛААНБААТАР ХОТ 2013 ОН

СУВГИЙН БАЙГУУЛАЛТ

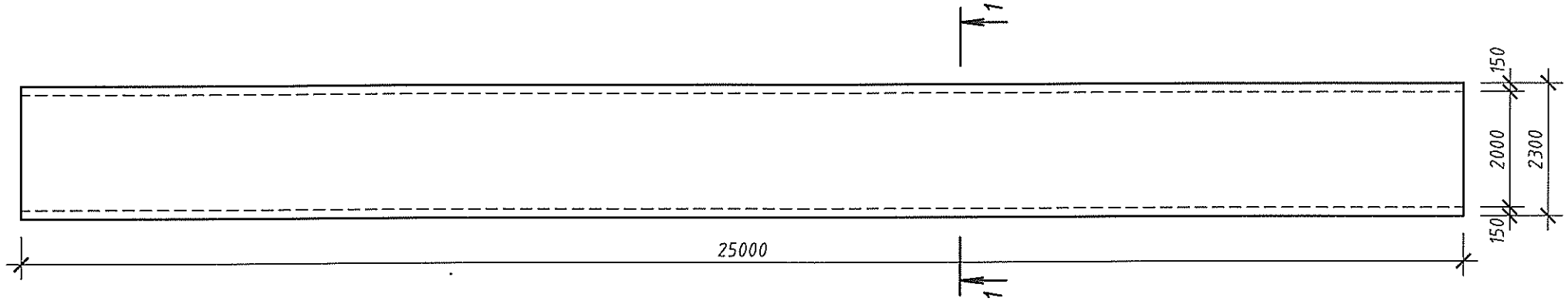

Огтлол 1 - 1

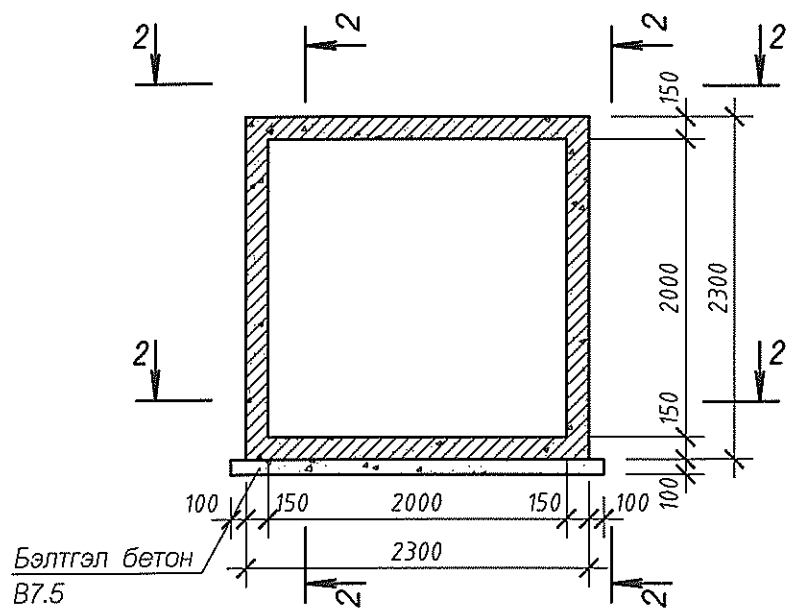

Зурааг гаслийн "ЗИТОП" ХХК	ЧИНГҮНЖАВЫН ГУДАМЖНААС БАРУУН ТИЙШ ГЭМТЭЛИЙН ЭМНЭЛГИЙН УРДУУР АРД-АЮУШИЙН ӨРГӨН ЧӨЛӨӨ ХҮРТЭЛ АВТО ЗАМ /7и магистрал шугам/ /Улаанбаатар хот . Баянгол дүүрэг /				ББ	
Захирал			СУВГИЙН БАЙГУУЛАЛТ	Масштаб:		
Инженер	Б.Рэнцэндорж			үе шат	хуудас	бүх хуудас
Гүйцэтгэсэн	Н.Баттүшиг		ЕГ шифр:	А.3	1	0
Шалгасан	Б.Рэнцэндорж		ТГ шифр:	2013.12		

Огтлол 2 - 2

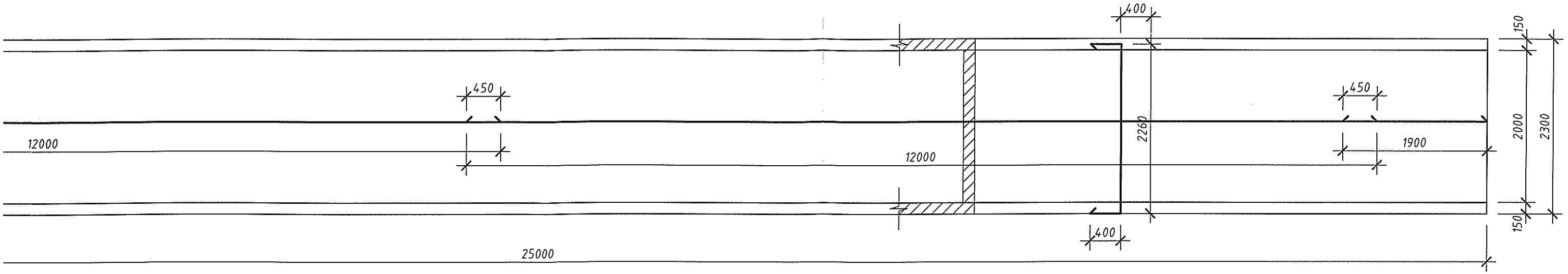

МАТЕРИАЛЫН ТОДОРХОЙЛОЛТ

дугаар	Тэмдэглэгээ	Нэр	Тоо ш	тайлбар
				3748.80 кг
1	ББ-	Арматур Ø13 SD390 L=12000	120	11.94 кг
2	"	" Ø13 SD390 L=1900	60	1.89
3	"	" Ø13 SD390 L=2860	774	2.85
		Материал Бетон B25		34.500 м3
		Бэлтгэл бетон B7.5		6.300 м3

Зураг төслийн "ЗИТОП" ХХК	ЧИНГҮНЖАВЫН ГУДАМЖНААС БАРУУН ТИЙШ ГЭМТЭЛИЙН ЭМНЭЛГИЙН УРДУУР АРД-АЮУШИЙН ӨРГӨН ЧӨЛӨӨ ХҮРТЭЛ АВТО ЗАМ /Ии магистрал шугам/ /Улаанбаатар хот . Баянгол дүүрэг /				ББ		
	Захирал			СУВГИЙН ОГТЛОЛ 2 - 2	Масштаб:		
	Инженер	Б.Рэнцэндорж			үе шат	хуудас	бүх хуудас
	Гүйцэтгэсэн	Н.Баттүшиг		ЕГ шифр:	А.3	2	0
	Шалгасан	Б.Рэнцэндорж		ТГ шифр:	2013.12		