ДАРХАН-УУЛ АЙМАГ, ДАРХАН СУМ, 14-Р БАГ

ХҮҮХДИЙН ПАРК, CITY TOILET-ийн ЗУРАГ

/ Загвар зураг/

Захирал.....Ц.Одхүү

УЛААНБААТАР ХОТ 2020 ОН

БАЙГУУЛАЛТ М1:100

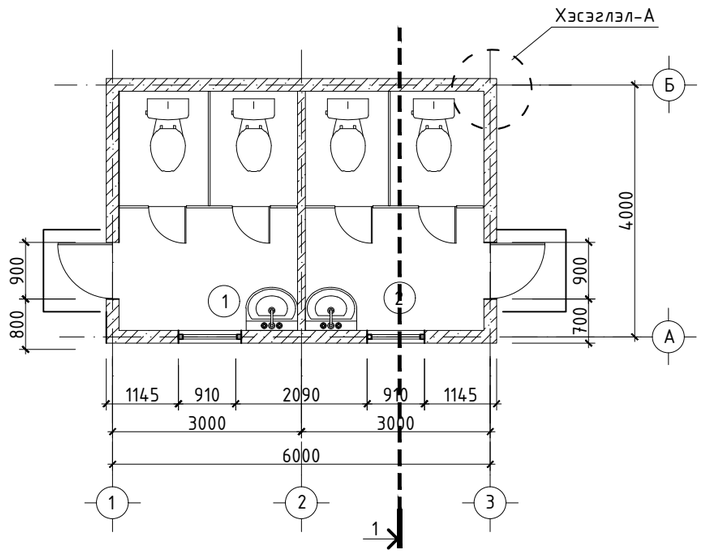

ОГТЛОЛ 1-1 М1:50

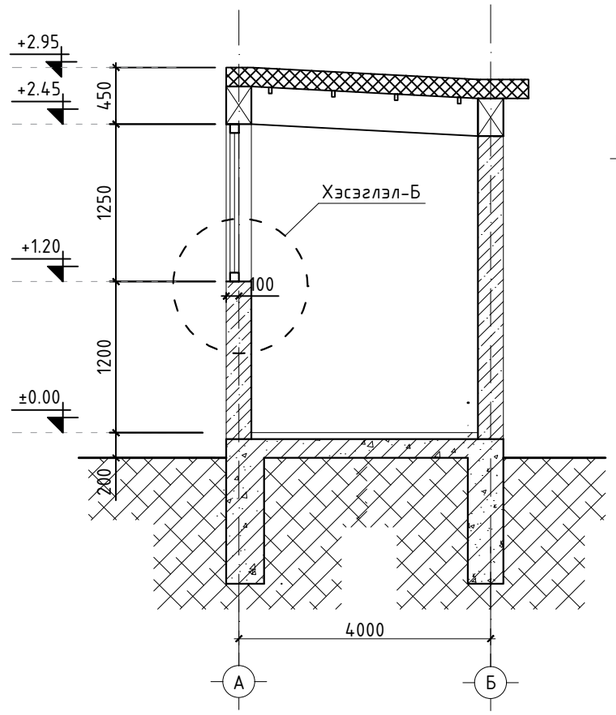

ХЭСЭГЛЭЛ-Б
ЦОНХ СУУЛГАХ ХЭСЭГЛЭЛ М1:10

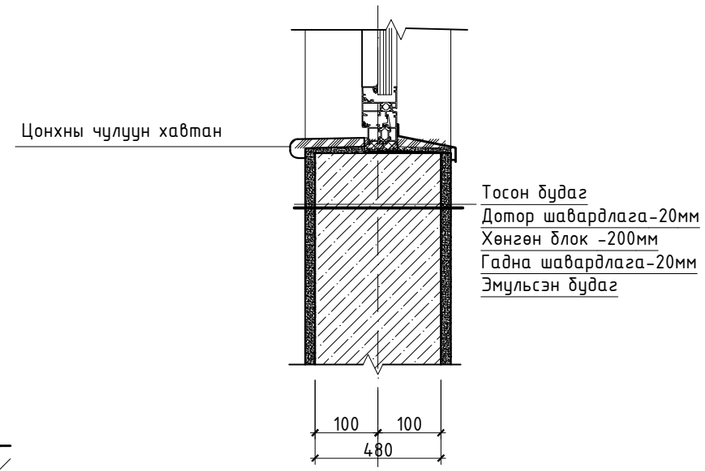

ХЭСЭГЛЭЛ-А
ГАДНА ХАНА-1 М1:25

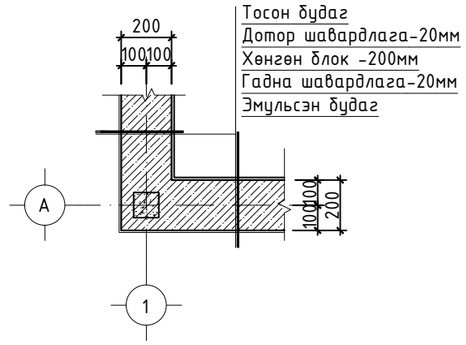

Өрөөний тодорхойлолт

Д/д	ӨРӨӨНИЙ НЭР	ТАЛБАЙ $м^2$	ШАЛНЫ БҮТЭЦ
1	Эрэгтэй ариун цэврийн өрөө	9.86	Керамик
2	Эмэгтэй ариун цэврийн өрөө	9.86	Керамик
БҮГД		19.72	

Нүүр тал

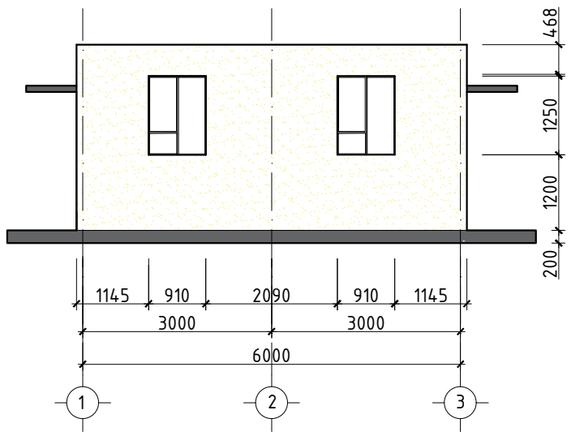

ШАЛНЫ ХИЙЦ БҮТЭЦ М1:10

КЕРАМИК | Ш-1

1

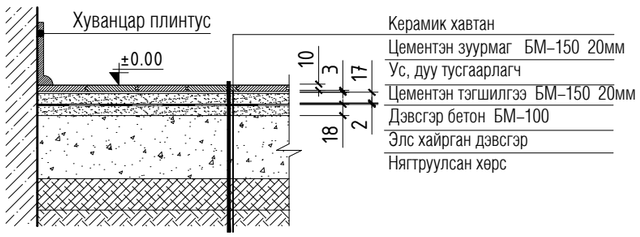

ББУТ Констракшн "ББУТ Констракшн" ХХК	ДАРХАН-УУЛ АЙМАГ. ДАРХАН СУМ. 14-Р БАГ ХҮҮХДИЙН ПАРК, АРИУН ЦЭВРИЙН ӨРӨӨ				
	Байгуулалт, огтлол, хэсэглэл				Үе шат: А.З
	Архитектор	Н.Мөнхбаяр	Е.Г.Шифр: JKL-20/14	Масштаб: М1:100	Огноо: 2020
	Гүйцэтгэсэн	Д.Түвшинбаатар	Т.Г.Шифр:	Зургийн дугаар: БА-1	Бүх хуудас: БА-1
	Шалгасан	Н.Гансүх			

A3

#	Гарчиг	Марк
1	Зургийн жагсаалт, тайлбар бичиг	ББ-01
2	Суурын байгуулалт	ББ-02
3	Ханын тор	ББ-03
4	Төмөр бетон бүсний байгуулалт, арматурчлал	ББ-04
5	Дээврийн байгуулалт	ББ-05

Ерөнхий зүйлс:

1. Дархан аймаг. Дархан сумын нутаг дэсгэрт баригдах агаарын зам, Багийн барилга бүтээцийн ажлын зургийг барилга архитектур төлөвлөлтийг үндэслэн боловсруулах.
2. Уг барилгыг дараах байгаль цаг уурын нөхцөлд тооцсон болно.

Үүнд:	Гадна агаарын тооцооны температур	-	-32.0 с
	Цасны ачаалал	-	50г/м^2
	Салхны хурд /жилийн дундаж/	-	35г/м^2
	Газар хөдлөлийн балл	-	7 балл

Суурь.

Суурийн нүхийг механизмаар ухахдаа төслийн түвшингээс дээш 10-20см дутуу ухаж түүнээс доош төслийн түвшин хүртэл гараар ухах хэрэгтэй. Барилгын суурь нь цутгамал бетон шугаман сууртай байна. Суурийн угсралтын ажлыг эхлэхээс өмнө түүний материалын сорьц шинжилгээг өгч бетоны орцыг тодорхойлсон байх шаардлагатай. Суурийн бетоны анги В20 байх ба суурийн доор 10см зузаан В7,5 ангийн бетоноор бетон бэлтгэл хийнэ. Суурийн хөрстэй харьцах гадаргууд халуун хар тосон түрхлэг хоёр дахин хийж, суурийн ханжуур хөрсөөр бүлна. Ингэхдээ уг бүцааж бүлах хөрс нь овайлт, суулт үүсэхгүй нягтрахад тохирсон зохих хэмжээний чийглэгтэй байвал зохино. Нягтруулахдаа 10-15 см тутамд сайтар нягтруулна. Бүүрь, суурийн ажлыг гүйцэтгэхдээ барилгын газар шороо ба бүүрь суурийн ажил гүйцэтгэх БНбД3.02.01-90-ийг баримталж гүйцэтгэх хэрэгтэй.

ХАНА.

Барилгын гадна ханын зузаан нь зураг үзүүлсэний дагуу 20см-ийн хөнгөн блок, 10см-ийн хөнгөн блок байна. Дотор хана нь 12см, 12см-ийн тоосгон бүтэцтэй байх бөгөөд 2 талаараа шавардлага хийнэ. Ханын өргийн зуурмагын марк М250 байна. Өргийн ажлыг гүйцэтгэхдээ өрөгт бүтээцийн норм дүрэм БНбД3.03.05-91 баримталбал зохино. Гадна дотор ханын өндрийн 600мм тутамд арматуран торыг ханын торны зургийн дагуу байрлуулна.

ТӨМӨР БЕТОН ЗҮРХЭВЧ.

Төмөр бетон зүрхэвч нь хучилтын хавтан тойрсон бүстэй холбогдно. Төмөр бетон бүс нь цонхны нүх гарч байгаа хэсэгт барилгын талбай дээр нь нэмэлт арматур тавьж өгнө.

ХАЯАВЧ.

Барилгын эргэн тойронд 90см-ийн өргөнтэй бетон манаасыг барилгаас гадагш налуутай /i=0.02/ хийж өгнө. Орчны тохижилтын ажлыг зургийн дагуу БНбД3.01.06-90-ийг баримтлан гүйцэтгэх хэрэгтэй. Хаяавч бетоны бетон анги В7,5 байна. Шингэн цементэн зуурмагаар өнгөлж өгөх хэрэгтэй.

Барилга угсралтын ажлыг гүйцэтгэхээс өмнө ажлын зураг тай нэгбүрчлэн сайн танилцаж, төмөр бетон бүтээцийн угсралтын ажлыг гүйцэтгэх норм дүрэм, стандартуудыг сайтар судалж үзсэний үндсэн дээр угсралтын ажлыг гүйцэтгэх шаардлагатай. Цутгамал төмөр бетон хийцүүдэд зөвэрч муудсан, бурууд хадгалсан арматур ашиглах, арматурын зураг заагдсан хамгаалалтын үеийг өөрчлөх, бетон бат бэхийнхээ 70% авааг үй байхад хэв хашмалыг задлах, төмөр бетон цутгах технологийн горим зөрчих, ид халууны улиралд хийх зэргийг хориглоно. Зөвхөн зураг төсөлд тусгагдсан арматурыг хэрэглэхийг зөвшөөрнө. Өргөтгөлийн барилгын бетон бүсийг одоо байгаа барилгын хучилтан дээр байрлуулна. Ажлын зураг бүрийн доорх тайлбар бичгийг сайтар уншиж гүйцэтгэвэл зохино. Золгаа хэсгийн суурийг өль болох захиалагчийн зөвшилцөлийг хийлгэнэ.

Дарханы арматур ашиглах боломжгүй үед Оросын ГОСТ 5781-82 стандартын арматурыг хэрэглэнэ.

ББУТ Констракшн "ББУТ Констракшн" ХХК	ДАРХАН-УУЛ АЙМАГ. ДАРХАН СУМ. 14-Р БАГ ХҮҮХДИЙН ПАРК, АРИУН ЦЭВРИЙН ӨРӨӨ				
	Зургийн жагсаалт, тайлбар бичиг				Үе шат: А.З
Архитектор		Н.Мөнхбаяр	Е.Г.Шифр: JKL-20/14	Масштаб: М1:100	Огноо: 2020
Гүйцэтгэсэн		Д.Түвшинбаатар	Т.Г.Шифр:	Зургийн дугаар: ББ-01	Бүх хуудас: ББ-05
Шалгасан		Н.Гансүх			

СУУРИЙН БАЙГУУЛАЛТ М1:100

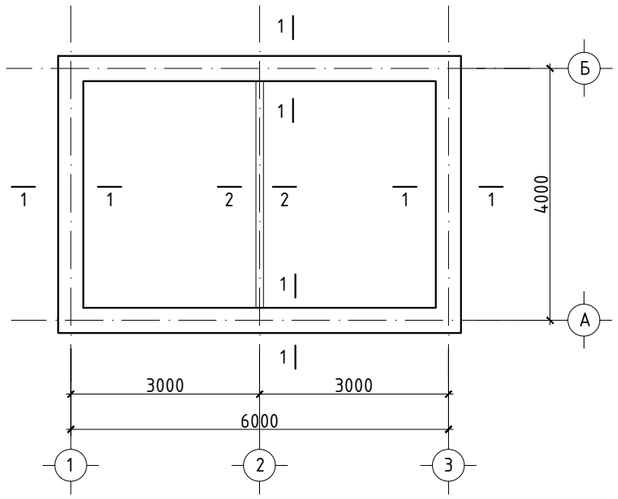

Огтлол 1-1

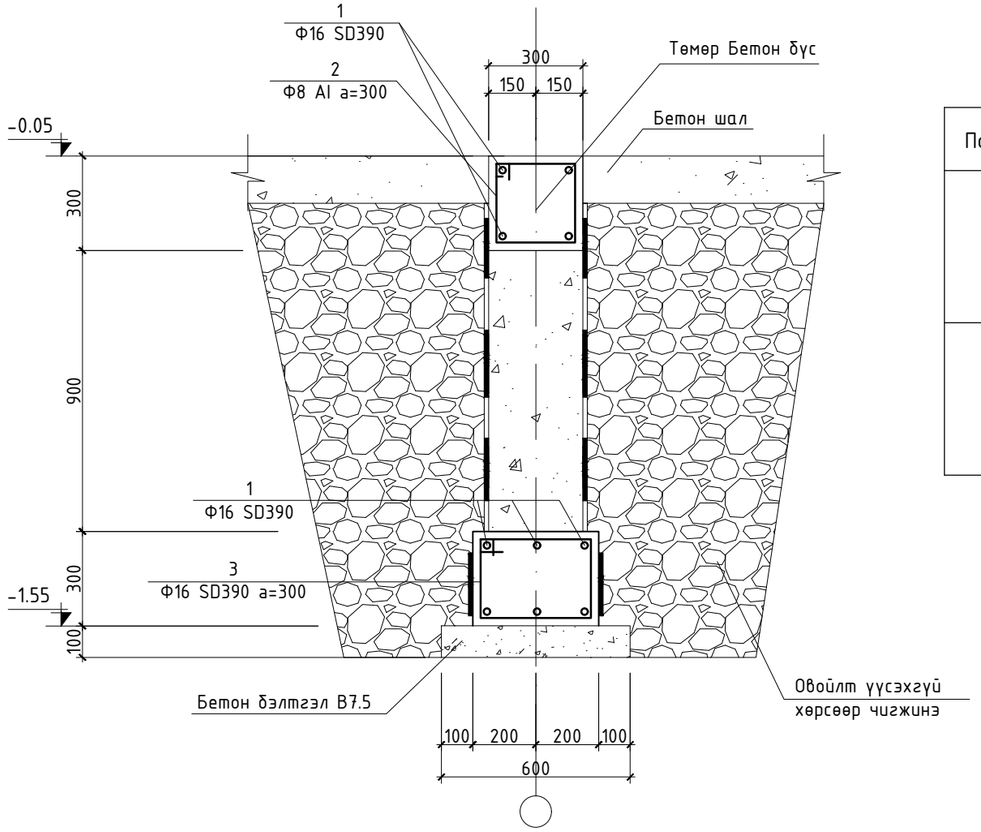

ХЭСГИЙН ТОДОРХОЙЛОЛТ

Позиц	Загвар
2	350 / 350 / 250 / 250
3	450 / 350 / 250 / 350

Огтлол 2-2

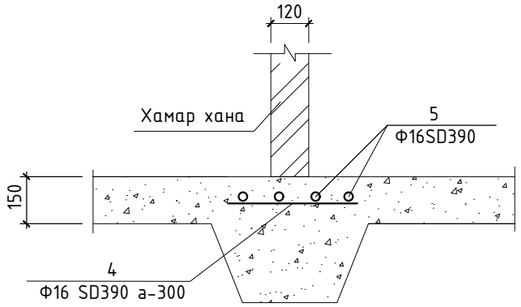

ЦУТГАМАЛ ТӨМӨР БЕТОН ХИЙЦИЙН МАТЕРИАЛЫН ТОДОРХОЙЛОЛТ

Позиц	Тэмдэглэгээ	Нэр			Тоо шир	Хүнд /кг/ Нэгж	Хүнд /кг/ Нийт
Шугаман суурийн арматур					1	553.02	553.02
1	MNS JIS G 3112:2002	ϕ 16	SD390	L= 25600	10	30.92	309.25
2	ГОСТ Р 52544-2006	ϕ 8	AI	L= 1200	67	1.45	97.12
3	MNS JIS G 3112:2002	ϕ 16	SD390	L= 1400	67	1.69	113.31
4	MNS JIS G 3112:2002	ϕ 16	SD390	L= 500	12	0.60	7.25
5	MNS JIS G 3112:2002	ϕ 16	SD390	L= 5400	4	6.52	26.09
бетон B15 /м^3/					1	4.80	4.80
бетон бэлтгэл B7,5 /м^3/					1	1.20	1.2000

ТАЙЛБАР

1. Энэ хуудсыг холбогдох хуудсуудтай хамтатган үзнэ.
2. Газар шорооны ажил хийх үедээ буурь хөрсөнд гадаргуугийн ус орохоос хамгаалсан арга хэмжээг авах шаардлагатай.
3. Шугаман суурийн арматурыг материалын түүвэрт нийт уртаар нь түүсэн да талбай дээр таслана.Зөрүүлгийг 700мм-ээрзөрүүлэхээр тооцов.

ББУТ Констракшн "ББУТ Констракшн" ХХК	ДАРХАН-УУЛ АЙМАГ. ДАРХАН СУМ. 14-Р БАГ ХҮҮХДИЙН ПАРК, АРИУН ЦЭВРИЙН ӨРӨӨ				
	Суурын байгуулалт , арматурчлал				Ує шат: А.З
Архитектор		Н.Мөнхбаяр	Е.Г.Шифр: JKL-20/14	Масштаб: М1:100	Огноо: 2020
Гүйцэтгэсэн		Д.Түвшинбаатар	Т.Г.Шифр:	Зургийн дугаар: ББ-02	Бүх хуудас: ББ-05
Шалгасан		Н.Гансүх			

А3

ХАНЫН ТОРНЫ БАЙГУУЛАЛТ М1:100

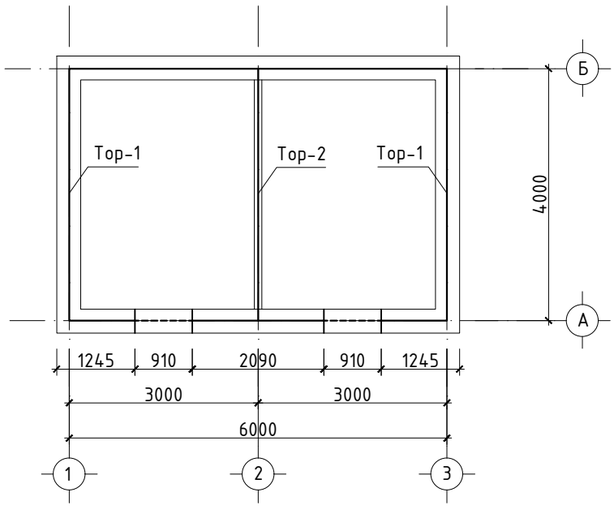

Ханын тор-2

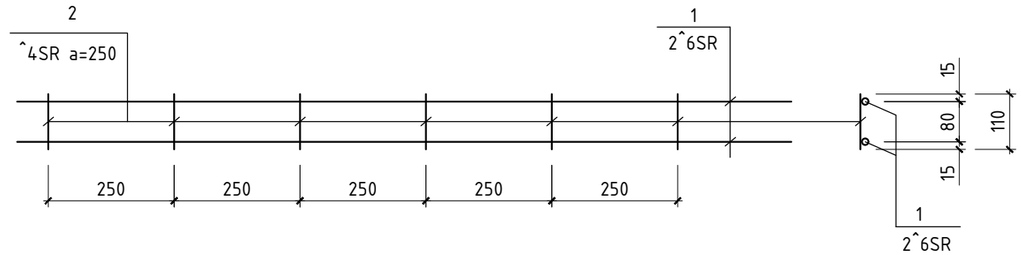

Ханын тор-1

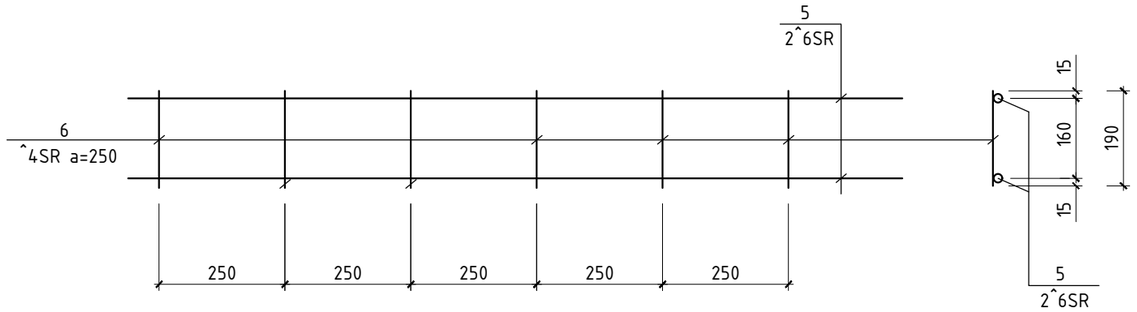

Өргийн торны материалын тооцоо								
Поз	Тэмдэглэгээ	Нэр				Тоо шир	Жин /кг/	
							нэгж	нийт
		ханын тор				4	15.27	61.09
1	Тор-2	^	6	SR235 MNS JIS G3112:2002 Lцм=	4000	2	0.89	1.78
2		^	4	SR235 MNS JIS G3112:2002 L=	110	240	0.01	2.60
3	Тор-1	^	6	SR235 MNS JIS G3112:2002 Lцм=	20400	2	4.53	9.06
4		^	4	SR235 MNS JIS G3112:2002 L=	190	98	0.02	1.84

ТАЙЛБАР:

1. Гадна, дотор ханын өрлөгийн бүх уулзварт өрлөгийн өндрийн 600мм үе тутамд арматуран торнуудыг тавьж гнө.
2. Торыг ханын гадаргуу дээр 2-3мм (зөв тавигдсан эсэхийг шалгах) цухуйлгана.
3. Өргийн ажлыг гүйцэтгэхдээ "Өрөгт бүтээц" угсралтын ажил гүйцэтгэх да хүлээн авах барилгын норм да дүрэм БНбД3.03.05-90-ийн заалтуудыг баримталбал зохино.
4. Өрөгт 125 маркаас доошгүй тоосго хэрэглэнэ.

ББУТ Констракшн	ДАРХАН-УУЛ АЙМАГ. ДАРХАН СУМ. 14-Р БАГ ХҮҮХДИЙН ПАРК, АРИУН ЦЭВРИЙН ӨРӨӨ				Үе шат: А.З
	Архитектор	Н.Мөнхбаяр	Е.Г.Шифр: JKL-20/14	Масштаб: М1:100	Огноо: 2020
	Гүйцэтгэсэн	Д.Түвшинбаатар	Т.Г.Шифр:	Зургийн дугаар: ББ-03	Бүх хуудас: ББ-05
"ББУТ Констракшн" ХХК	Шалгасан	Н.Гансүх			

ТӨМӨР БЕТОН БҮСНИЙ БАЙГУУЛАЛТ М1:100

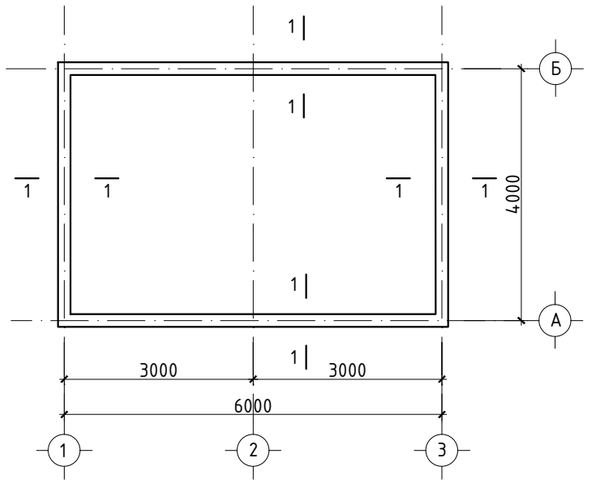

Огтлол 1-1

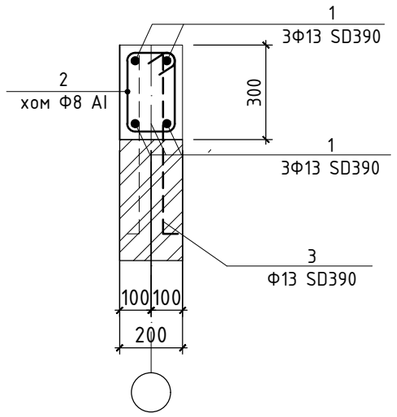

Төмөр бетон бүсний арматурын зөрүүлэг

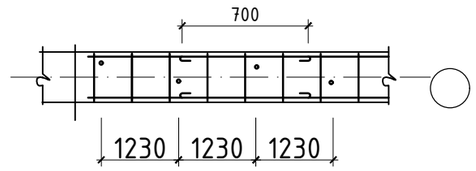

ХЭСГИЙН ТОДОРХОЙЛОЛТ

Позиц	Загвар
2	280 / 280 / 180 / 180
3	50 / 600

ЦУТГАМАЛ ТӨМӨР БЕТОН ХИЙЦИЙН МАТЕРИАЛЫН ТОДОРХОЙЛОЛТ

Позиц	Тэмдэглэгээ	Нэр				Тоо шир	Хүнд /кг/	
							Нэгж	Нийт
зүрхэвчний арматурлалт						1	126.09	126.09
1	MNS JIS G 3112:2002	ϕ 13	SD390	L=	22800	4	22.69	90.74
2	MNS JIS G 3112:2002	ϕ 8	AI	L=	920	67	0.36	24.35
3	MNS JIS G 3112:2002	ϕ 13	SD390	L=	650	17	0.65	10.99
бетон B20 /м^3/						1	1.3680	1.3680

ТАЙЛБАР:

1. Энэ хуудсыг хоёргдох зургуудтай хамтатган үзнэ.
2. Төмөр бетон эдлэлийн арматурын хамгаалалтын үеийн зузаан нь 25мм байна.
3. Цонхны нүх гарч байгаа хэсэгт нэмэлт арматур хийж өгнө.
4. Арматурыг угсрах явцад гарсан арматуруудыг цутгахдаа гадаргууд тогтсон хог, тоос болон цементэн өнгийг арилгаж цэвэрлэсний дараа үргэлжлүүлэхийг анхаарах хэрэгтэй.
5. Төмөр бетоны ажлыг гүйцэтгэхдээ Цутгамал төмөр бетон араг бүтээцийн хийц хэсэглэлийн альбом Г1.000-1Г дэвтэр 1 ашиглавал зохино.

ББУТ Констракшн "ББУТ Констракшн" ХХК	ДАРХАН-УУЛ АЙМАГ. ДАРХАН СУМ. 14-Р БАГ ХҮҮХДИЙН ПАРК, АРИУН ЦЭВРИЙН ӨРӨӨ				
	Төмөр бетон бүсний байгуулалт, арматурчлал				Үе шат: А.З
Архитектор		Н.Мөнхбаяр	Е.Г.Шифр: JKL-20/14	Масштаб: М1:100	Огноо: 2020
Гүйцэтгэсэн		Д.Түвшинбаатар	Т.Г.Шифр:	Зургийн дугаар: ББ-04	Бүх хуудас: ББ-05
Шалгасан		Н.Гансүх			

ДЭЭВРИЙН БАЙГУУЛАЛТ М1:100

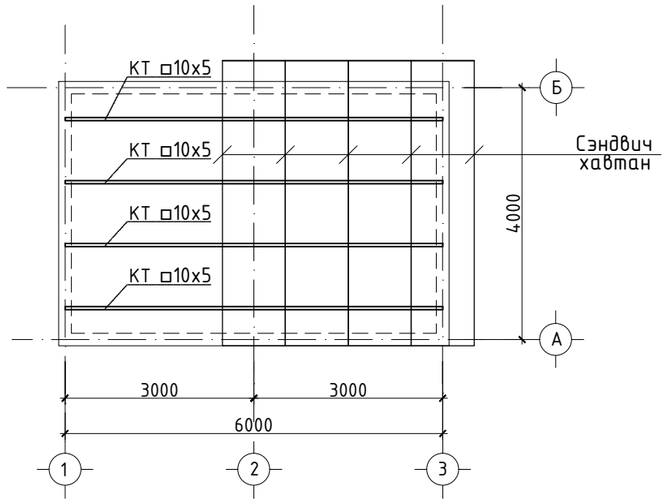

Ган хийцын материалын түүвэр							
Поз	Тэмдэглэгээ	Нэр			Тоо шир	Жин /кг/ нэгж	Жин /кг/ нийт
						39.00	39.00
1	КВ	□100х50х4	L=	6000	4	9,75	39.0000
2	Сэндвич хавтан			S=31.71 м²			

ББУТ Констракшн "ББУТ Констракшн" ХХК	ДАРХАН-УУЛ АЙМАГ. ДАРХАН СУМ. 14-Р БАГ ХҮҮХДИЙН ПАРК, АРИУН ЦЭВРИЙН ӨРӨӨ				
	Дээврийн байгуулалт				Үе шат: А.З
Архитектор		Н.Мөнхбаяр	Е.Г.Шифр: JKL-20/14	Масштаб: М1:100	Огноо: 2020
Гүйцэтгэсэн		Д.Түвшинбаатар	Т.Г.Шифр:	Зургийн дугаар: ББ-05	Бүх хуудас: ББ-05
Шалгасан		Н.Гансүх			

ДАРХАН-УУЛ АЙМАГ, ДАРХАН СУМ, 14-Р БАГ

ХҮҮХДИЙН ПАРК, АГААРЫН ЗАМЫН БАРИЛГА БҮТЭЭЦИЙН ЗУРАГ

/ Суурийн бүтээц. тавцангийн барилга бүтээцийн зураг/

Захирал.....Ц.Одхүү

УЛААНБААТАР ХОТ 2020 ОН

#	Гарчиг	Марк
1	Зургийн жагсаалт, тайлбар бичиг	ББ-01
2	Суурын байгуулалт	ББ-02
3	Суурын арматурчлал	ББ-03
4	Металл багана, суурын нарийвч	ББ-04
5	Баганан суурын байгуулалт арматурчлал	ББ-05
6	Рамын хэв	ББ-06
7	Баганын арматурчлал	ББ-07
8	Дамнурууний схем, ДН-1, ДН4-5-ийн арматурчлал	ББ-08
9	ДН 2-3-ийн арматурчлал	ББ-09
10	Дамнурууний материалын түүвэр	ББ-10
11	Хучилтын хэв	ББ-11
12	Хучилтын арматурчлал	ББ-12
13	Огтлолууд, материалын түүвэр	ББ-13
14	Шатны байгуулалт, арматурчлал, материалын түүвэр	ББ-14
15	МБ-ийн байгуулалт, материалын түүвэр	ББ-15
16	Металл хийцийн ханын дэлгээс	ББ-16

Ерөнхий зүйлс:

1. Дархан аймаг. Дархан сумын нутаг дэсгэрт баригдах агаарын зам, Багийн барилга бүтээцийн ажлын зургийг барилга архитектур төлөвлөлтийг үндэслэн боловсруулах.
2. Уг барилгыг дараах байгаль цаг уурын нөхцөлд тооцсон болно.

Үүнд:	Гадна агаарын тооцооны температур	-	-32.0 с
	Цасны ачаалал	-	50г/м^2
	Салхны хурд /жилийн дундаж/	-	35г/м^2
	Газар хөдлөлийн балл	-	7 балл

Суурь.

Суурийн нүхийг механизмаар ухахдаа төслийн түвшингээс дээш 10-20см дутуу ухаж түүнээс доош төслийн түвшин хүртэл гараар ухах хэрэгтэй. Барилгын суурь нь цутгамал бетон шугаман сууртай байна. Суурийн угсралтын ажлыг эхлэхээс өмнө түүний материалын сорьц шинжилгээг өгч бетоны орцыг тодорхойлсон байх шаардлагатай. Суурийн бетоны анги В20 байх ба суурийн доор 10см зузаан В7,5 ангийн бетоноор бетон бэлтгэл хийнэ. Суурийн хөрстэй харьцах гадаргууд халуун хар тосон түрхлэг хоёр дахин хийж, суурийн ханжууг хөрсөөр булна. Ингэхдээ уг буцааж булах хөрс нь овайлт, суулт үүсэхгүй нягтрахад тохирсон зохих хэмжээний чийглэгтэй байвал зохино. Нягтруулахдаа 10-15 см тутамд сайтар нягтруулна. Буурь, суурийн ажлыг гүйцэтгэхдээ барилгын газар шороо да буурь суурийн ажил гүйцэтгэх БНбД3.02.01-90-ийг баримталж гүйцэтгэх хэрэгтэй.

ЦУТГАМАЛ ТӨМӨР БЕТОН КАРКАС:

Даацын үндсэн бүтээц нь цутгамал төмөр бетон карказ болно. Төмөр бетон карказыг В20 ангийн бетон SD390, AIII ангийн арматураар хийхээр зураг төсөлд тооцсон болно. Бетон цутгалтын ажлыг хийж гүйцэтгэхдээ "Цутгамал бетон, төмөр бетон бүтээц"-ийн норм дүрэм БНбД 52-02-05-ийг баримталбал зохино. Хэв хашмхл нь бат бэх, тогтвортой нөхцөлөөр хангагдсан байх шаардлагатай. Бетоны бат бэх 70% -даа хүрэхээс өмнө буюу 28 хоногоос өмнө хэв хашмалыг задалж болохгүй. Бетон зуурмагаас холбогдох журмын дагуу дээж авч төслийн төлөвлөлтийн маркад хүрч байгаа эсэхийг тодорхойлуулсаны дараа цутгалтын ажлыг эхлэх хэрэгтэй. Каркасыг давхар тус бүрээр нь цутгах ба цутгалын явцад гарах ажлын зааг буюу тасралтын дараа үргэлжлүүлэн цутгахдаа гадаргууд тогтсон цементэн өнгийг арилгах хэрэгтэй.

МЕТАЛЛ

Металл хийцийг зургийн дагуу гүйцэтгэнэ. Металл хийцийг төмрийн будгаар хоёр дахинбудна, бүх төмөр хийцийн гагнаасын өндөр h=8 мм байна. Хэрэгсэн холбоосыг дамнуруу угсарсаны дараа газар дэр нь хэмжээ авч хийнэ. Холбоосын бүх төмөр хийцийг/С245-аас их ВСТ-3ПС5 маркийн гангаар хийнэ. Гагнаасын электрод Э-42А ГОСТ9467-75-аар гүйцэтгэнэ. Холбоосыг гал да зэврэлтээс хамгаалах /ФП-170, ФП-171/ ГОСТ15907-70/ маркийн лакаар угсархаас өмнө 2 удаа түрхэнэ. Холбоосыг бэлтгэх, тээвэрлэх, угсрахтай холбогдсон аюулгүйн дүрэмд заавархилгааг чанд мөрдөж ажиллах шаардлагатай. Гагнаасын өндөр уртыг зааж өгснөөс бусад тохиолдолд гагнагдаж байгаа элементийн зузаанаас багагүйгээр авч бүх уртын дагуу гагнана.

Барилга угсралтын ажлыг гүйцэтгэхээс өмнө ажлын зурагтай нэгбүрчлэн сайн танилцаж, төмөр бетон бүтээцийн угсралтын ажлыг гүйцэтгэх норм дүрэм, стандартуудыг сайтар судалж үзсэний үндсэн дээр угсралтын ажлыг гүйцэтгэх шаардлагатай. Цутгамал төмөр бетон хийцүүдэд зэвэрч муудсан, буруу хадгалсан арматур ашиглах, арматурын зурагт заагдсан хамгаалалтын үеийг өөрчлөх, бетон бат бэхийнхээ 70% аваагүй байхад хэв хашмалыг задлах, төмөр бетон цутгах технологийн горим зөрчих, ид халууны улиралд хийх зэргийг хориглоно. Зөвхөн зураг төсөлд тусгагдсан арматурыг хэрэглэхийг зөвшөөрнө. Ажлын зураг бүрийн доорх тайлбар бичгийг сайтар уншиж гүйцэтгэвэл зохино.
Дарханы арматур ашиглах боломжгүй үед Оросын ГОСТ 5781-82 стандартын арматурыг хэрэглэнэ.

ББУТ Констракшн "ББУТ Констракшн" ХХК	ДАРХАН-УУЛ АЙМАГ. ДАРХАН СУМ. 14-Р БАГ ХҮҮХДИЙН ПАРК, АГААРЫН ЗАМ				
	Зургийн жагсаалт, тайлбар бичиг				Үе шат: А.З
	Архитектор	Н.Мөнхбаяр	Е.Г.Шифр: JKL-20/14	Масштаб: М1:100	Огноо: 2020
	Гүйцэтгэсэн	Д.Түвшинбаатар	Т.Г.Шифр:	Зургийн дугаар: ББ-1	Бүх хуудас: ББ-16
	Шалгасан	Н.Гансүх			

Баганан суурийн байгуулалт

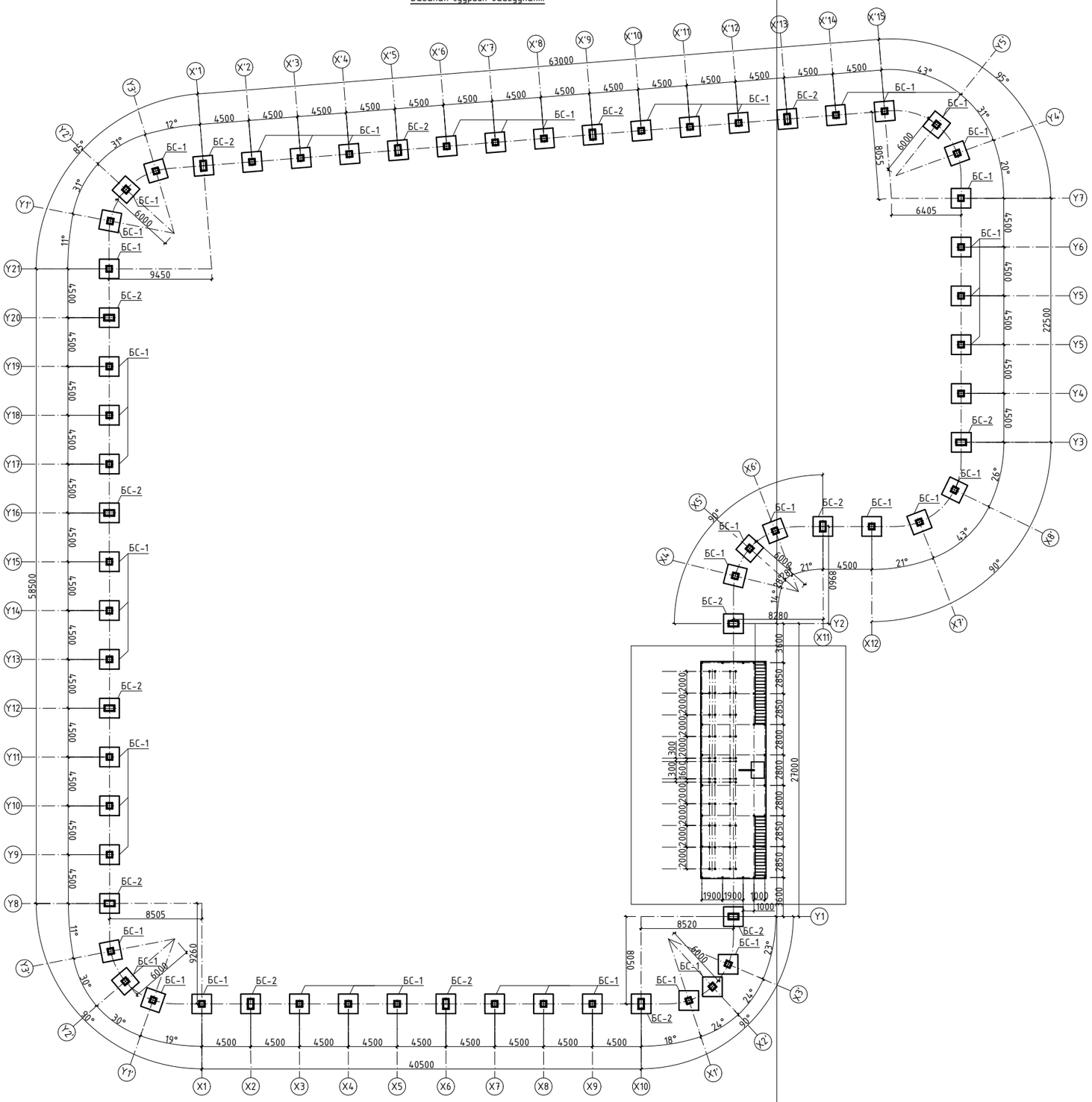

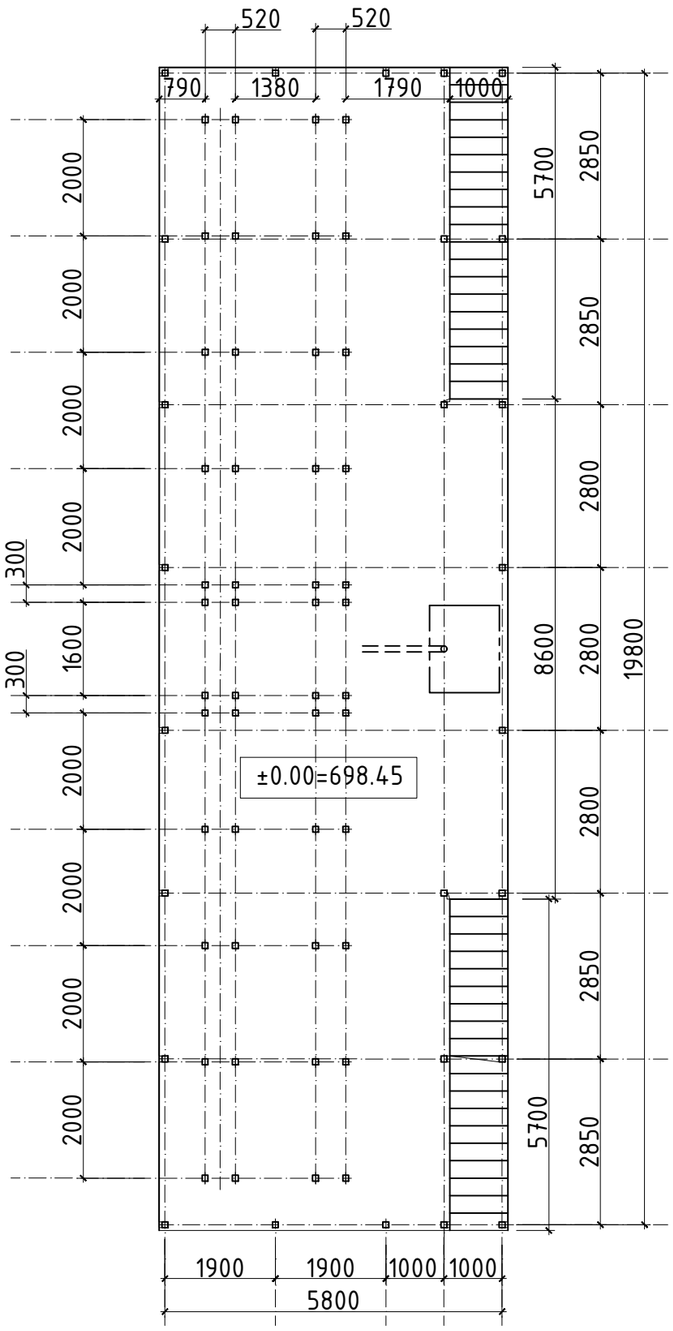

ББУТ Констракшн	ДАРХАН-УУЛ АЙМАГ. ДАРХАН СУМ. 14-Р БАГ ХҮҮХДИЙН ПАРК, АГААРЫН ЗАМ				
	Суурин байгуулалт				Уе шат: А.3
	Архитектор	Н.Мөнхбаяр	Е.Г.Шифр: JKL-20/14	Масштаб: М1:150	Огноо: 2020
Констракшн	Гүйцэтгэсэн	Д.Түвшинбаатар	Т.Г.Шифр:	Зургийн дугаар: ББ-02	Бүх хуудас: ББ-16
"ББУТ Констракшн" ХХК	Шалгасан	Н.Гансүх			

Баганан суурь БС-1

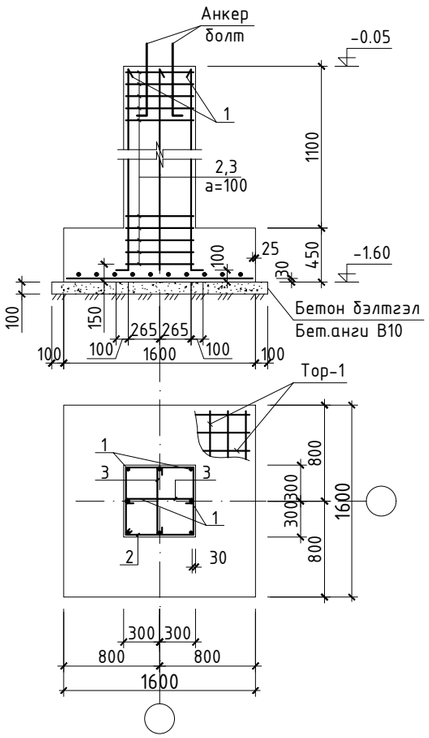

Тор-1

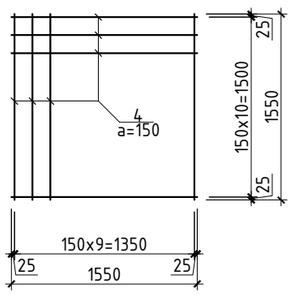

Баганан суурь БС-2

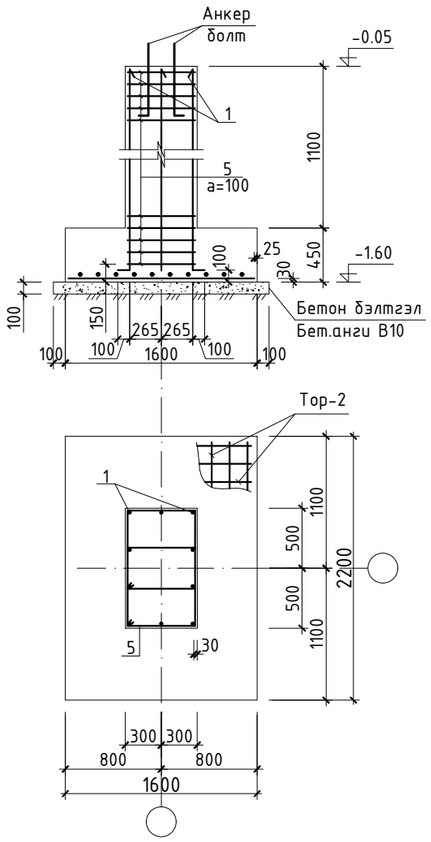

Тор-2

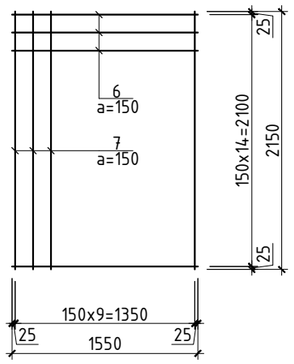

Хэсгийн тодорхойлолт

Поз	Загвар	Поз	Загвар	Поз	Загвар	Поз	Загвар
1	1450 100	2	660; 390 510 540	3	540; 80 80	5	770; 560 680 650

Цутгамал төмөр бетон хийцийн материалын тодорхойлолт							
№	Тэмдэглэгээ	Нэр		Тоо	Жин /кг/ Нэгж	Жин /кг/ Бүгд	Тайлбар
	Баганан суурь БС-1			50	176.732	8836.600	
1	MNS JIS G 3112:2002	SD390 D19 L=	1550	8	3.488	27.900	
2	ГОСТ 5781-93	AI D8 L=	2100	15	4.725	70.875	
3	ГОСТ 5781-93	AI D8 L=	550	30	1.238	37.125	
		Тор-1					
4	MNS JIS G 3112:2002	SD390 D14 L=	1550	22	1.856	40.832	
		Материал В.20			V=1.548x50=77.4 м3		
		Бэлтгэл бетон В.10			V=0.324x50=16.2 м3		
	Баганан суурь БС-2			15	227.819	3417.285	
1	MNS JIS G 3112:2002	SD390 D19 L=	1550	10	3.488	34.875	
5	ГОСТ 5781-93	AI D8 L=	2660	15	5.985	89.775	
		Тор-2					
6	MNS JIS G 3112:2002	SD390 D14 L=	1550	22	1.938	42.625	
7	MNS JIS G 3112:2002	SD390 D14 L=	2150	22	2.752	60.544	
		Материал В.20			V=1.584x15=23.76 м3		
		Бэлтгэл бетон В.10			V=0.432x15=6.48м3		

Тайлбар

1. Суурийн нүх ухах явцад инженер-геологийн судалгааны дүгнэлтэд заагдсан хөрснөөс өөр төрлийн хөрс илэрэх, эсвэл ухаас дарсан нүх тааралдах, хөрсний ус илэрэх тохиолдолд зургийн инженер, инженер-геологийн судалгаа хийсэн хүмүүсээр үзүүлж техникийн шийдэл гаргуулах шаардлагатай.
2. Суурийн нүх ухаж дуусмагц инженер-геологийн мэрээжлийн хүнээр үзүүлж акт тогтоолгосны дараа суурь угсралтын ажлыг гүйцэтгэх шаардлагатай.
3. Суурь да баганын бетоныг сайтар нягтруулж өгөх да бетон цутгах үедээ стандартад заагдсаны дагуу бетон зуурмагаас сорьц авч бетоны ангийг лабораторт тодорхойлуулж акт үйлдэж ажилбал зохино.
4. Тус хуудсыг ББ-4 хуудасны зурагтай хамт үз.
5. Котлованы механизмаар ухахдаа суурь суулгах төслийн түвшингөөс дээш 20-30см дутуу ухаж түүнээс доош төслийн түвшин хүртэл гараар ухах хэрэгтэй.
6. Цутгамал рамын хэв хашмалыг цутгасны дараа бэхжилтийн бат бэхийн 70%-д хүрсэний дараа хэв хашмалыг авна.

ББУТ Констракшн	ДАРХАН-УУЛ АЙМАГ. ДАРХАН СУМ. 14-Р БАГ ХҮҮХДИЙН ПАРК, АГААРЫН ЗАМ				
	Суурын арматурчлал				Үе шат: А.3
	Архитектор	Н.Мөнхбаяр	Е.Г.Шифр: JKL-20/14	Масштаб: М1:100	Огноо: 2020
	Гүйцэтгэсэн	Д.Түвшинбаатар	Т.Г.Шифр:	Зургийн дугаар: ББ-03	Бүх хуудас: ББ-16
"ББУТ Констракшн" ХХК	Шалгасан	Н.Гансүх			

A3

Суулгах нарийвч-1

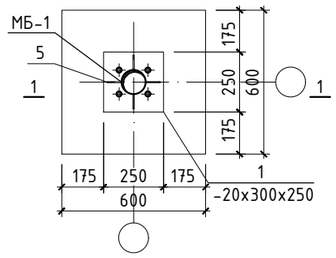

Суулгах нарийвч-2

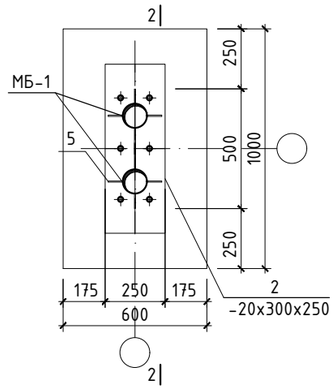

Деталь /1'/

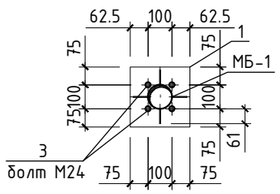

Деталь /2'/

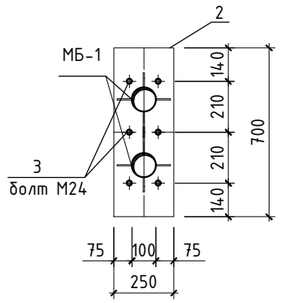

Огтлол 1-1

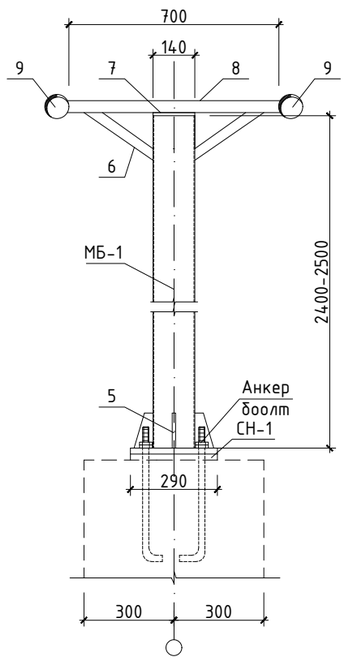

Огтлол 2-2

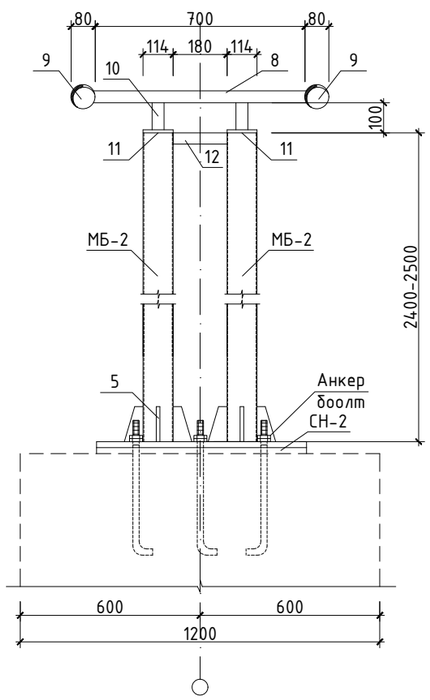

Ган хийцийн материалын тодорхойлолт							
№	Тэмдэглэгээ	Нэр		Тоо	Жин /кг/		Тайлбар
					Нэгж	Бүгд	
	Суурийн ган бүтээц			1	4380.193	4380.193	
1	С245 ГОСТ27772-88	250x250x20		50	12.775	638.750	
2	С245 ГОСТ27772-88	700x250x20		15	35.770	536.550	
3	40Х/ГОСТ24379.0-81	болт М24 L=	600	290	2.388	692.520	Анкер
5	С275 ГОСТ27772-88	120x60x8		290	0.572	165.880	
6	С275 ГОСТ8639-82	40x40x2		100	0.56	56.000	
МБ-1	С245 ГОСТ10704-91	труба d=140 мм L=	2400-2500	50	8.48	424.000	МБ-1
МБ-2	С245 ГОСТ10704-91	труба d=114.5 мм L=	2300-2400	30	6.87	206.100	МБ-2
7	С275 ГОСТ27772-88	140x140x10		50	1.649	82.425	
8	С275 ГОСТ8639-82	40x40x2	700	263	1.63	428.690	
9	С245 ГОСТ10704-91	труба d=76 мм L=	263.100	2	1.84	968.208	
10	С275 ГОСТ8639-82	40x40x2 L=	100	30	0.233	6.990	
11	С275 ГОСТ27772-88	120x120x10		30	1.130	33.900	
12	С275 ГОСТ8639-82	40x40x2	180	30	0.42	12.600	
	Э-42А ГОСТ9467-75				127.58	127.58	

Анкерын болт М24

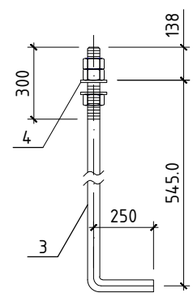

Жийрэг /4'/

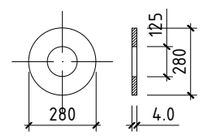

Позиц-5

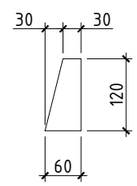

ББУТ Констракшн	ДАРХАН-УУЛ АЙМАГ. ДАРХАН СУМ. 14-Р БАГ ХҮҮХДИЙН ПАРК, АГААРЫН ЗАМ				
	Металл багана, суурин нарийвч				Үе шат: А.З
	Архитектор	Н.Мөнхбаяр	Е.Г.Шифр: JKL-20/14	Масштаб: М1:100	Огноо: 2020
	Гүйцэтгэсэн	Д.Түвшинбаатар	Т.Г.Шифр:	Зургийн дугаар: ББ-04	Бүх хуудас: ББ-16
"ББУТ Констракшн" ХХК	Шалгасан	Н.Гансүх			

А3

Баганан суурийн байгуулалт

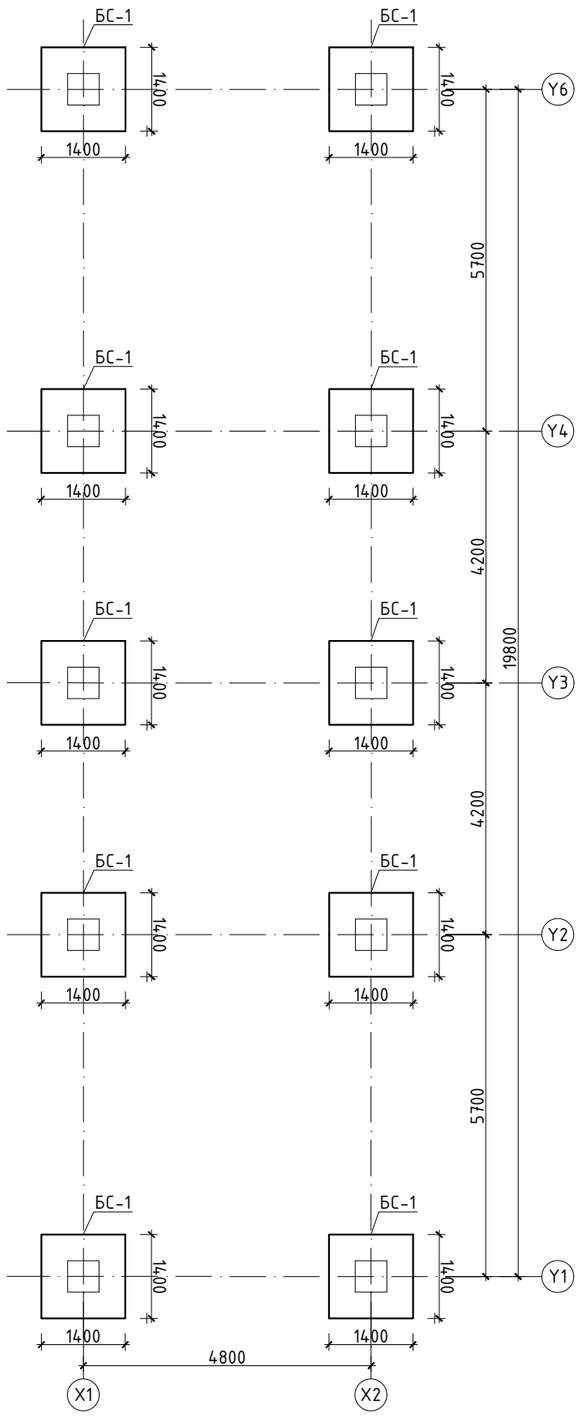

Баганан суурь БС-1 М1:50

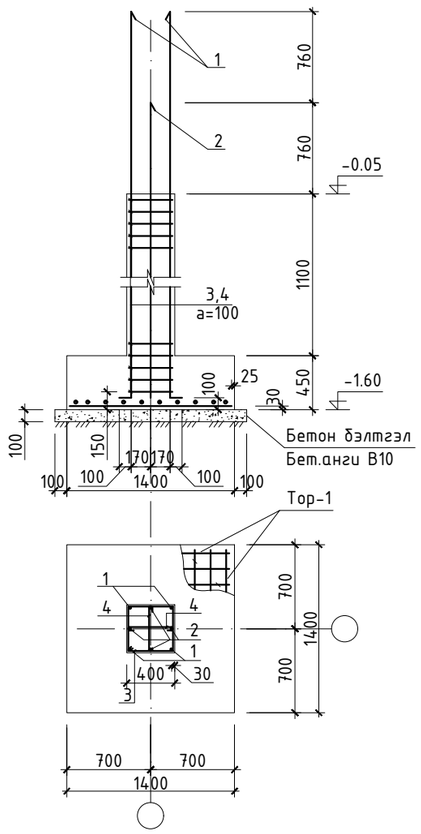

Тор-1

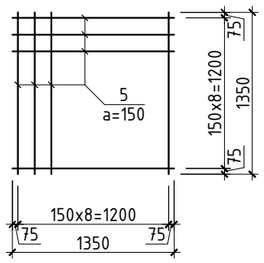

Хэсгийн тодорхойлолт

Поз	Загвар	Поз	Загвар	Поз	Загвар	Поз	Загвар
1	2970 / 100	2	2210 / 100	3	460 / 340 / 340 / 460	4	340 / 80 / 80

Цутгамал төмөр бетон хийцийн материалын тодорхойлолт							
№	Тэмдэглэгээ	Нэр		Тоо	Жин /кг/ Нэгж	Жин /кг/ Бүгд	Тайлбар
	Баганан суурь БС-1			10	169.578	1695.780	
1	MNS JIS G 3112:2002	SD390 D19 L=	3070	4	6.908	27.630	
2	MNS JIS G 3112:2002	SD390 D19 L=	2310	4	5.198	20.790	
3	ГОСТ 5781-93	AI D8 L=	1600	15	3.600	54.000	
4	ГОСТ 5781-93	AI D8 L=	500	30	1.125	33.750	
		Тор-1		1			
5	MNS JIS G 3112:2002	SD390 D14 L=	1350	18	1.856	33.408	
		Материал В.20			V=1.058x10=10.58 м3		

Тайлбар

1. Суурийн нүх ухах явцад инженер-геологийн судалгааны дүгнэлтэд заагдсан хөрснөөс өөр төрлийн хөрс илэрэх, эсвэл ухаас дарсан нүх тааралдах, хөрсний ус илэрэх тохиолдолд зургийн инженер, инженер-геологийн судалгаа хийсэн хүмүүсээр үзүүлж техникийн шийдэл гаргуулах шаардлагатай.
2. Суурийн нүх ухаж дуусмагц инженер-геологийн мэргэжлийн хүнээр үзүүлж акт тогтоолгосны дараа суурь угсралтын ажлыг гүйцэтгэх шаардлагатай.
3. Суурь ба баганын бетоныг сайтар нягтруулж өгөх ба бетон цутгах үедээ стандартад заагдсаны дагуу бетон зуурмагаас сорьц авч бетоны ангийг лабораторт тодорхойлуулж акт үйлдэж ажилбал зохино.
4. Тус хуудсыг ББ-4 хуудасны зурагтай хамт үз.
5. Котлованыг механизмаар ухахдаа суурь суулгах төслийн түвшингөөс дээш 20-30см дутуу ухаж түүнээс доош төслийн түвшин хүртэл гараар ухах хэрэгтэй.
6. Цутгамал рамын хэв хашмалыг цутгасны дараа бэхжилтийн бат бэхийн 70%-д хүрсэний дараа хэв хашмалыг авна.

ББУТ Констракшн	ДАРХАН-УУЛ АЙМАГ. ДАРХАН СУМ. 14-Р БАГ ХҮҮХДИЙН ПАРК, АГААРЫН ЗАМ				
	Баганан суурын байгуулалт арматурчлал				Ye шат: А.3
	Архитектор	Н.Мөнхбаяр	Е.Г.Шифр: JKL-20/14	Масштаб: М1:100	Огноо: 2020
	Гүйцэтгэсэн	Д.Түвшинбаатар	Т.Г.Шифр:	Зургийн дугаар: ББ-05	Бүх хуудас: ББ-16
"ББУТ Констракшн" ХХК	Шалгасан	Н.Гансүх			

Рам болон баганын байршлын схем

түвшин/+2.55/

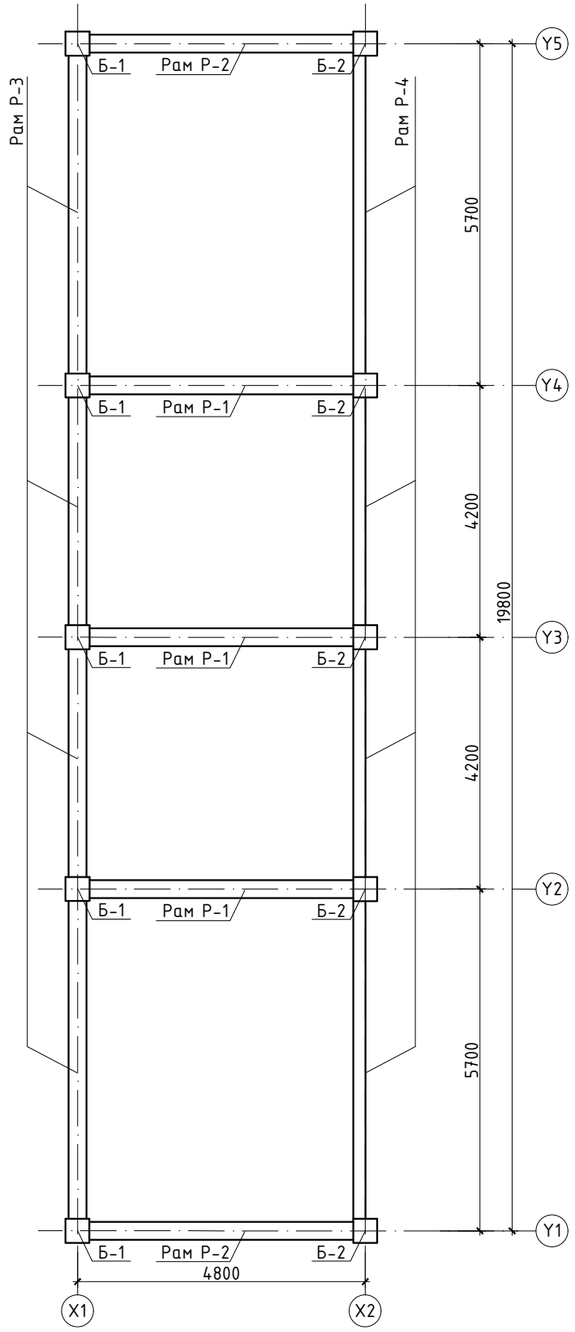

Y2-Y4 тэнхлэг дагуух рам Р-1-ийн хэв

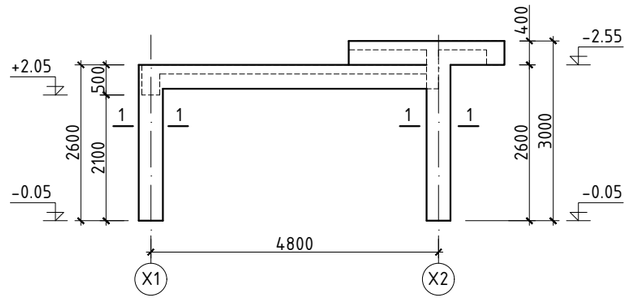

Y1;Y5 тэнхлэг дагуух рам Р-2-ийн хэв

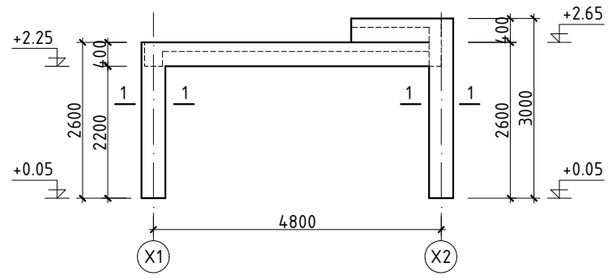

X1 тэнхлэг дагуух рам Р-3-ийн хэв

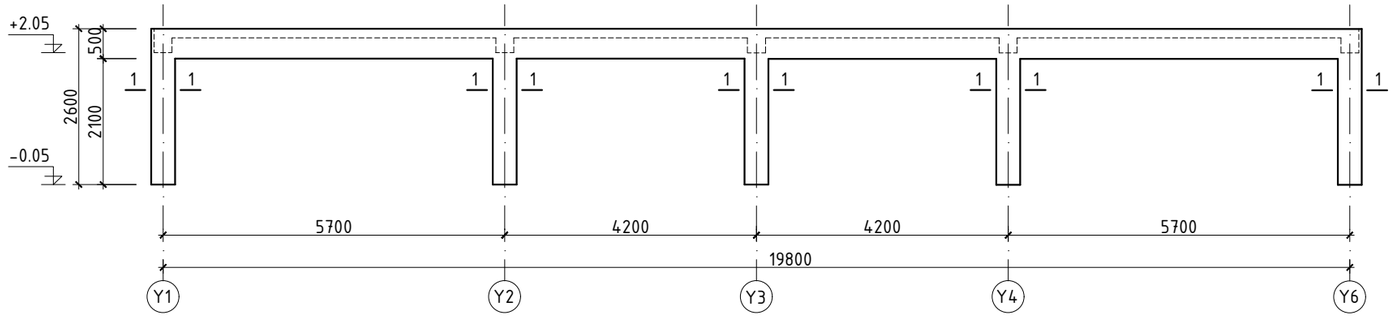

X2 тэнхлэг дагуух рам Р-4-ийн хэв

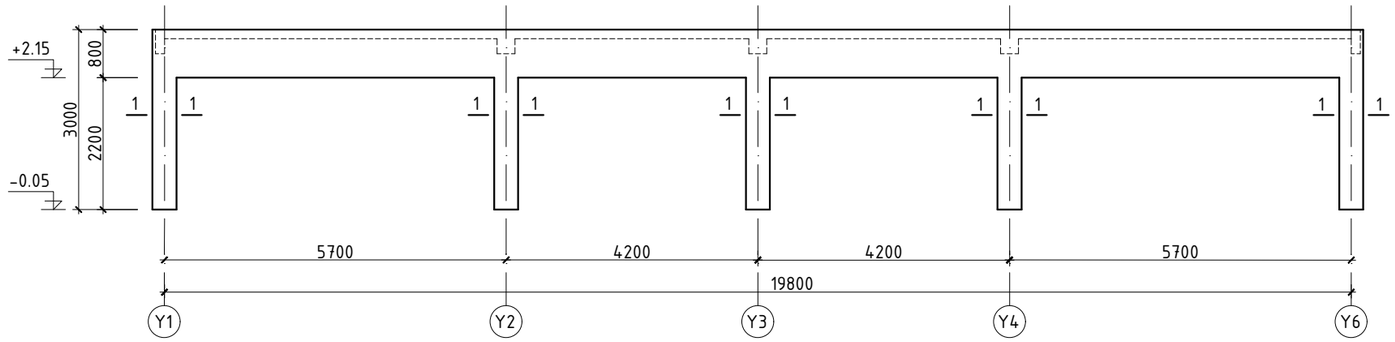

Огтлол 1-1

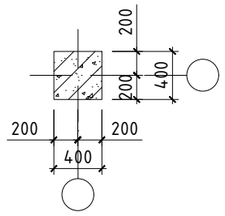

Тайлбар

1. Мөн БА маркын байгуулалт, огтлолын зургуудтай хамт үз.
2. Цутгамал рамын хэв хашмалыг цутгасны дараа бэхжилтийн бат бэхийн 70%-д хүрсэний дараа хэв хашмалыг авна.
3. Цутгамал бетоны ажлыг БНбД52-02-05-ийн заалтын дагуу хийж гүйцэтгэнэ.

ББУТ Констракшн	ДАРХАН-УУЛ АЙМАГ. ДАРХАН СУМ. 14-Р БАГ ХҮҮХДИЙН ПАРК, АГААРЫН ЗАМ				
	Рамын хэв				Уе шат: А.3
Архитектор		Н.Мөнхбаяр	Е.Г.Шифр: JKL-20/14	Масштаб: М1:100	Огноо: 2020
Гүйцэтгэсэн		Д.Түвшинбаатар	Т.Г.Шифр:	Зургийн дугаар: ББ-06	Бүх хуудас: ББ-16
"ББУТ Констракшн" ХХК	Шалгасан	Н.Гансүх			

Багана Б-1-ийн арматурчлал М1:50

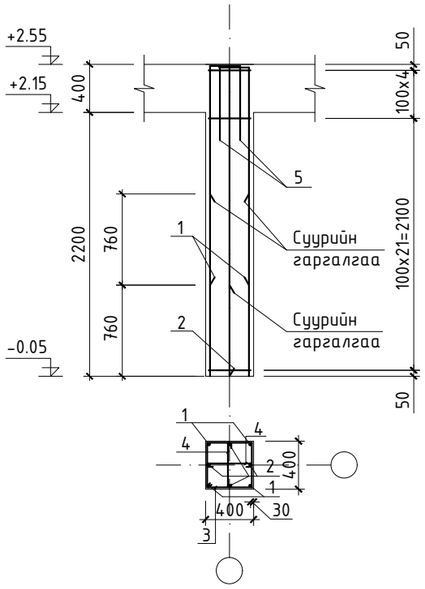

Багана Б-2-ийн арматурчлал М1:50

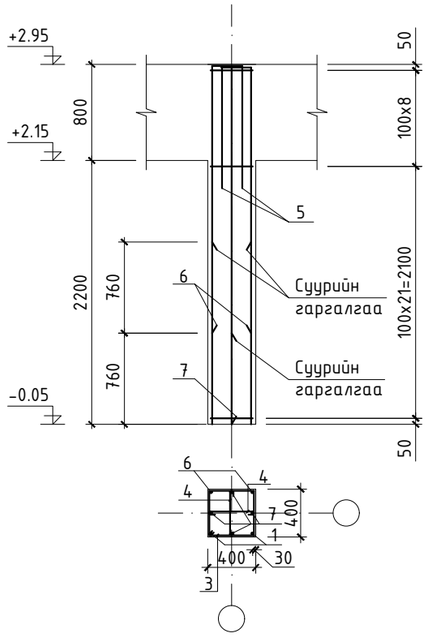

Хэсгийн тодорхойлолт

Поз	Загвар	Поз	Загвар
1	1840 ⌉320	2	2600 ⌉320
3	460, 340, 340, 460	4	340, 80, 80
6	2240 ⌉320	7	3000 ⌉320

Цутгамал төмөр бетон хийцийн материалын тодорхойлолт

№	Тэмдэглэгээ	Нэр		Тоо	Жин /кг/ Нэгж	Жин /кг/ Бүгд	Тайлбар
	Баганан суурь БС-1			5	197.820	989.100	
1	MNS JIS G 3112:2002	SD390 D19 L=	2160	4	4.860	19.440	
2	MNS JIS G 3112:2002	SD390 D19 L=	2920	4	6.570	26.280	
3	ГОСТ 5781-93	AI D8 L=	1600	26	3.600	93.600	
4	ГОСТ 5781-93	AI D8 L=	500	52	1.125	58.500	
5	ГОСТ 5781-93	AI D8 L=	620	4	1.395	5.580	
		Материал B.20			V=0.352x5=1.76 м3		
	Баганан суурь БС-2			5	228.420	1142.100	
6	MNS JIS G 3112:2002	SD390 D19 L=	2560	4	5.760	23.040	
7	MNS JIS G 3112:2002	SD390 D19 L=	3320	4	7.470	29.880	
3	ГОСТ 5781-93	AI D8 L=	1600	30	3.600	108.000	
4	ГОСТ 5781-93	AI D8 L=	500	60	1.125	67.500	
5	ГОСТ 5781-93	AI D8 L=	1020	4	2.295	9.180	
		Материал B.20			V=0.416x5=2.08 м3		

Тайлбар

1. Мөн БА маркын байгуулалт, огтлолын зургуудтай хамт үз.
2. Цутгамал рамын хэв хашмалыг цутгасны дараа бэхжилтийн бат бэхийн 70%-д хүрсэний дараа хэв хашмалыг авна.
3. Цутгамал бетоны ажлыг БНбД52-02-05-ийн заалтын дагуу хийж гүйцэтгэнэ.

ББУТ Констракшн "ББУТ Констракшн" ХХК	ДАРХАН-УУЛ АЙМАГ. ДАРХАН СУМ. 14-Р БАГ ХҮҮХДИЙН ПАРК, АГААРЫН ЗАМ				
	Баганын арматурчлал				Үе шат: А.3
Архитектор	Н.Мөнхбаяр	Е.Г.Шифр: JKL-20/14	Масштаб: М1:100	Огноо: 2020	
Гүйцэтгэсэн	Д.Түвшинбаатар	Т.Г.Шифр:	Зургийн дугаар: ББ-07	Бүх хуудас: ББ-16	
Шалгасан	Н.Гансүх				

A3

Дамнурууны байршлын схем
түвшин/+2.55/

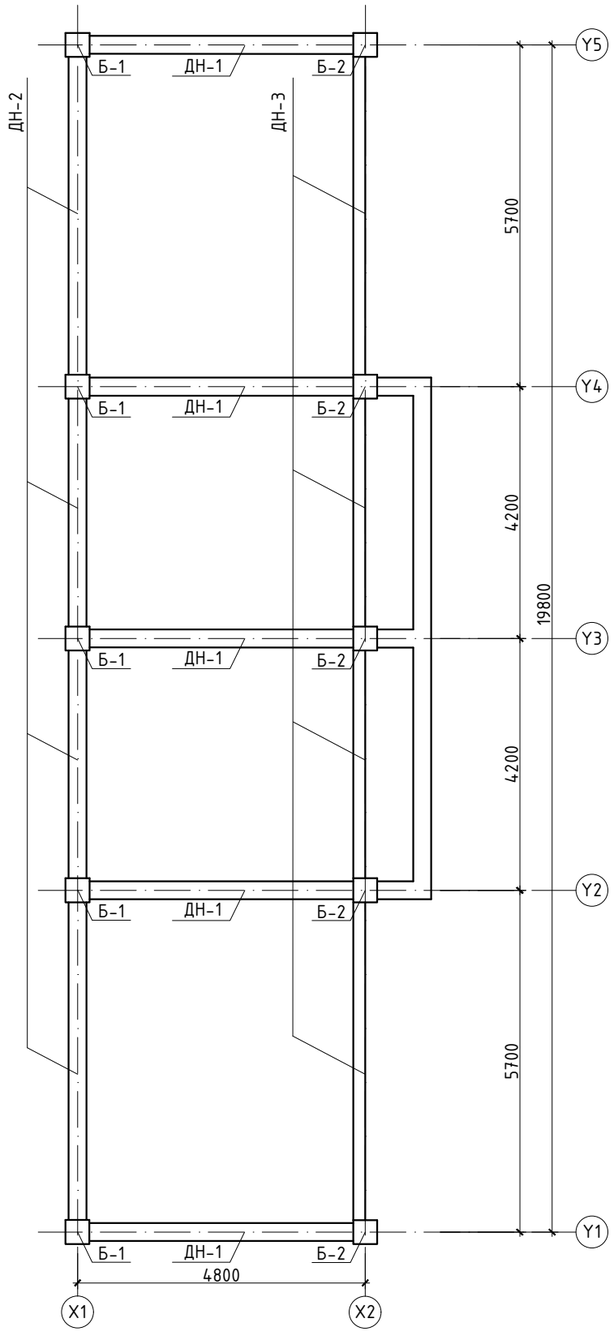

Дамнурууны байршлын схем
түвшин/+2.95/

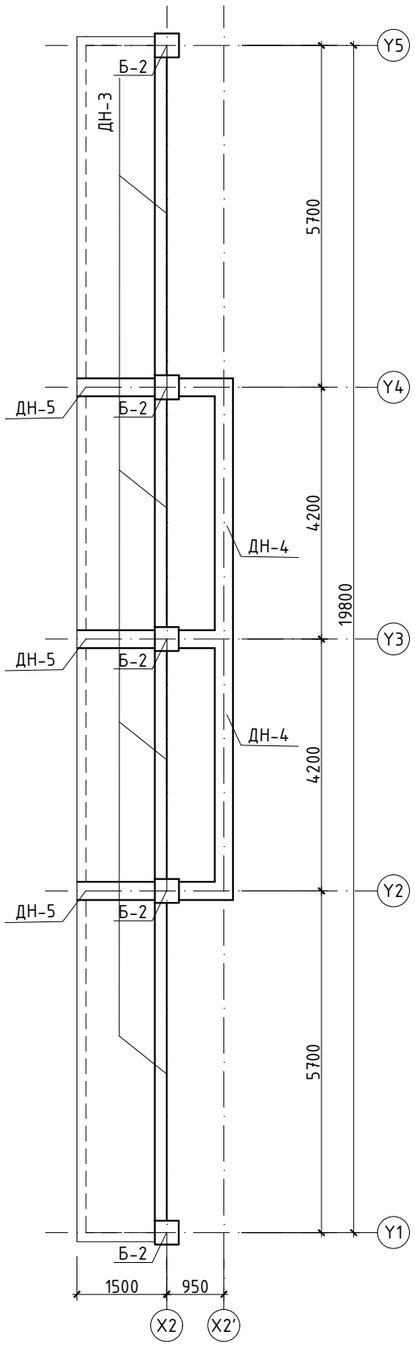

Дамнуруу ДН-1-ийн арматурчлал

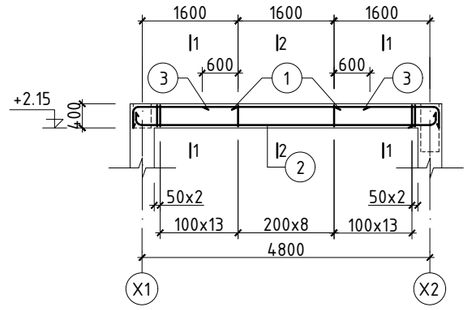

Огтлол 1-1
М1:25

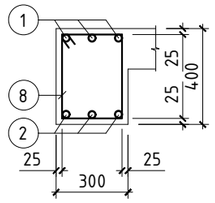

Огтлол 2-2
М1:25

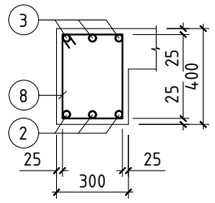

Огтлол 3-3
М1:25

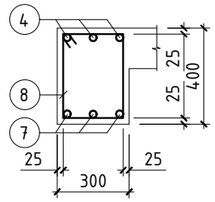

Огтлол 4-4
М1:25

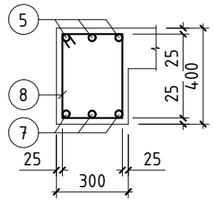

Дамнуруу ДН-4-ийн арматурчлал

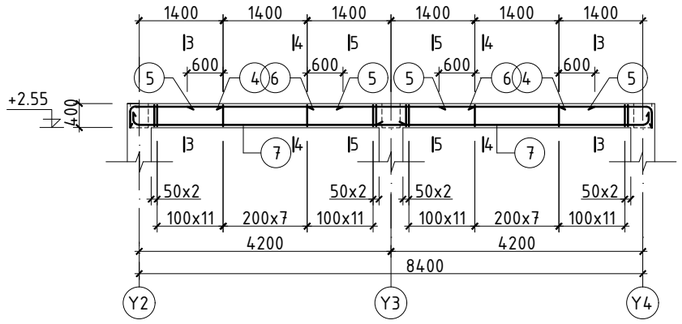

Огтлол 5-5
М1:25

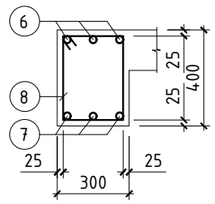

Огтлол 5-5
М1:25

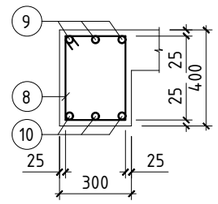

Дамнуруу ДН-5-ийн арматурчлал

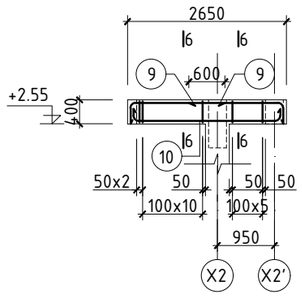

Поз	Загвар	Поз	Загвар
1	1660; 141; 260; 90	7	110; 90; 141; 4460
2	110; 90; 90; 110; 141; 4820; 141	9	2370; 141; 260; 90; 90; 260; 141
4	1460; 141; 260; 90	10	110; 90; 90; 110; 141; 2270; 141
8	350; 450; 350; 250		

ББУТ Констракшн	ДАРХАН-УУЛ АЙМАГ. ДАРХАН СУМ. 14-Р БАГ ХҮҮХДИЙН ПАРК, АГААРЫН ЗАМ				
	Дамнурууний схем, ДН-1, ДН4-5-ийн арматурчлал				Үе шат: А.3
Архитектор		Н.Мөнхбаяр	Е.Г.Шифр: JKL-20/14	Масштаб: М1:100	Огноо: 2020
Гүйцэтгэсэн		Д.Түвшинбаатар	Т.Г.Шифр:	Зургийн дугаар: ББ-08	Бүх хуудас: ББ-16
"ББУТ Констракшн" ХХК	Шалгасан	Н.Гансүх			

А3

Дамнуруу ДН-2-ийн арматурчлал

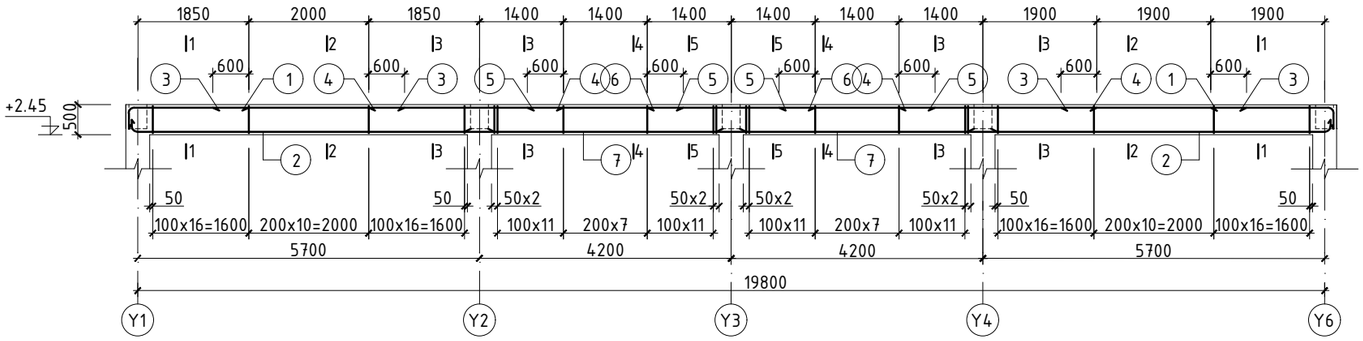

Дамнуруу ДН-3-ийн арматурчлал

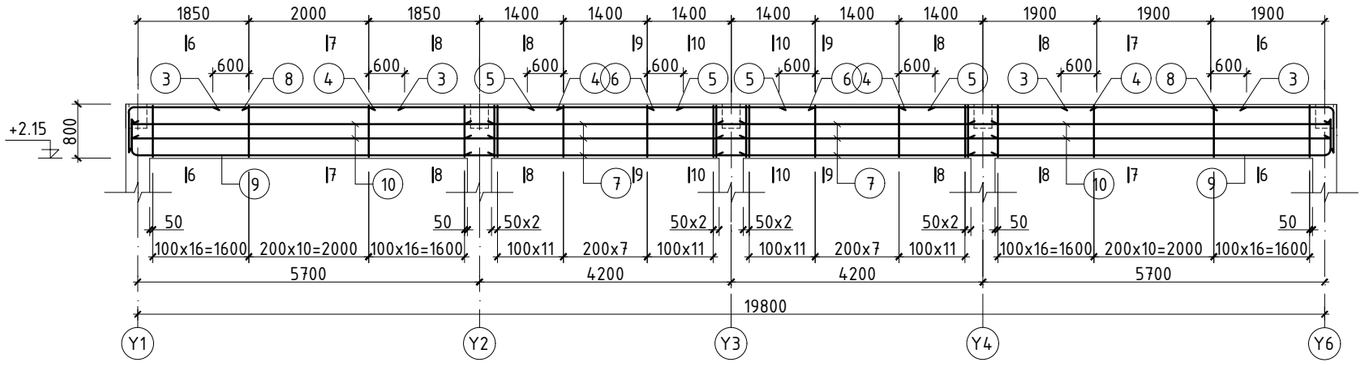

Огтлол 1-1
M1:25

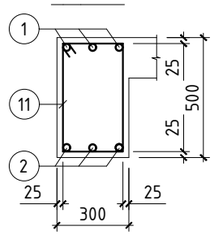

Огтлол 2-2
M1:25

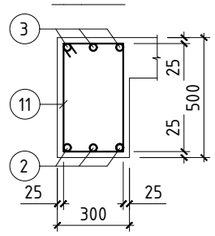

Огтлол 3-3
M1:25

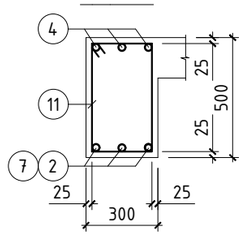

Огтлол 4-4
M1:25

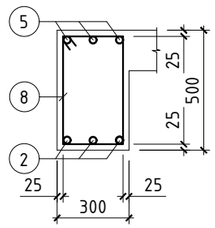

Огтлол 5-5
M1:25

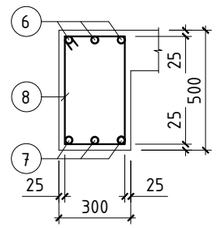

Поз	Загвар	Поз	Загвар
1	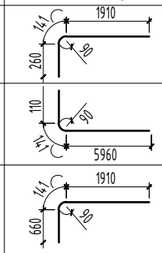	7	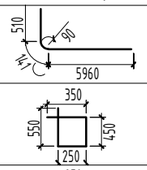
2		11	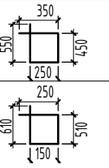
8		12	

Огтлол 6-6
M1:25

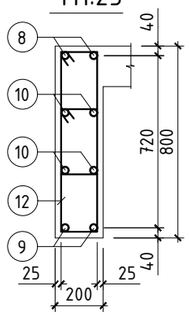

Огтлол 7-7
M1:25

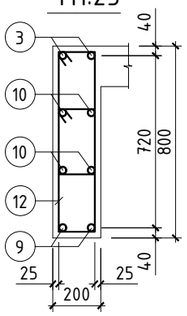

Огтлол 8-8
M1:25

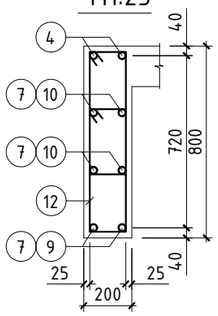

Огтлол 9-9
M1:25

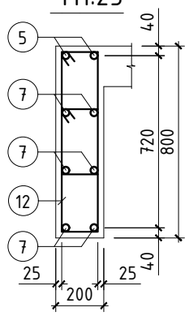

Огтлол 10-10
M1:25

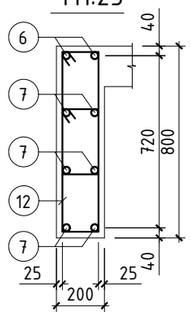

Тайлбар

1. Мөн БА маркын байгуулалт, огтлолын зургуудтай хамт үз.
2. Цутгамал рамын хэв хашмалыг цутгасны дараа бэхжилтийн бат бэхийн 70%-д хүрсэний дараа хэв хашмалыг авна.
3. Цутгамал бетоны ажлыг БНбД52-02-05-ийн заалтын дагуу хийж гүйцэтгэнэ.

ББУТ Констракшн	ДАРХАН-УУЛ АЙМАГ. ДАРХАН СУМ. 14-Р БАГ ХҮҮХДИЙН ПАРК, АГААРЫН ЗАМ				
	ДН 2-3-ийн арматурчлал				Үе шат: А.3
Архитектор		Н.Мөнхбаяр	Е.Г.Шифр: JKL-20/14	Масштаб: М1:100	Огноо: 2020
Гүйцэтгэсэн		Д.Түвшинбаатар	Т.Г.Шифр:	Зургийн дугаар: ББ-09	Бүх хуудас: ББ-16
"ББУТ Констракшн" ХХК	Шалгасан	Н.Гансүх			

A3

ЦУТГАМАЛ ТӨМӨР БЕТОН ХИЙЦИЙН МАТЕРИАЛЫН ТОДОРХОЙЛОЛТ

позиц	Тэмдэглэгээ	Нэр	Тоо ширхэг	Жин /кг/ Нэгж	Жин /кг/ Нийт
		Дамнуруу ДН-1	5	125.16	625.78
1	ГОСТ 5781-82	Ф18 AIII L=2061	6	4.12	24.70
2	ГОСТ 5781-82	Ф18 AIII L=5322	6	10.63	63.79
3	ГОСТ 5781-82	Ф18 AIII L=2800	3	5.59	16.78
8	ГОСТ 5781-82	Ф 8 AI L=1400	36	0.55	19.89
		Бетон В20 V=0.528x5=2.64м^3			
		Дамнуруу ДН-2	1	375.43	375.43
1	ГОСТ 5781-82	Ф18 AIII L=2311	6	4.62	27.70
2	ГОСТ 5781-82	Ф18 AIII L=6211	6	12.41	74.44
3	ГОСТ 5781-82	Ф18 AIII L=3200	6	6.39	38.35
4	ГОСТ 5781-82	Ф18 AIII L=2250	6	4.49	26.97
5	ГОСТ 5781-82	Ф18 AIII L=2600	6	5.19	31.16
6	ГОСТ 5781-82	Ф18 AIII L=2800	3	5.59	16.78
7	ГОСТ 5781-82	Ф18 AIII L=4700	6	9.39	56.33
11	ГОСТ 5781-82	Ф 8 AI L=1800	146	0.71	103.70
		Бетон В20 V=2.73м^3			
		Дамнуруу ДН-3	1	665.80	665.80
8	ГОСТ 5781-82	Ф18 AIII L=2711	6	5.42	32.49
9	ГОСТ 5781-82	Ф18 AIII L=5612	6	11.21	67.26
3	ГОСТ 5781-82	Ф18 AIII L=2800	6	5.59	33.56
4	ГОСТ 5781-82	Ф18 AIII L=2061	6	4.12	24.70
5	ГОСТ 5781-82	Ф18 AIII L=5322	6	10.63	63.79
6	ГОСТ 5781-82	Ф18 AIII L=2061	3	4.12	12.35
7	ГОСТ 5781-82	Ф18 AIII L=5322	12	10.63	127.57
10	ГОСТ 5781-82	Ф18 AIII L=6050	8	12.09	96.68
12	ГОСТ 5781-82	Ф 8 AI L=1800	292	0.71	207.39
		Бетон В20 V=3.52м^3			
		Дамнуруу ДН-4	1	144.39	144.39
4	ГОСТ 5781-82	Ф18 AIII L=1861	6	3.72	22.30
5	ГОСТ 5781-82	Ф18 AIII L=2600	6	5.19	31.16
6	ГОСТ 5781-82	Ф18 AIII L=2800	3	5.59	16.78
7	ГОСТ 5781-82	Ф18 AIII L=4711	6	9.41	56.46
8	ГОСТ 5781-82	Ф 8 AI L=1400	32	0.55	17.68
		Бетон В20 V=0.912м^3			
		Дамнуруу ДН-5	3	72.42	217.26
9	ГОСТ 5781-82	Ф18 AIII L=3172	6	6.34	38.02
10	ГОСТ 5781-82	Ф18 AIII L=2732	6	5.46	32.74
8	ГОСТ 5781-82	Ф 8 AIII L=1400	3	0.55	1.66
		Бетон В20 V=0.21x3=0.63м^3			

Тайлбар

1. Мөн БА маркын байгуулалт, огтлолын зургуудтай хамт үз.
2. Цутгамал рамын хэв хашмалыг цутгасны дараа бэхжилтийн бат бэхийн 70%-д хүрсэний дараа хэв хашмалыг авна.
3. Цутгамал бетоны ажлыг БНбД52-02-05-ийн заалтын дагуу хийж гүйцэтгэнэ.

БББУТ Констракшн "ББУТ Констракшн" ХХК	ДАРХАН-УУЛ АЙМАГ. ДАРХАН СУМ. 14-Р БАГ ХҮҮХДИЙН ПАРК, АГААРЫН ЗАМ				
	Дамнурууний материалын түүвэр				Үе шат: А.З
Архитектор		Н.Мөнхбаяр	Е.Г.Шифр: JKL-20/14	Масштаб: М1:100	Огноо: 2020
Гүйцэтгэсэн		Д.Түвшинбаатар	Т.Г.Шифр:	Зургийн дугаар: ББ-10	Бүх хуудас: ББ-16
Шалгасан		Н.Гансүх			

А3

Давхрын хучилтын хэв
түвшин/+2.55/

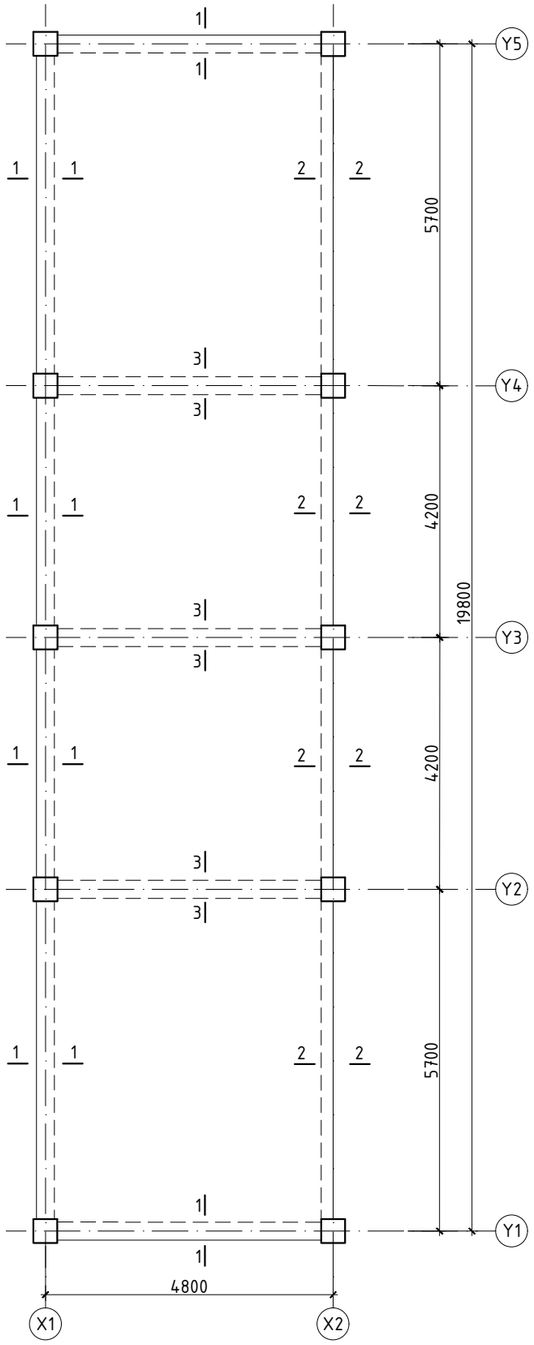

Давхрын хучилтын хэв
түвшин/+2.95/

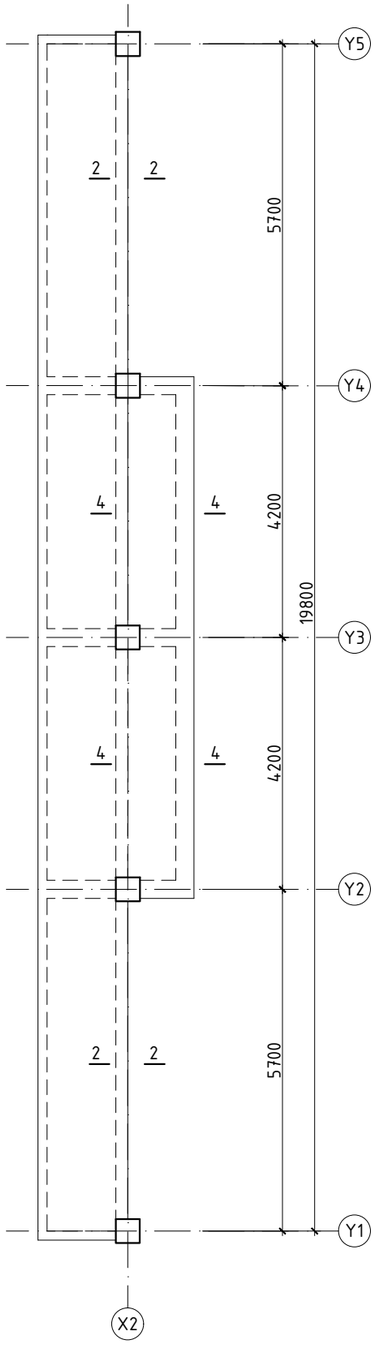

Огтлол 1-1

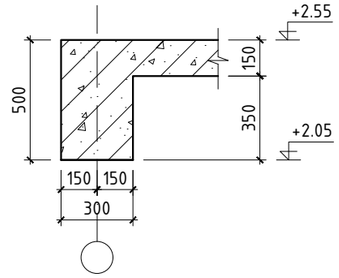

Огтлол 3-3

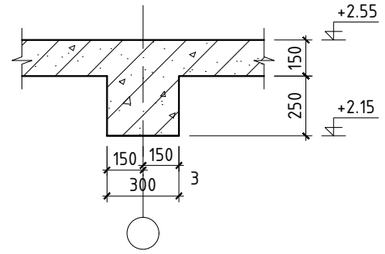

Огтлол 2-2

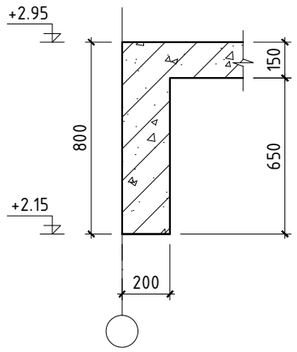

Огтлол 4-4

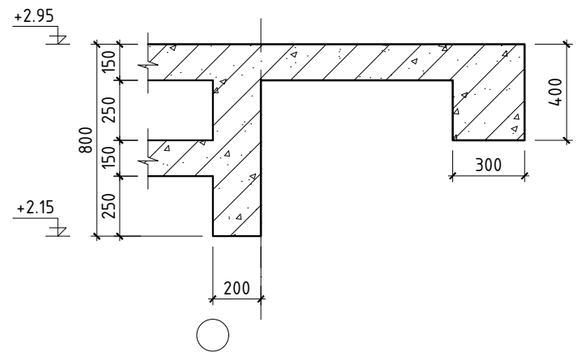

Тайлбар

1. Мөн БА маркын байгуулалт, огтлолын зургуудтай хамт үз.
2. Цутгамал рамын хэв хашмалыг цутгасны дараа бэхжилтийн бат бэхийн 70%-д хүрсэний дараа хэв хашмалыг авна.
3. Цутгамал бетоны ажлыг БНбД52-02-05-ийн заалтын дагуу хийж гүйцэтгэнэ.

ББУТ Констракшн	ДАРХАН-УУЛ АЙМАГ. ДАРХАН СУМ. 14-Р БАГ ХҮҮХДИЙН ПАРК, АГААРЫН ЗАМ				
	Хучилтын хэв				Ye шат: А.3
Архитектор		Н.Мөнхбаяр	Е.Г.Шифр: JKL-20/14	Масштаб: М1:100	Огноо: 2020
Гүйцэтгэсэн		Д.Түвшинбаатар	Т.Г.Шифр:	Зургийн дугаар: ББ-11	Бүх хуудас: ББ-16
"ББУТ Констракшн" ХХК	Шалгасан	Н.Гансүх			

Давхрын хучилтын доод үений арматурчлал

тувшин/+2.55/

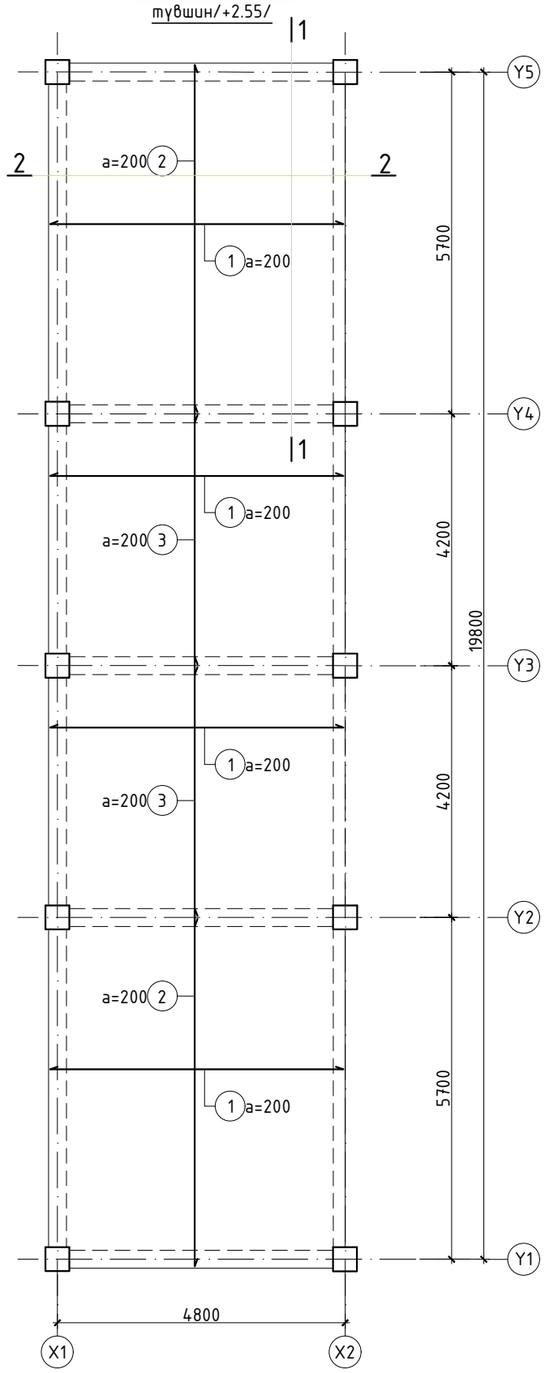

Давхрын хучилтын доод үений арматурчлал

тувшин/+2.95/

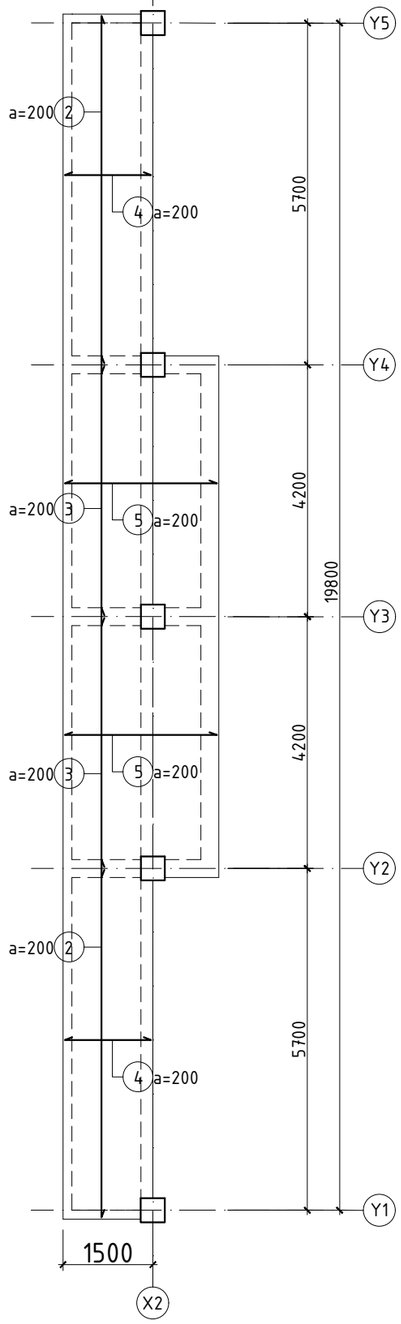

Давхрын хучилтын доод үений арматурчлал

тувшин/+2.55/

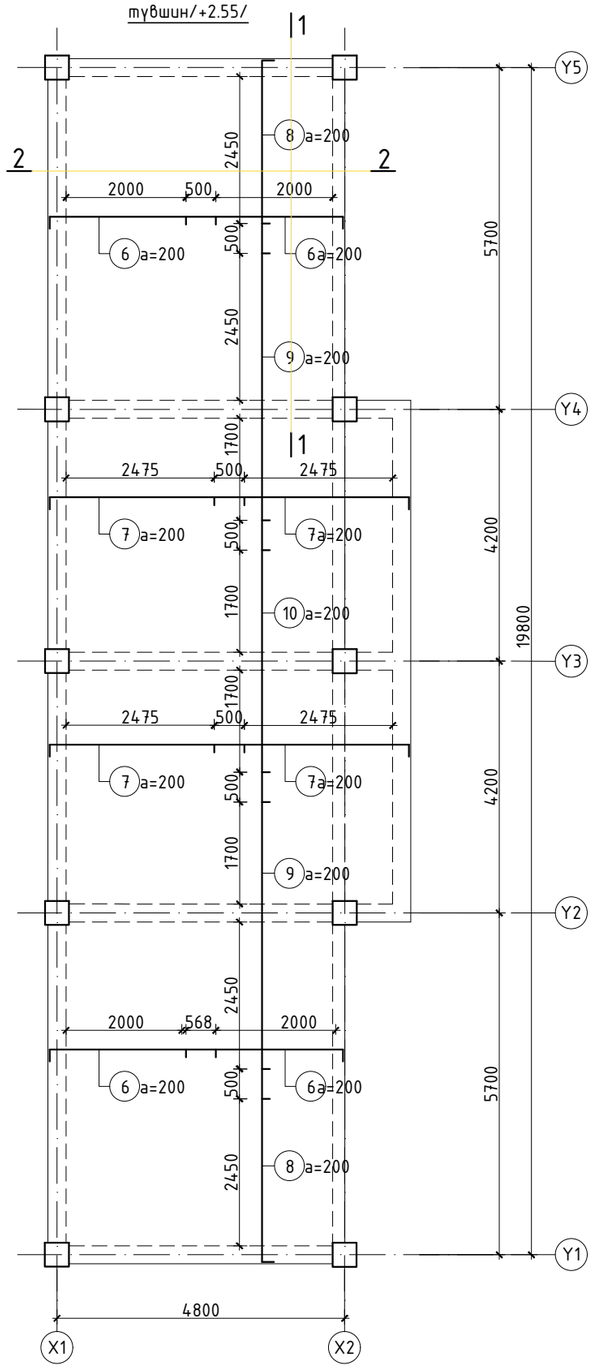

Давхрын хучилтын доод үений арматурчлал

тувшин/+2.95/

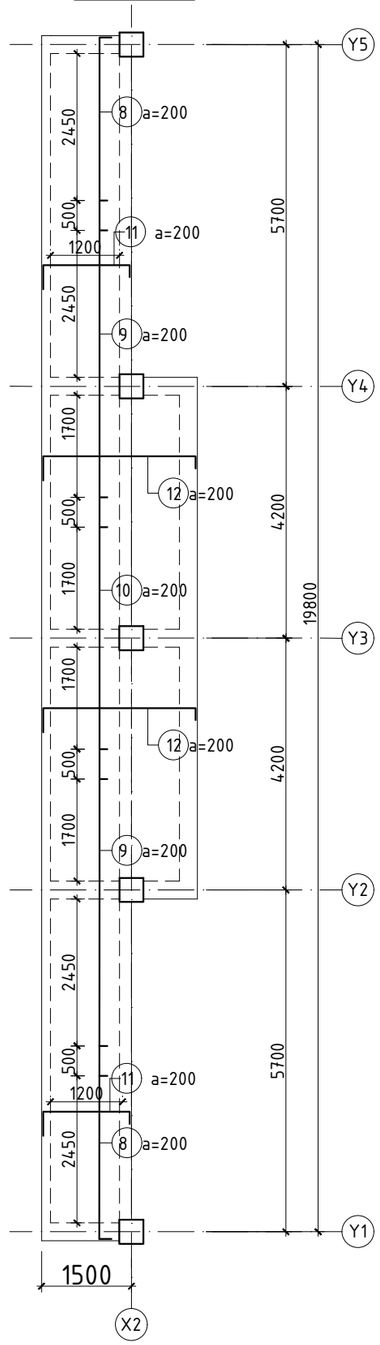

ББУТ Констракшн	ДАРХАН-УУЛ АЙМАГ. ДАРХАН СУМ. 14-Р БАГ ХҮҮХДИЙН ПАРК, АГААРЫН ЗАМ				
	Хучилтын арматурчлал				Үе шат: А.3
	Архитектор	Н.Мөнхбаяр	Е.Г.Шифр: JKL-20/14	Масштаб: М1:100	Огноо: 2020
	Гүйцэтгэсэн	Д.Түвшинбаатар	Т.Г.Шифр:	Зургийн дугаар: ББ-12	Бүх хуудас: ББ-16
"ББУТ Констракшн" ХХК	Шалгасан	Н.Гансүх			

A3

Огтлол 1-1

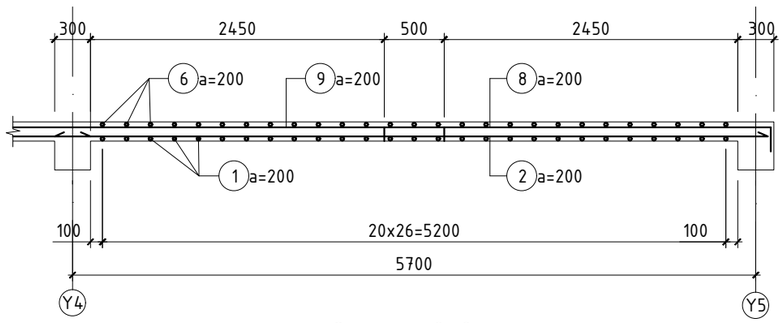

Огтлол 2-2

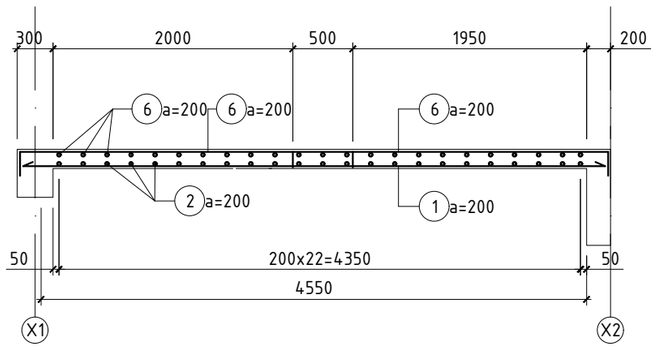

Хэсгийн тодорхойлолт

Позиц	Загвар
6	2765: 200 — 130
7	3240: 200 — 130
8	3220: 200 — 130
9	5440: 130 — 130
10	4700: 130 — 130
11	1590: 370 — 200
12	2540: 370 — 200

ЦУТГАМАЛ ТӨМӨР БЕТОН ХИЙЦИЙН МАТЕРИАЛЫН ТОДОРХОЙЛОЛТ

позиц	Тэмдэглэгээ	Нэр	Тоо шир	Жин /кг/ Нэгж	Жин /кг/ Нийт
Давхрын хучилтын доод үений арматур /түвшин +2,55/			1	1166.68	1166.68
1	ГОСТ 5781-82	Ф14 AIII L= 5040	96	6.09	584.68
2	ГОСТ 5781-82	Ф14 AIII L= 5970	46	7.21	331.85
3	ГОСТ 5781-82	Ф14 AIII L= 4500	46	5.44	250.14
Давхрын хучилтын дээд үений арматур /түвшин +2,55/			1	1418.90	1418.90
6	ГОСТ 5781-82	Ф14 AIII L= 3095	108	3.74	403.92
7	ГОСТ 5781-82	Ф14 AIII L= 3570	84	4.31	362.38
8	ГОСТ 5781-82	Ф14 AIII L= 3550	46	4.29	197.33
9	ГОСТ 5781-82	Ф14 AIII L= 5710	46	6.90	317.40
10	ГОСТ 5781-82	Ф14 AIII L= 4960	23	5.99	137.86
		Бетон B20 V=12.98м3			
Давхрын хучилтын доод үений арматур /түвшин +2,95/			1	280.88	280.88
2	ГОСТ 5781-82	Ф14 AIII L= 5970	14	7.21	101.00
3	ГОСТ 5781-82	Ф14 AIII L= 4500	14	5.44	76.13
4	ГОСТ 5781-82	Ф14 AIII L= 1590	54	1.92	103.75
5	ГОСТ 5781-82	Ф14 AIII L= 2540	42	3.07	128.91
Давхрын хучилтын дээд үений арматур /түвшин +2,95/			1	198.61	198.61
8	ГОСТ 5781-82	Ф14 AIII L= 3550	14	4.29	60.06
9	ГОСТ 5781-82	Ф14 AIII L= 5710	14	6.90	96.60
10	ГОСТ 5781-82	Ф14 AIII L= 4960	7	5.99	41.96
11	ГОСТ 5781-82	Ф14 AIII L= 2160	54	2.61	140.95
12	ГОСТ 5781-82	Ф14 AIII L= 3110	42	3.76	157.84
		Бетон B20 V=4.6м3			

Тайлбар

1. Мөн БА маркын байгуулалт, огтлолын зургуудтай хамт үз.
2. Цутгамал рамын хэв хашмалыг цутгасны дараа бэхжилтийн бат бэхийн 70%-д хүрсэний дараа хэв хашмалыг авна.
3. Цутгамал бетоны ажлыг БНбД52-02-05-ийн заалтын дагуу хийж гүйцэтгэнэ.

ББУТ Констракшн "ББУТ Констракшн" ХХК	ДАРХАН-УУЛ АЙМАГ. ДАРХАН СУМ. 14-Р БАГ ХҮҮХДИЙН ПАРК, АГААРЫН ЗАМ				
	Огтлолууд, материалын түүвэр				Үе шат: А.3
	Архитектор	Н.Мөнхбаяр	Е.Г.Шифр: JKL-20/14	Масштаб: М1:100	Огноо: 2020
	Гүйцэтгэсэн	Д.Түвшинбаатар	Т.Г.Шифр:	Зургийн дугаар: ББ-13	Бүх хуудас: ББ-16
	Шалгасан	Н.Гансүх			

A3

Давхрын шатны байгуулалт
туршин/+3.05/

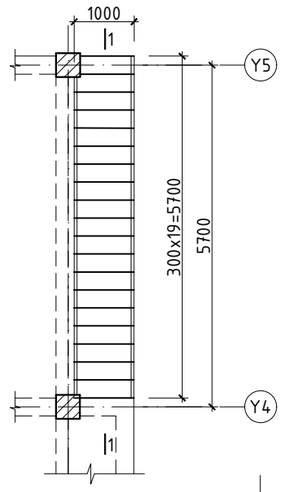

Огтлол 1-1

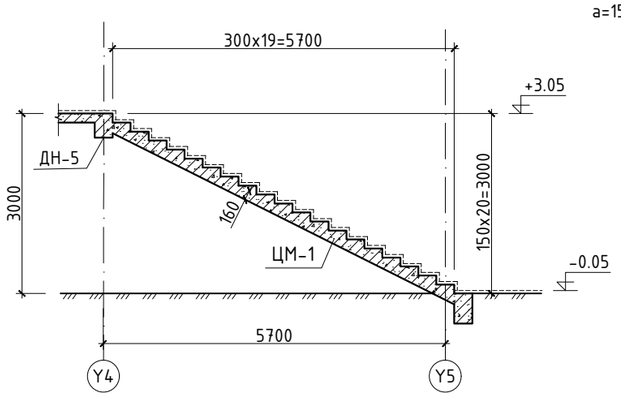

Огтлол 2-2

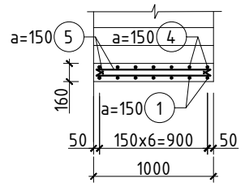

Хэсгийн тодорхойлолт

Поз	Загвар
1	500 153° 7190
2	500 153° 500
3	500 153° 3759 15
4	140 3759 16 250

ЦМ-1

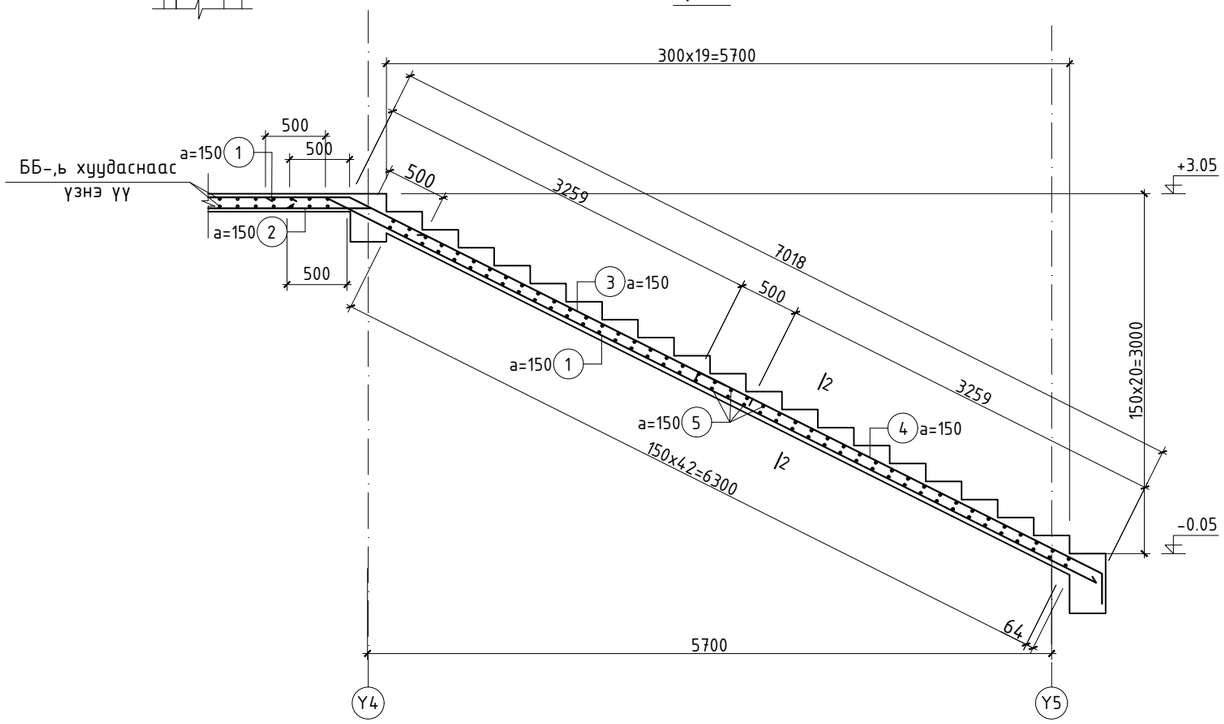

ЦУТГАМАЛ ТӨМӨР БЕТОН ХИЙЦИЙН МАТЕРИАЛЫН ТОДОРХОЙЛОЛТ

позиц	Тэмдэглэгээ	Нэр			Тоо шир	Жин /кг/	
						Нэгж	Нийт
		ЦМ-1-н арматур			2	179.66	359.33
1	ГОСТ 5781-82	Ф 12	AIII	L=7690	7	6.83	47.79
2	ГОСТ 5781-82	Ф 12	AIII	L=1000	7	0.89	6.21
3	ГОСТ 5781-82	Ф 12	AIII	L=4399	7	3.91	27.34
4	ГОСТ 5781-82	Ф 12	AIII	L=4149	7	3.68	25.78
5	ГОСТ 5781-82	Ф 12	AIII	L=950	86	0.84	72.53
		Бетон B25 V=1.59x2=3.18м^3					

Тайлбар
1. Мөн БА маркын байгуулалт, огтлолын зургуудтай хамт үз.
2. Цутгамал рамын хэв хашмалыг цутгасны дараа бэхжилтийн бат бэхийн 70%-д хүрсэний дараа хэв хашмалыг авна.
3. Цутгамал бетоны ажлыг БНбД52-02-05-ийн заалтын дагуу хийж гүйцэтгэнэ.

ББУТ Констракшн	ДАРХАН-УУЛ АЙМАГ. ДАРХАН СУМ. 14-Р БАГ ХҮҮХДИЙН ПАРК, АГААРЫН ЗАМ				
	Шатны байгуулалт, арматурчлал, материалын түүвэр				Үе шат: А.3
	Архитектор	Н.Мөнхбаяр	Е.Г.Шифр: JKL-20/14	Масштаб: М1:100	Огноо: 2020
	Гүйцэтгэсэн	Д.Түвшинбаатар	Т.Г.Шифр:	Зургийн дугаар: ББ-14	Бүх хуудас: ББ-16
"ББУТ Констракшн" ХХК	Шалгасан	Н.Гансүх			

A3

Металл баганын байгуулалт

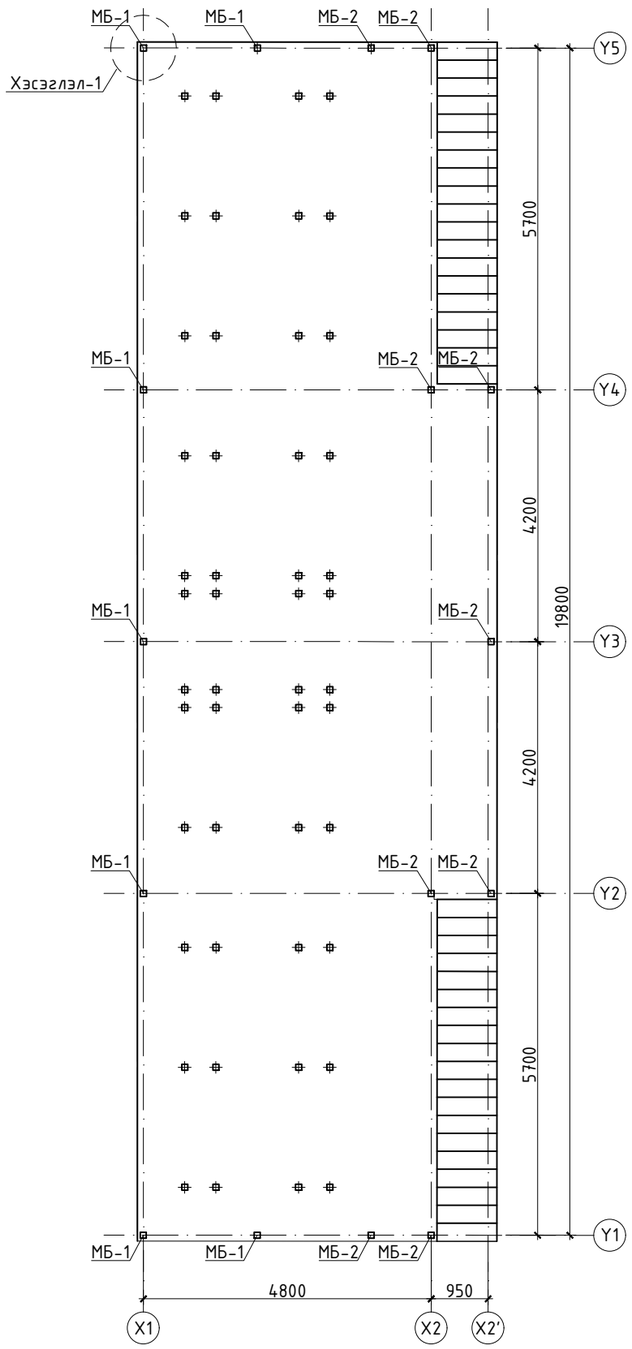

Хэсэглэл-1

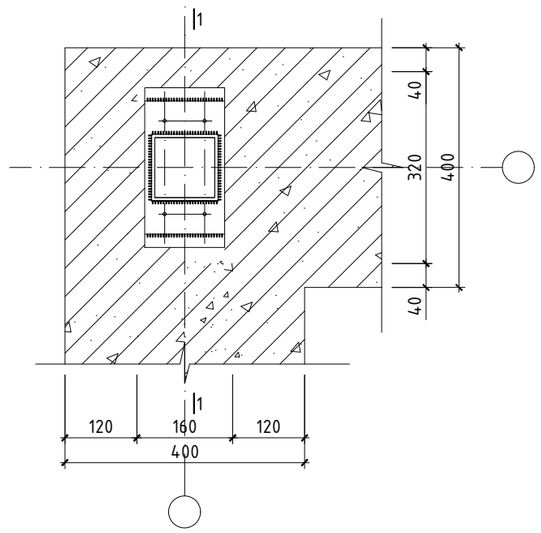

Огтлол 1-1

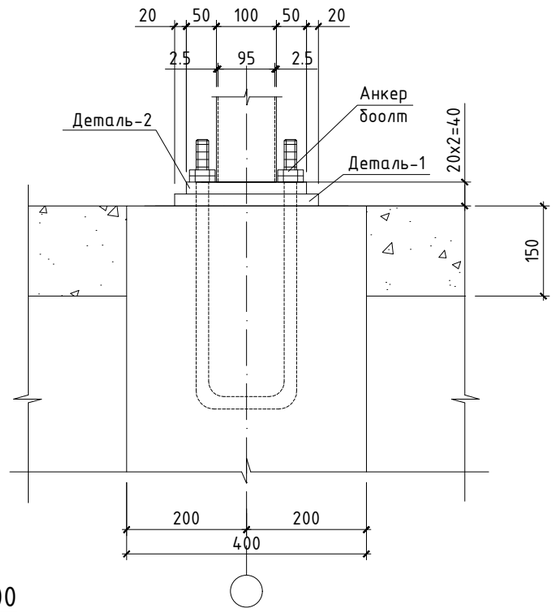

Анкер боолт

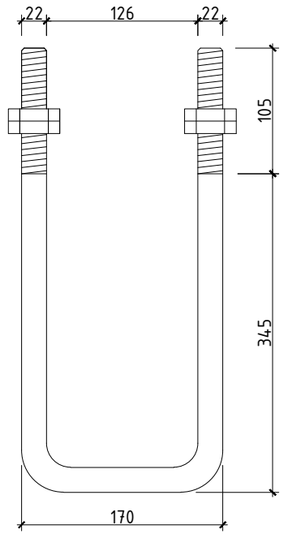

Деталь-1 M1:100

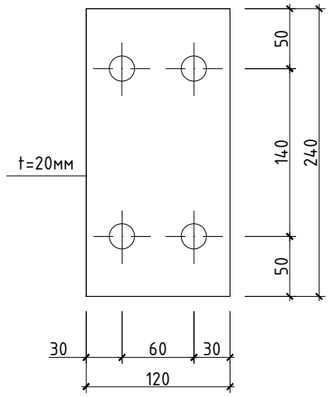

Деталь-2 M1:100

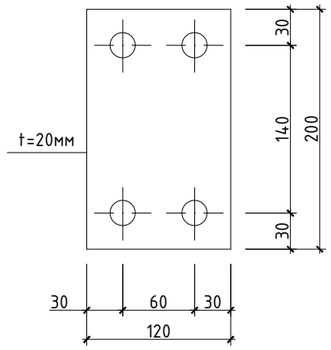

Ган хийцын материалын түүвэр							
Поз	Тэмдэглэгээ	Нэр			Тоо шир	Жин /кг/ нэгж	Жин /кг/ нийт
						1038.64	1038.64
1	МБ-1	□100x100x2.5	L=	2850	7	9,75	194.513
2	МБ-2	□100x100x2.5	L=	2450	9	8,382	184.81
3	МДН-1	□40x80x2	L=	5600	8	8,064	361.27
4	МДН-2	□40x80x2	L=	4100	10	5,904	242.06
5	МДН-3	□40x80x2	L=	1800	10	2,592	46.66
6	МДН-4	□40x80x2	L=	900	8	1,296	9.33
7	МДН-5	□40x40x2	L=	5600	8	4,032	180.63
8	МДН-6	□40x40x2	L=	4100	10	2,952	121.03
9	МДН-7	□40x40x2	L=	1800	10	1,296	23.33
10	МДН-8	□40x40x2	L=	900	8	0,648	4.67

ДАРХАН-УУЛ АЙМАГ. ДАРХАН СУМ. 14-Р БАГ
ХҮҮХДИЙН ПАРК, АГААРЫН ЗАМ

МБ-ийн байгуулалт, материалын түүвэр

Үе шат: А.3

Архитектор		Н.Мөнхбаяр	Е.Г.Шифр: JKL-20/14	Масштаб: M1:100	Огноо: 2020
Гүйцэтгэсэн		Д.Түвшинбаатар	Т.Г.Шифр:	Зургийн дугаар: ББ-15	Бүх хуудас: ББ-16
Шалгасан		Н.Гансүх			

ББУТ Констракшн
"ББУТ Констракшн" ХХК

X1 тэнхлэг дагуух рам Р-3-ийн хэв

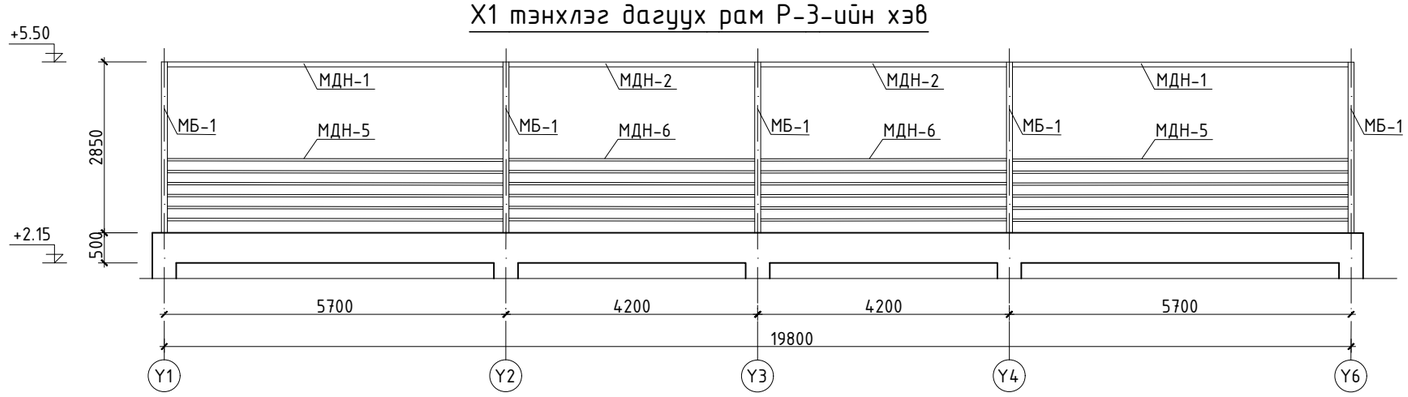

X2' тэнхлэг дагуух рам Р-4-ийн хэв

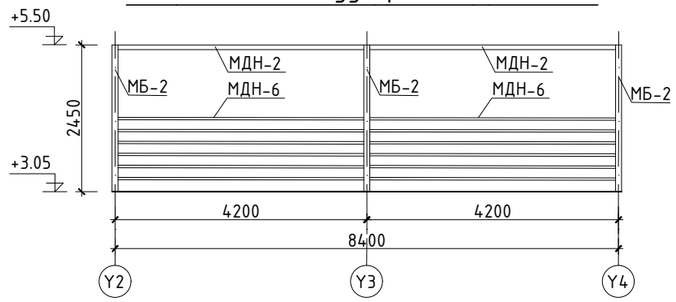

X2 тэнхлэг дагуух рам Р-4-ийн хэв

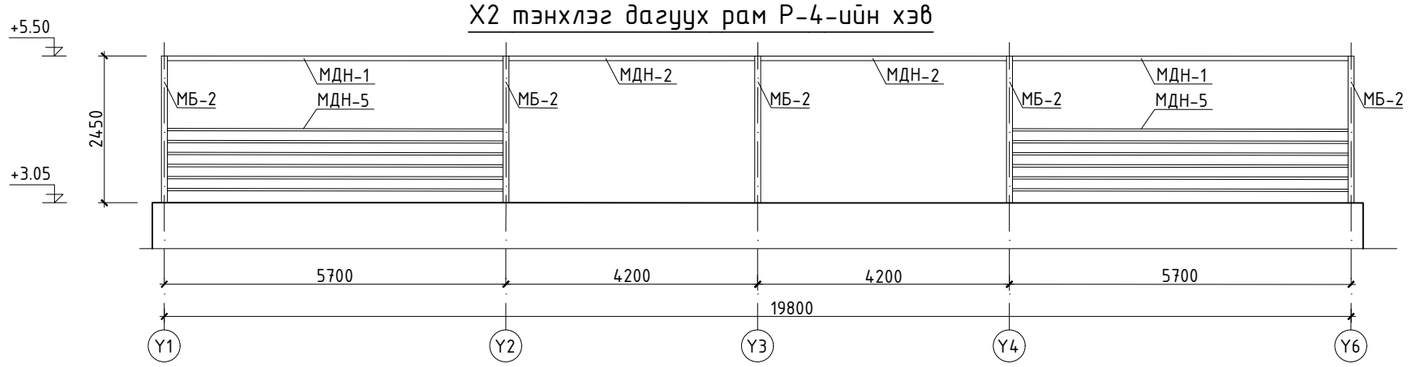

Y1;Y5 тэнхлэг дагуух рам Р-2-ийн хэв

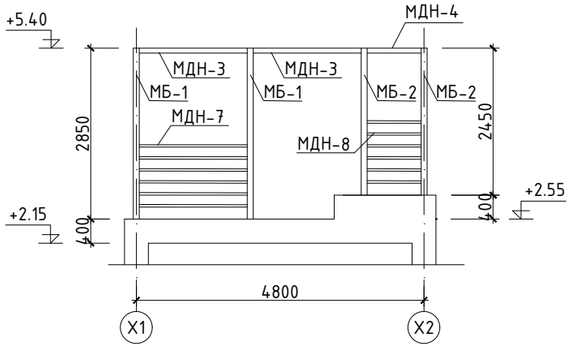

Y2-Y4 тэнхлэг дагуух рам Р-1-ийн хэв

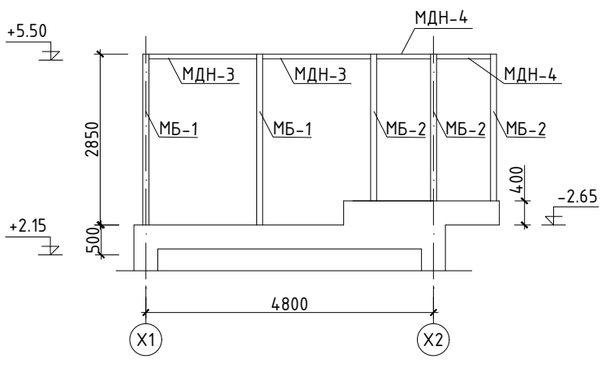

Констракшн "ББУТ Констракшн" ХХК	ДАРХАН-УУЛ АЙМАГ. ДАРХАН СУМ. 14-Р БАГ ХҮҮХДИЙН ПАРК, АГААРЫН ЗАМ				
	Металл хийцийн ханын дэлгээс				Ye шат: А.3
	Архитектор	Н.Мөнхбаяр	Е.Г.Шифр: JKL-20/14	Масштаб: М1:100	Огноо: 2020
	Гүйцэтгэсэн	Д.Түвшинбаатар	Т.Г.Шифр:	Зургийн дугаар: ББ-16	Бүх хуудас: ББ-16
	Шалгасан	Н.Гансүх			

A3