"ТҮМЭН АМГАЛАН ОРДОН" ХХК
/Барилгын зураг төслийн тусгай зөвшөөрлийн дугаар ЗТ 11-365/17,
e-mail: khangaisaikhan.n@gmail.com
утас: 9901-8408

МОНГОЛ УЛС
БАРИЛГА, ХОТ БАЙГУУЛАЛТЫН ЯАМ
БАРИЛГЫН ХОРИЛЛИЙН ТӨВ
Магадлагаа хүргэсэн огноо, цагийн
Хэлтсийн ...
/Гарын үсэг/
20 ... сарын ... өдөр

ТАО-02/2020

Улаанбаатар хот, Баянзүрх дүүрэг
102-Р ДҮНД СУРГУУЛИЙН БАРИЛГА

(Засварын ажлын зураг).

УЛААНБААТАР ХОТ
ТҮЛЭН АМГАЛАН ОРДОН ХХК
ТТ37141 5694442
УХА0141

БОЛОВСРУУЛСАН:
"Түмэн амгалан ордон" ХХК-ийн захирал..... /Н.ХАНГАЙСАЙХАН/

ЗӨВШӨӨРӨЛЦСӨН:
Нийслэлийн Боловсролын Газрын Дарга..... /Ж.ГАНТУЛГА/

ЗАХИАЛАГЧ:
ГОУХАН-н ЭРЧИМ ХҮЧНИЙ ҮР АШИГ
ТӨСӨЛ-ийн инженер, мэргэжилтэн..... /С.ТӨВШИНХҮҮ/

Улаанбаатар хот
2020 он

Зургийн жагсаалт

Д/д	Хуудсын нэр	Хуудас
0	Нүүр хуудас	БА000
1	Зургийн жагсаалт	БА001
2	Тайлбар бичиг	БА002
3	1-р давхрын хэмжилтийн байгууламт /А-блок/	БА101
4	2-р давхрын хэмжилтийн байгууламт /А-блок/	БА102
5	3-р давхрын хэмжилтийн байгууламт /А-блок/	БА103
6	1-р давхрын хэмжилтийн байгууламт /Б-блок/	БА104
7	2-р давхрын хэмжилтийн байгууламт /Б-блок/	БА105
8	3-р давхрын хэмжилтийн байгууламт /Б-блок/	БА106
9	1-р давхрын хэмжилтийн байгууламт /В-блок/	БА107
10	Дээврийн хэмжилтийн байгууламт	БА108
11	Хэмжилтийн огтлол 1-1	БА201
12	Хэмжилтийн огтлол 2-2	БА202
13	Хэмжилтийн огтлол 3-3	БА203
14	Хэмжилтийн нүүр тал	БА301
15	Хэмжилтийн нүүр тал	БА302
16	Хэмжилтийн нүүр тал	БА303
17	Хэмжилтийн ханын хэсэглэлүүд	БА401
18	Хэмжилтийн дээврийн хэсэглэл	БА402
19	Хэмжилтийн хэсэглэл	БА403
20	Хэмжилтийн саравчны хэсэгчилсэн байгууламт, огтлол	БА404
21	Хэмжилтийн цонхны түүвэр	БА501
22	1-р давхрын өөрчлөлтийн байгууламт /А-блок/	БА601

Зургийн жагсаалт

Д/д	Хуудсын нэр	Хуудас
23	2-р давхрын өөрчлөлтийн байгууламт /А-блок/	БА602
24	3-р давхрын өөрчлөлтийн байгууламт /А-блок/	БА603
25	1-р давхрын өөрчлөлтийн байгууламт /Б-блок/	БА604
26	2-р давхрын өөрчлөлтийн байгууламт /Б-блок/	БА605
27	3-р давхрын өөрчлөлтийн байгууламт /Б-блок/	БА606
28	1-р давхрын өөрчлөлтийн байгууламт /В-блок/	БА607
29	Дээврийн өөрчлөлтийн байгууламт	БА608
30	Өөрчлөлтийн огтлол 1-1	БА701
31	Өөрчлөлтийн огтлол 2-2	БА702
32	Өөрчлөлтийн огтлол 3-3	БА703
33	Өөрчлөлтийн нүүр тал	БА801
34	Өөрчлөлтийн нүүр тал	БА802
35	Өөрчлөлтийн нүүр тал	БА803
36	Өөрчлөлтийн ханын хэсэглэлүүд	БА901
37	Өөрчлөлтийн ханын хэсэглэлүүд	БА902
38	Өөрчлөлтийн дюбель байрлуулах хэсэглэл	БА903
39	Өөрчлөлтийн парпетны хэсэглэл	БА904
40	Өөрчлөлтийн парпетны хэсэглэл	БА905
41	Өөрчлөлтийн нүхний өнцөгийг арматурчлах	БА906
42	Өөрчлөлтийн цонхны хэсэглэл	БА907
43	Өөрчлөлтийн хэсэглэл	БА908
44	Өөрчлөлтийн хэсэглэл	БА909
45	Өөрчлөлтийн саравчны хэсэгчилсэн байгууламт, огтлол	БА910
46	Өөрчлөлтийн цонхны түүвэр	БА1001
47	Харагдах байдал	БА1101
48	Харагдах байдал	БА1102
49	Харагдах байдал	БА1103
50	Харагдах байдал	БА1104
51	Харагдах байдал	БА1105

ТАЙЛБАР:

№	Огноо	Засвар өөрчлөлт

Ye шал: АЖЛЫН ЗУРАГ

Барилгын зураг төслийн
"ТҮМЭН АМГАЛАН ОРДОН" ХХК

Утас: 99018408
e-mail: khangaisaikhan.n@gmail.com

ЗТ11-365/17

"ТАО" ХХК

Архитектор		М.Баясгалан
Гүйцэтгэсэн		С.Еркебулан
Шалгасан		М.Баясгалан

102-Р ДУНД СУРГУУЛИЙН БАРИЛГЫН ЗАСВАРЫН ЗУРАГ

Улаанбаатар хот, Баянзүрх дүүргийн 27-р хороо

Зургийн жагсаалт

ЕГ Шифр	Масштаб	Огноо
ТАО-02/2020		03/12/2020
ТГ Шифр	Зургийн дугаар: БА001	Хуудас: 1

3/02/2020 14:52 PM D:\Revit folder (2)\328883_zurgiin_zasvar\BA\2020_03_15.rvt

А3

ТАЙЛБАР БИЧИГ

Улаанбаатар хотын Баянзүрх дүүргийн 27-хорооны 102-р сургуулийн барилгын засварын ажлын зураг төслийг 2020 оны 02 сарын 10 өдрийн №83349559 тоот гэрээ, 2020 оны 02 сарын 13ны өдөр хийсэн хэмжилт, захиалагчийн хүсэлтийг үндэслэн барилгын зураг төслийн "Түмэн амгалан ордон" ХХК-д боловсруулав.
Уг барилга нь төмөр бетон баганан суурьтай, төмөр бетон каркасан хийцтэй, төмөр бетон хавтан хучилттай, хавтгай дээвэртэй барилга болно.

ОДОО БАЙГАА БАЙДАЛ

А, Б, В гэсэн 3н блоктой, А болон Б блоконд хичээлийн байр, В блоконд спорт заал тус тус байрлана.
1-р давхарт: Анги танхим, биеийн тамирын танхим, гал тогоо, ажлын өрөөнүүд, узелийн өрөөнүүд, багш нарын өрөө, арцун цэврийн өрөө зэрэг байрлана.
2-р давхарт: Анги танхим, урлаг заал, захирал, нярав, нягтлан, багш нарын өрөө, ажлын өрөөнүүд, арцун цэврийн өрөө, хонгил, зэрэг байрлана.
3-р давхарт: Анги танхим, арцун цэврийн өрөө, хонгил зэрэг байрлана.

ЗАСВАР, ӨӨРЧЛӨЛТ:

САРАВЧ: Одоо байгаа гол хаалганы саравчийг 100мм зузаантай 20-22кг/м3/ нягттай хөөсөнцрөөр дулааны гүүр үүсэхгүй дулаалах бөгөөд гадуур нь тор татаж шавардлага хийж, дээгүүр нь налуулгатай бетон тэгшилгээ хийн, ус тусгаарлагчийг 2 уе нааж, усны хаялгыг шинэчилж 2 тийш налуулан гадагш нь шинээр 2 усны хаялга гарган хурын усыг бүрэлгахаар төлөвлөв.

ХАЯАВЧ: А, Б блокын одоо байгаа хаяавчийг иж бүрэн хуулж авах бөгөөд ханыг 0.00 түвшнөөс доош зураг заасны дагуу 800мм бүрю суурийн дам нуруугны ул хүртэл дулаалгыг хийж өнгөлсны дараа хөрсийг буцааж нягтруулж хаяавчийг шинээр хийж өгнө. В блок бүрю спорт заалны суурийн ханыг дулаалахдаа хэсэглэл-14 болон "Аксиом констракшн" ХХК-ийн зураг заасны дагуу шатлсан байдлаар дулаалж өгнө. "Аксиом констракшн" ХХК-ийн зургийг хавсаргав.

ГАДНА ХАНА: Одоо байгаа гадна ханын 0.00 түвшнээс дээш 3-р давхрын дам нуруу хүртэл 100мм-ийн хөөсөнцөр, 120мм-ийн тоосгон ханыг буулгах бөгөөд дам нуруунаас гарсан 100мм-ийн зузаантай 200мм-ийн хөмсөгийг дээрээс нь бүрю ажлын арматур талаас тасдаж буулгах шаардлагатай. Нийт буулгах хөмсөгний урт 375.9метр. 3-р давхрын дам нуруунаас дээш парпет дуустал дулаалгагүй тоосгон хана ерсөн байгаа тул буулгах боломжгүй бөгөөд уг ханыг гадна талаас нь зураг заасны дагуу 100мм-ийн зузаантай хөөсөнцрөөр шууд дулаална. Буулгалтын ажлуудыг гүйцэтгэсний дараа зураг заасны дагуу 0,00 түвшнээс 3-р давхрын дам нуруу хүртэл 200мм-ийн зузаантай 20-22кг/м3/ нягттай дулаалга хөөсөнцрөөр дулаалж өнгөлнө. Дулаалгын хөөсөнцөрийг 1000x500 хэмжээтэй бэлтгэж, тусгай зориулалтын цавуугаар зураг үзүүлсэний дагуу нааж, дулаан дамжуулдагүй хуванцар тэлэгчтэй бооломоор /дюбель/ технологийн дагуу сайтар бэхлэж өгнө. Тэлэгчтэй бооло нь 25см-ээс багагүй урттай байх ба хананд 5см-ээс багагүй гүнтэйгээр суулгаж бэхэлнэ. Хөөсөнцөр хоорондын зай завсрыг зориулалтын чигжээсээр чигжсэний дараа синтетик торыг нааж өгнө. Гадна ханыг 0,00 түвшнээс дээш 3-р давхрын цонхны дээд түвшин бүрю дам нурууны хөмсөг хүртэл 200мм зузаантай дулаалга, 3-р давхрын дам нуруунаас парпетыг ороож дээврийн дулаалга хүртэл 100мм зузаантай 20-22кг/м3/ нягттай дулаалга хөөсөнцрөөр дулаалж өнгөлгөө хийнэ.Нийт 100мм зузаантай дулаалж өнгөлөх хана 1126.95 м2, 200мм-ийн зузаантай дулаалж өнгөлөх хана 1742.23 м2 талбайтай болно.
Дулаалгыг хийж өнгөлөхдөө зураг заасан бүтцийн дагуу хийх бөгөөд дулаалгын хөөсөнцөрийг сонгохдоо ОБЕГ-ын дэргэдэх лабораторийн туршилт, шилжилгээ хийгдэж баталгаажисан хөөсөнцөр хавтан үйлдвэрлэгч байгууллагын хөөсөнцөр хавтанг ашиглах хэрэгтэй. Гадна фасадыг хийхдээ зураг заасны дагуу үндсэн өнгөөр нь менерал суурь бүхий өнгөт 2.5мм -ээс багагүй ширхэрлэлтэй чулуут шавардлагыг хийн, бусад өнгийг эмульсээр гаргана. Уг эмульсийг польшийн Атлас брэндийн фасадны эмульсээр /Arkol E/ тооцсон ба түүнтэй дүйцэхүйц эмульсийг ашиглаж хийж болно. Мөн барилгын гадна гарсан ирмэг болгонд булангийн нүхтэй тор бүхий булан төмрийг ашиглах шаардлагатай.

ДЭЭВЭР: Одоо байгаа дээвэр нь дулаан алдагдалтай байгаа учир ус тусгаарлагч, бетон тэгшилгээ, дулаалга зэрийг иж бүрэн хуулж цэвэрлэн шинээр зураг заасан бүтцийн дагуу бага талдаа 250мм их талдаа 350мм хүртэлх зузаантайгаар налуулгыг гарган 20-22кг/м3/ нягттай хөөсөнцөр дулаалгаар дулаалж гүйцэтгэнэ. Нийт дулаалж шинэчлэх дээвэр 1389.96 м2 болно. Одоо байгаа дээвэр нь хурын усыг гадуур зайлуулах системтэй бөгөөд дээврийг шинэчлэхдээ дахин уг системийг ашиглахаар налуулгыг хийж өгнө. Ус зайлуулах хоолойнууд шинэ байсан бөгөөд эвдрэлгүй буулгаж дахин ашиглана. Дулаалгын хөөсөнцөрийг сонгохдоо ОБЕГ-ын дэргэдэх лабораторийн туршилт, шилжилгээ хийгдэж баталгаажисан хөөсөнцөр хавтан үйлдвэрлэгч байгууллагын хөөсөнцөр хавтанг ашиглах хэрэгтэй.

ПАРПЕТ: Одоо байгаа парпетыг гадна хана талаасаа, дээгүүр болон дотор талаасаа 100мм зузаантай 20-22кг/м3/ нягттай хөөсөнцөр дулаалгаар дулаалж зураг заасны дагуу бүтцээр хийж гүйцэтгэнэ. Хамгаалалт цайрдсан төмөр нь 2мм зузаантай байх бөгөөд бэхэлгээ нь 50см алхамтай хийгдэнэ. Дулаалгын хөөсөнцөрийг сонгохдоо ОБЕГ-ын дэргэдэх лабораторийн туршилт, шилжилгээ хийгдэж баталгаажисан хөөсөнцөр хавтан үйлдвэрлэгч байгууллагын хөөсөнцөр хавтанг ашиглах хэрэгтэй.

ХААЛГА: Төсөв хүрэлцэхгүй тул оо байгаа гадна хаалгануудыг хэвээр үлдээв.

ЦОНХ: Одоо байгаа вакум цонхнууд дулаан алдагдал ихтэй учир бүрэн бүуглаж блокон хананы гадна ирмэгтэй чацуулж MNS 5830:2007 стандартын шаардлагад нийцүүлэн 3н давхар шилтэй, 72мм-ээс багагүй өргөн раммтай, 7-оос багагүй худагтай, төмөр зүрхэвч гол бүхий хуванцар раммтай цонхыг шинээр амалгаа хийн суурилуулна. Цонхыг суурилуулахдаа цонх хана 2-ын хооронд хийх монтаж хөөсийг 2см-ээс ихгүй байхаар тооцож үзсарна. Одоо байгаа цонхыг бүрэн буулгасны дараа зураг төсөвт заасан хэмжээтэй уялдуулж дахин хэмжилт хийснийй дараа цонхыг захиалж үзсарна. Мөн цонхыг үзсарсны дараа дотор талаас цонхны тавцан, амалгаа шавардлага, шинээр хийх, гадна талд зураг заасан заагварын дагуу 2мм-ийн зузаантай цайрдсан гөлмөн төмөр усны хаялгыг суулгаж өгнө.

АЖЛЫН УЕ ШАТ: 2020 онд хийгдэх 1-р уе шатны ажилд А блокын дээврийг хучилтын хавтан хүртэл буулгаж, дээвэр парпет болон парпетаас доош 3-р давхрын цонхны ирмэг хүртэл дулаалгагүй дан тоосгон ханыг дулаалах, А блокын суурийн ханыг дулаалах, В блокын суурийн ханыг дулаалах, суурийг хөлдөлтөөс салгах арга хэмжээг "Аксиом Констракшн" ХХК-ийн боловсруулсан зураг төслийн дагуу авах ажлууд хийгдэнэ.
2021 онд хийгдэх 2-р уе шатны ажилд: А блокын одоо байгаа ханыг буулгаж, зураг төслийн дагуу хана, цонхыг шинэчлэх, Б блокын хана, цонх, дээврийг буулгаж зураг төслийн дагуу шинэчлэх, В блокийн хана, дээврийг дулаалах ажлууд тус тус хийгдэхээр улсын төсөвтэй уялдуулж зураг төсөл, төсвийг боловсруулав.

1-53
20.III.2020

ТАЙЛБАР:

№	Огноо	Засвар өөрчлөлт

Уе шат: АЖЛЫН ЗУРАГ

"ТАО" ХХК

Барилгын зураг төслийн
"ТҮМЭН АМГАЛАН ОРДОН" ХХК

Утас: 99018408
e-mail: khangaisaikhan.n@gmail.com

ЗТ11-365/17

Архитектор		М.Баясгалан
Гүйцэтгэсэн		С.Еркэбулан
Шалгасан		М.Баясгалан

102-Р ДҮНД СУРГУУЛИЙН БАРИЛГЫН ЗАСВАРЫН ЗУРАГ
Улаанбаатар хот, Баянзүрх дүүргийн 27-р хороо

Тайлбар бичиг

ЕГ Шифр:	Масштаб:	Огноо:
ТАО-02/2020		04/04/19
ТГ Шифр:	Зургийн дугаар:	Хуудас:
	БА002	2

3/12/2020 5:33:40 PM

А3

1-р давхын байгууллалт /А-блок/

М1 : 150

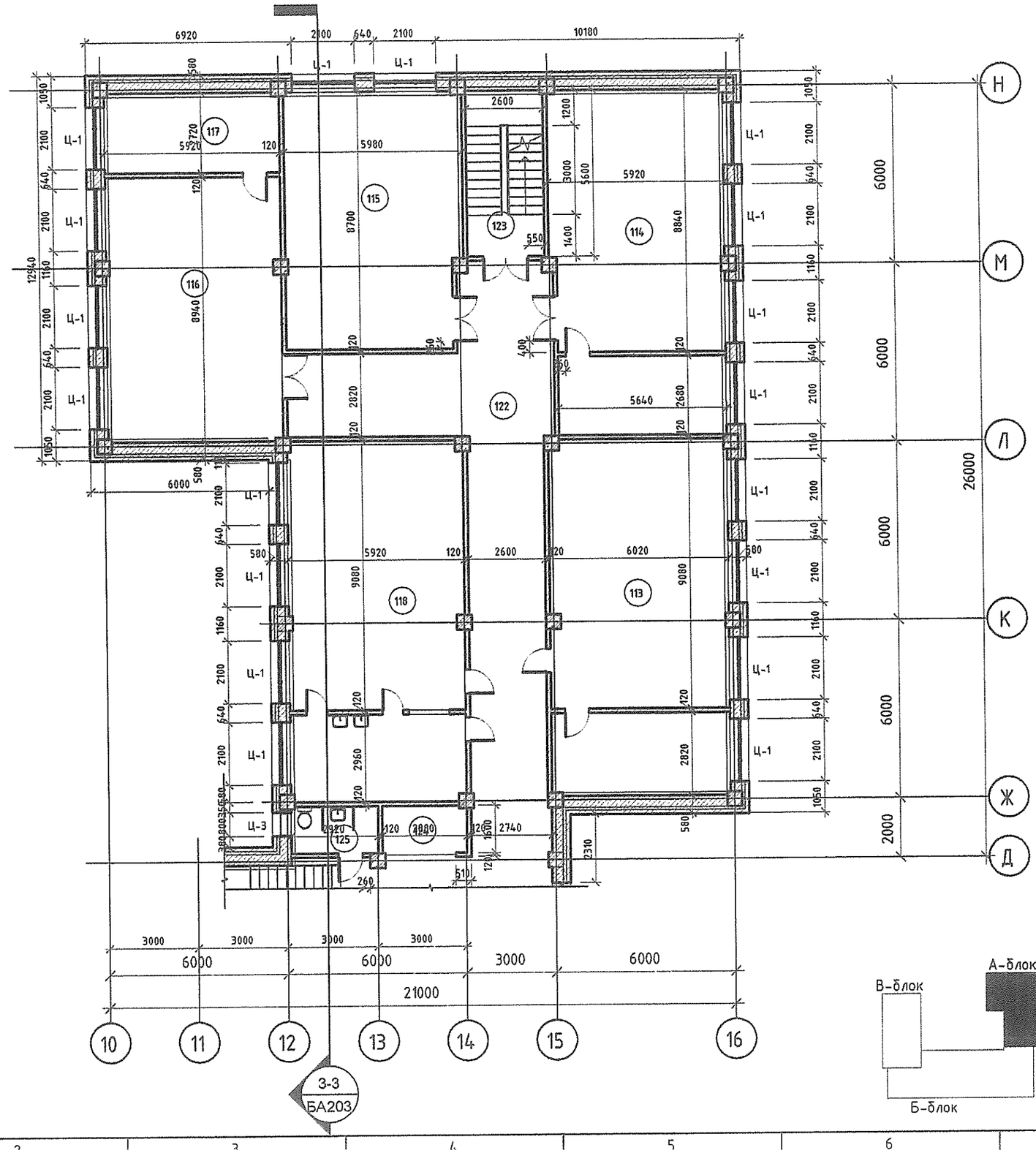

Д/д	Өрөөний нэр	Талбай
113	Нийгэн судлалын кабинет	71 м²
114	Хөдөлмөрийн анги	67 м²
115	Дарханы анги	50 м²
116	Дугуйлан	52 м²
117	Мужааны анги	16 м²
118	Буфет, цайны газар	71 м²
122	Коридор	66 м²
123	Шатны хонгил	14 м²
		408 м²

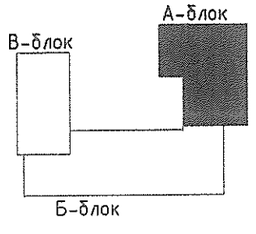

ТАЙЛБАР:

№	Огноо	Засвар өөрчлөлт

Үе шат: АЖЛЫН ЗУРАГ

"ТАО" ХХК

Барилгын зураг төслийн
"ТҮМЭН АМГАЛАН ОРДОН" ХХК

Утас: 99018408
e-mail: khangaisaikhan.n@gmail.com

ЭТ11-365/17

Архитектор		М.Баясаалан
Гүйцэтгэсэн		С.Еркебулан
Шалгасан		М.Баясаалан

102-Р ДУНД СУРГУУЛИЙН БАРИЛГЫН ЗАСВАРЫН ЗУРАГ

Улаанбаатар хот, Баянзүрх дүүргийн 27-р хороо

1-р давхрын хэмжилтийн байгууллалт /А-блок/

ЕГ.Шифр:	Масштаб:	Огноо:
ТАО-02/2020		01/11/19
ТГ.Шифр:	Зургийн дугаар: БА101	Хуудас: 3

3/12/2020 5:32:45 PM

А3

2-р давхын байгууламт /А-блок/

М1 : 150

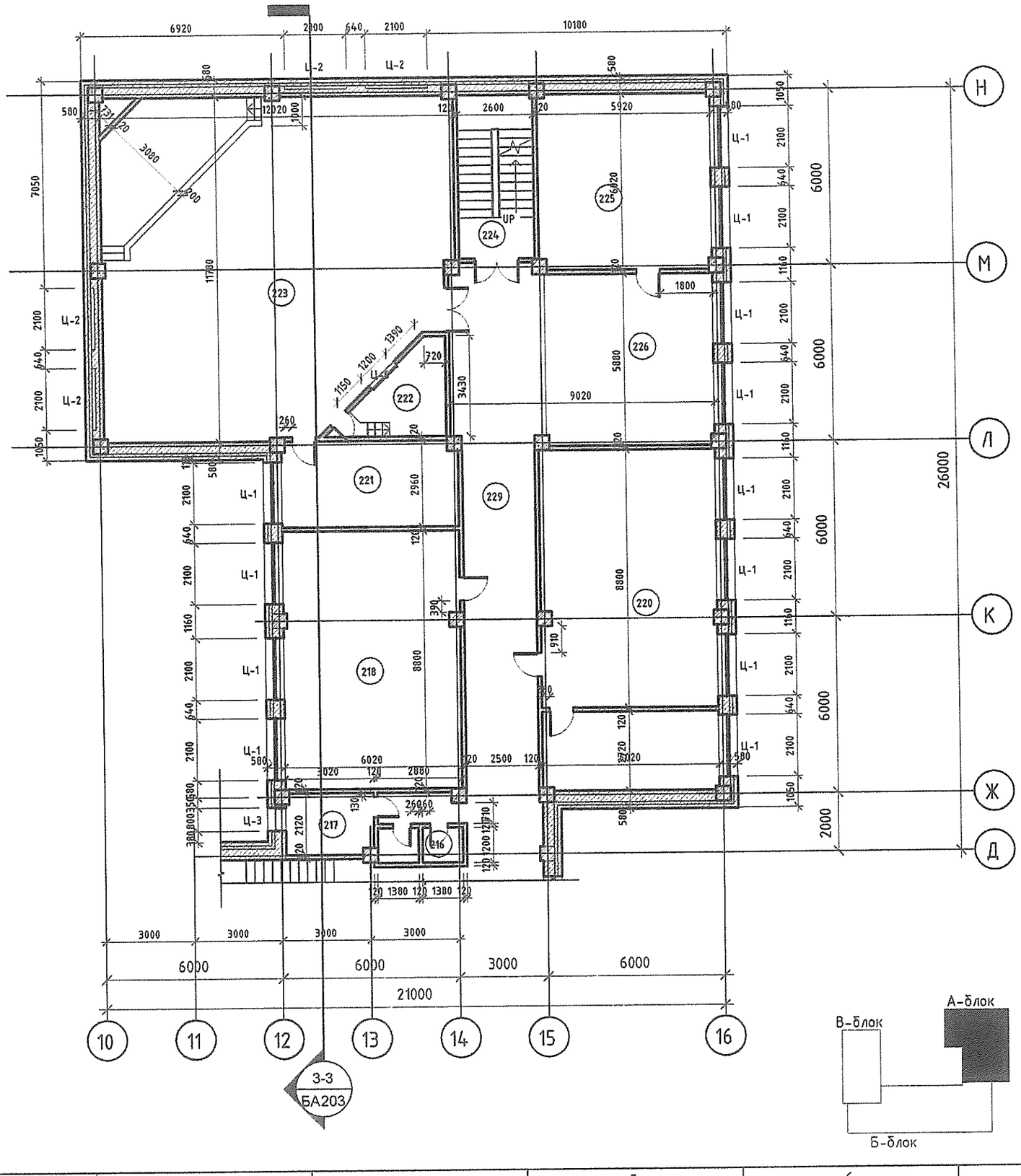

Д/д	Өрөөний нэр	Талбай
218	Анги	52 m^2
220	Химийн лаборатори	69 m^2
221	Туслах өрөө, Агуулах	17 m^2
222	Проекцын өрөө	8 m^2
223	Хүрлын танхим	126 m^2
224	Шатны хонгил	14 m^2
225	Дугуйлан	35 m^2
226	Холийн өрөө	33 m^2
229	Коридор	49 m^2
		406 m^2

ТАЙЛБАР:

№	Огноо	Засвар өөрчлөлт

Үе шат: АЖЛЫН ЗУРАГ

Барилгын зураг төслийн
"ТҮМЭН АМГАЛАН ОРДОН" ХХК

Утас: 99018408
e-mail: khangaisaikhan.n@gmail.com

ЭТ11-365/17

"ТАО" ХХК

Архитектор		М.Баясгалан
Гүйцэтгэсэн		С.Еркебулан
Шалгасан		М.Баясгалан

102-Р ДУНД СУРГУУЛИЙН БАРИЛГЫН ЗАСВАРЫН ЗУРАГ

Улаанбаатар хот, Баянзүрх дүүргийн 27-р хороо

2-р давхрын хэмжилтийн байгууллалт /А-блок/

ЕГШифр:	Масштаб:	Огноо:
ТАО-02/2020		01/11/19
ТГШифр:	Зургийн дугаар: БА102	Хуудас: 4

3/12/2020 5:33:48 PM

А3

3-р давхын байгуулалт /А-блок/

М1 : 150

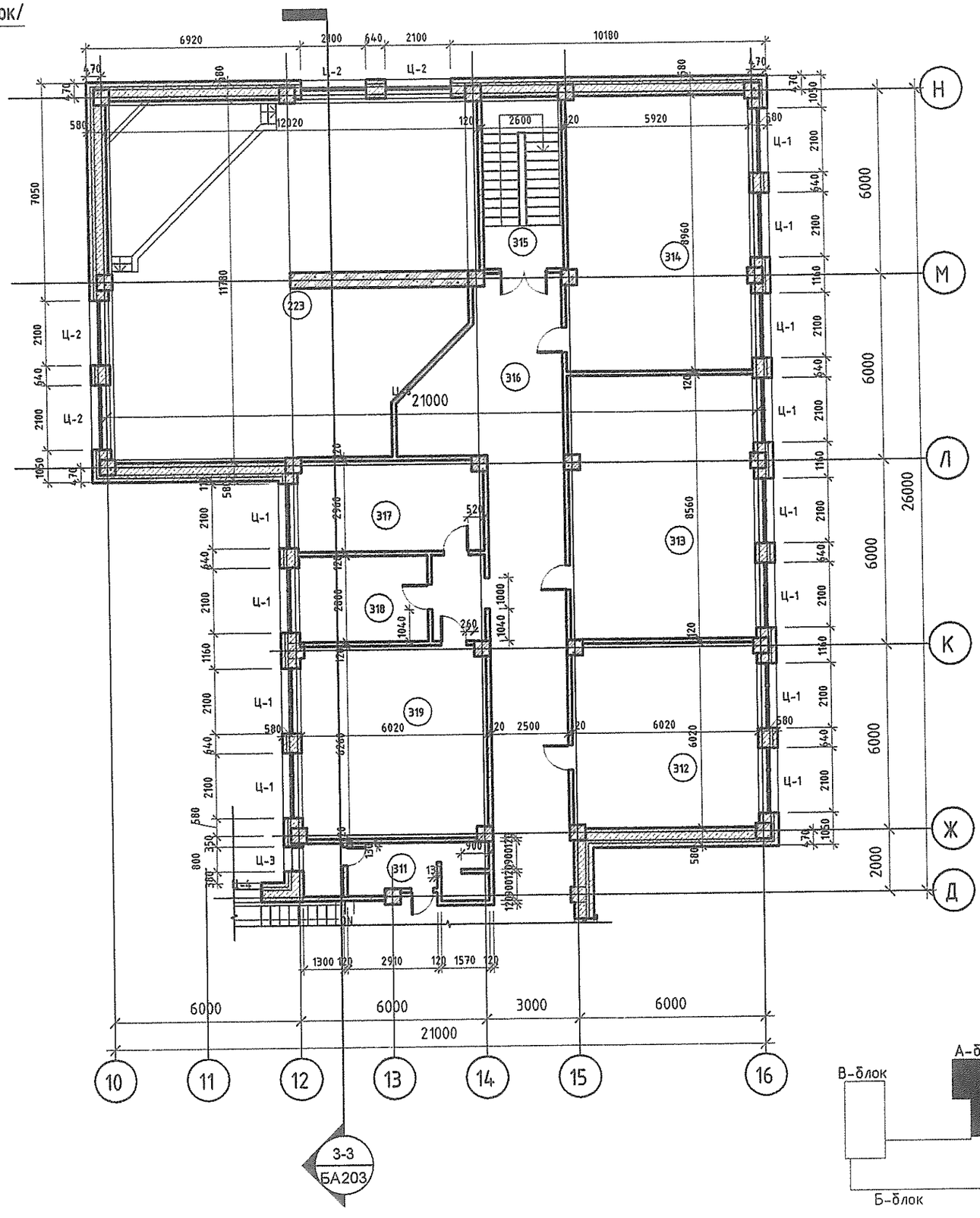

Д/д	Өрөөний нэр	Талбай
312	Тооны кабинет	36 m^2
313	Тооны кабинет	51 m^2
314	Анги	53 m^2
315	Шатны хонгил	14 m^2
316	Коридор	60 m^2
317	Тоглоомын өрөө	17 m^2
318	Хувцас солих өрөө	11 m^2
319	Өдөр өнжих анги	37 m^2
		279 m^2

ТАЙЛБАР:

№	Огноо	Засвар өөрчлөлт

Ye шат: АЖЛЫН ЗУРАГ

Барилгын зураг төслийн
"ТҮМЭН АМГАЛАН ОРДОН" ХХК

Утас: 99018408
e-mail: khangaisaikhan.n@gmail.com

ЗТ11-365/17

"ТАО" ХХК

Архитектор	М.Баясгалан
Гүйцэтгэсэн	С.Еркебулан
Шалгасан	М.Баясгалан

102-Р ДҮНД СУРГУУЛИЙН БАРИЛГЫН ЗАСВАРЫН ЗУРАГ

Улаанбаатар хот, Баянзүрх дүүргийн 27-р хороо

3-р давхрын хэмжилтийн байгуулалт /А-блок/

Е.Г.Шифр:	Масштаб:	Огноо:
ТАО-02/2020		01/11/19
Т.Г.Шифр:	Зургийн дугаар: БА103	Хуудас: 5

3/12/2020 5:33:51 PM

А3

р давхын байгуулалт /Б-блок/

: 150

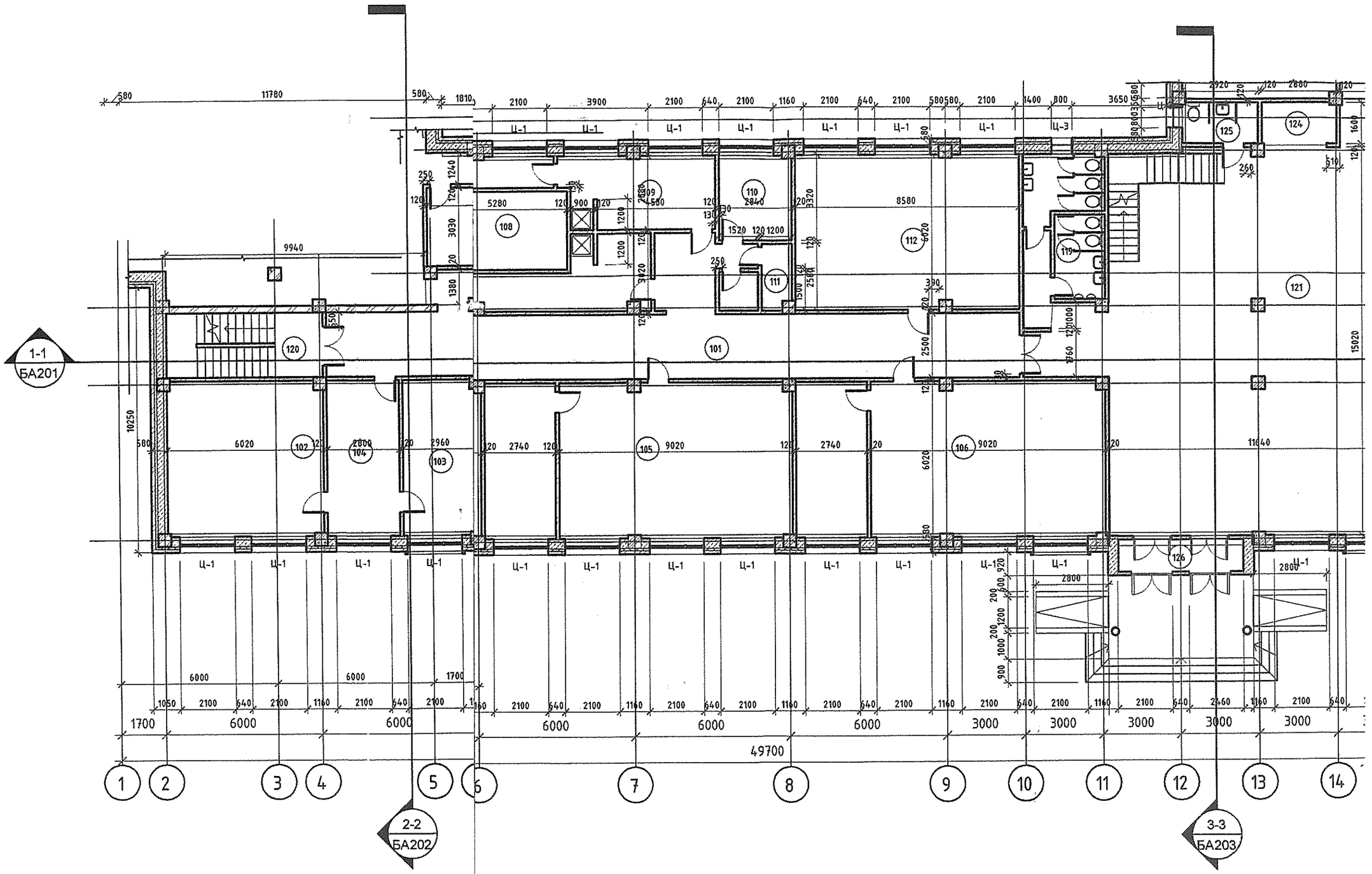

Өрөөний нэр	Талбай
Холийн өрөө	108 m²
Уншлагын өрөө	36 m²
Номын фонт	17 m²
Ном олгох хэсэг	17 m²
Монгол хэлний кабинет	71 m²
Газар зүйн кабинет	71 m²
Агуулах	16 m²
Душ	0 m²
Багшийн өрөө	9 m²
Ариун цэврийн өрөө	5 m²
Шугам зургийн анги	51 m²
Ариун цэврийн өрөө	19 m²
Шатны хонгил	15 m²
Коридор	186 m²
Хянагчийн өрөө	5 m²
Ариун цэврийн өрөө	5 m²
Гонх	6 m²
	635 m²

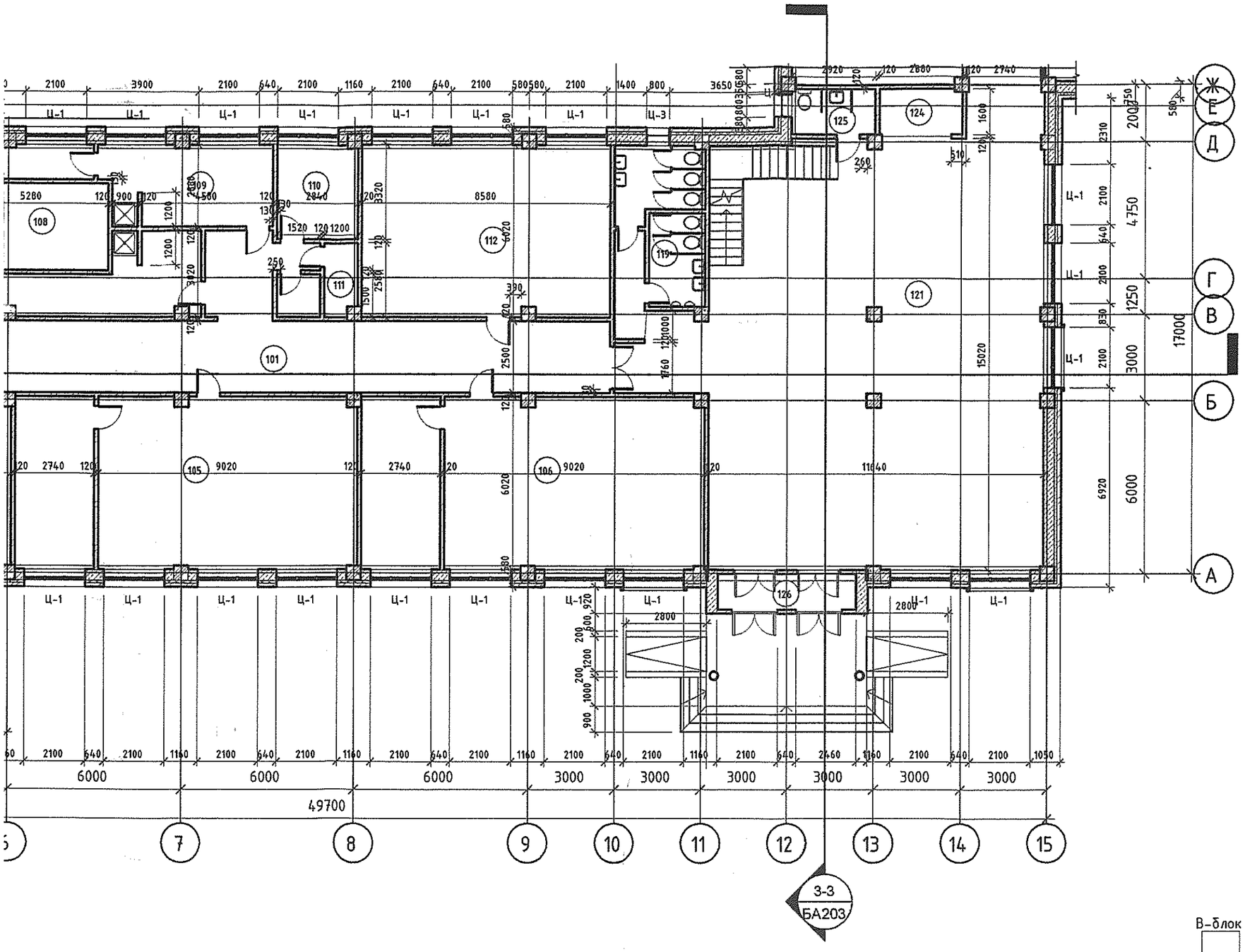

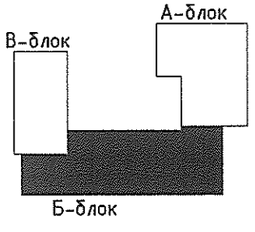

ТАЙЛБАР:

№	Огноо	Засвар өөрчлөлт

Үе шат: АЖЛЫН ЗУРАГ

"ТАО" ХХК

Барилгын зураг төслийн
"ТҮМЭН АМГАЛАН ОРДОН" ХХК

Утас: 99018408
e-mail: khangalsaikhan.n@gmail.com

ЭТ11-365/17

Архитектор		М.Баясгалан
Гүйцэтгэсэн		С.Еркебулан
Шалгасан		М.Баясгалан

102-Р ДҮНД СУРГУУЛИЙН БАРИЛГЫН ЗАСВАРЫН ЗУРАГ

Улаанбаатар хот, Баянзүрх дүүргийн 27-р хороо

1-р давхрын хэмжилтийн байгууллалт /Б-блок/

ЕГ.Шифр:	Масштаб:	Огноо:
ТАО-02/2020		02/20/19
ТГ.Шифр:	**Зургийн дугаар:**	**Хуудас:**
	БА104	6

3/12/2020 53536 FM

А3

2-р давхын байгууламт /Б-блок/

М1 : 150

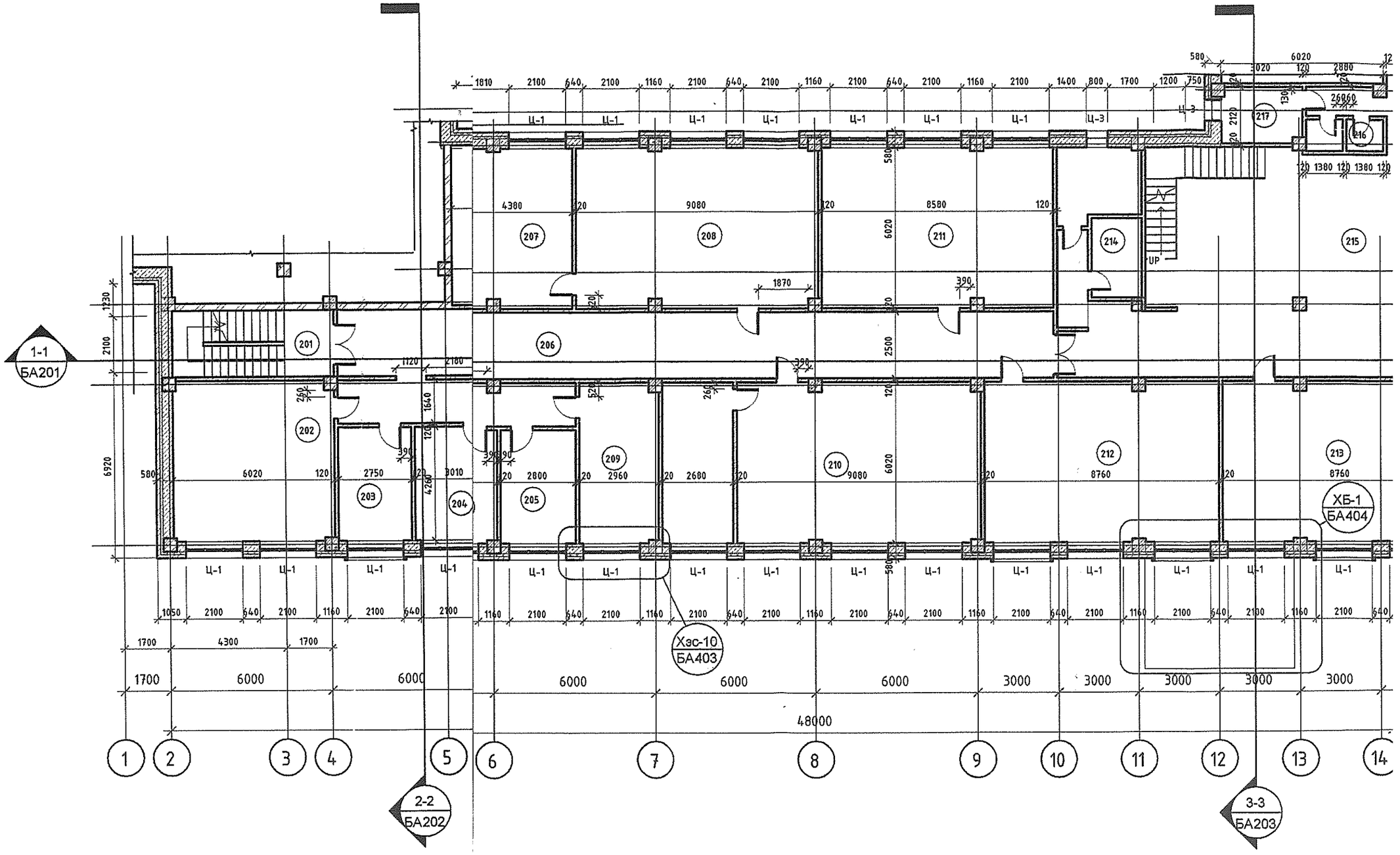

Өрөөний нэр	Талбай
Шатны хонгил	15 м²
Багш нарын өрөө	36 м²
Хичээлийн архлэгч	12 м²
Эмчийн өрөө	13 м²
Захирлын өрөө	12 м²
Коридор	80 м²
Лабораторын өрөө	26 м²
Физикийн лаборатор	54 м²
Контор	17 м²
Уран зохиолын өрөө	71 м²
Компьютер хичээлийн өрөө	51 м²
Анги	52 м²
Анги	52 м²
Арчун цэвэрийн өрөө	19 м²
Коридор	115 м²
Арчун цэвэрийн өрөө	3 м²
Техникийн өрөө	6 м²
	633 м²

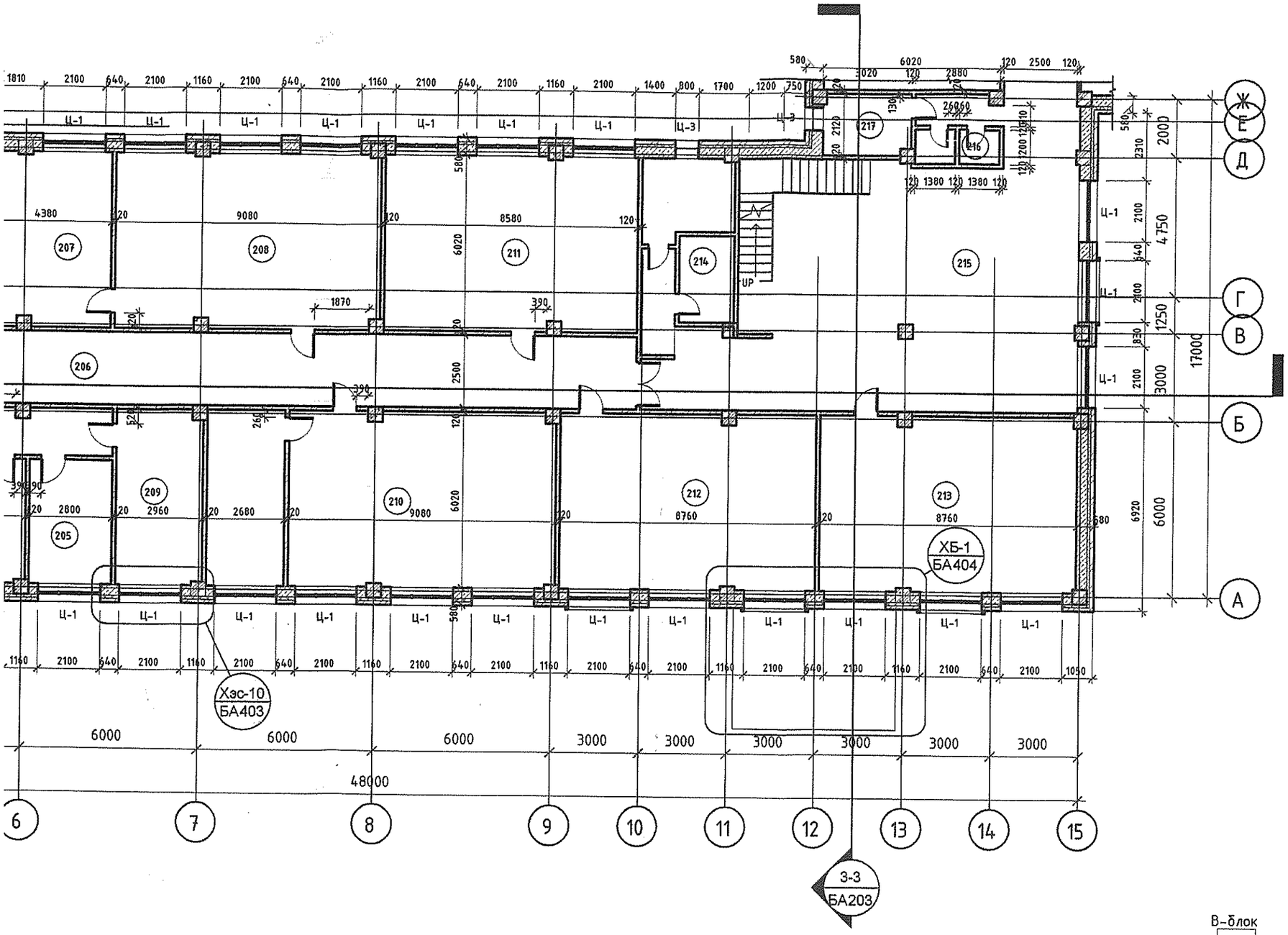

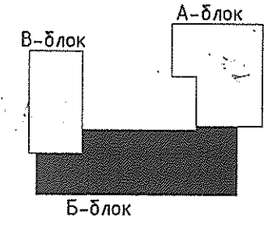

ТАЙЛБАР:

№	Огноо	Засвар өөрчлөлт

Үе шат: АЖЛЫН ЗУРАГ

Барилгын зураг төслийн "ТҮМЭН АМГАЛАН ОРДОН" ХХК

Утас: 99018408
e-mail: khangaisaikhan.n@gmail.com

ЗТ11-365/17

"ТАО" ХХК

Архитектор		М.Баясгалан
Гүйцэтгэсэн		С.Еркебулан
Шалгасан		М.Баясгалан

102-Р ДУНД СУРГУУЛИЙН БАРИЛГЫН ЗАСВАРЫН ЗУРАГ

Улаанбаатар хот, Баянзүрх дүүргийн 27-р хороо

2-р давхрын хэмжилтийн байгуулалт /Б-блок/

Е.Г.Шифр:	Масштаб:	Огноо:
ТАО-02/2020		03/25/19
Т.Г.Шифр:	Зургийн дугаар: БА105	Хуудас: 7

А3

3/12/2020 5:33:59 PM

3-р давхын байгууламт /Б-блок/

М1 : 150

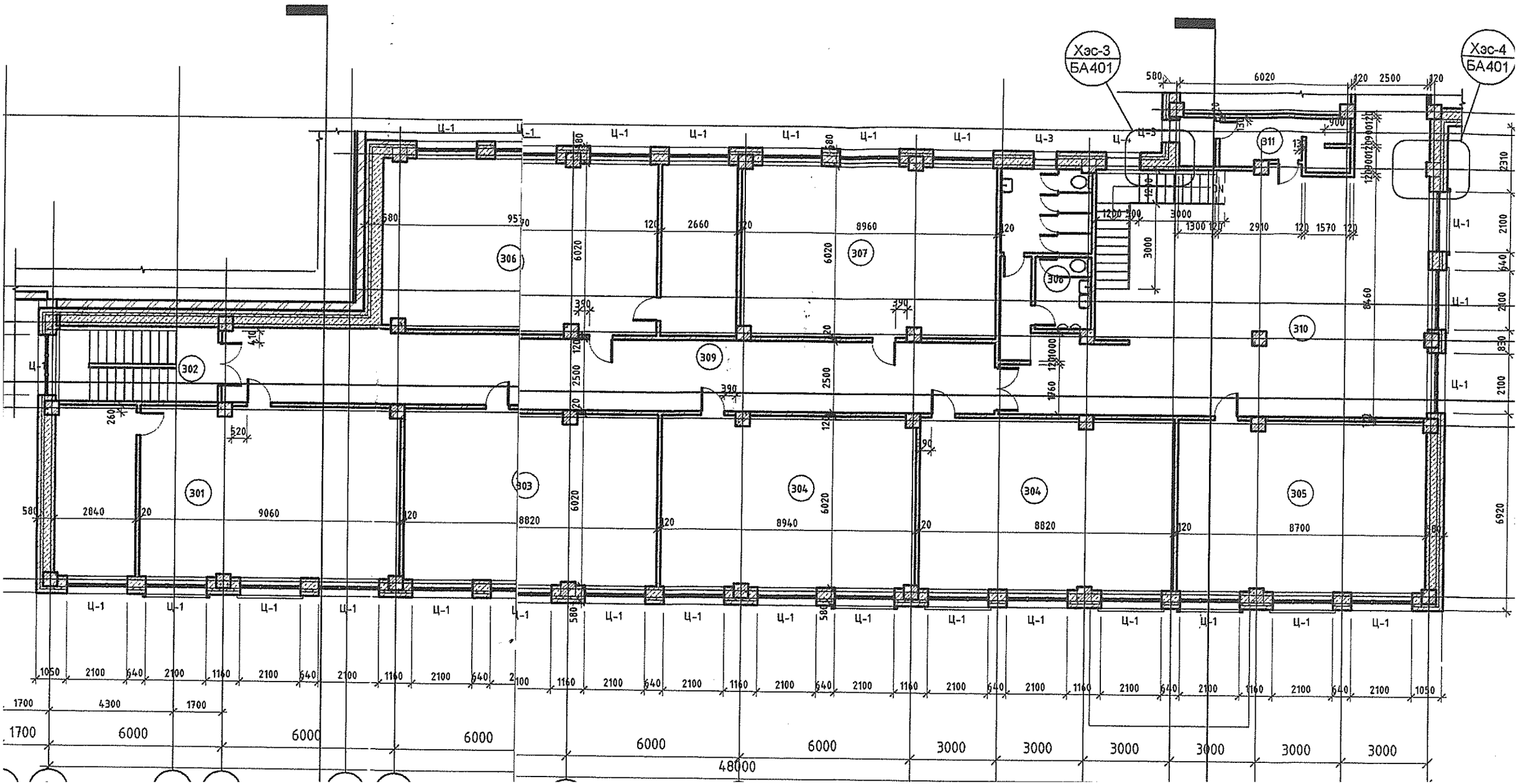

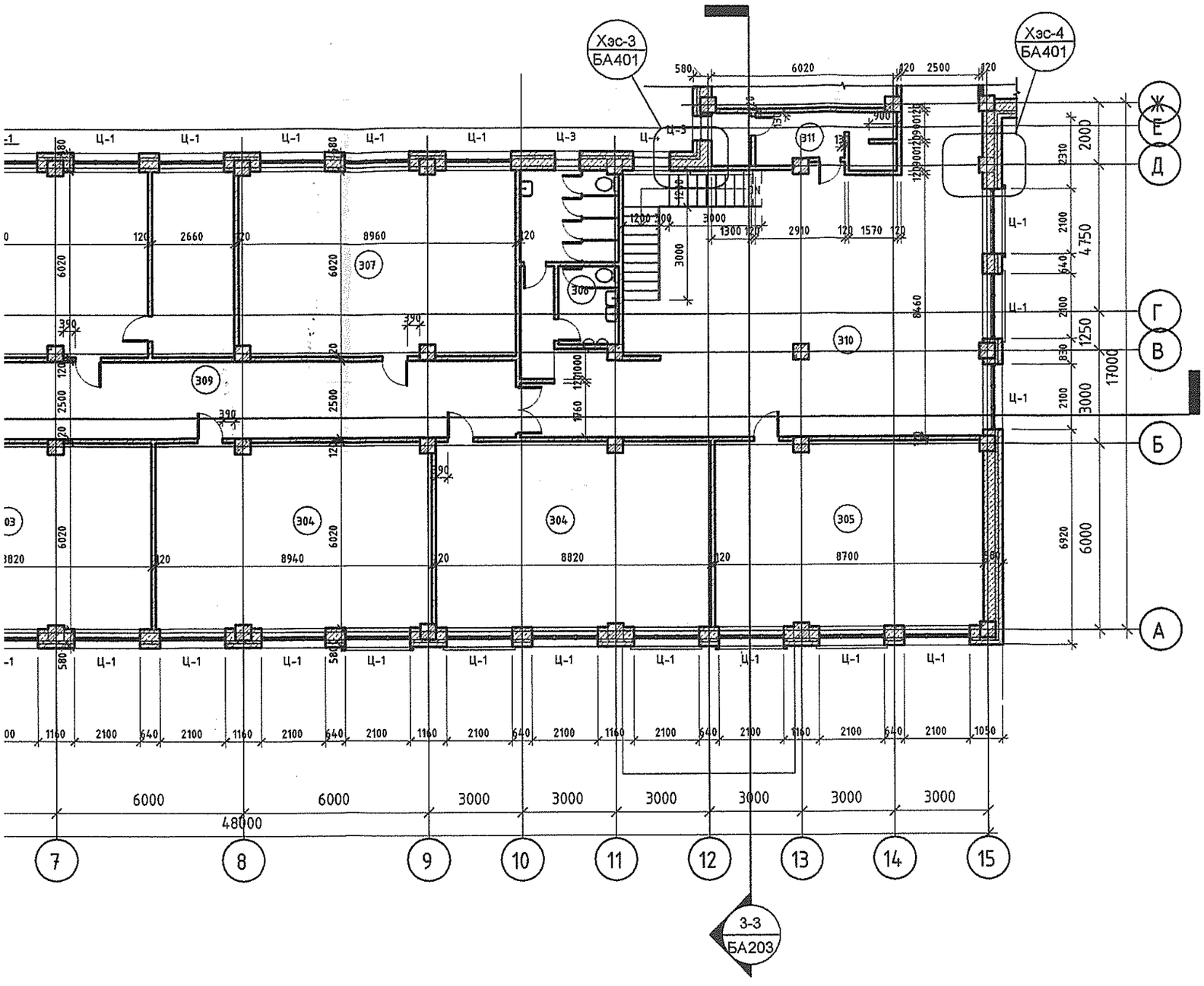

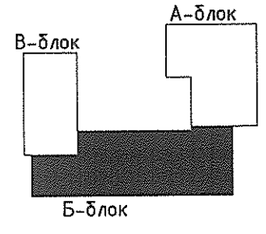

ТАЙЛБАР:

№	Огноо	Засвар өөрчлөлт

Үе шат: АЖЛЫН ЗУРАГ

"ТАО" ХХК

Барилгын зураг төслийн
"ТҮМЭН АМГАЛАН ОРДОН" ХХК

Утас: 99018408
e-mail: khangaisaikhan.n@gmail.com

ЗТ11-365/17

Архитектор	М.Баясгалан
Гүйцэтгэсэн	С.Еркебулан
Шалгасан	М.Баясгалан

102-Р ДҮНД СУРГУУЛИЙН БАРИЛГЫН ЗАСВАРЫН ЗУРАГ

Улаанбаатар хот, Баянзүрх дүүргийн 27-р хороо

3-р давхрын хэнжилтийн байгууллалт /Б-блок/

Е.Г.Шифр:	Масштаб:	Огноо:
ТАО-02/2020		04/03/19
Т.Г.Шифр:	Зургийн дугаар: БА106	Хуудас: 8

А3

3/12/2020 9:54:03 PM

1-р давхын байгууламт /В-блок/

М1 : 150

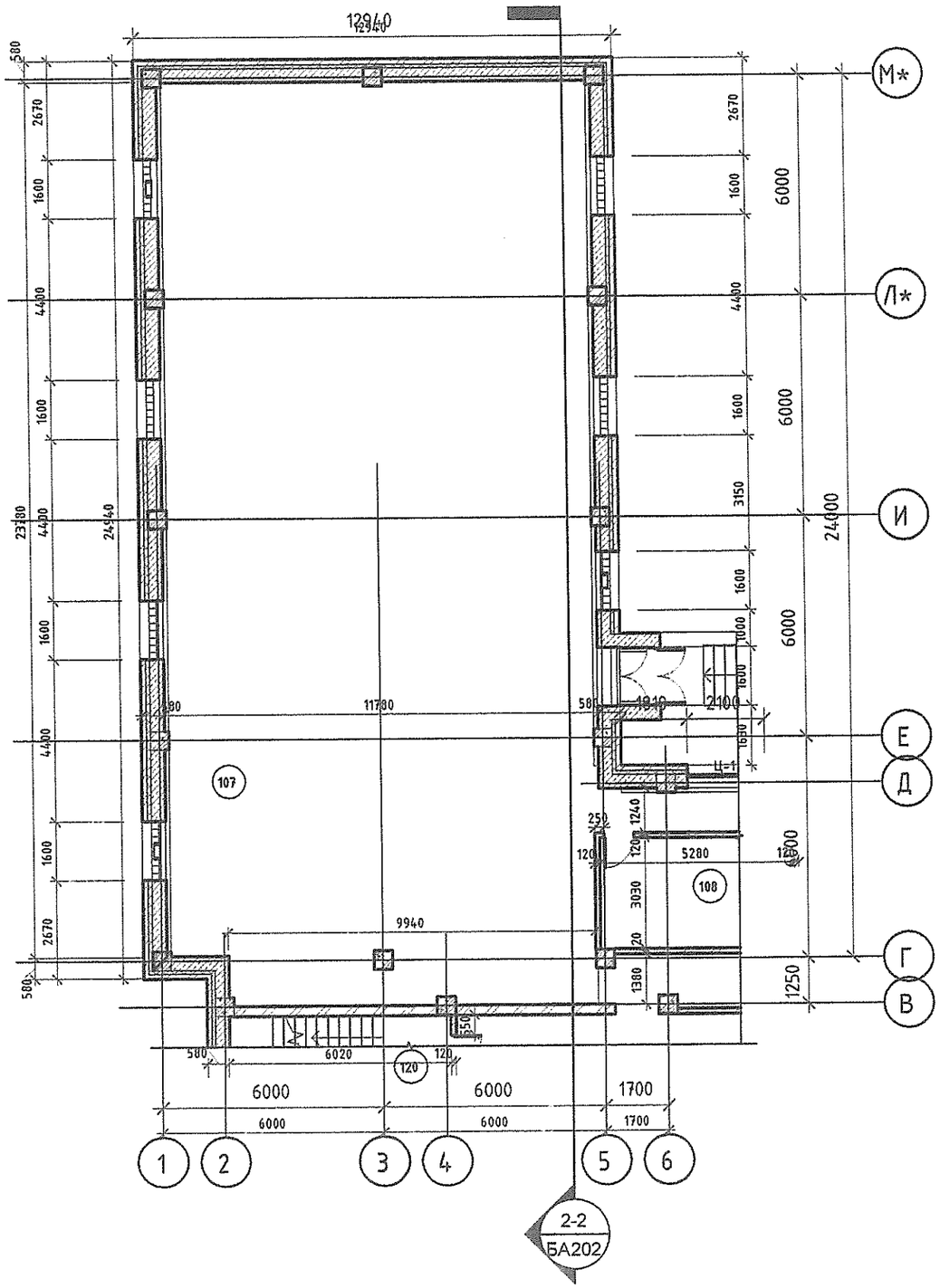

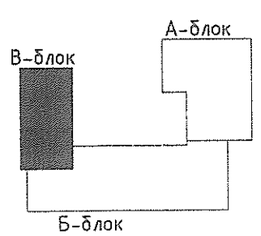

Д/д	Өрөөний нэр	Талбай
107	Биеийн тамирын заал	297 m²
		297 m²

ТАЙЛБАР:

1-ээ
20.11.2020

№	Огноо	Засвар өөрчлөлт

Ye uat: АЖЛЫН ЗУРАГ

Барилгын зураг төслийн
"ТҮМЭН АМГАЛАН ОРДОН" ХХК

Утас: 99018408
e-mail: khangaisaikhan.n@gmail.com

ЭТ11-365/17

"ТАО" ХХК

Архитектор		М.Баясгалан
Гүйцэтгэсэн		С.Еркебулан
Шалгасан		М.Баясгалан

102-Р ДУНД СУРГУУЛИЙН БАРИЛГЫН ЗАСВАРЫН ЗУРАГ

Улаанбаатар хот, Баянзүрх дүүргийн 27-р хороо

1-р давхрын хэмжилтийн байгууламт /В-блок/

ЕГ Шифр:	Масштаб:	Огноо:
ТАО-02/2020		01/14/19
ТГ Шифр:	Зургийн дугаар: БА107	Хуудас: 9

ЭЗ12/2020 534.46 РН

А3

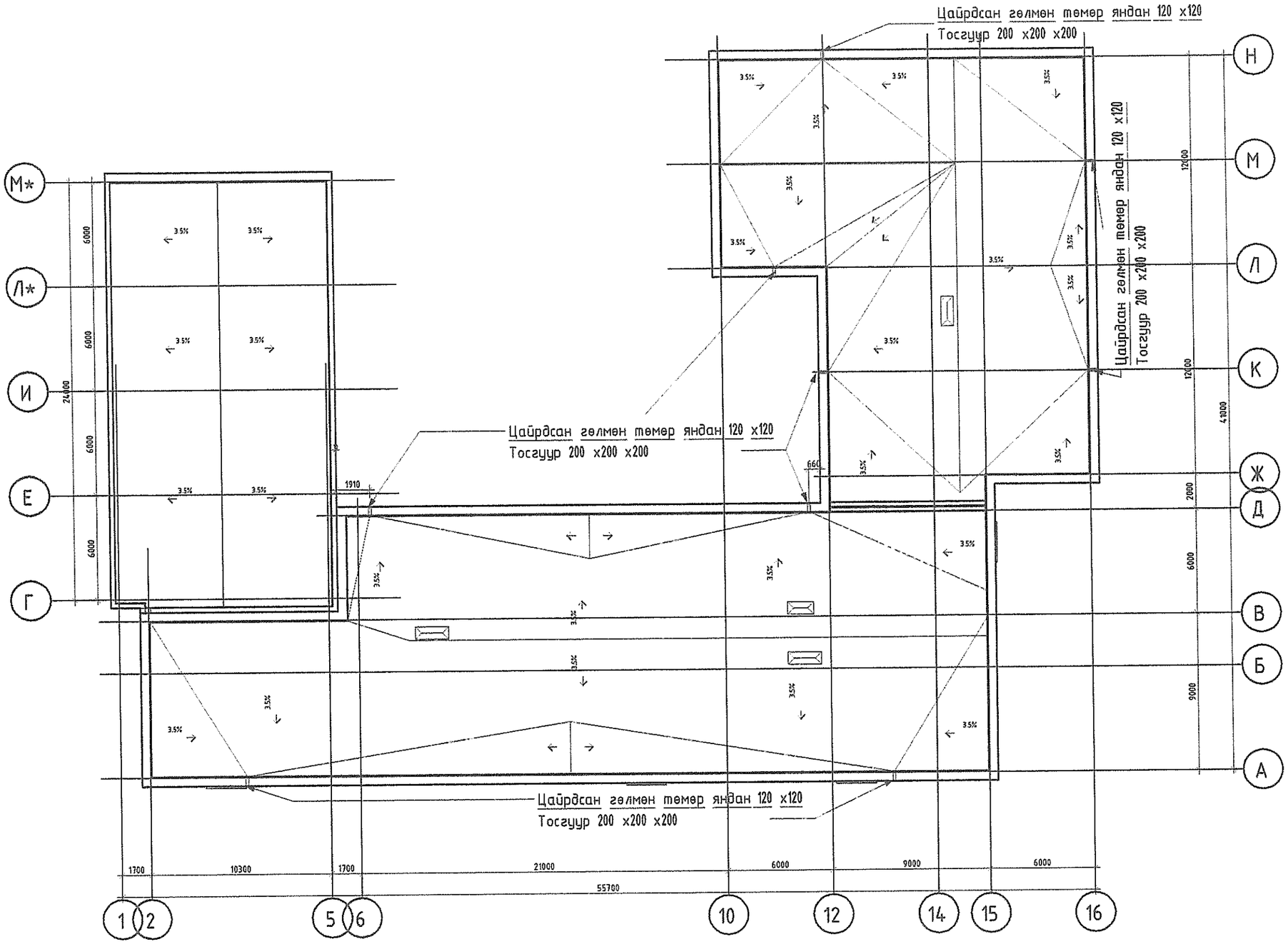

Дээвэрийн байгууламж

М1 : 250

ТАЙЛБАР:

№	Огноо	Засвар өөрчлөлт
Үе шат:	АЖЛЫН ЗУРАГ	

Барилгын зураг төслийн
"ТҮМЭН АМГАЛАН ОРДОН" ХХК

Утас: 99018408
e-mail: khangaisaikhan.n@gmail.com

ЭТ11-365/17

"ТАО" ХХК

Архитектор	М.Баясгалан
Гүйцэтгэсэн	С.Еркэбулан
Шалгасан	М.Баясгалан

102-Р ДҮНД СУРГУУЛИЙН БАРИЛГЫН ЗАСВАРЫН ЗУРАГ

Улаанбаатар хот, Баянзүрх дүүргийн 27-р хороо

Дээвэрийн хэмжилтийн байгууллалт

ЕГ.Шифр:	Масштаб:	Огноо:
ТАО-02/2020		04/03/19
ТГ.Шифр:	Зургийн дугаар: БА108	Хуудас: 10

А3

3/12/2020 5:34:08 PM

Огтлол 1-1

М1 : 150

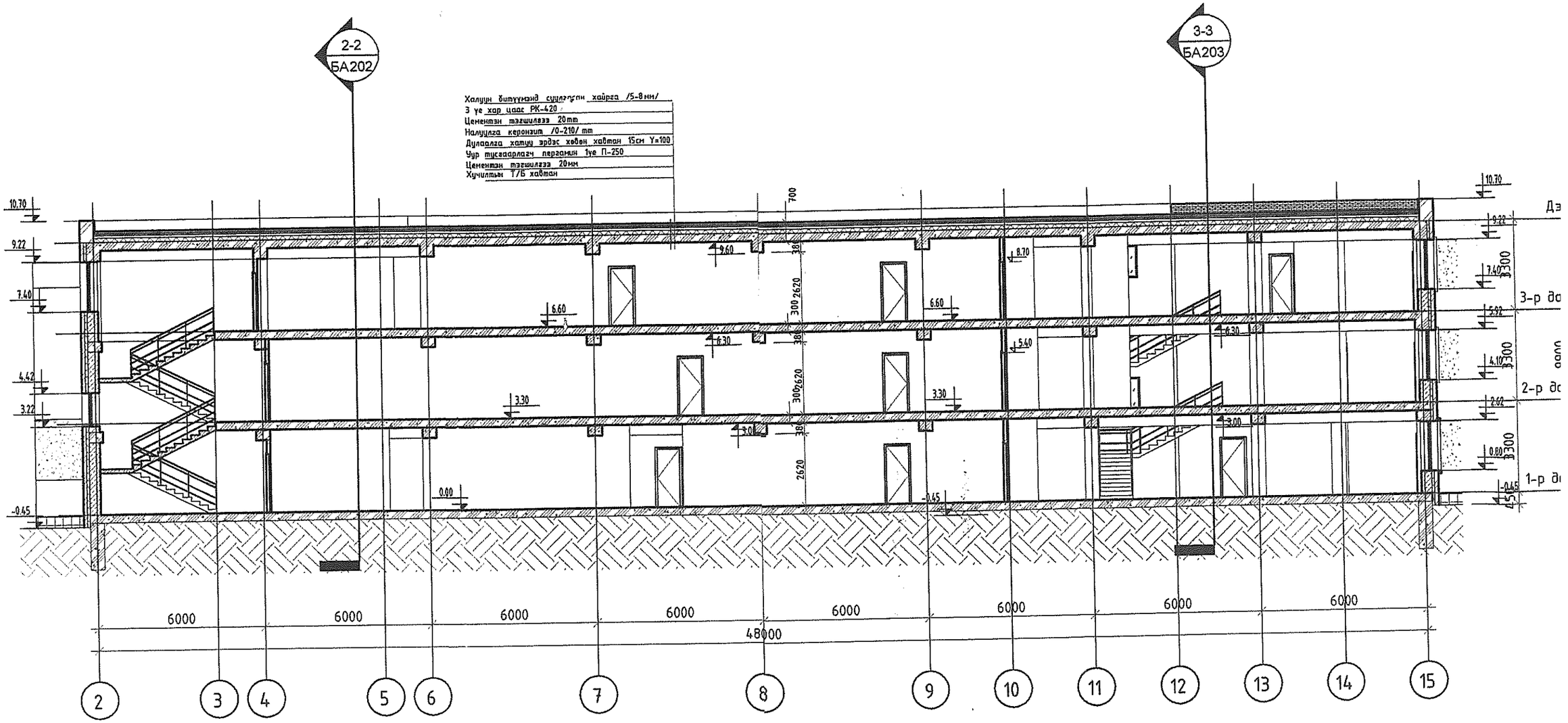

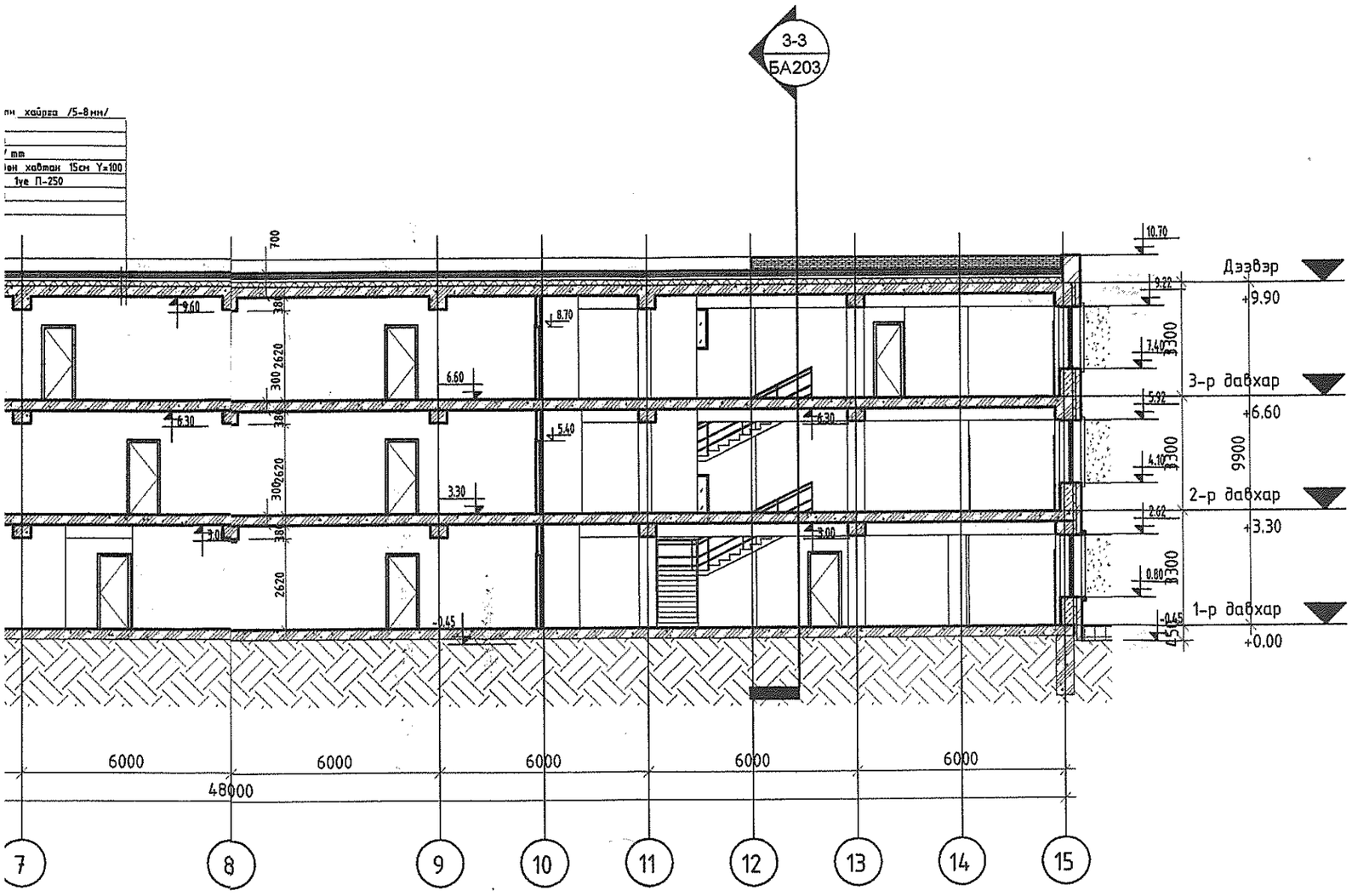

ТАЙЛБАР:

№	Огноо	Засвар өөрчлөлт

Үе шат: АЖЛЫН ЗУРАГ

"ТАО" ХХК

Барилгын зураг төслийн
"ТҮМЭН АМГАЛАН ОРДОН" ХХК

Утас: 99018408
e-mail: khangaisaikhan.n@gmail.com

ЭТ11-365/17

Архитектор		М.Баясгалан
Гүйцэтгэсэн		С.Еркебулан
Шалгасан		М.Баясгалан

102-Р ДУНД СУРГУУЛИЙН БАРИЛГЫН ЗАСВАРЫН ЗУРАГ

Улаанбаатар хот, Баянзүрх дүүргийн 27-р хороо

Хэмжилтийн огтлол 1-1

ЕГ.Шифр:	Масштаб:	Огноо:
ТАО-02/2020		01/11/19
ТГ.Шифр:	Зургийн дугаар: БА201	Хуудас: 11

3/12/2020 5:34:11 PM

Огтлол 2-2

М 1 : 100

Халуун битүүмэнд суулгасан хайрга /5-8мм/
3 үе хар цаас РК-420
Цементэн тэгшилгээ 20mm
Халуулга керонзит /0-210/ mm
Дулаалга хатуу эрдэс хөвөн хавтан 15см γ=100
Уур тусгаарлагч пергамин 1үе П-250
Цементэн тэгшилгээ 20мм
Хучилтын Т/Б хавтан

Халуун битүүмэнд суулгасан хайрга /5-8мм/
3 үе хар цаас РК-420
Цементэн тэгшилгээ 20mm
Халуулга керонзит 50mm
Дулаалга хатуу эрдэс хөвөн хавтан 20см γ=100
Уур тусгаарлагч пергамин 1үе П-250
Цементэн тэгшилгээ 20мм
Хучилтын ПКЖ хавтан

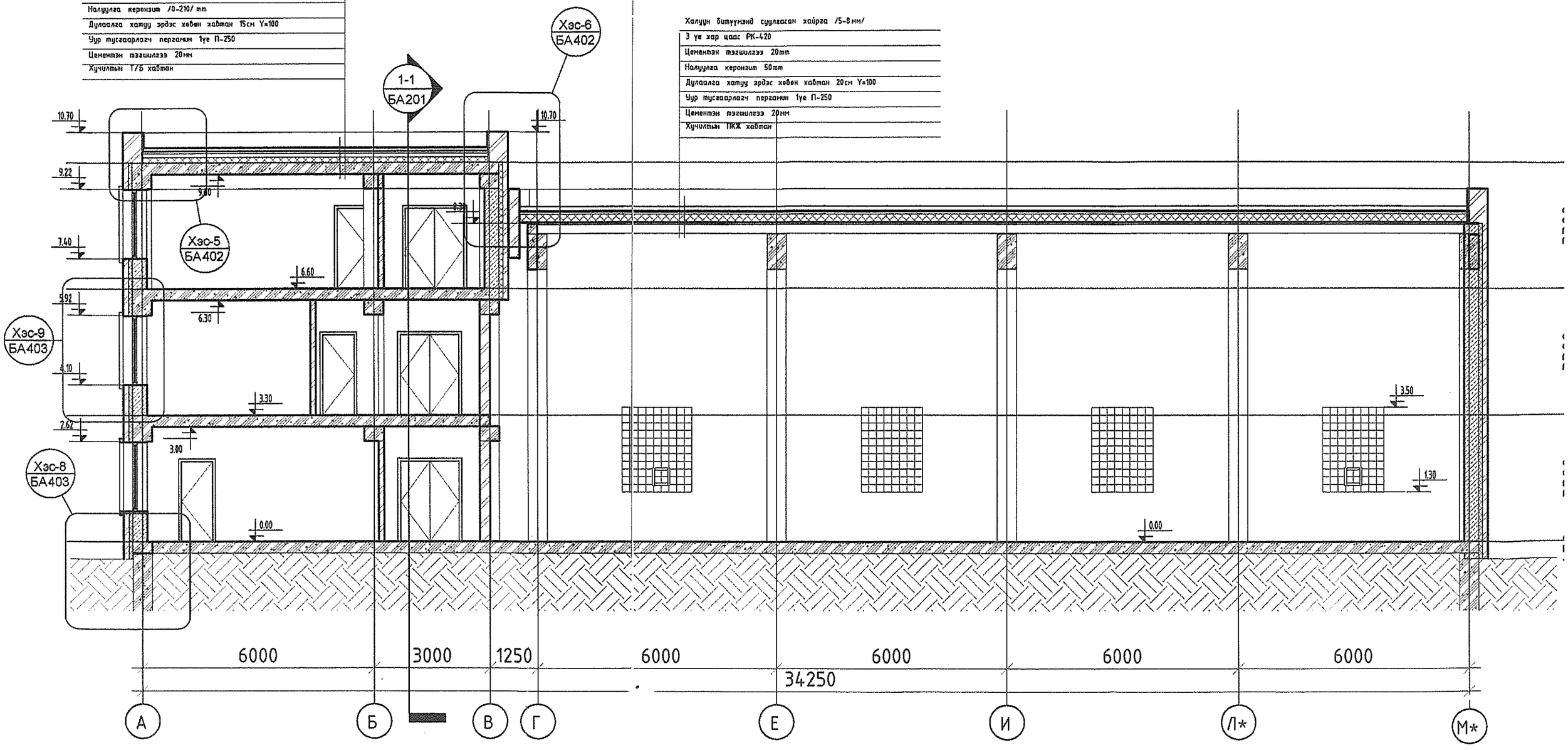

Халуун битүүмжид суулгасан хайрга /5-8мм/
3 үе хар цаас РК-420
Цементэн тэгшилгээ 20mm
Налуулга керонзит 50mm
Дулаалга хатуу эрдэс хөвөн хавтан 20см Y=100
Уур тусгаарлагч пергамин 1үе П-250
Цементэн тэгшилгээ 20мм
Хучилтын ПҮ хавтан

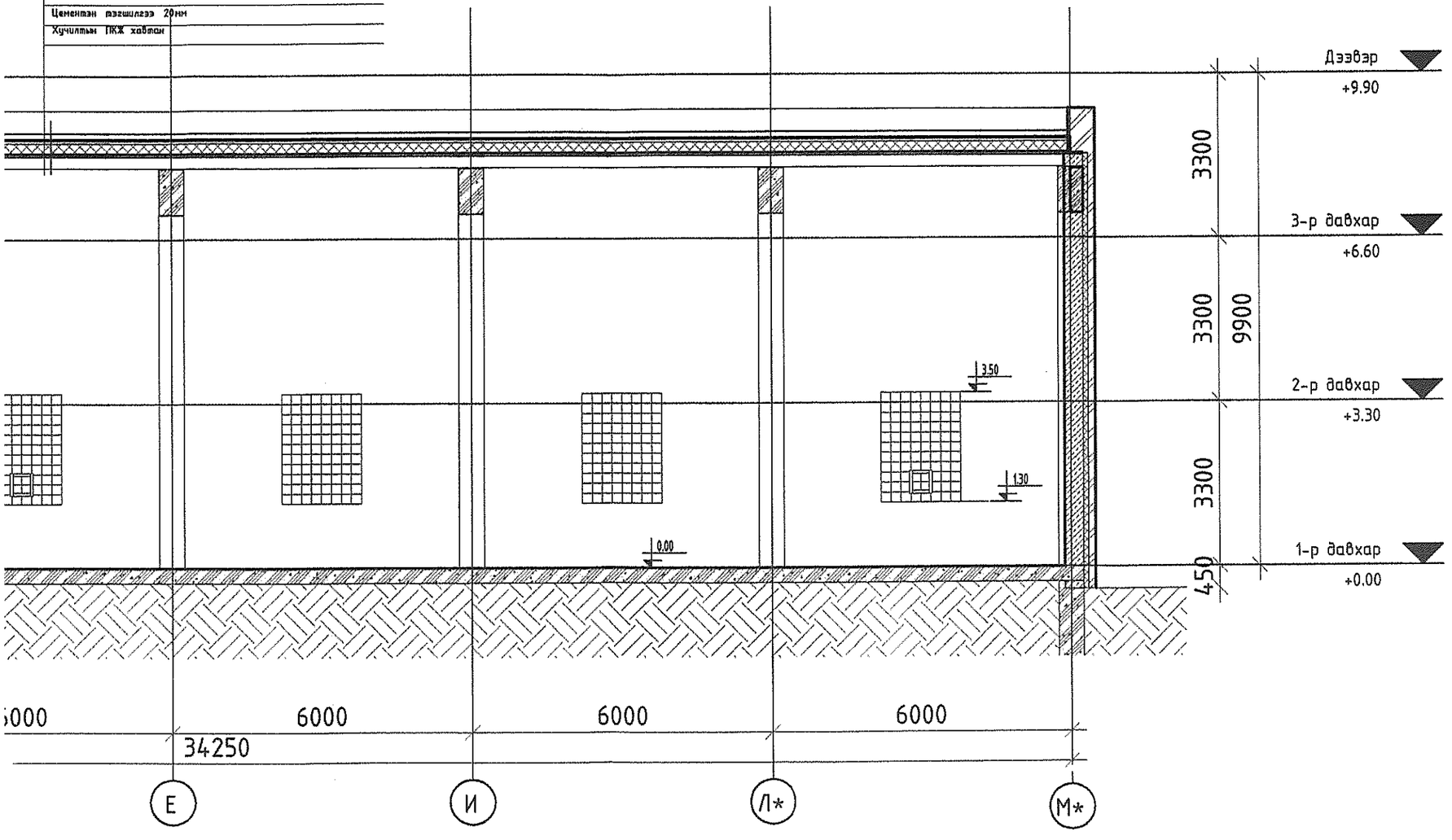

ТАЙЛБАР:

№	Огноо	Засвар өөрчлөлт

Үе шат: АЖЛЫН ЗУРАГ

Барилгын зураг төслийн
"ТҮМЭН АМГАЛАН ОРДОН" ХХК

Утас: 99018408
e-mail: khangaisaikhan.n@gmail.com

ЭТ11-365/17

"ТАО" ХХК

Архитектор		М.Баясгалан
Гүйцэтгэсэн		С.Еркебулан
Шалгасан		М.Баясгалан

102-Р ДҮНД СУРГУУЛИЙН БАРИЛГЫН ЗАСВАРЫН ЗУРАГ

Улаанбаатар хот, Баянзүрх дүүргийн 27-р хороо

Хэмжилтийн огтлол 2-2

Е.Г.Шифр:	Масштаб:	Огноо:
ТАО-02/2020		01/11/19
Т.Г.Шифр:	Зургийн дугаар:	Хуудас:
	БА202	12

А3

Огтлол 3-3

М1 : 150

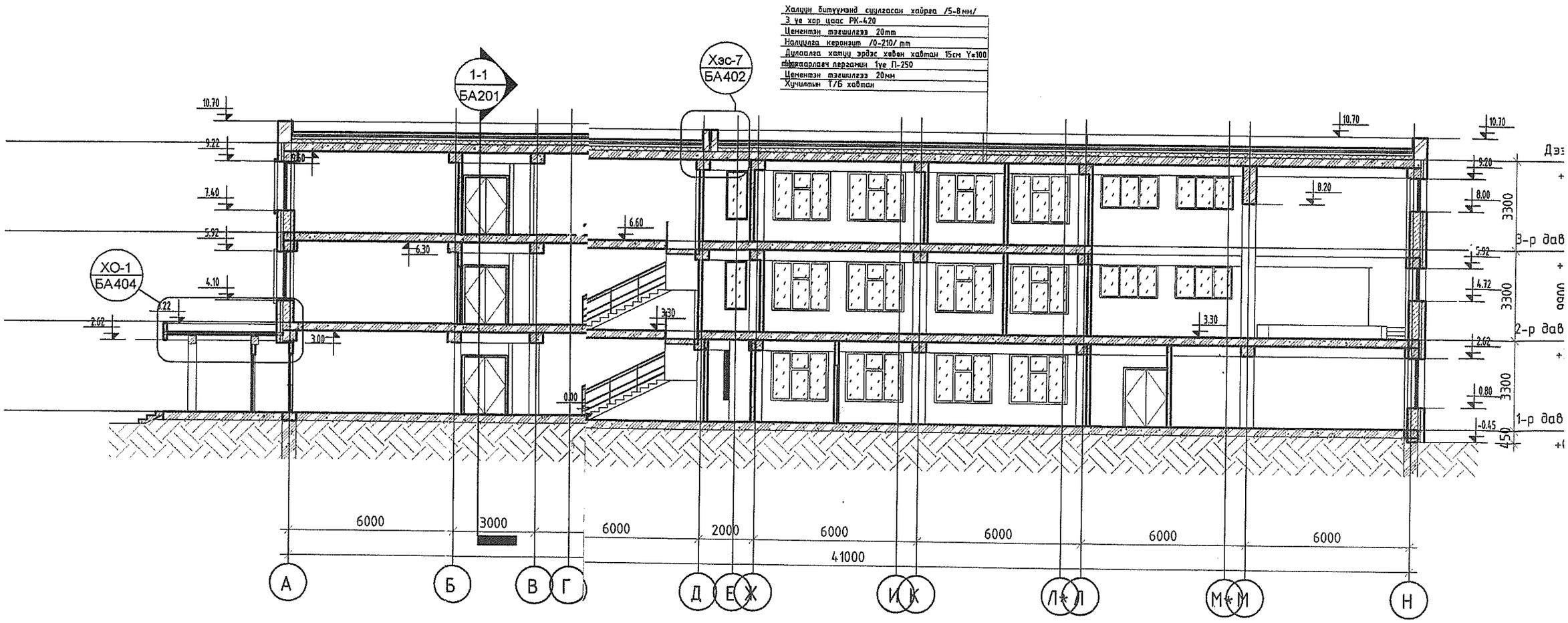

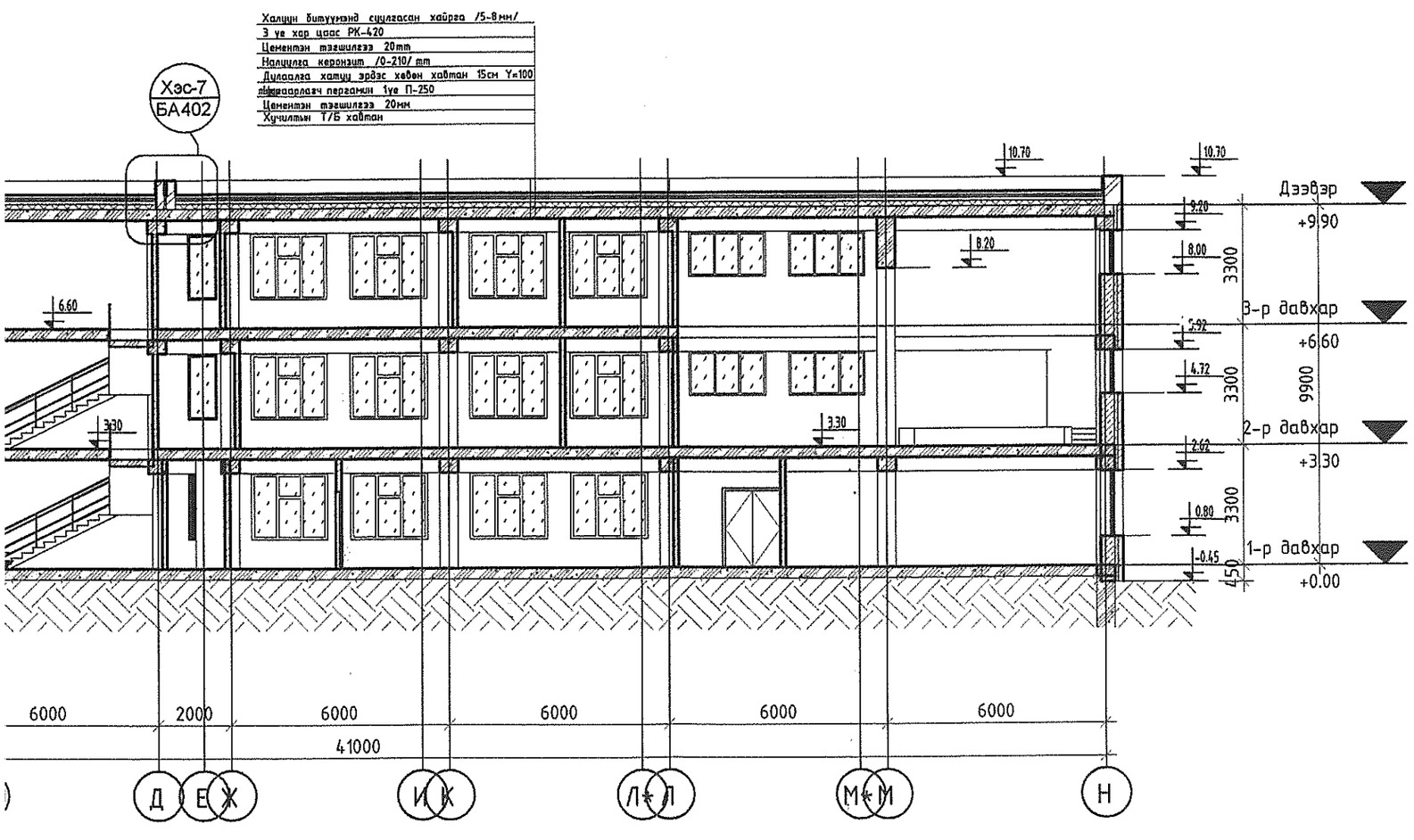

ТАЙЛБАР:

№	Огноо	Засвар өөрчлөлт

Ує шат: АЖЛЫН ЗУРАГ

Барилгын зураг төслийн
"ТҮМЭН АМГАЛАН ОРДОН" ХХК

Утас: 99018408
e-mail: khangaisaikhan.n@gmail.com

ЗТ11-365/17

"ТАО" ХХК

Архитектор		М.Баясгалан
Гүйцэтгэсэн		С.Еркебулан
Шалгасан		М.Баясгалан

102-Р ДУНД СУРГУУЛИЙН БАРИЛГЫН ЗАСВАРЫН ЗУРАГ

Улаанбаатар хот, Баянзүрх дүүргийн 27-р хороо

Хэмжилтийн огтлол 3-3

Е.Г.Шифр:	Масштаб:	Огноо:
ТАО-02/2020		04/03/19
Т.Г.Шифр:	Зургийн дугаар: БА203	Хуудас: 13

А3

3/12/2020 5:34:16 PM

Нүүр тал 1-16

M1 : 150

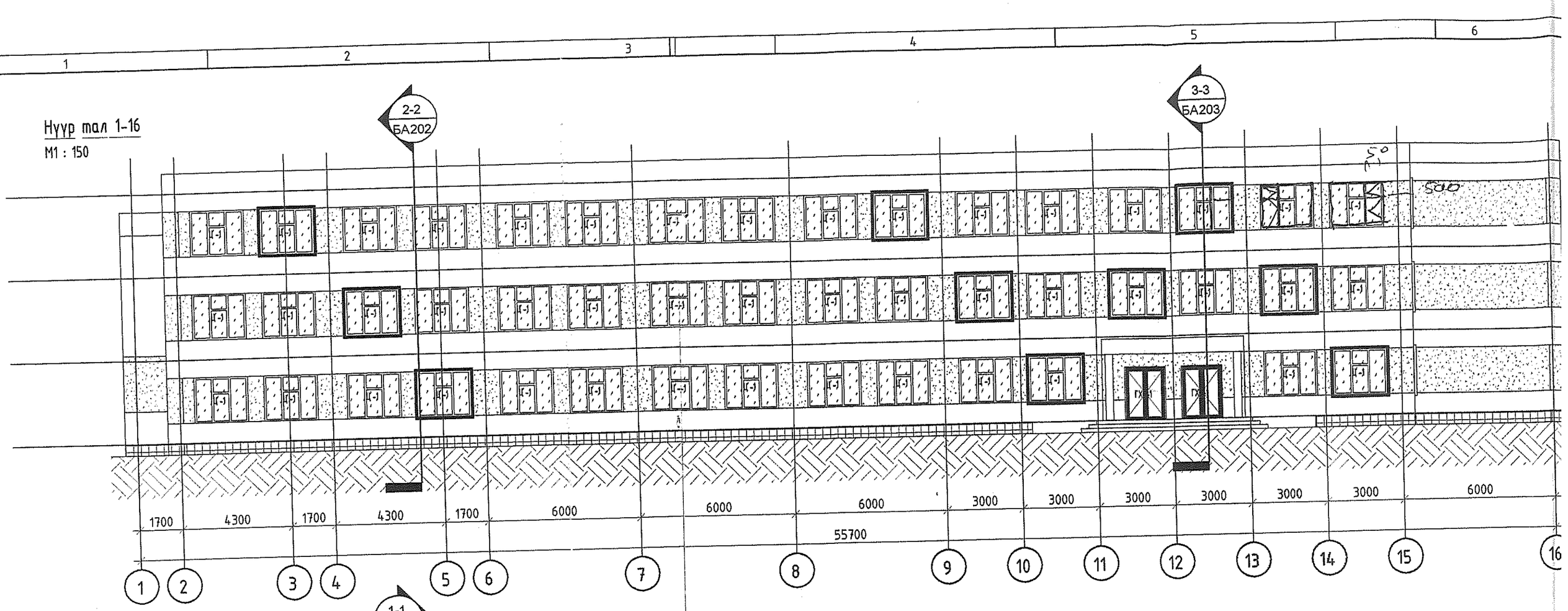

Нүүр тал А-Н

M1 : 150

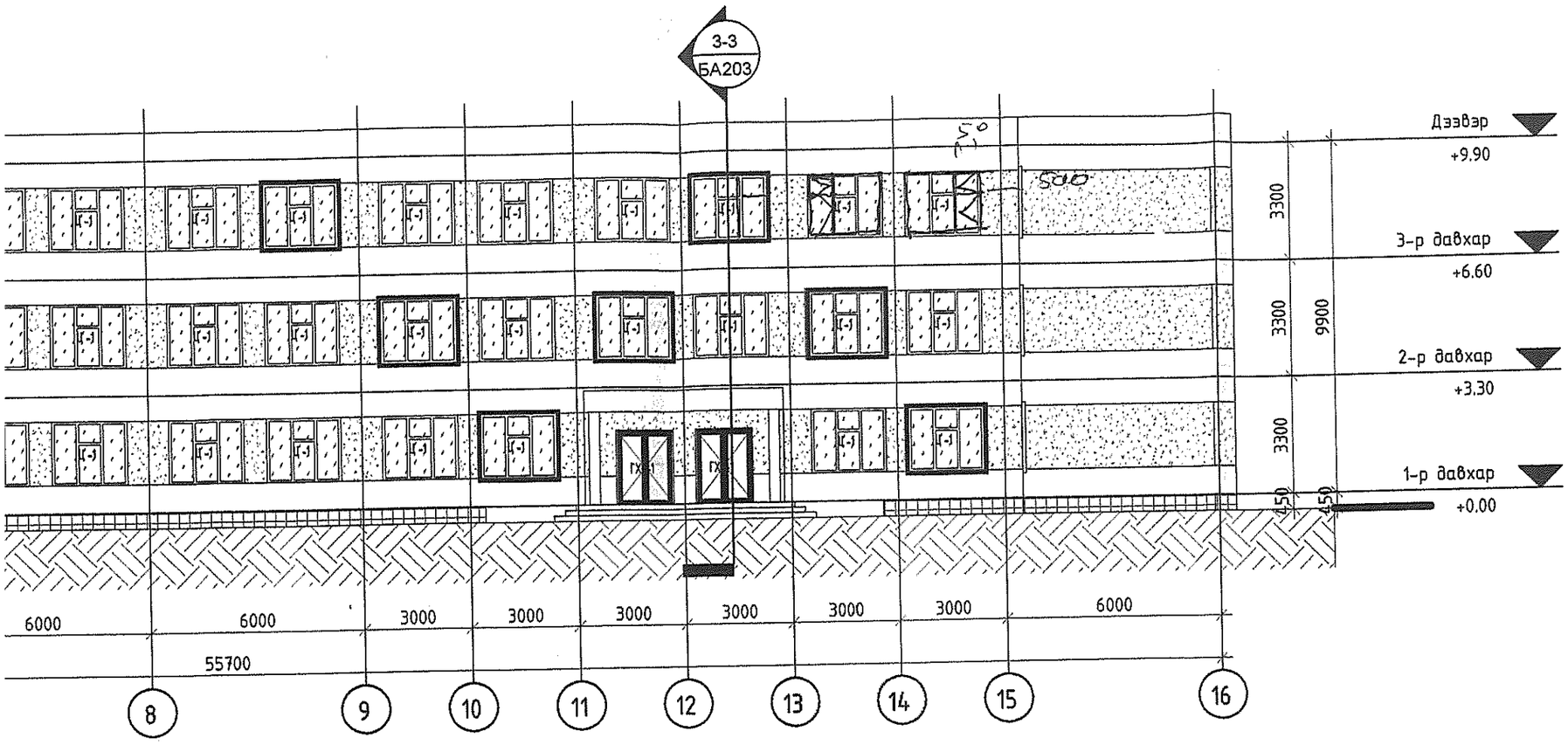

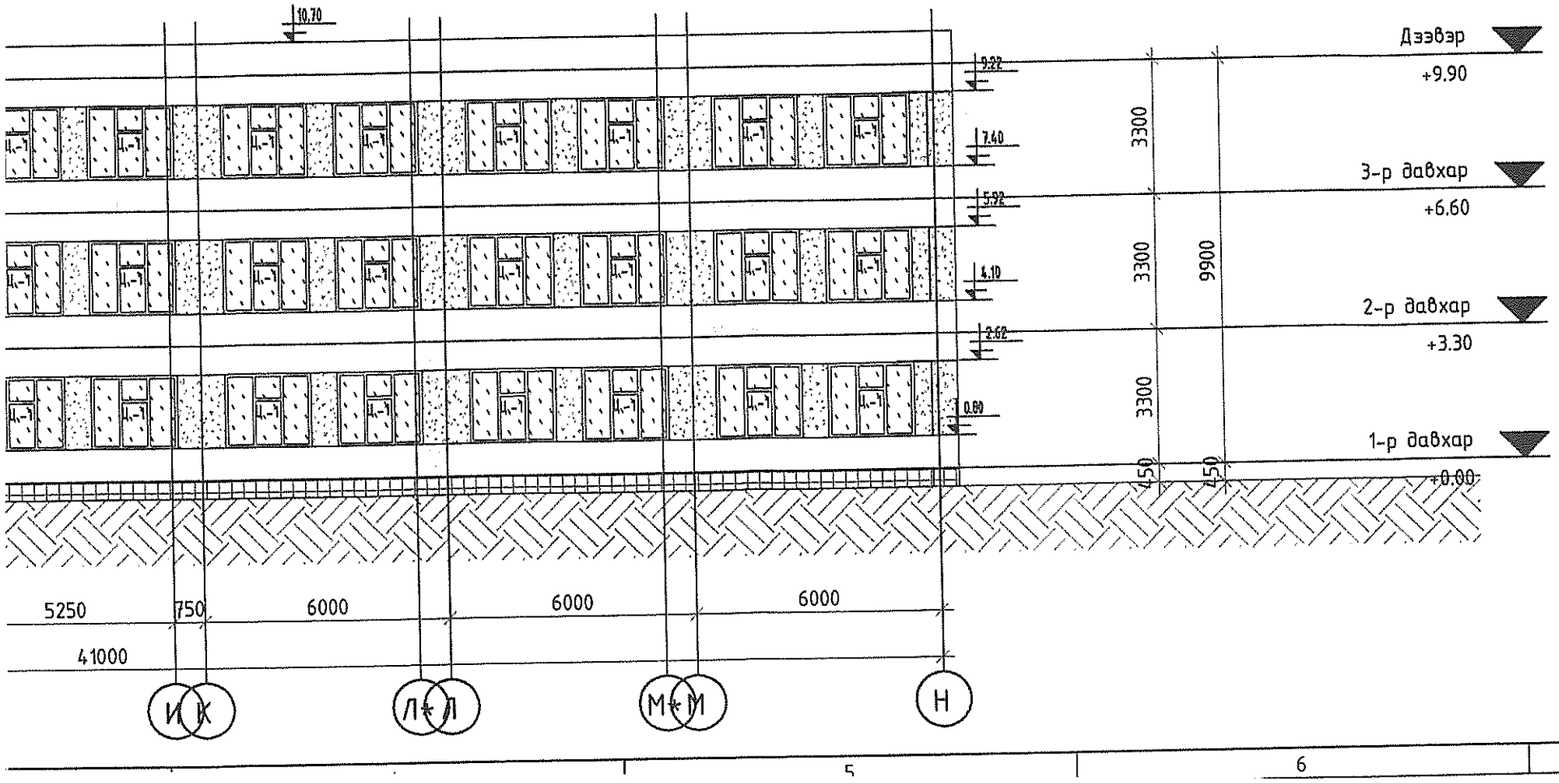

ТАЙЛБАР:

Засалын төрөл

М 1 : 200

- Цагаан өнгийн эмульс
- Хөх өнгийн эмульс
- Цэнхэр өнгийн эмульс
- Саарал өнгийн эмульс

ЭКСПЕРТ №

20.III.2020

№	Огноо	Засвар өөрчлөлт

Үе шат: АЖЛЫН ЗУРАГ

Барилгын зураг төслийн "ТҮМЭН АМГАЛАН ОРДОН" ХХК

Утас: 99018408

e-mail: khangaisaikhan.n@gmail.com

ЗТ11-365/17

"ТАО" ХХК

Архитектор		М.Баясгалан
Гүйцэтгэсэн		С.Еркебулан
Шалгасан		М.Баясгалан

102-Р ДУНД СУРГУУЛИЙН БАРИЛГЫН ЗАСВАРЫН ЗУРАГ

Улаанбаатар хот, Баянзүрх дүүргийн 27-р хороо

Хэмжилтийн нүүр тал

Е.Г.Шифр: ТАО-02/2020	Масштаб:	Огноо: 04/03/19
Т.Г.Шифр:	Зургийн дугаар: БА301	Хуудас: 14

А3

3/12/2020 5:34:20 PM

Нуур тал 16-1

М1 : 150

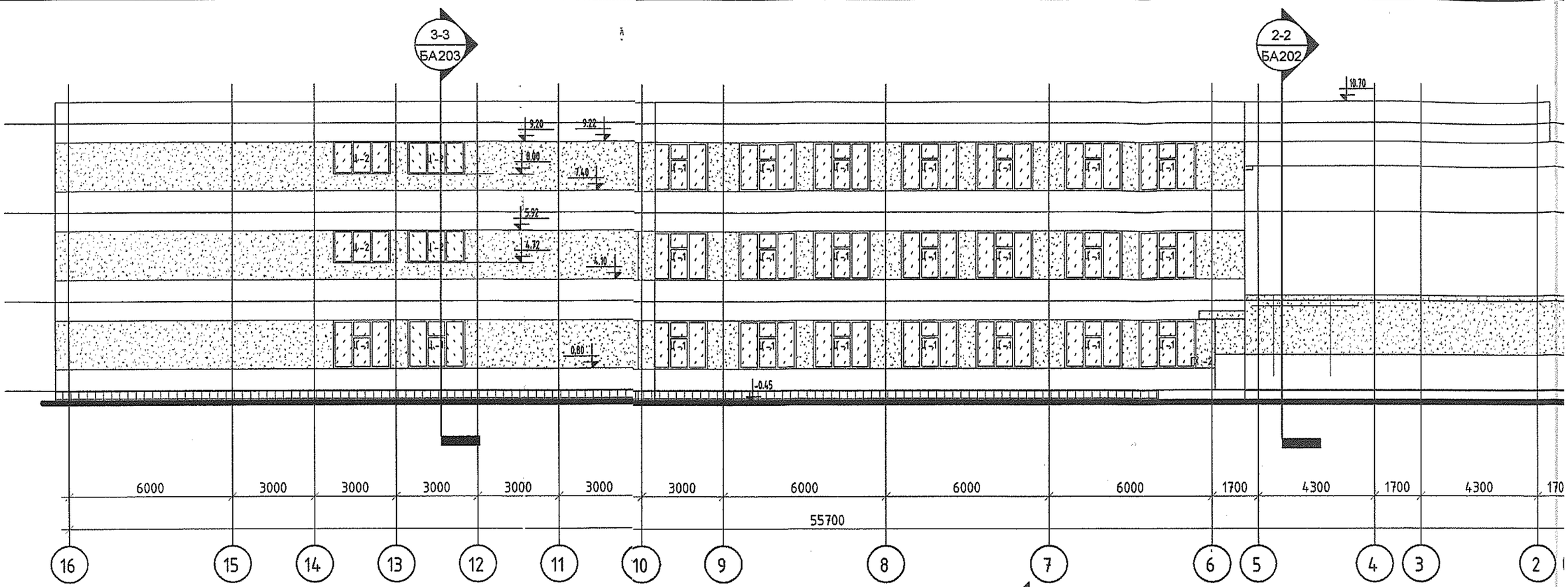

Нуур тал Н-А

М1 : 150

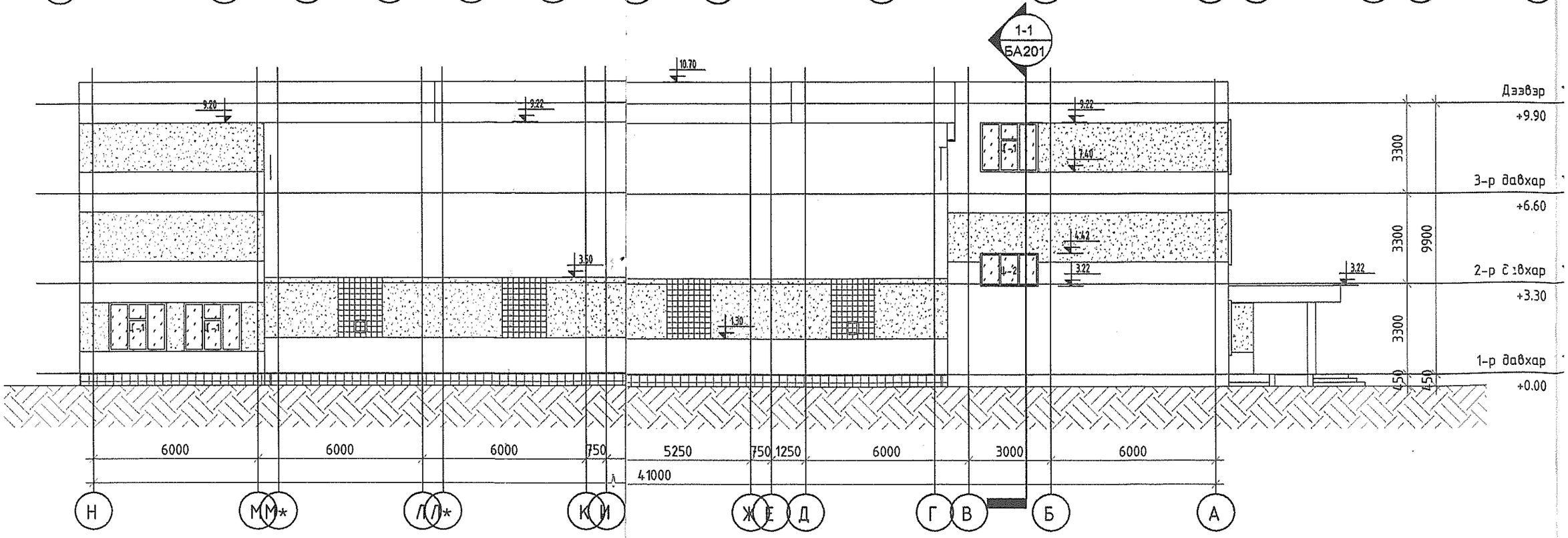

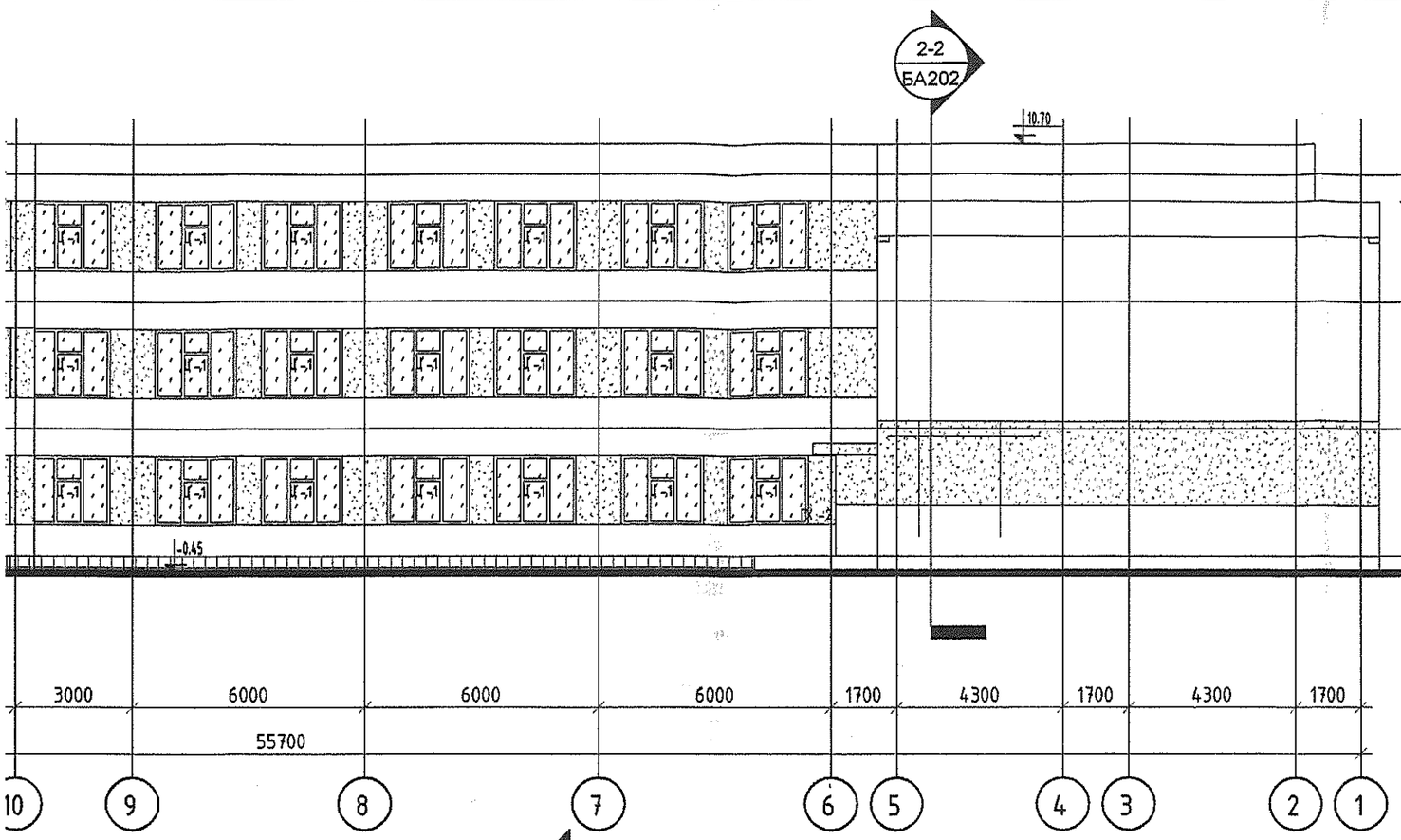

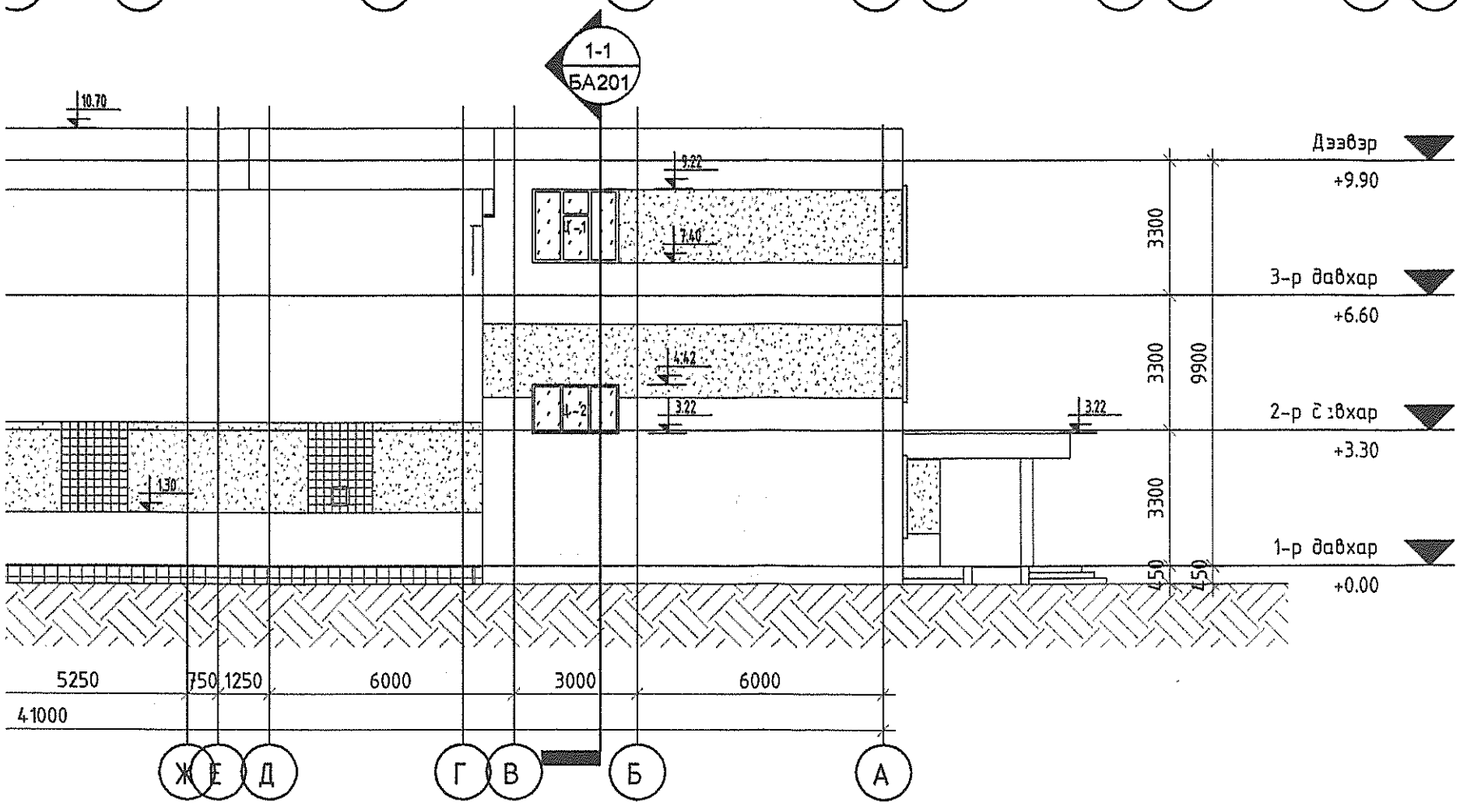

ТАЙЛБАР:

Засалын төрөл

М 1 : 200

- Цагаан өнгийн эмульс
- Хөх өнгийн эмульс
- Цэнхэр өнгийн эмульс
- Саарал өнгийн эмульс

ЭКСПЕРТ

№	Огноо	Засвар өөрчлөлт
Ye шат:		АЖЛЫН ЗУРАГ

"ТАО" ХХК

Барилгын зураг төслийн
"ТҮМЭН АМГАЛАН ОРДОН" ХХК

Утас: 99018408
e-mail: khangaisaikhan.n@gmail.com

ЭТ11-365/17

Архитектор		М.Баясгалан
Гүйцэтгэсэн		С.Еркебулан
Шалгасан		М.Баясгалан

102-Р ДУНД СУРГУУЛИЙН БАРИЛГЫН ЗАСВАРЫН ЗУРАГ

Улаанбаатар хот, Баянзүрх дүүргийн 27-р хороо

Хэмжилтийн нүүр тал

Е.Г.Шифр:	Масштаб:	Огноо:
ТАО-02/2020		04/03/19
Т.Г.Шифр:	Зургийн дугаар: БА302	Хуудас: 15

3/12/2020 3:34:25 PM

A3

Нүүр тал 12-5

М1 : 150

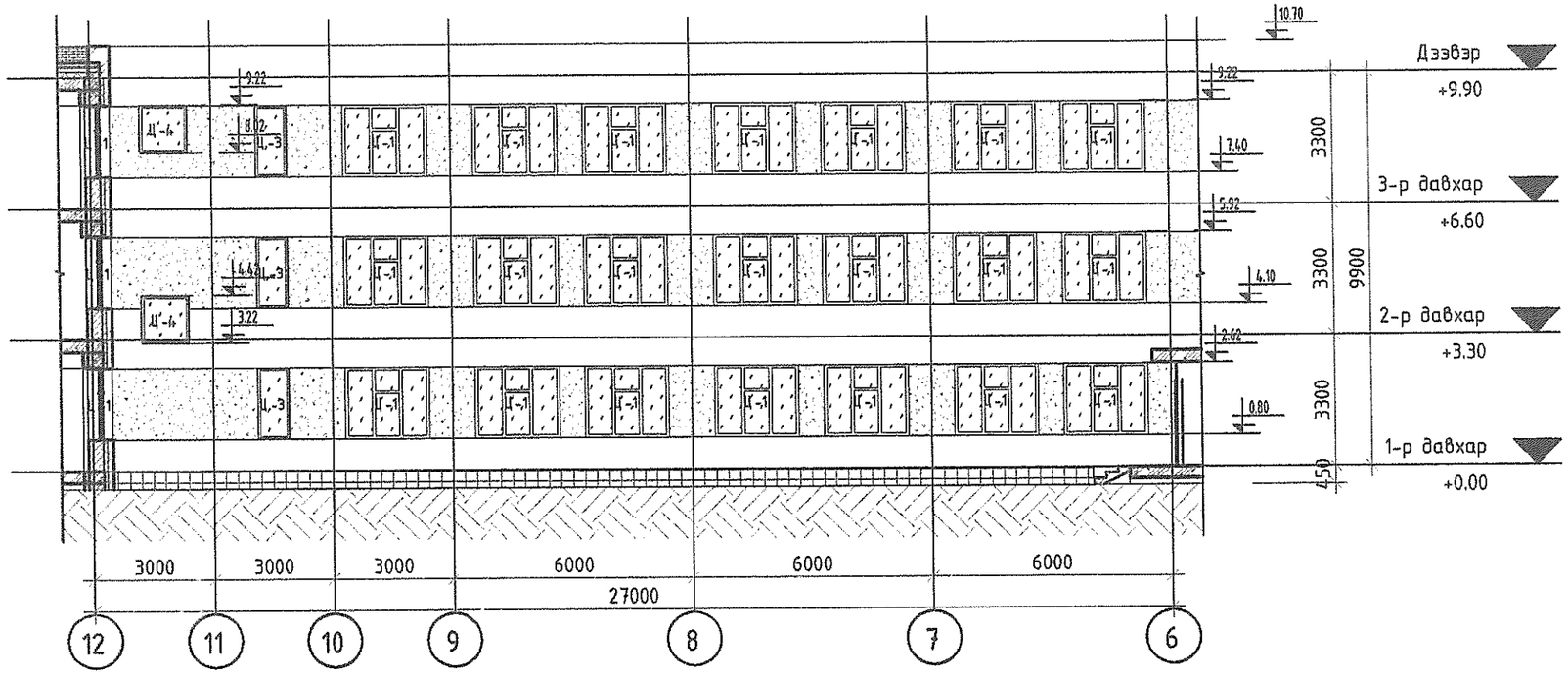

Нүүр тал Н-Д

М1 : 150

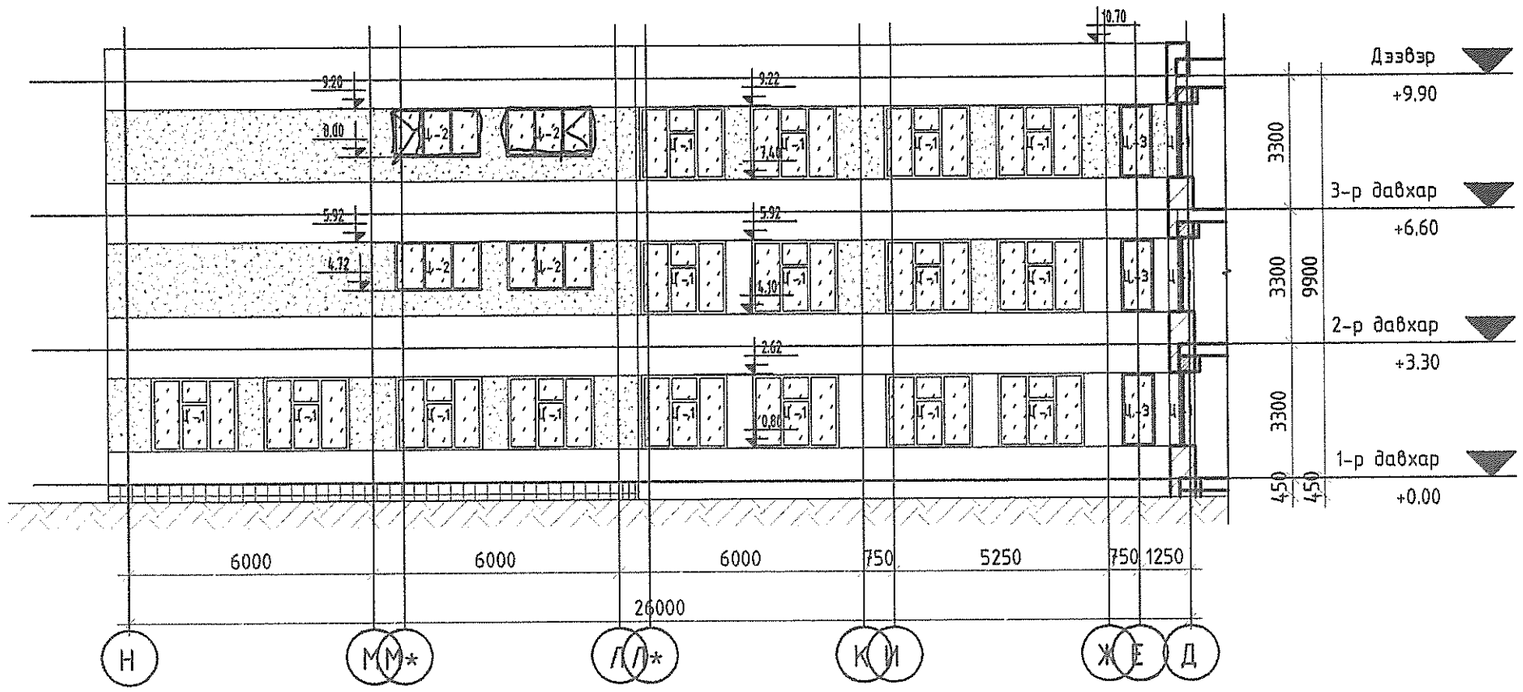

ТАЙЛБАР:

Засалын төрөл

М 1 : 200

- Цагаан өнгийн эмульс
- Хөх өнгийн эмульс
- Цэнхэр өнгийн эмульс
- Саарал өнгийн эмульс

1-ээ
Баасан
20.III.20

№	Огноо	Засвар өөрчлөлт

Үе шат: АЖЛЫН ЗУРАГ

"ТАО" ХХК

Барилгын зураг төслийн
"ТҮМЭН АМГАЛАН ОРДОН" ХХК

Утас: 99018408
e-mail: khangaisaikhan.n@gmail.com

ЭТ11-365/17

Архитектор		М.Баясгалан
Гүйцэтгэсэн		С.Еркебулан
Шалгасан		М.Баясгалан

102-Р ДҮНД СУРГУУЛИЙН БАРИЛГЫН ЗАСВАРЫН ЗУРАГ

Улаанбаатар хот, Баянзүрх дүүргийн 27-р хороо

Хэнжилтийн нүүр тал

Е.Г.Шифр:	Масштаб:	Огноо:
ТАО-02/2020		04/03/19
Т.Г.Шифр:	Зургийн дугаар: БАЗ03	Хуудас: 16

3/12/2020 5:34:29 PM

А3

Хэсэглэл 1

М 1 : 20

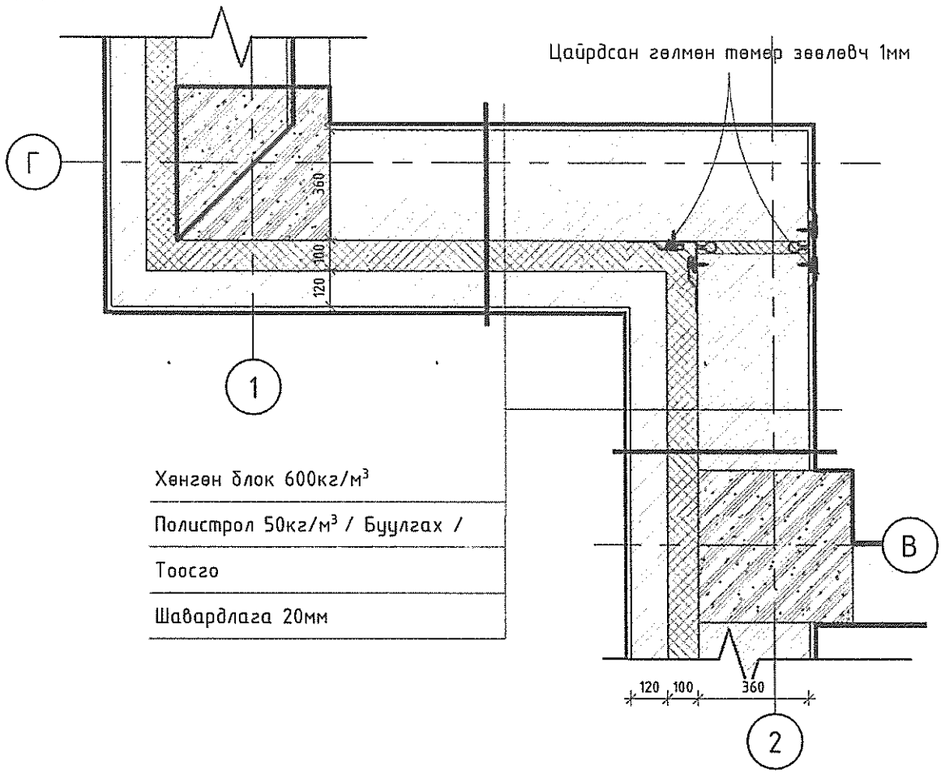

Хөнгөн блок 600кг/м³

Полистрол 50кг/м³ / Буулгах /

Тоосго

Шавардлага 20мм

Хэсэглэл 2

М 1 : 20

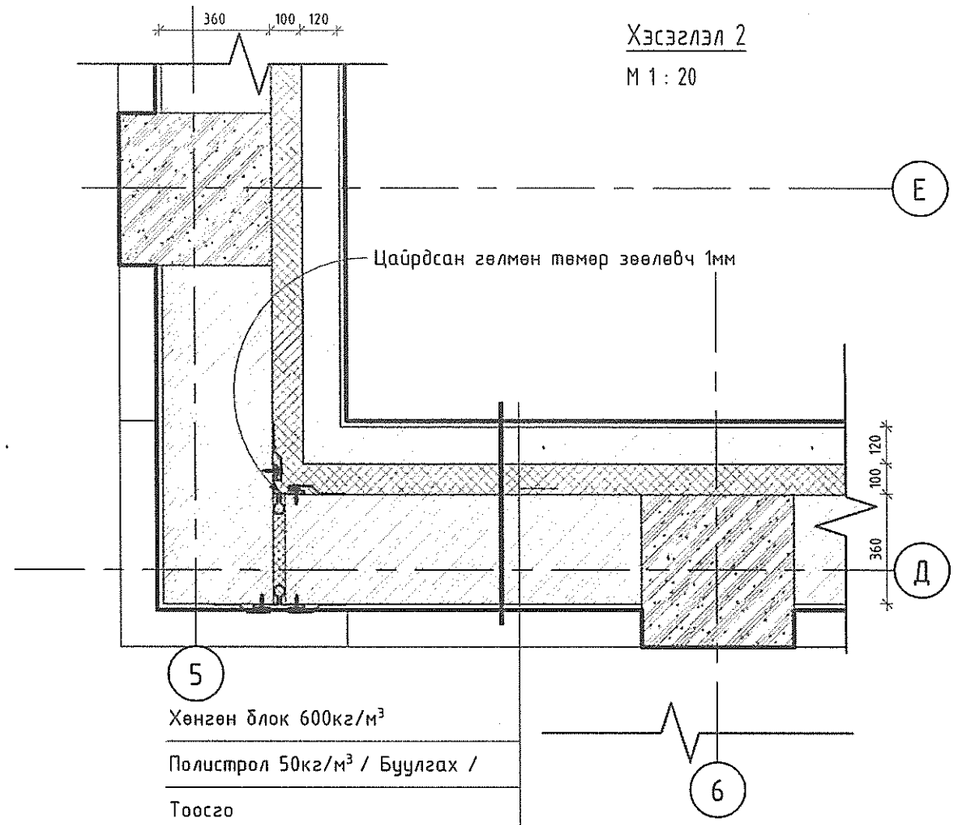

Хөнгөн блок 600кг/м³

Полистрол 50кг/м³ / Буулгах /

Тоосго

Шавардлага 20мм

Хэсэглэл 3

М 1 : 20

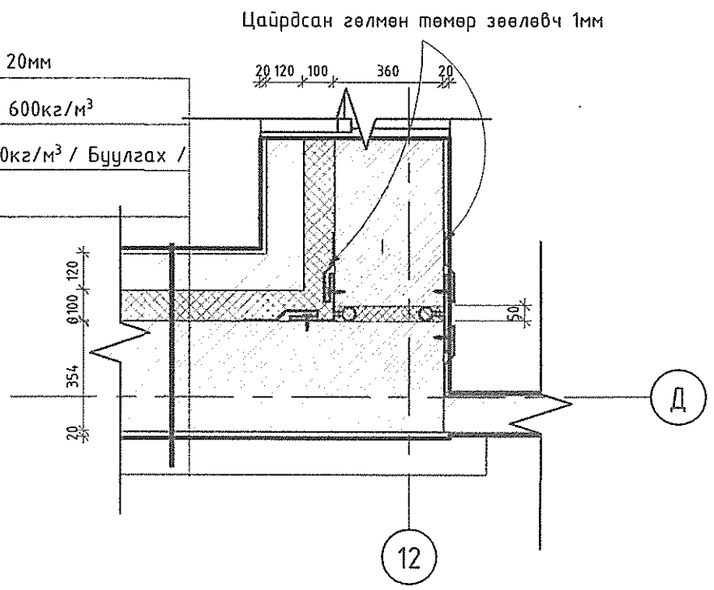

Шавардлага 20мм

Хөнгөн блок 600кг/м³

Полистрол 50кг/м³ / Буулгах /

Тоосго

Хэсэглэл 4

М 1 : 20

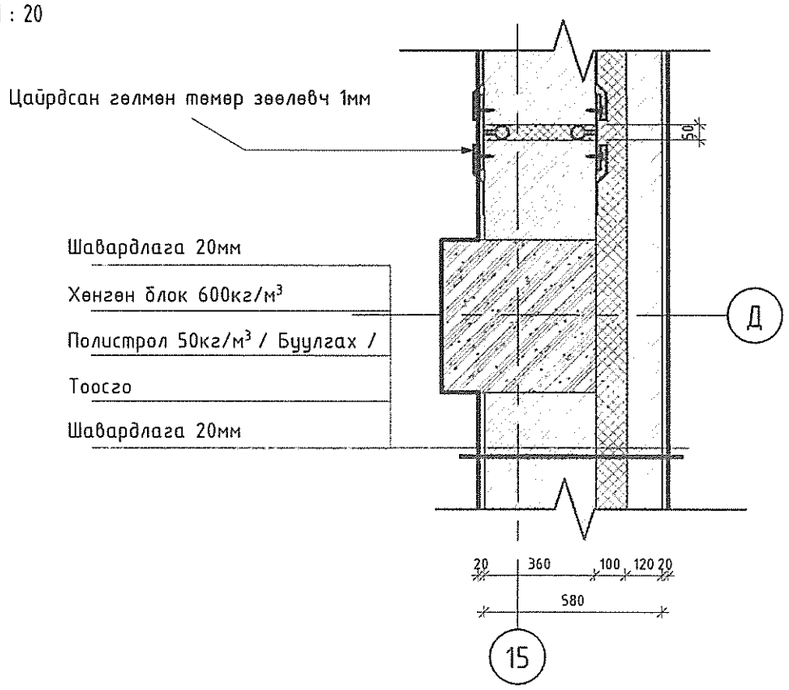

Шавардлага 20мм

Хөнгөн блок 600кг/м³

Полистрол 50кг/м³ / Буулгах /

Тоосго

Шавардлага 20мм

ТАЙЛБАР

№	Огноо	Засвар өөрчлөлт

Ye шат: АЖЛЫН ЗУРАГ

Барилгын зураг төслийн
"ТҮМЭН АМГАЛАН ОРДОН" ХХК

Утас: 99018408
e-mail: khangaisaikhan.n@gmail.com

"ТАО" ХХК

ЗТ11-365/17

Архитектор		М.Баясгалан
Гүйцэтгэсэн		С.Еркебулан
Шалгасан		М.Баясгалан

102-Р ДҮНД СУРГУУЛИЙН БАРИЛГЫН ЗАСВАРЫН ЗУРАГ

Улаанбаатар хот, Баянзүрх дүүргийн 27-р хороо

Хэмжилтийн ханын хэсэглэлүүд

ЕГ Шифр	Масштаб	Огноо
ТАО-02/2020		01/24/19
ТГ Шифр	Зургийн дугаар	Хуудас
	БА401	17

3/12/2020 1:56:55 PM

A3

Хэсэглэл 5

М 1 : 20

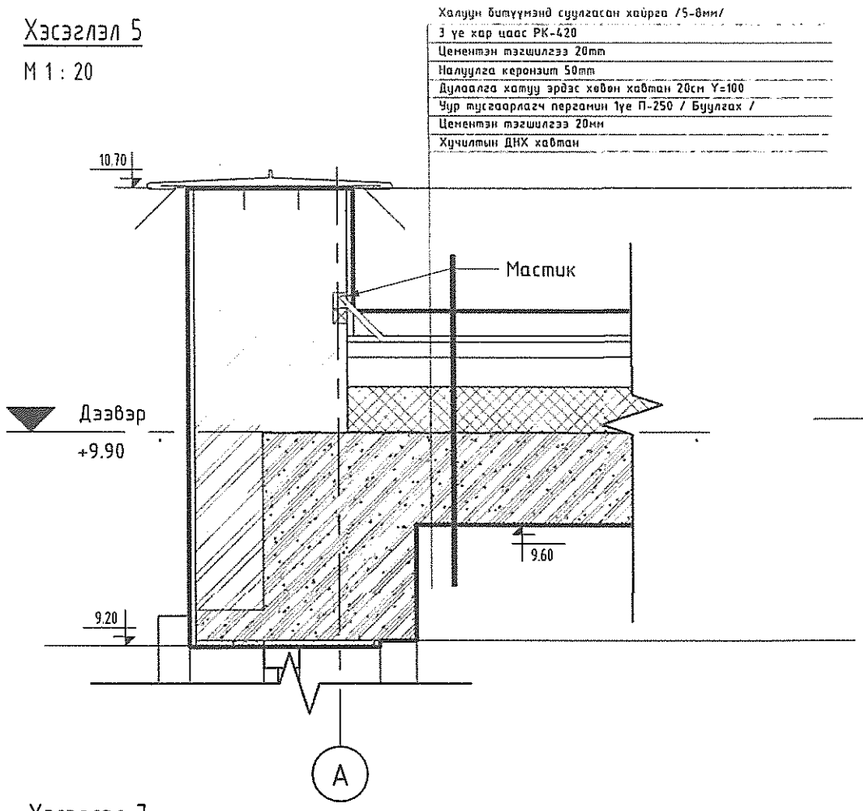

Хэсэглэл 6

М 1 : 20

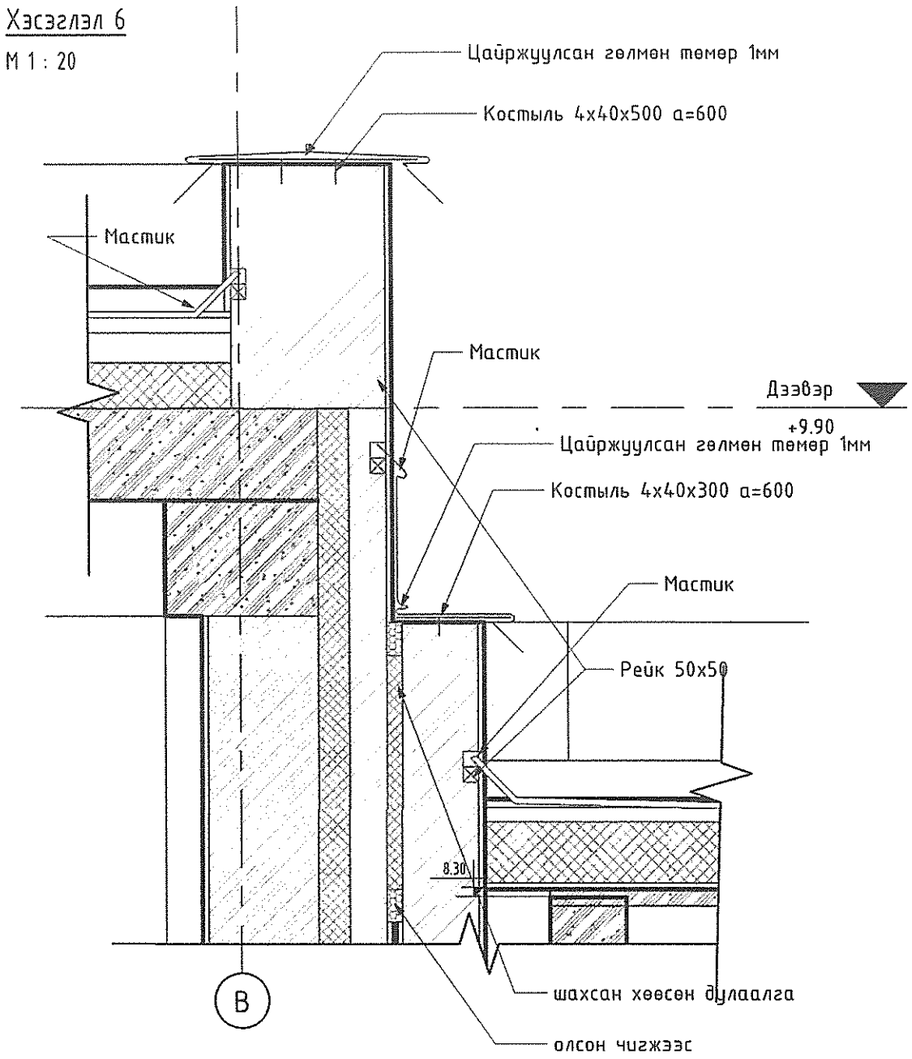

Хэсэглэл 7

М 1 : 20

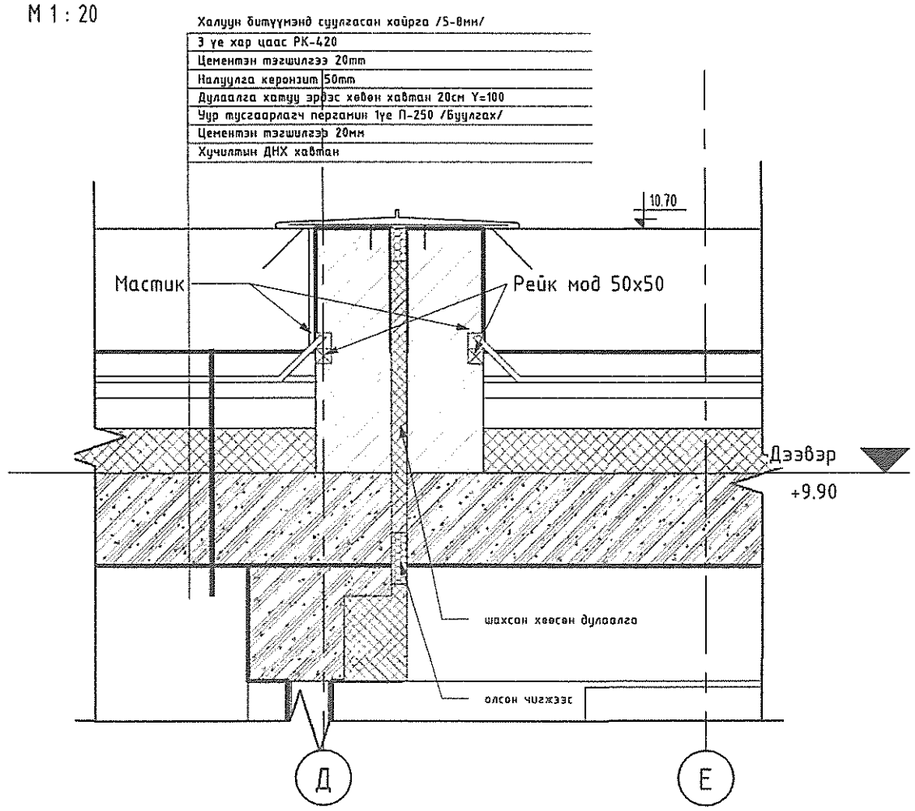

ТАЙЛБАР

№	Огноо	Засвар өөрчлөлт

Үе шат: АЖЛЫН ЗУРАГ

Барилгын зураг төслийн
"ТҮМЭН АМГАЛАН ОРДОН" ХХК

Утас: 99018408
e-mail: khangaisaikhan.n@gmail.com

ЗТ11-365/17

"ТАО" ХХК

Архитектор		М.Баясгалан
Гүйцэтгэсэн		С.Еркебулан
Шалгасан		М.Баясгалан

102-Р ДҮНД СУРГУУЛИЙН БАРИЛГЫН ЗАСВАРЫН ЗУРАГ

Улаанбаатар хот, Баянзүрх дүүргийн 27-р хороо

Хэмжилтийн дээврийн хэсэглэл

ЕГ Шифр	Масштаб	Огноо
ТАО-02/2020		04/03/19
ТГ Шифр	Зургийн дугаар: БА402	Хуудас: 18

3/12/2020 15:01 PM

А3

Хэсэглэл 8

М 1 : 20

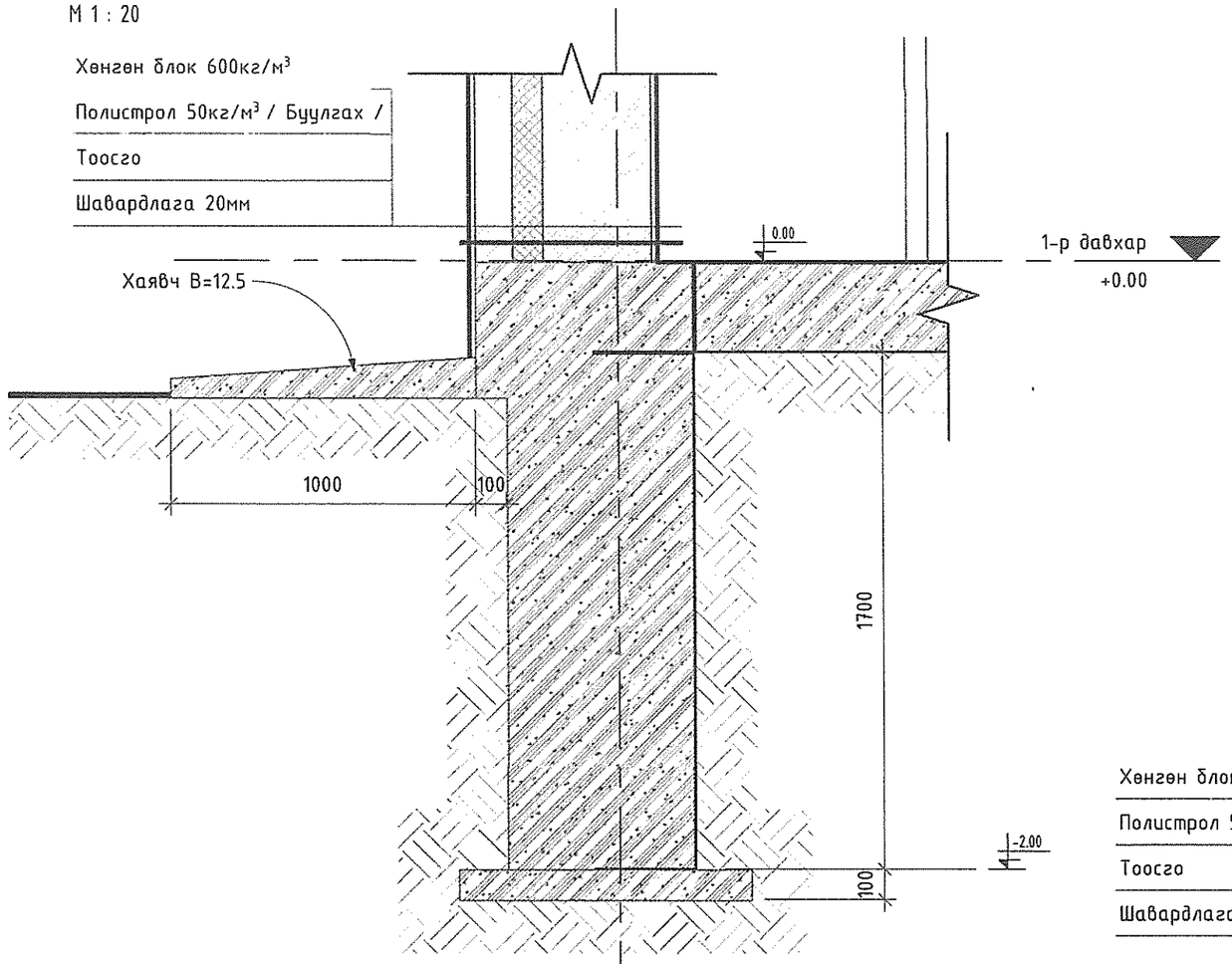

Хэсэглэл 9

М 1 : 20

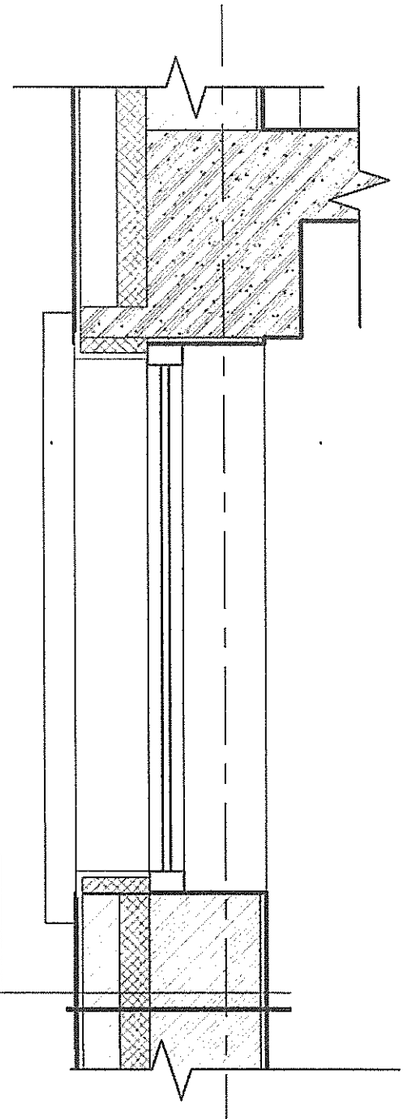

Хэсэглэл 10

М 1 : 20

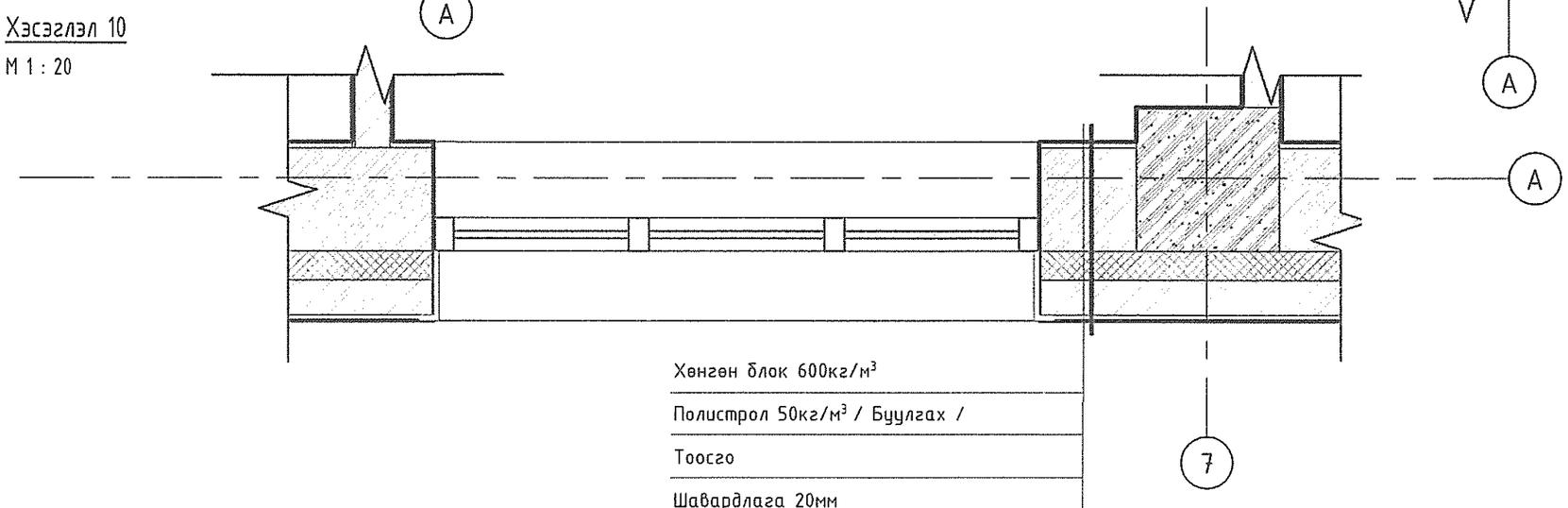

ТАЙЛБАР

№	Огноо	Засвар өөрчлөлт

Ye шат — АЖЛЫН ЗУРАГ

Барилгын зураг төслийн
"ТҮМЭН АМГАЛАН ОРДОН" ХХК

Утас: 99018408
e-mail: khangaisaikhan.n@gmail.com

ЗТ11-365/17

"ТАО" ХХК

Архитектор		М.Баясгалан
Гүйцэтгэсэн		С.Еркебулан
Шалгасан		М.Баясгалан

102-Р ДҮНД СҮРГҮҮЛИЙН БАРИЛГЫН ЗАСВАРЫН ЗУРАГ

Улаанбаатар хот, Баянзүрх дүүргийн 27-р хороо

Хэмжилтийн хэсэглэл

ЕГ Шифр:	Масштаб:	Огноо
ТАО-02/2020		01/14/19
ТГ Шифр:	Зургийн дугаар:	Хуудас
	БА403	19

3/12/2020 15:03 PM

A3

Саравчны хэсэгчилсэн огтлол

М 1 : 20

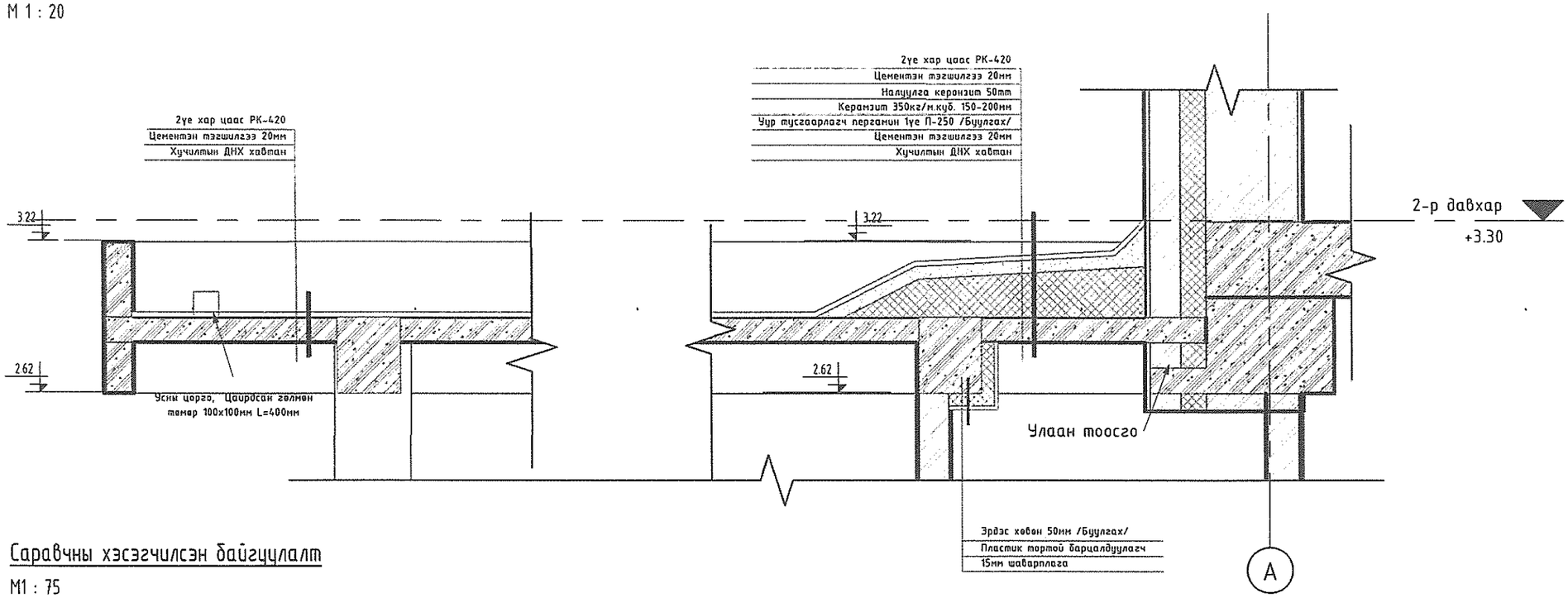

Саравчны хэсэгчилсэн байгцуулалт

М1 : 75

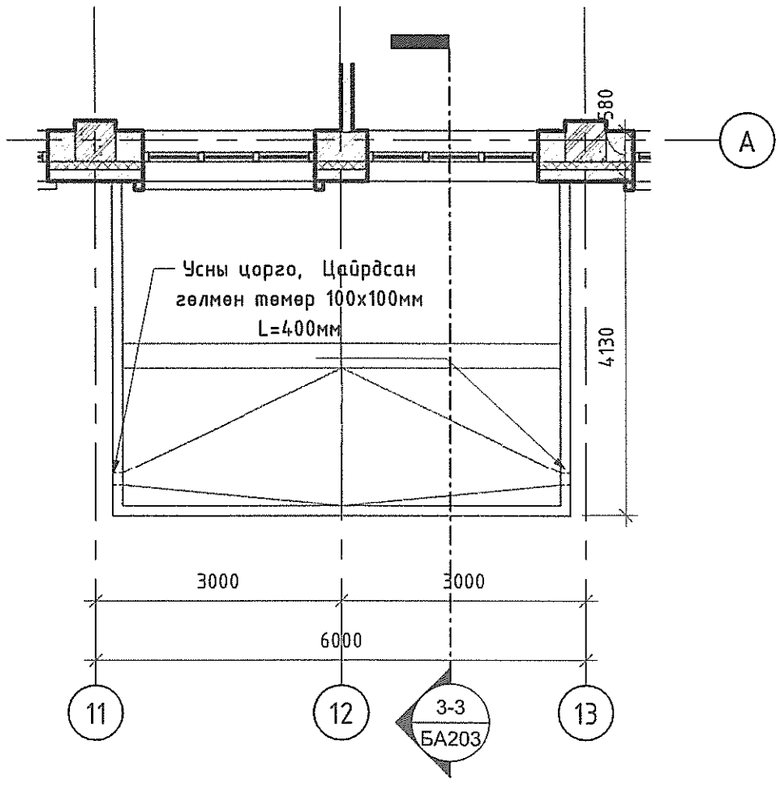

Хэсэглэл 11

М 1 : 20

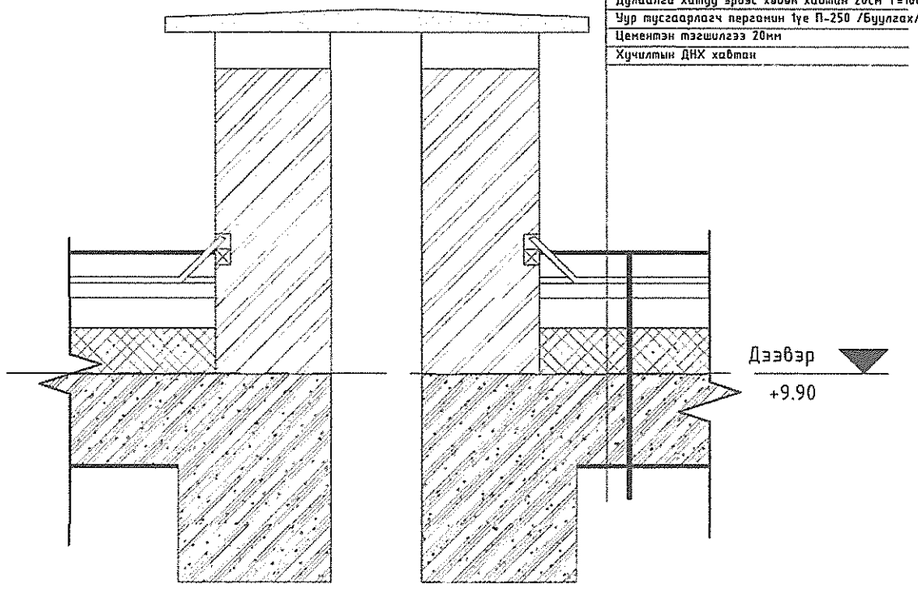

ТАЙЛБАР

№	Огноо	Засвар өөрчлөлт

Үе шат: АЖЛЫН ЗУРАГ

Барилгын зураг төслийн "ТҮМЭН АМГАЛАН ОРДОН" ХХК

Утас: 99018408
e-mail: khangaisaikhan.n@gmail.com

ЗТ11-365/17

"ТАО" ХХК

Архитектор		М.Баясгалан
Гүйцэтгэсэн		С.Еркебулан
Шалгасан		М.Баясгалан

102-Р ДҮНД СУРГУУЛИЙН БАРИЛГЫН ЗАСВАРЫН ЗУРАГ

Улаанбаатар хот, Баянзүрх дүүргийн 27-р хороо

Хэмжилтийн саравчны хэсэгчилсэн байгцуулалт, огтлол

Е.Г.Шифр	Масштаб	Огноо
ТАО-02/2020		04/05/19
Т.Г.Шифр	Зурагийн дугаар: БА404	Хуудас: 20

3/12/2020 15:12 PM

А3

Цонхны түүвэр

1 : 50

МАРК	Ц-01	Ц-02	Ц-03	Ц-04
ЦОНХНЫ ХЭМЖЭЭ	670x1180	670x2610	1760x760	670x1460
НҮХНИЙ ХЭМЖЭЭ	710x1220	710x2650	1800x800	710x1500
НҮҮР ТАЛ ТЭМДЭГЛЭГЭЭ	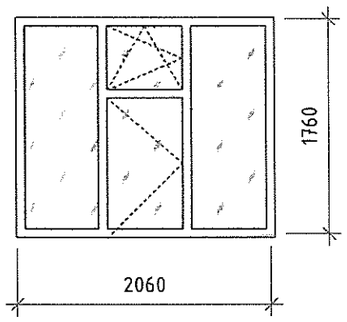	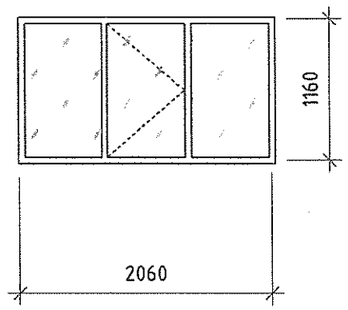	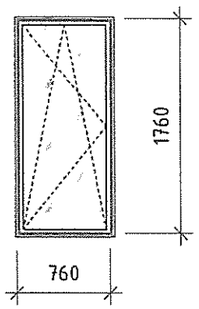	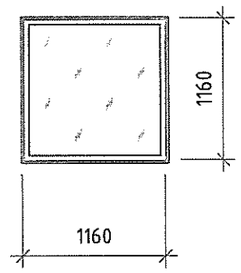
БАЙГУУЛАЛТ ТЭМДЭГЛЭГЭЭ	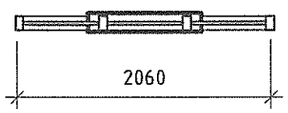	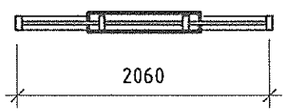	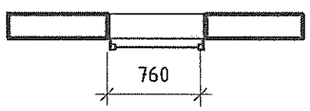	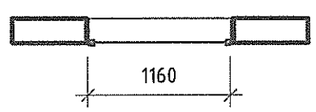

Цонхны түүвэр

Марк	Өндөр /мм/	Өргөн /мм/	Нийт
Ц-1	1800	2100	119
Ц-2	1200	2100	9
Ц-3	1800	800	6
Ц-4	1200	1200	2

ТАЙЛБАР

№	Огноо	Засвар өөрчлөлт

Ye шат: АЖЛЫН ЗУРАГ

Барилгын зураг төслийн
"ТҮМЭН АМГАЛАН ОРДОН" ХХК

Утас: 99018408
e-mail: khangaisaikhan.n@gmail.com

"ТАО" ХХК

ЗТ11-365/17

Архитектор		М.Баясгалан
Гүйцэтгэсэн		С.Еркебулан
Шалгасан		М.Баясгалан

102-Р ДҮНД СУРГУУЛИЙН БАРИЛГЫН ЗАСВАРЫН ЗУРАГ

Улаанбаатар хот, Баянзүрх дүүргийн 27-р хороо

Хэмжилтийн цонхны түүвэр

ЕГ Шифр:	Масштаб	Огноо
ТАО-02/2020		04/04/19
ТГ Шифр:	Зургийн дугаар: БА501	Хуудас: 21

3/12/2020 15:17 PM

A3

1-р давхын байгууламт /А-блок/

М1 : 150

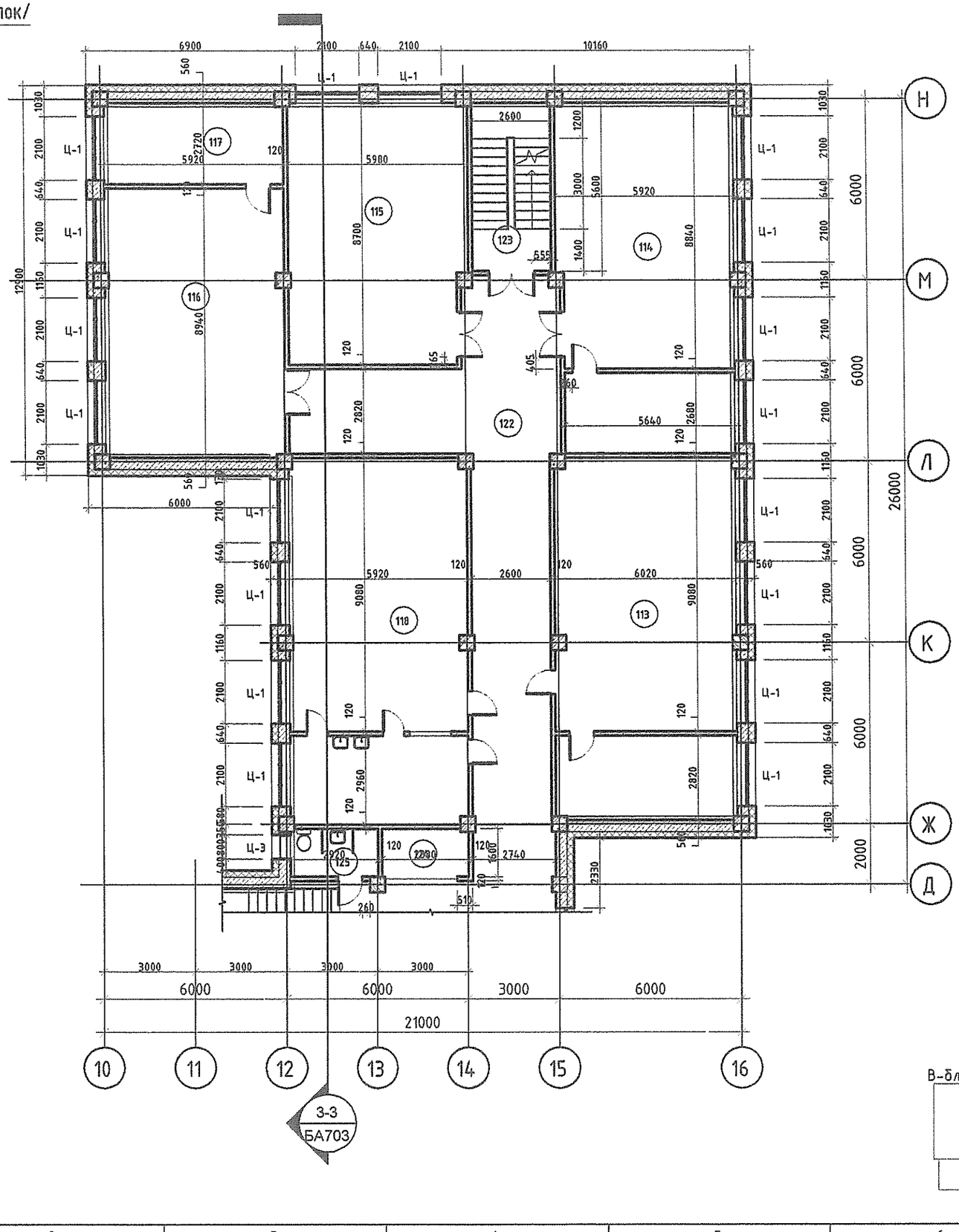

Д/д	Өрөөний нэр	Талбай
113	Нийгэм судлалын кабинет	71 m^2
114	Хөдөлмөрийн анги	67 m^2
115	Дарханы анги	50 m^2
116	Дугуйлан	52 m^2
117	Мужааны анги	16 m^2
118	Буфет, цайны газар	71 m^2
122	Коридор	66 m^2
123	Шатны хонгил	14 m^2
		408 m^2

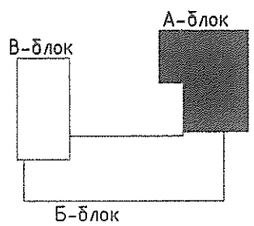

ТАЙЛБАР:

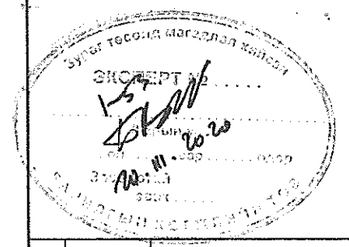

№	Огноо	Засвар өөрчлөлт
Ye шат:		АЖЛЫН ЗУРАГ

Барилгын зураг төслийн
"ТҮМЭН АМГАЛАН ОРДОН" ХХК

Утас: 99018408
e-mail: khangaisaikhan.n@gmail.com

ЭТ11-365/17

"ТАО" ХХК

Архитектор		М.Баясгалан
Гүйцэтгэсэн		С.Еркебулан
Шалгасан		М.Баясгалан

102-Р ДҮНД СУРГУУЛИЙН БАРИЛГЫН ЗАСВАРЫН ЗУРАГ

Улаанбаатар хот, Баянзүрх дүүрэгийн 27-р хороо

1-р давхрын өөрчлөлтийн байгууламт /А-блок/

ЕГ Шифр:	Масштаб:	Огноо:
ТАО-02/2020		03/12/2020
ТГ Шифр:	Зургийн дугаар:	Хуудас:
	БА601	22

3/12/2020 6:55:59 PM

А3

2-р давхын байгууламт /А-блок/

М1 : 150

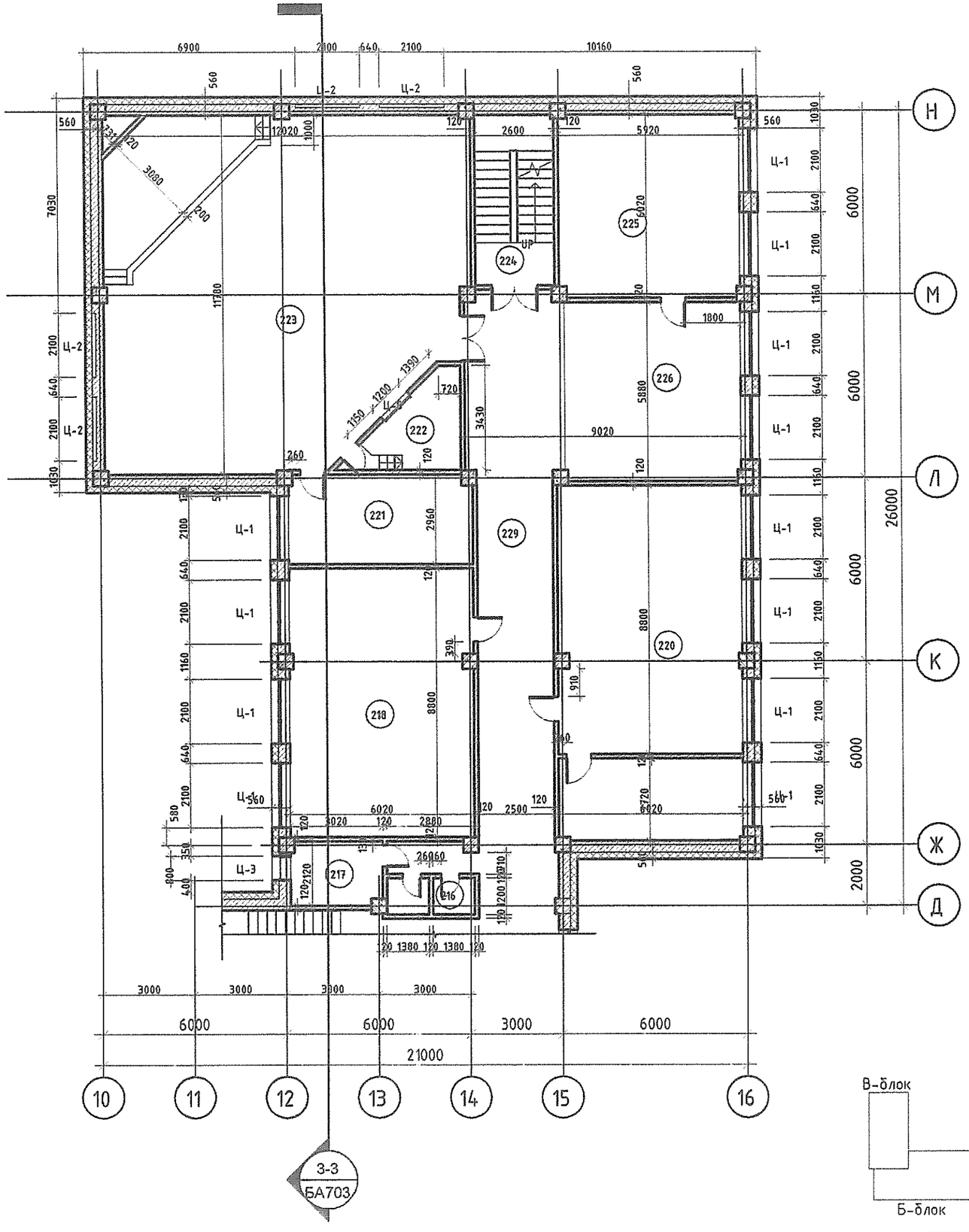

Д/д	Өрөөний нэр	Талбай
218	Анги	52 m^2
220	Химийн лаборатори	69 m^2
221	Туслах өрөө, Агуулах	17 m^2
222	Проекцын өрөө	8 m^2
223	Хурлын танхим	126 m^2
224	Шатны хонгил	14 m^2
225	Дугуйлан	35 m^2
226	Холийн өрөө	33 m^2
229	Коридор	49 m^2
		406 m^2

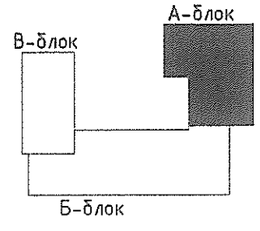

ТАЙЛБАР:

ЭКСПЕРТ №
1-53
30.11.2020

№	Огноо	Засвар өөрчлөлт

Үе шат: АЖЛЫН ЗУРАГ

"ТАО" ХХК

Барилгын зураг төслийн
"ТҮМЭН АМГАЛАН ОРДОН" ХХК

Утас: 99018408
e-mail: khangaisaikhan.n@gmail.com

ЗТ11-365/17

Архитектор		М.Баясгалан
Гүйцэтгэсэн		С.Еркэбулан
Шалгасан		М.Баясгалан

102-Р ДҮНД СУРГУУЛИЙН БАРИЛГЫН ЗАСВАРЫН ЗУРАГ

Улаанбаатар хот, Баянзүрх дүүргийн 27-р хороо

2-р давхрын өөрчлөлтийн байгууламт /А-блок/

Е.Г.Шифр:	Масштаб:	Огноо:
ТАО-02/2020		01/11/19
Т.Г.Шифр:	Зургийн дугаар: БА602	Хуудас: 23

3/12/2020 4:16:01 PM

3-р давхын байгуулалт /А-блок/

М1 : 150

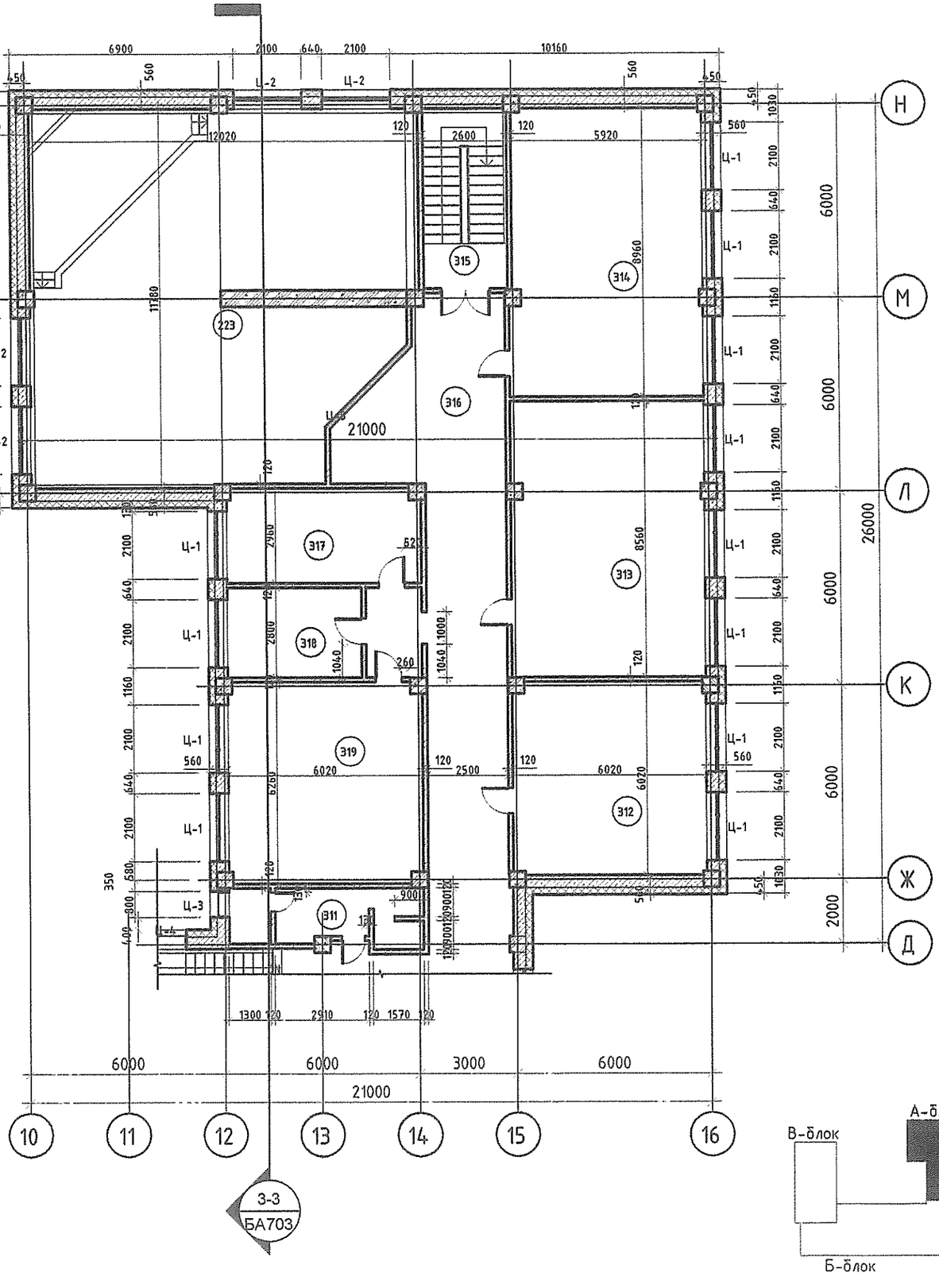

Д/д	Өрөөний нэр	Талбай
312	Тооны кабинет	36 m^2
313	Тооны кабинет	51 m^2
314	Анги	53 m^2
315	Шатны хонгил	14 m^2
316	Коридор	60 m^2
317	Тоглоомын өрөө	17 m^2
318	Хувцас солих өрөө	11 m^2
319	Өдөр өнжих анги	37 m^2
		279 m^2

ТАЙЛБАР:

Зураг төсөлд магадлан хянасан
ЭКСПЕРТ № 1-54
гэрчилгээ
10.III.2020

№	Огноо	Засвар өөрчлөлт

Үе шат: АЖЛЫН ЗУРАГ

"ТАО" ХХК

Барилгын зураг төслийн
"ТҮМЭН АМГАЛАН ОРДОН" ХХК

Утас: 99018408
e-mail: khangaisaikhan.n@gmail.com

ЭТ11-365/17

Архитектор		М.Баясгалан
Гүйцэтгэсэн		С.Еркебулан
Шалгасан		М.Баясгалан

102-Р ДҮНД СУРГУУЛИЙН БАРИЛГЫН ЗАСВАРЫН ЗУРАГ

Улаанбаатар хот, Баянзүрх дүүргийн 27-р хороо

3-р давхрын өөрчлөлтийн байгуулалт /А-блок/

ЕГ Шифр:	Масштаб:	Огноо:
ТАО-02/2020		01/11/19
ТГ Шифр:	Зургийн дугаар:	Хуудас:
	БА603	24

3/12/2020 6:16:04 PM

давхын байгууламт /Б-блок/

150

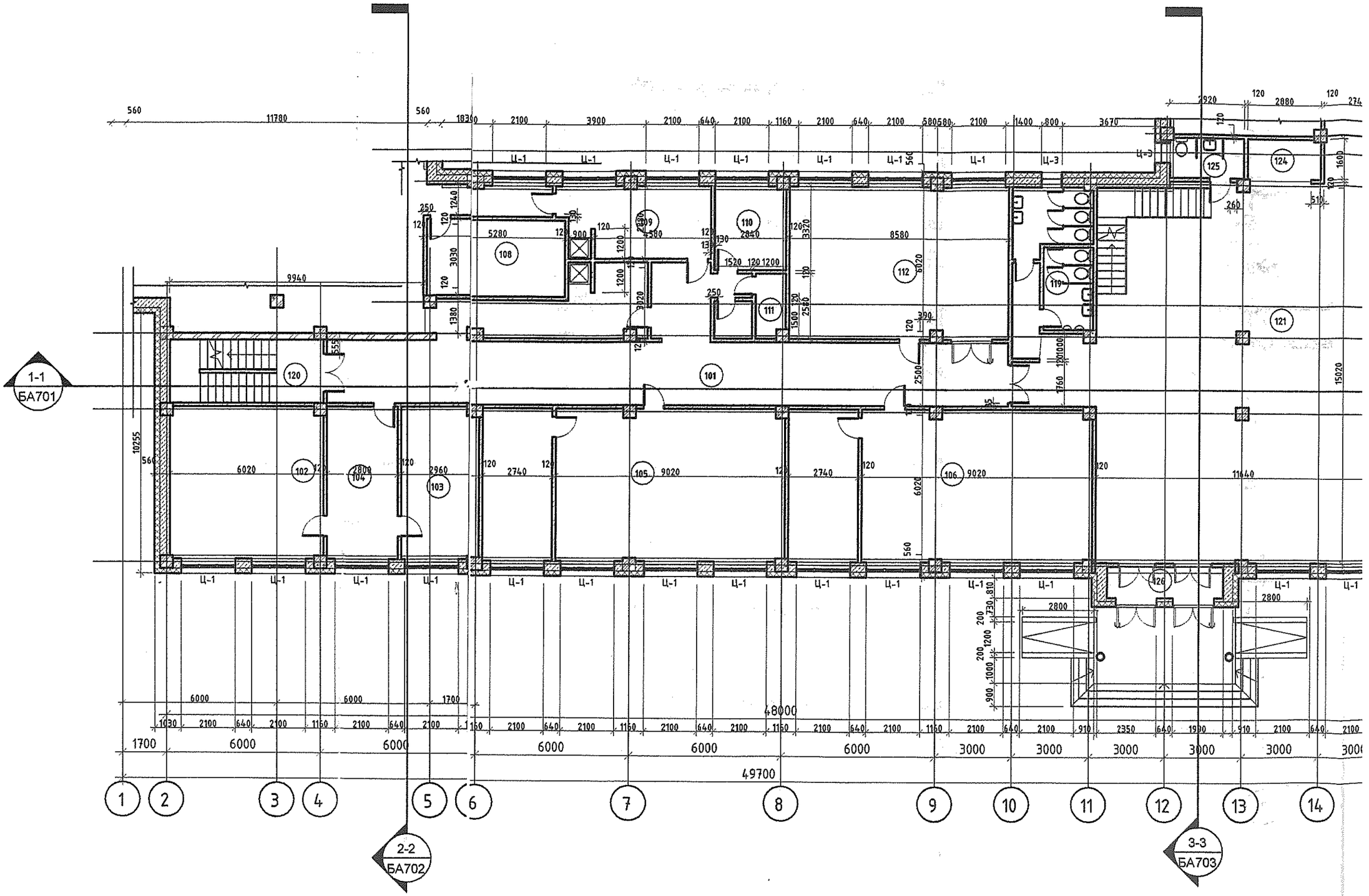

Өрөөний нэр	Талбай
лийн өрөө	108 м²
шлагын өрөө	36 м²
мын фонт	17 м²
н олгох хэсэг	17 м²
нгол хэлний кабинет	71 м²
вар зүйн кабинет	71 м²
ууллах	16 м²
ш	0 м²
гшийн өрөө	9 м²
иун цэврийн өрөө	5 м²
ган зургийн анги	51 м²
иун цэврийн өрөө	19 м²
тны хонгил	15 м²
ридор	186 м²
нагчийн өрөө	5 м²
иун цэврийн өрөө	5 м²
их	6 м²
	635 м²

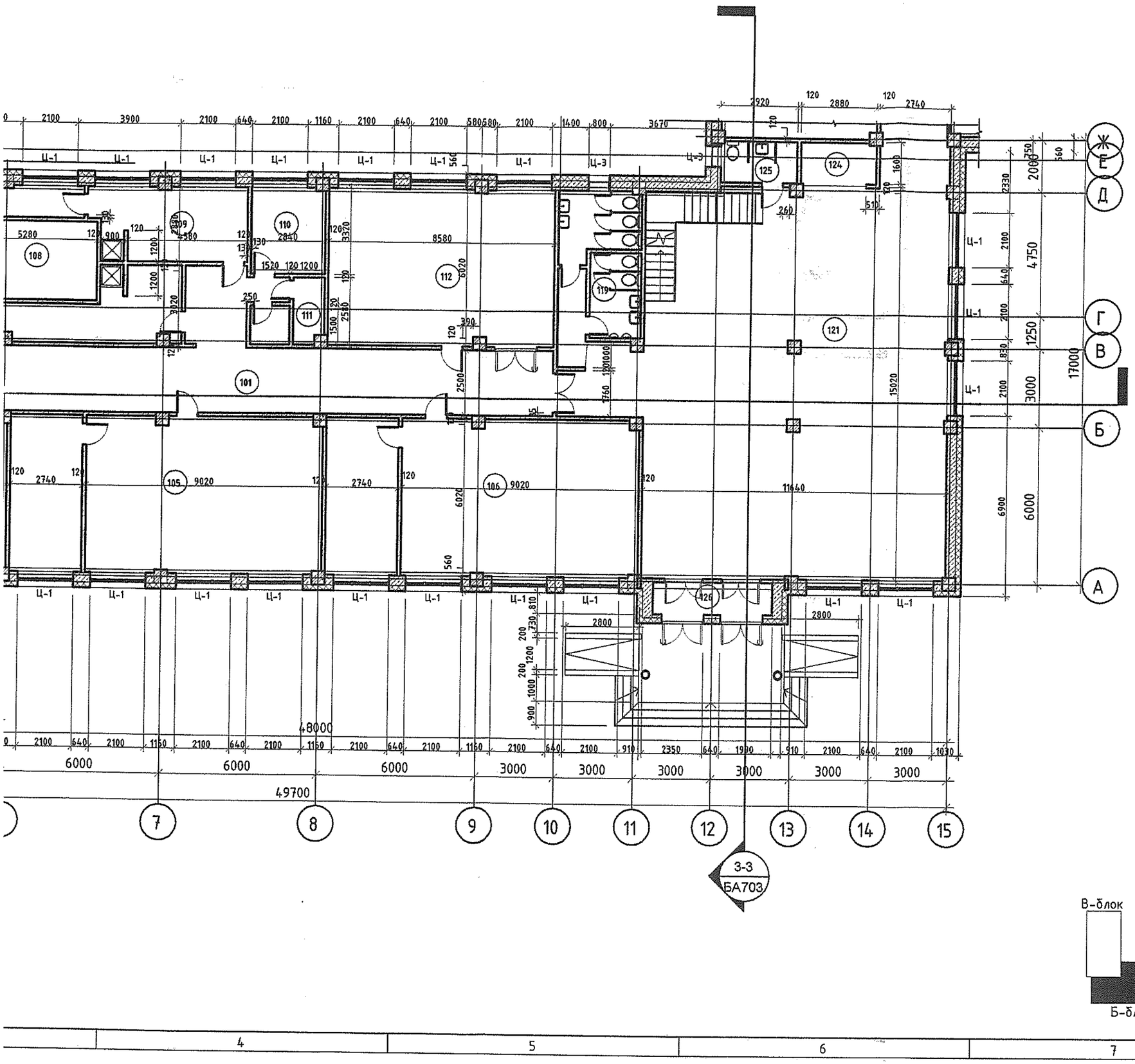

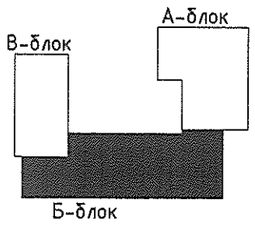

ТАЙЛБАР:

№	Огноо	Засвар өөрчлөлт

Үе шат: АЖЛЫН ЗУРАГ

Барилгын зураг төслийн
"ТҮМЭН АМГАЛАН ОРДОН" ХХК

Утас: 99018408
e-mail: khangaisaikhan.n@gmail.com

ЗТ11-365/17

"ТАО" ХХК

Архитектор		М.Баясгалан
Гүйцэтгэсэн		С.Еркебулан
Шалгасан		М.Баясгалан

102-Р ДҮНД СУРГУУЛИЙН БАРИЛГЫН ЗАСВАРЫН ЗУРАГ

Улаанбаатар хот, Баянзүрх дүүргийн 27-р хороо

1-р давхрын өөрчлөлтийн байгууламж /Б-блок/

ЕГ.Шифр:	Масштаб:	Огноо:
ТАО-02/2020		02/20/19
ТГ.Шифр:	Зургийн дугаар: БА604	Хуудас: 25

8 А3

3/12/2020 8:49:07 PM

2-р давхын байгуулалт /Б-блок/

М1 : 150

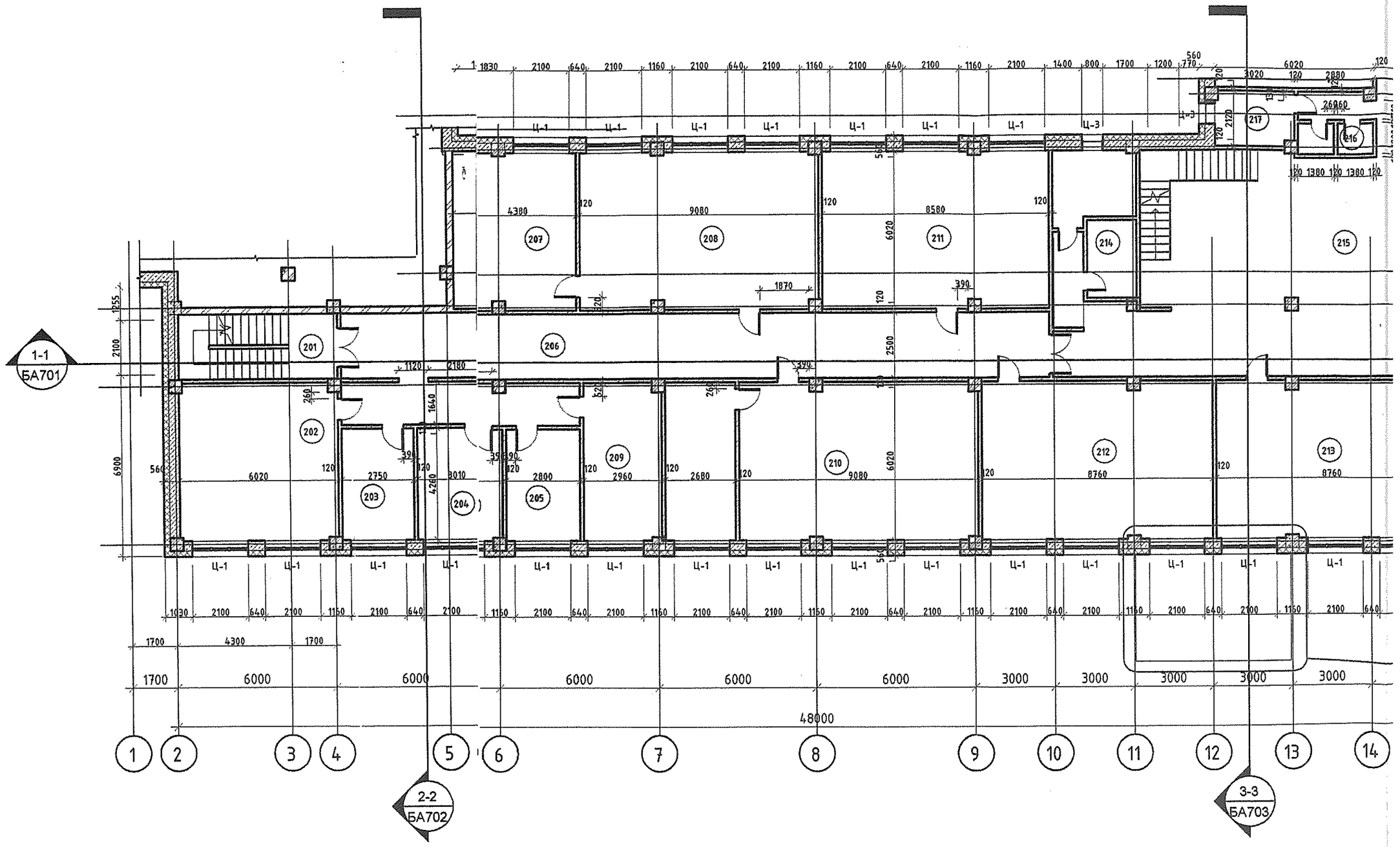

Өрөөний нэр	Талбай
...тны хонгил	15 m²
...гш нарын өрөө	36 m²
...чээлийн эрхлэгч	12 m²
...чийн өрөө	13 m²
...хирлын өрөө	12 m²
...ридор	80 m²
...бораторын өрөө	26 m²
...зикийн лаборатор	54 m²
...нтор	17 m²
...ан зохиолын өрөө	71 m²
...нпютер хичээлийн өрөө	51 m²
...ги	52 m²
...ги	52 m²
...иун цэврийн өрөө	19 m²
...ридор	115 m²
...иун цэврийн өрөө	3 m²
...хникийн өрөө	6 m²
	633 m²

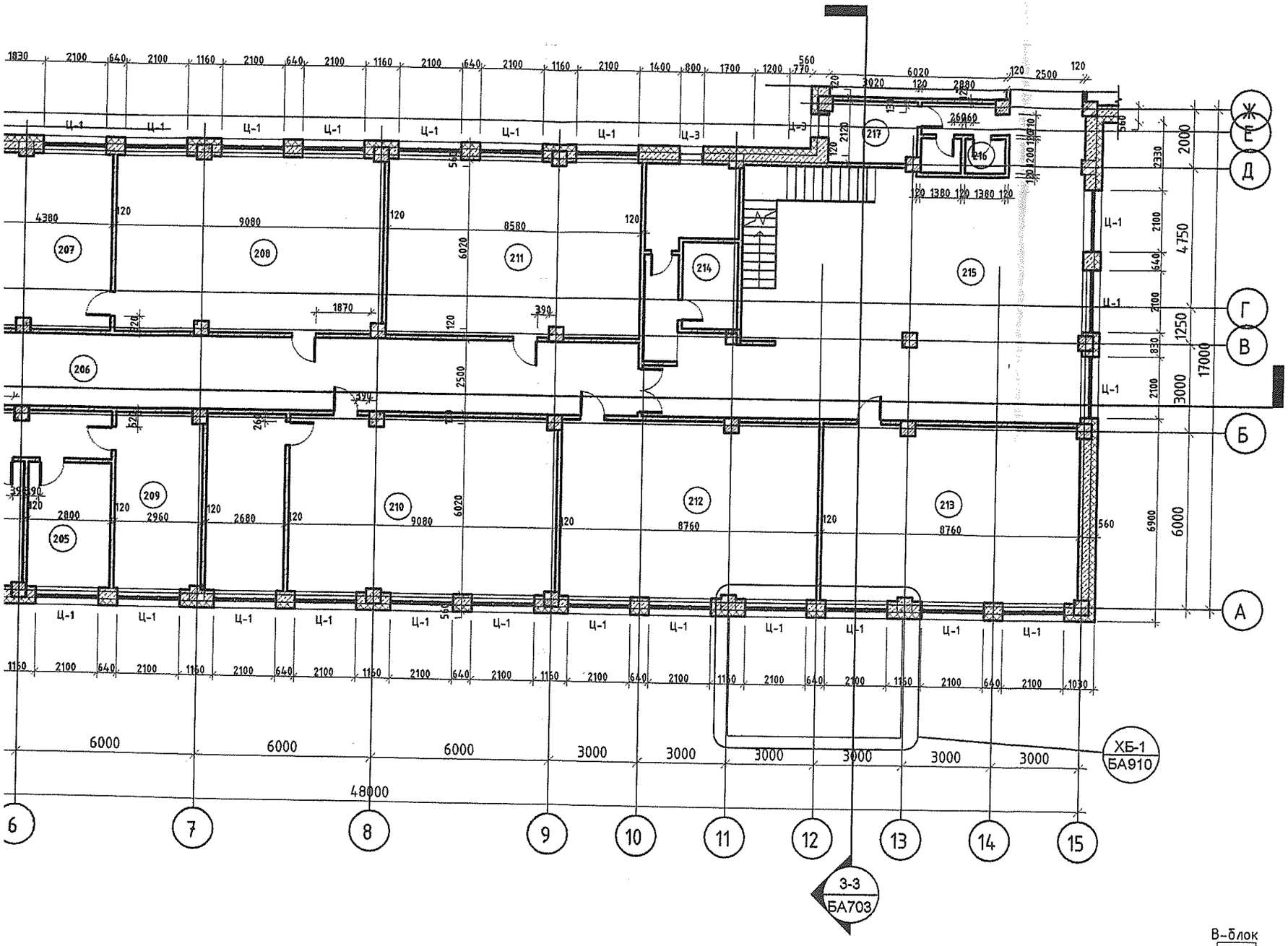

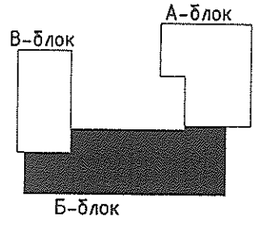

ТАЙЛБАР:

ЭКСПЕРТ №

№	Огноо	Засвар өөрчлөлт
Ye шат:		АЖЛЫН ЗУРАГ

Барилгын зураг төслийн
"ТҮМЭН АМГАЛАН ОРДОН" ХХК

Утас: 99018408
e-mail: khangaisaikhan.n@gmail.com

ЭТ11-365/17

"ТАО" ХХК

Архитектор		М.Баясгалан
Гүйцэтгэсэн		С.Еркебулан
Шалгасан		М.Баясгалан

102-Р ДҮНД СУРГУУЛИЙН БАРИЛГЫН ЗАСВАРЫН ЗУРАГ

Улаанбаатар хот, Баянзүрх дүүргийн 27-р хороо

2-р давхрын өөрчлөлтийн байгууламт /Б-блок/

ЕГ.Шифр:	Масштаб:	Огноо:
ТАО-02/2020		03/25/19
ТГ.Шифр:	Зургийн дугаар: БА605	Хуудас: 26

А3

3/12/2019 6:56:11 PM

3-р давхын байгуулалт /Б-блок/

М1 : 150

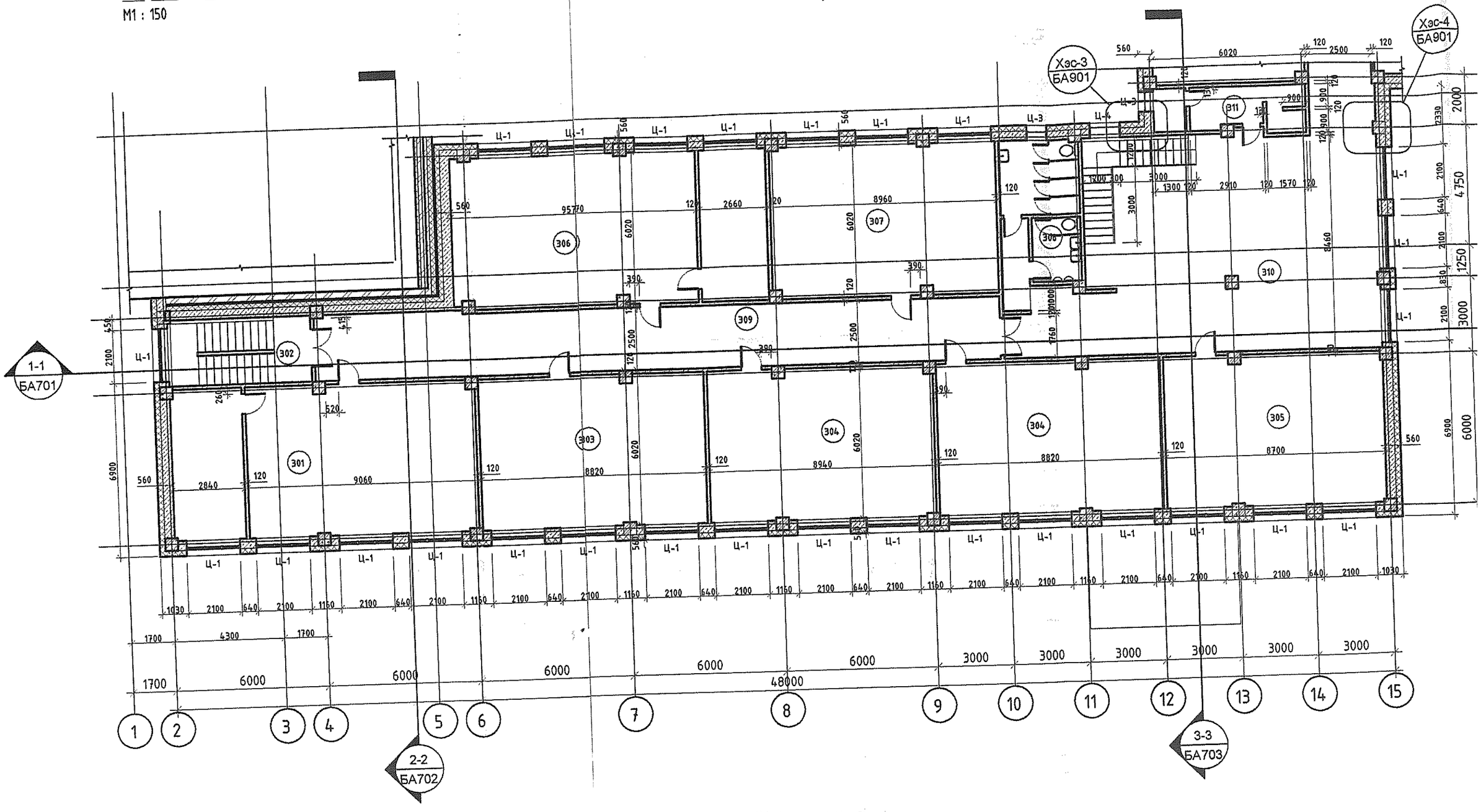

Өрөөний нэр	Талбай
даад хэлний кабинет	71 m²
тны хонгил	15 m²
ги	52 m²
ги	106 m²
ги	52 m²
ологийн лаборатори	73 m²
нпютер хичээлийн өрөө	53 m²
ийн цэврийн өрөө	19 m²
ридор	68 m²
ридор	113 m²
ийн эрхия ахийн өрөө	10 m²

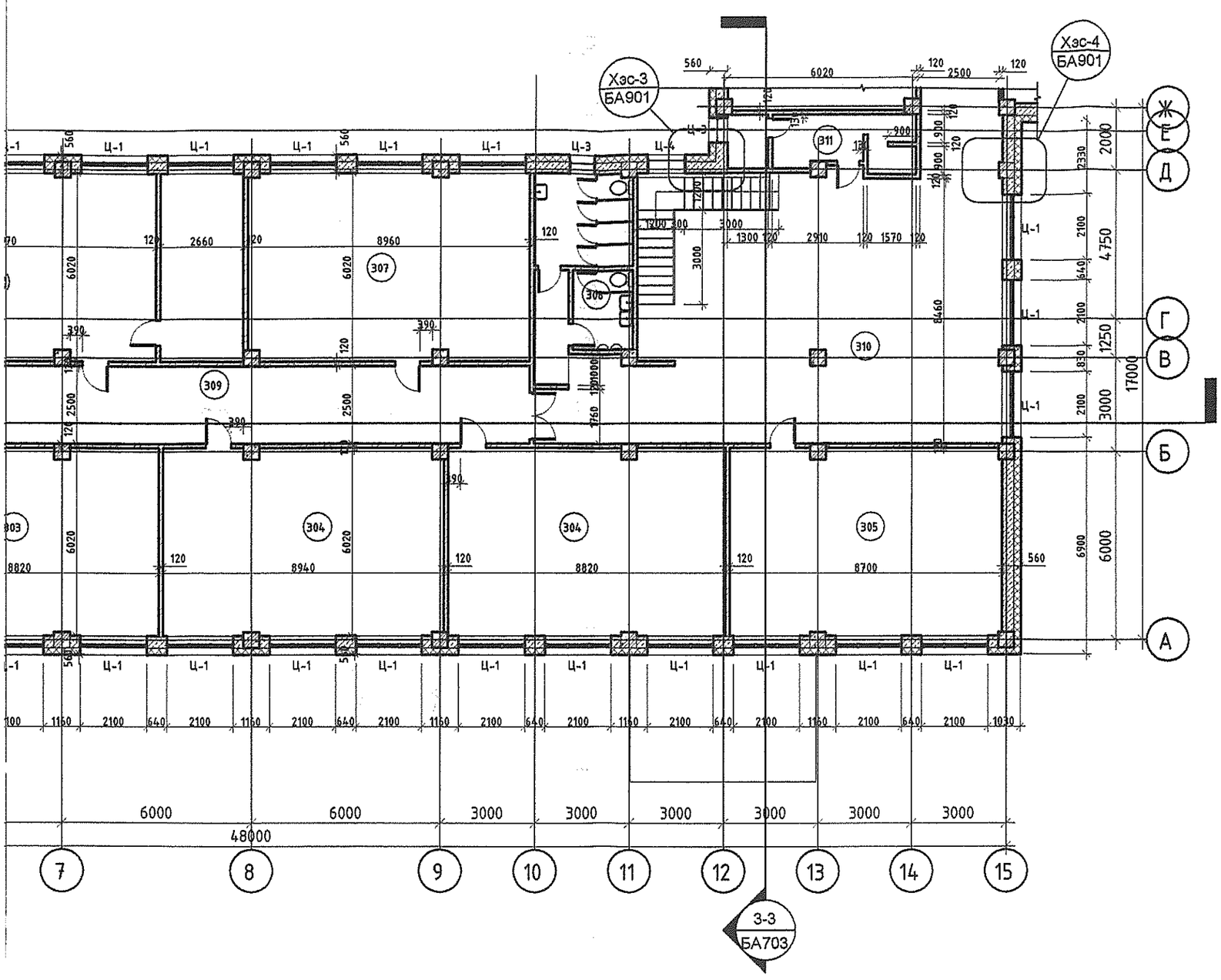

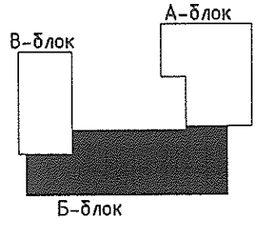

ТАЙЛБАР:

Зураг төсөл магадлан хянасан
ЭКСПЕРТ №
1-57
20.III.2020

№	Огноо	Засвар өөрчлөлт

Ye шат: АЖЛЫН ЗУРАГ

"ТАО" ХХК

Барилгын зураг төслийн
"ТҮМЭН АМГАЛАН ОРДОН" ХХК

Утас: 99018408
e-mail: khangaisaikhan.n@gmail.com

ЗТ11-365/17

Архитектор		М.Баясгалан
Гүйцэтгэсэн		С.Еркебулан
Шалгасан		М.Баясгалан

102-Р ДҮНД СУРГУУЛИЙН БАРИЛГЫН ЗАСВАРЫН ЗУРАГ

Улаанбаатар хот, Баянзүрх дүүргийн 27-р хороо

3-р давхрын өөрчлөлтийн байгууллат /Б-блок/

Е.Г.Шифр:	Масштаб:	Огноо:
ТАО-02/2020		04/03/19
Т.Г.Шифр:	Зургийн дугаар: БА606	Хуудас: 27

3/12/2020 6:16:4 PM

A3

1-р давхын байгууламт /В-блок/

М1 : 150

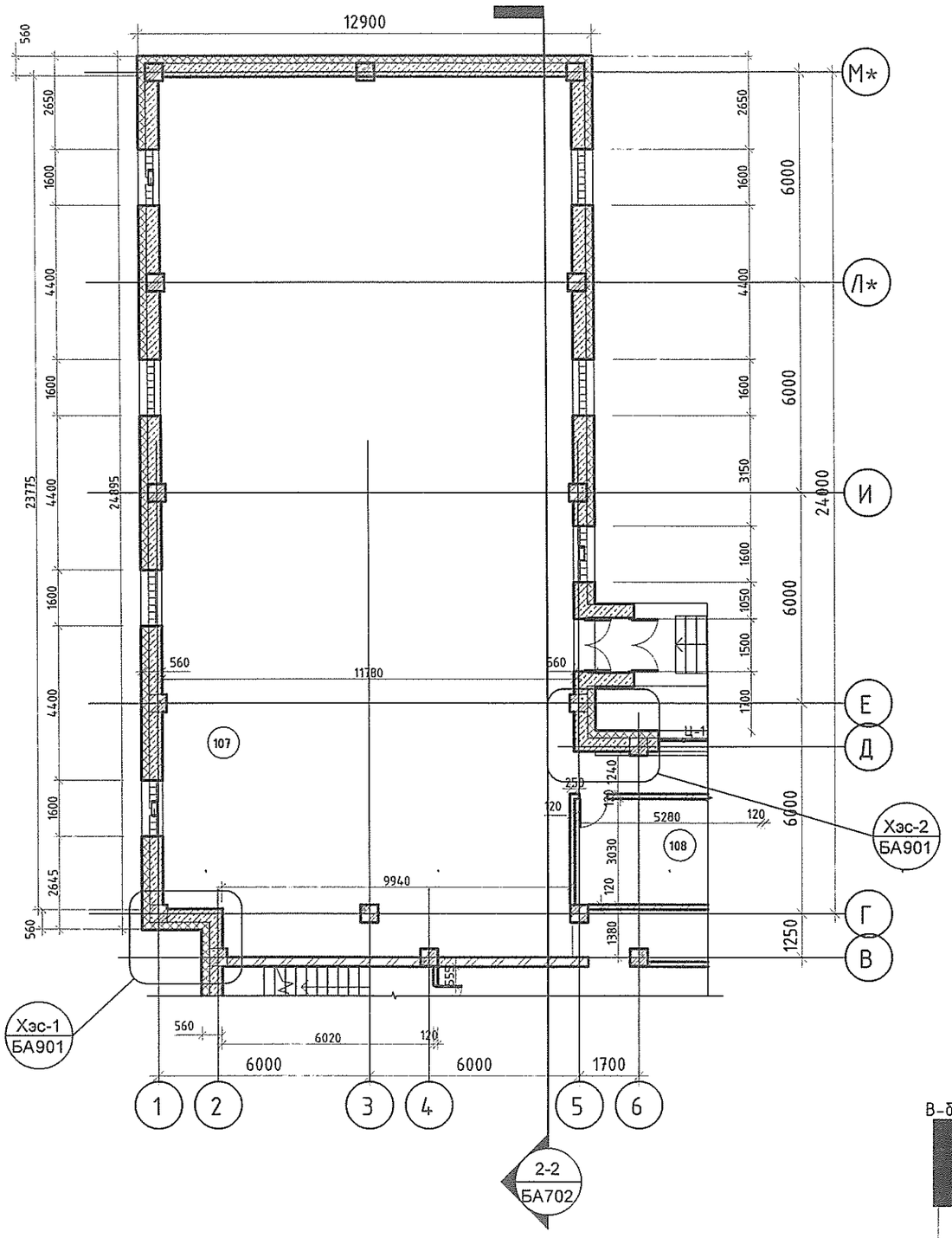

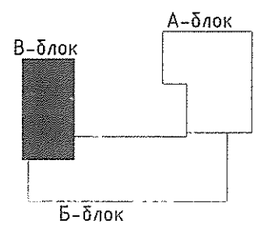

Д/д	Өрөөний нэр	Талбай
107	Биеийн тамрын заал	297 м²
		297 м²

ТАЙЛБАР:

№	Огноо	Засвар өөрчлөлт
Ye шат:		АЖЛЫН ЗУРАГ

Барилгын зураг төслийн
"ТҮМЭН АМГАЛАН ОРДОН" ХХК

Утас: 99018408
e-mail: khangaisaikhan.n@gmail.com

ЗТ11-365/17

"ТАО" ХХК

Архитектор		М.Баясгалан
Гүйцэтгэсэн		С.Еркебулан
Шалгасан		М.Баясгалан

102-Р ДҮНД СУРГУУЛИЙН БАРИЛГЫН ЗАСВАРЫН ЗУРАГ

Улаанбаатар хот, Баянзүрх дүүргийн 27-р хороо

1-р давхрын өөрчлөлтийн байгууламт /В-блок/

ЕГ Шифр:	Масштаб:	Огноо:
ТАО-02/2020		01/14/19
ТГ Шифр	Зургийн дугаар: БА607	Хуудас: 28

3/12/2020 6:16:17 PM

А3

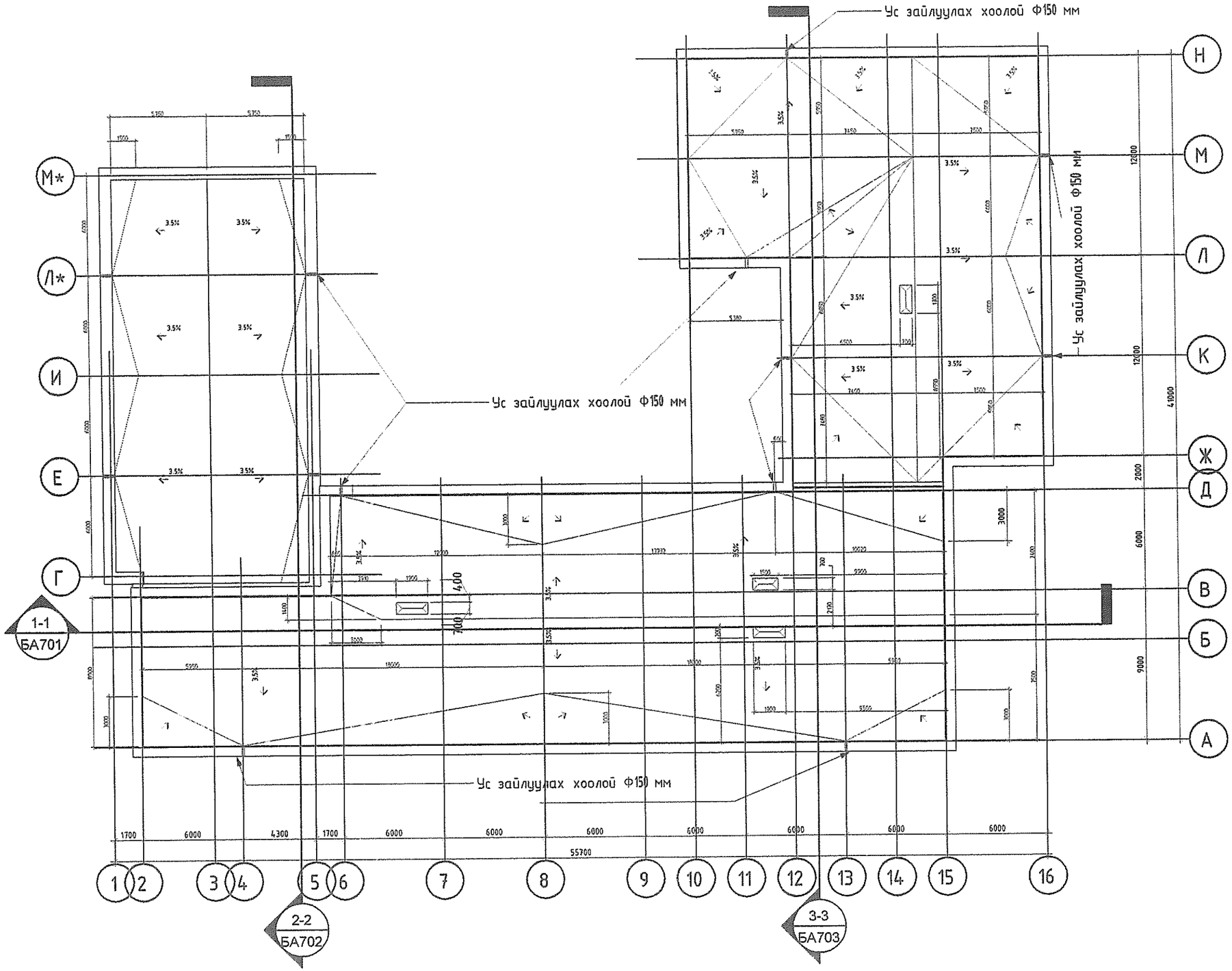

Дээврийн байгуулалт

М1 : 250

ТАЙЛБАР:

№	Огноо	Засвар өөрчлөлт

Үе шат: АЖЛЫН ЗУРАГ

Барилгын зураг төслийн
"ТҮМЭН АМГАЛАН ОРДОН" ХХК

Утас: 99018408
e-mail: khangaisaikhan.n@gmail.com

ЭТ11-365/17

"ТАО" ХХК

Архитектор		М.Баясгалан
Гүйцэтгэсэн		С.Еркэбулан
Шалгасан		М.Баясгалан

102-Р ДҮНД СУРГУУЛИЙН БАРИЛГЫН ЗАСВАРЫН ЗУРАГ

Улаанбаатар хот, Баянзүрх дүүргийн 27-р хороо

Дээврийн өөрчлөлтийн байгуулалт

ЕГ.Шифр:	Масштаб:	Огноо:
ТАО-02/2020		04/03/19
ТГ.Шифр:	Зургийн дугаар: БА608	Хуудас: 29

Зурагт үсгийн шалгалт хийсэн
1-54
20.III.2020

А3

Огтлол 1-1

М1 : 150

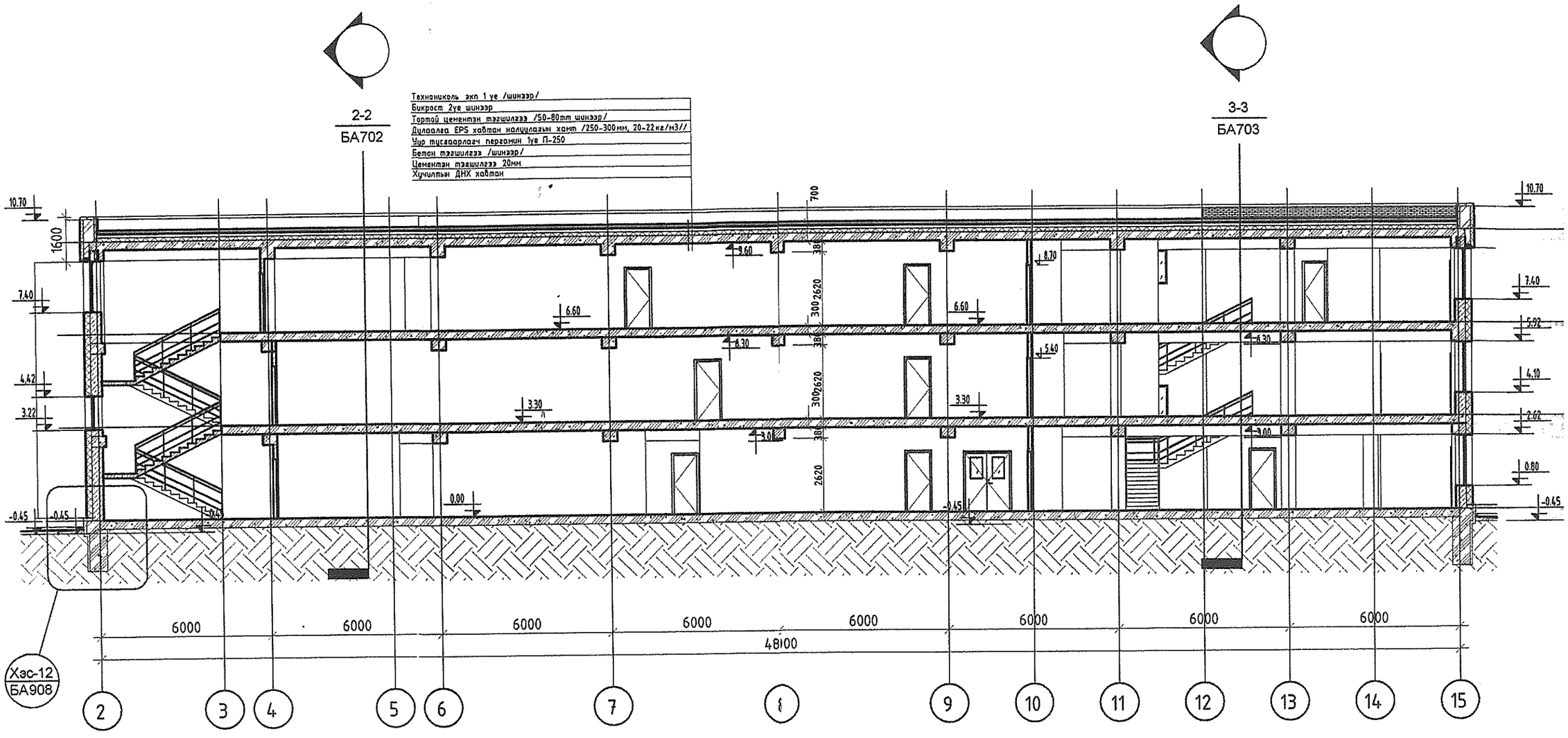

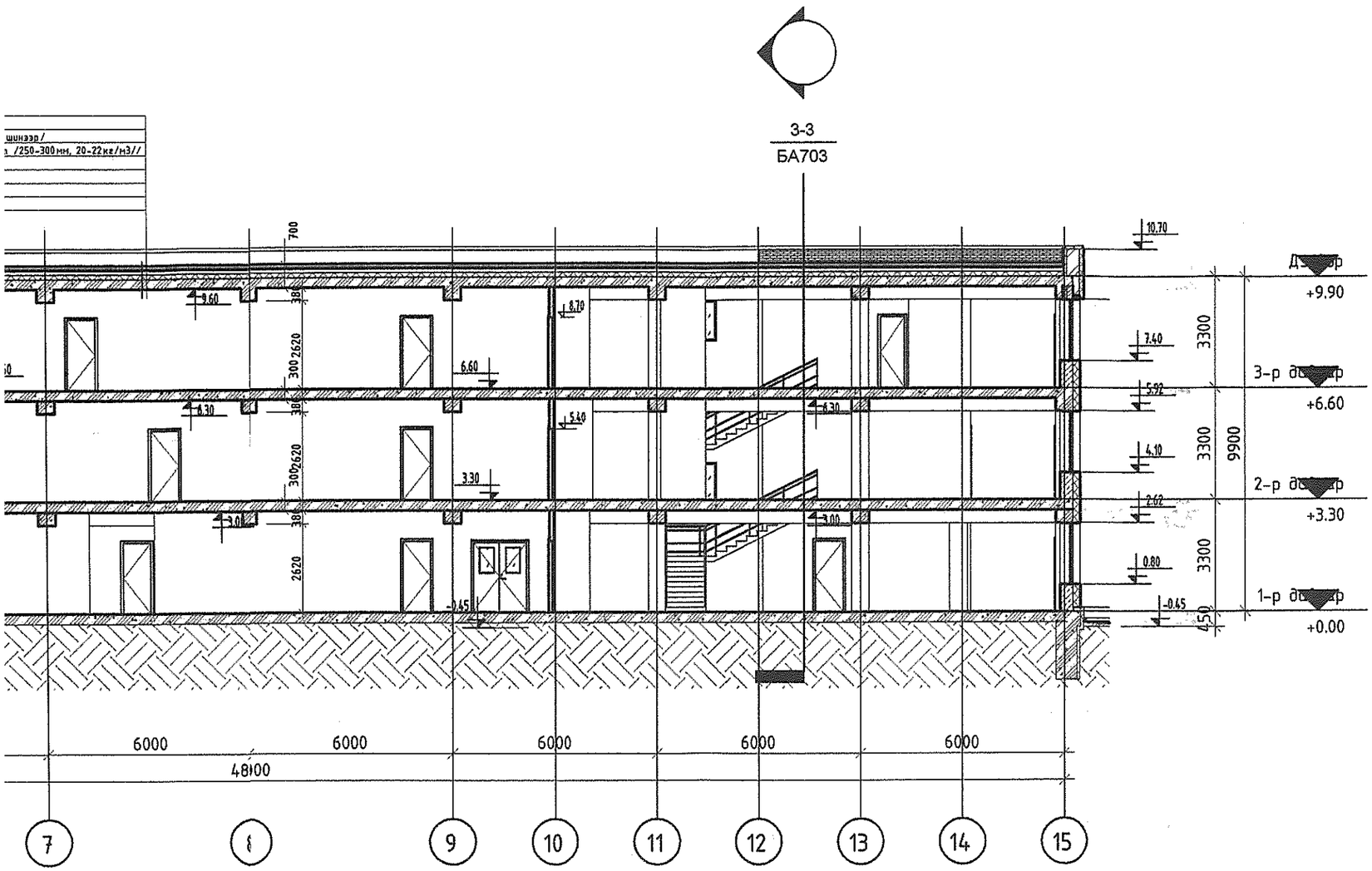

ТАЙЛБАР:

1. Парпетний хэсэглэл болон дээврийн хэсэглэлийг:
   БА 904, БА 905-р хуудсанд үз.
2. Суурийн хэсэглэлийг:
   БА 908-р хуудсанд үз.

№	Огноо	Засвар өөрчлөлт

Үе шат: АЖЛЫН ЗУРАГ

Барилгын зураг төслийн
"ТҮМЭН АМГАЛАН ОРДОН" ХХК

Утас: 99018408
e-mail: khangaisaikhan.n@gmail.com

ЗТ11-365/17

"ТАО" ХХК

Архитектор		М.Баясгалан
Гүйцэтгэсэн		С.Еркебулан
Шалгасан		М.Баясгалан

102-Р ДУНД СУРГУУЛИЙН БАРИЛГЫН ЗАСВАРЫН ЗУРАГ

Улаанбаатар хот, Баянзүрх дүүргийн 27-р хороо

Өөрчилөлтийн огтлол 1-1

Е.Г.Шифр: ТАО-02/2020	Масштаб:	Огноо: 01/11/19
Т.Г.Шифр:	Зургийн дугаар: БА701	Хуудас: 30

А3

3/12/2020 6:16:21 PM

Огтлол 2-2

М 1 : 100

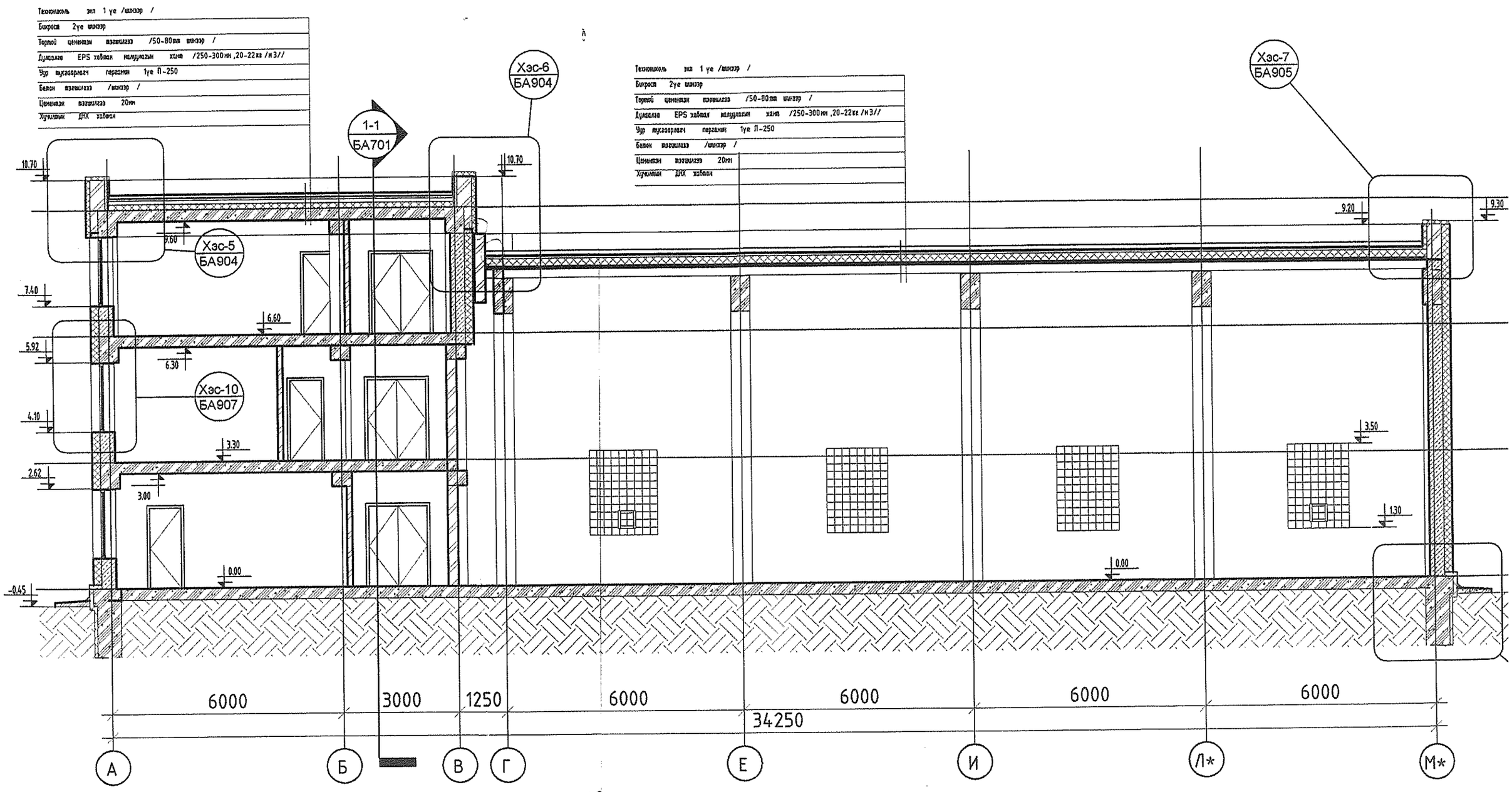

Техникольт	эка 1 уе /шилэр /
Бэхэрсэн	2уе шилэр
Торойт цементэн	шаваргаа /50-80мм шилэр /
Дулаалга	EPS хөөсөн хальцуулсан хэлэм /250-300мм ,20-22кг /м3//
Уур нэвтэрмэгц	паргамин 1уе П-250
Бетон шаваргаа	/шилэр /
Цементэн шаваргаа	20мм
Хучилтын	ДАХ хэсэгт

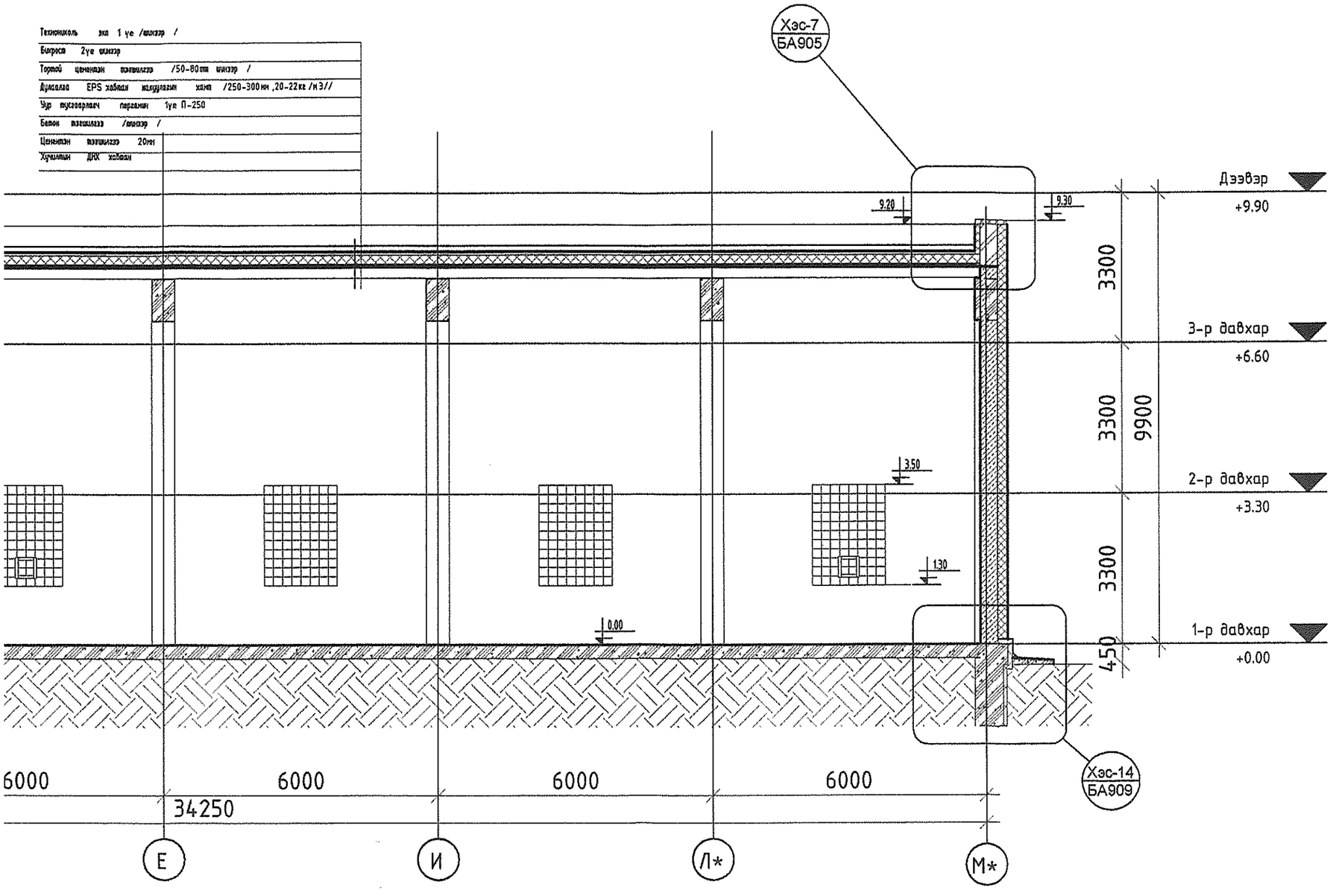

ТАЙЛБАР:

1. Парпетний хэсэглэл болон дээврийн хэсэглэлийг: БА 904, БА 905-р хуудсанд үз.
2. Суурийн хэсэглэлийг: БА 909-р хуудсанд үз.

Зураг төсөл боловсруулсан
1-ЭКСПЕРТ №
Гарын үсэг
Он сар өдөр
Зөвшөөрөл

№	Огноо	Засвар өөрчлөлт

Үе шат: АЖЛЫН ЗУРАГ

"ТАО" ХХК

Барилгын зураг төслийн
"ТҮМЭН АМГАЛАН ОРДОН" ХХК
Утас: 99018408
e-mail: khangaisaikhan.n@gmail.com
ЭТ11-365/17

Архитектор	М.Баясгалан
Гүйцэтгэсэн	С.Еркебулан
Шалгасан	М.Баясгалан

102-Р ДҮНД СУРГУУЛИЙН БАРИЛГЫН ЗАСВАРЫН ЗУРАГ
Улаанбаатар хот, Баянзүрх дүүргийн 27-р хороо

Өөрчлөлтийн огтлол 2-2

ЕГ.Шифр:	Масштаб:	Огноо:
ТАО-02/2020		01/11/19
ТГ.Шифр:	Зургийн дугаар: БА702	Хуудас: 31

3/12/2020 6:16:23 PM

А3

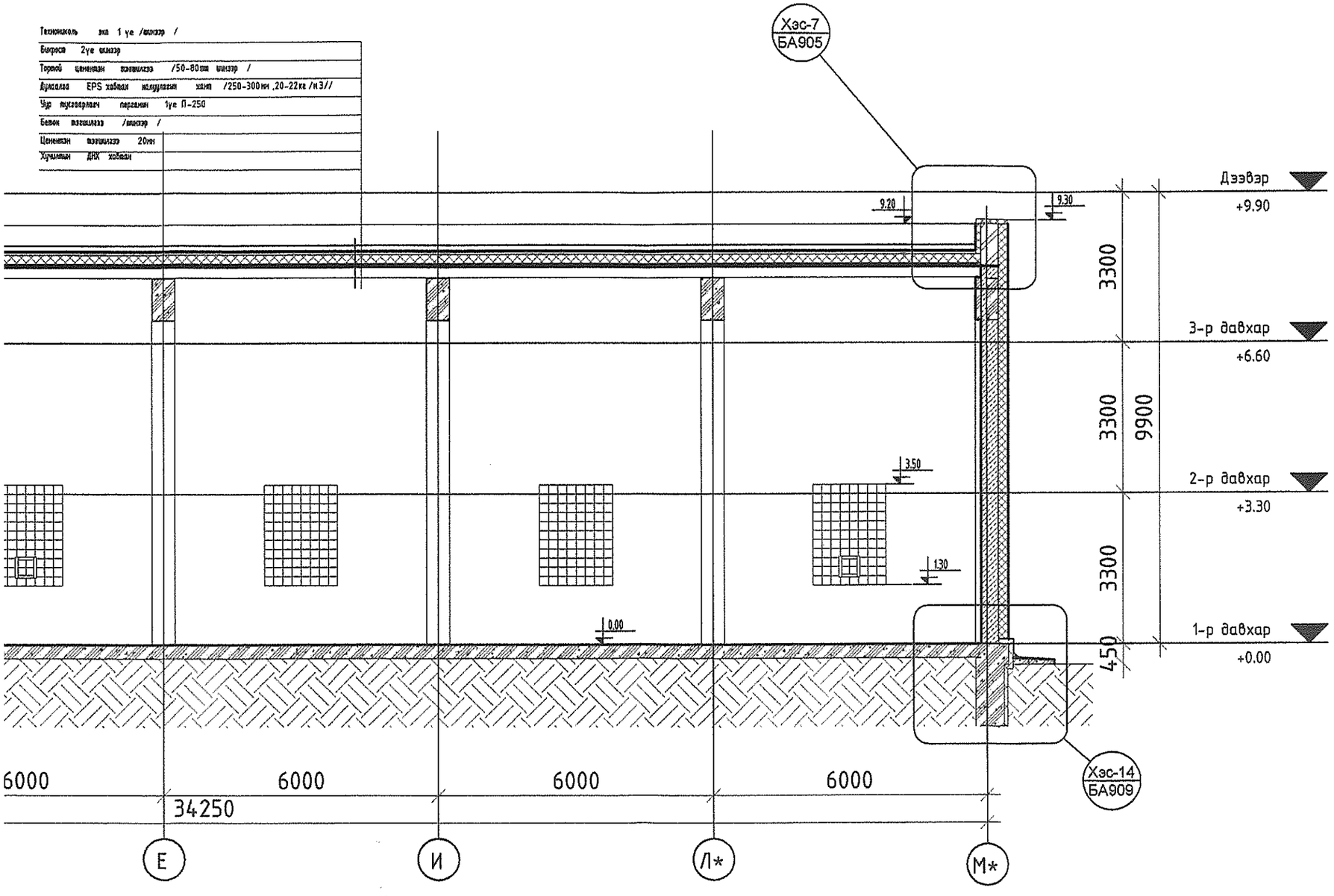

ТАЙЛБАР:

1. Парпетний хэсэглэл болон дээврийн хэсэглэлийг:
   БА 904, БА 905-р хуудсаас үз.
2. Суурийн хэсэглэлийг:
   БА 909-р хуудсаас үз.

№	Огноо	Засвар өөрчлөлт

Үе шат: АЖЛЫН ЗУРАГ

Барилгын зураг төслийн
"ТҮМЭН АМГАЛАН ОРДОН" ХХК

Утас: 99018408
e-mail: khangaisaikhan.n@gmail.com

ЭТ11-365/17

"ТАО" ХХК

Архитектор		М.Баясгалан
Гүйцэтгэсэн		С.Еркебулан
Шалгасан		М.Баясгалан

102-Р ДҮНД СУРГУУЛИЙН БАРИЛГЫН ЗАСВАРЫН ЗУРАГ

Улаанбаатар хот, Баянзүрх дүүргийн 27-р хороо

Өөрчлөлтийн агуулга 2-2

ЕГ.Шифр:	Масштаб:	Огноо:
ТАО-02/2020		01/11/19
ТГ.Шифр:	Зургийн дугаар: БА702	Хуудас: 31

3/12/2020 6:23 PM

А3

Огтлол 3-3

M1 : 150

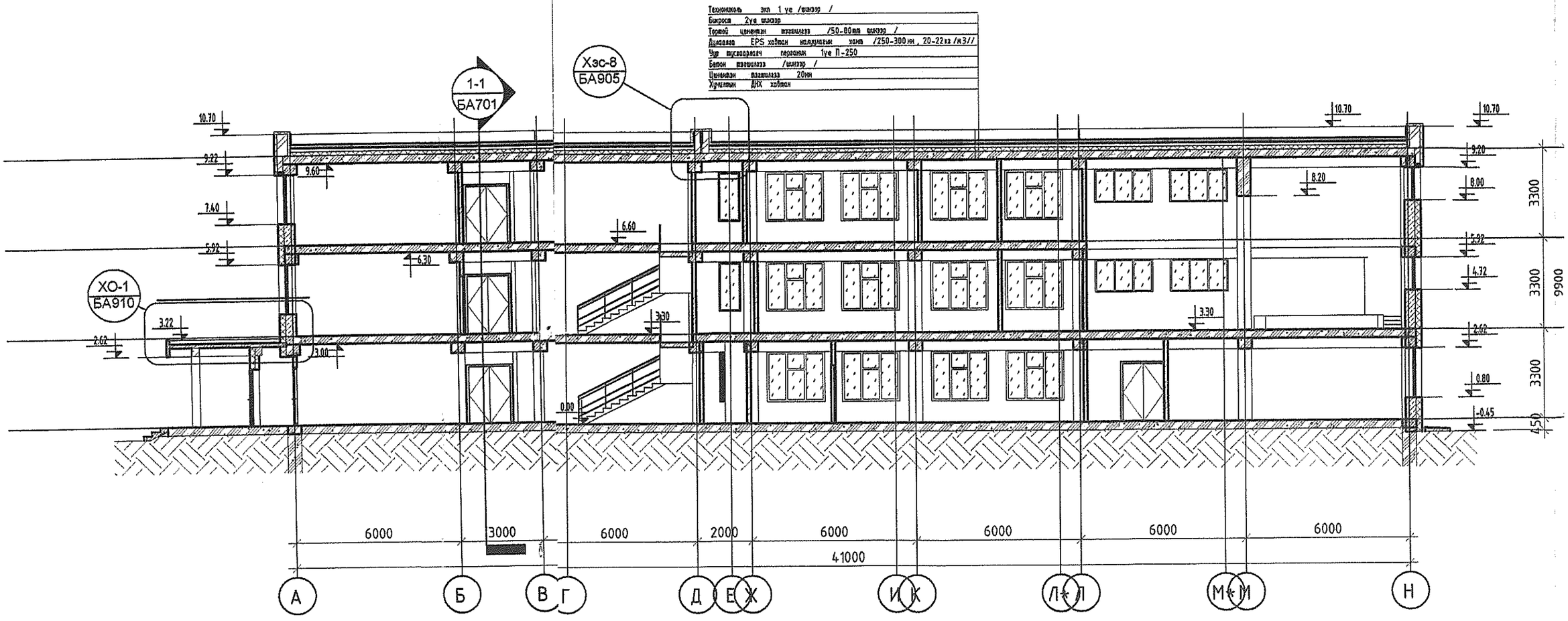

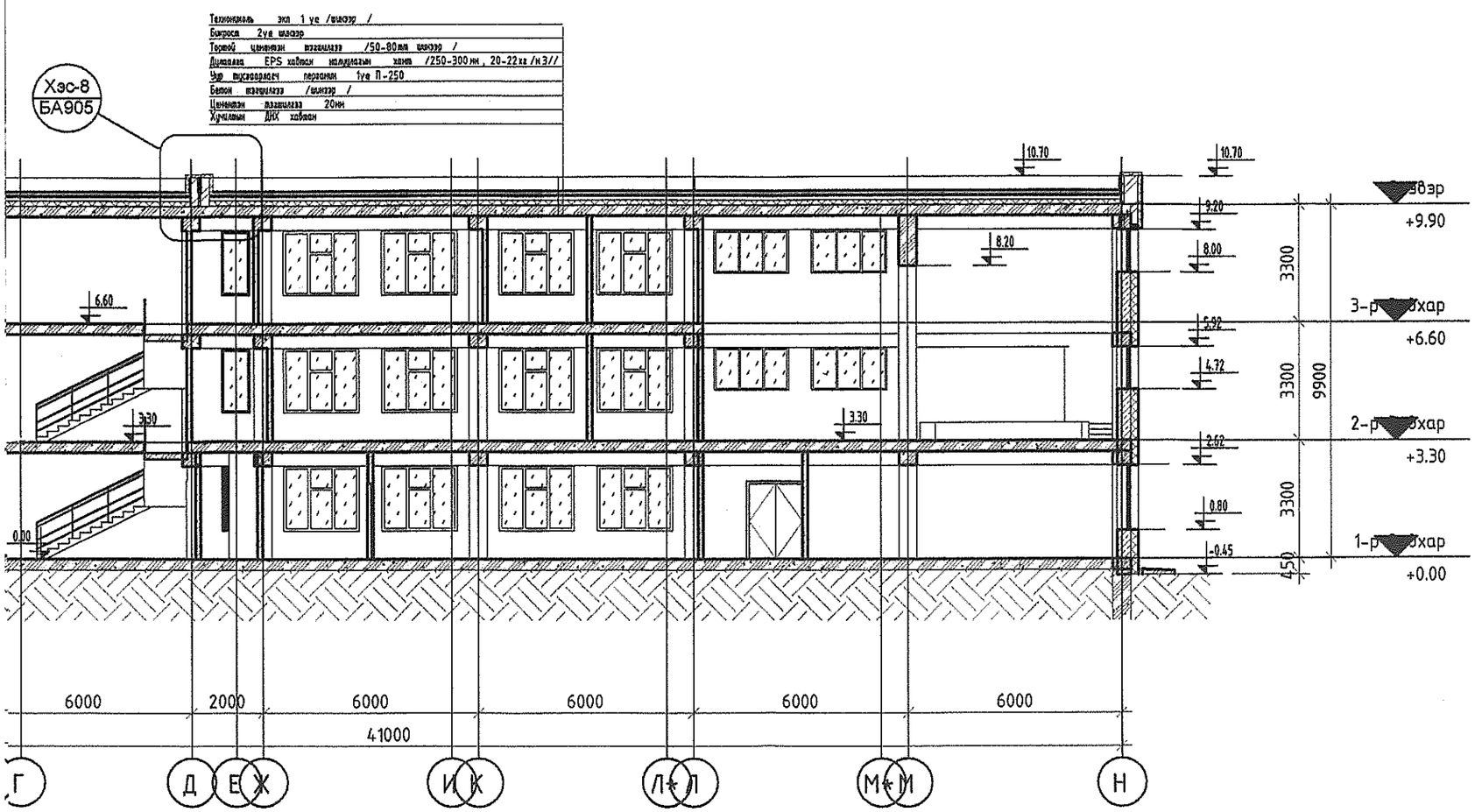

ТАЙЛБАР:

1. Парпетний хэсэглэл болон дээврийн хэсэглэлийг:
   БА 904, БА 905-р хуудсанд үз.
2. Суурийн хэсэглэлийг:
   БА 908-р хуудсанд үз.
3. Сарабчны хэсэглэлийг.
   БА 909-р хуудсанд үз.

№	Огноо	Засвар өөрчлөлт

Үе шат: АЖЛЫН ЗУРАГ

Барилгын зураг төслийн
"ТҮМЭН АМГАЛАН ОРДОН" ХХК

Утас: 99018408
e-mail: khangalsaikhan.n@gmail.com

ЗТ11-365/17

"ТАО" ХХК

Архитектор		М.Баясгалан
Гүйцэтгэсэн		С.Еркебулан
Шалгасан		М.Баясгалан

102-Р ДУНД СУРГУУЛИЙН БАРИЛГЫН ЗАСВАРЫН ЗУРАГ

Улаанбаатар хот, Баянзүрх дүүргийн 27-р хороо

Өөрчилөлтийн огтлол 3-3

Е.Г.Шифр:	Масштаб:	Огноо:
ТАО-02/2020		04/03/19
Т.Г.Шифр:	Зургийн дугаар: БА703	Хуудас: 32

А3

3/12/2020 6:16:26 PM

1 | 2 | 3 | 4 | 5 | 6

Нүүр тал 1-16

М1 : 150

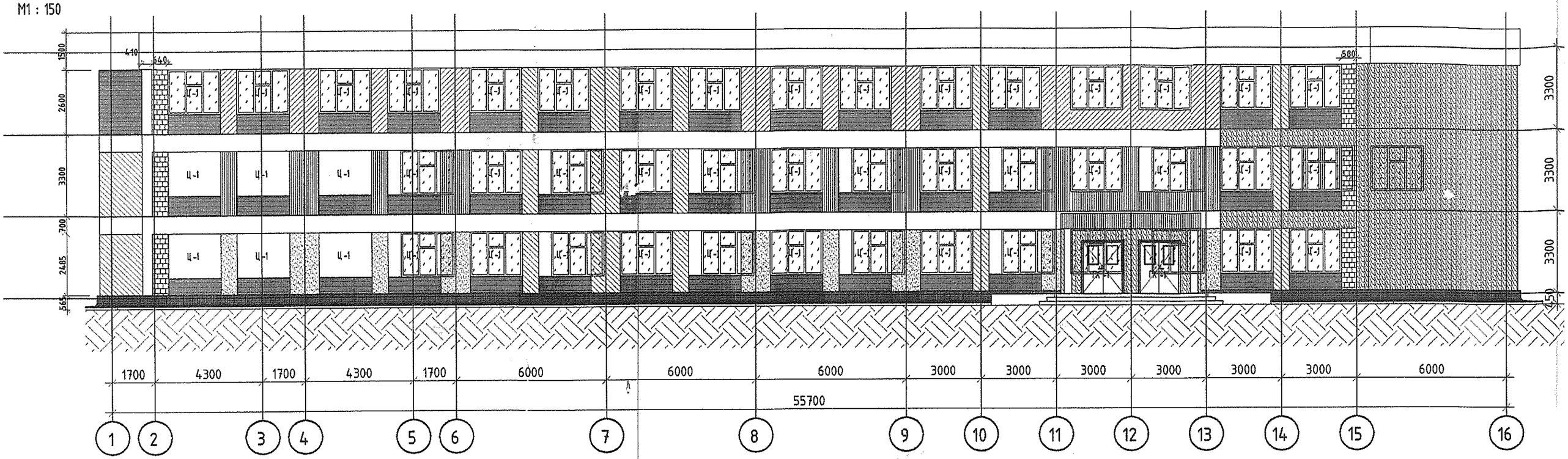

Нүүр тал А-Н

М1 : 150

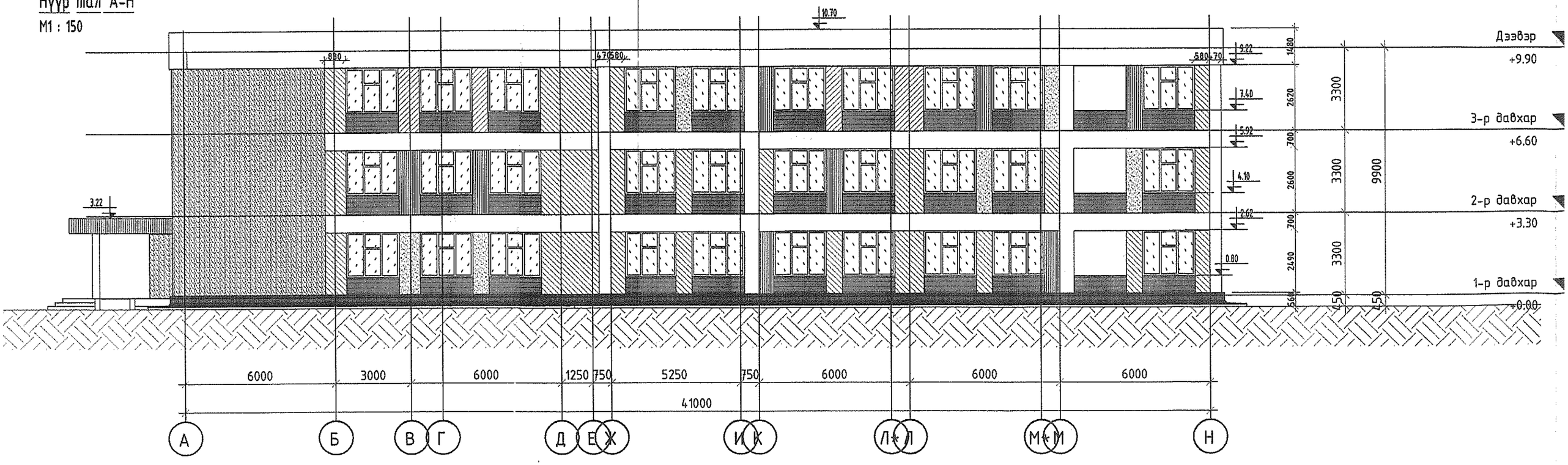

1 | 2 | 3 | 4 | 5 | 6

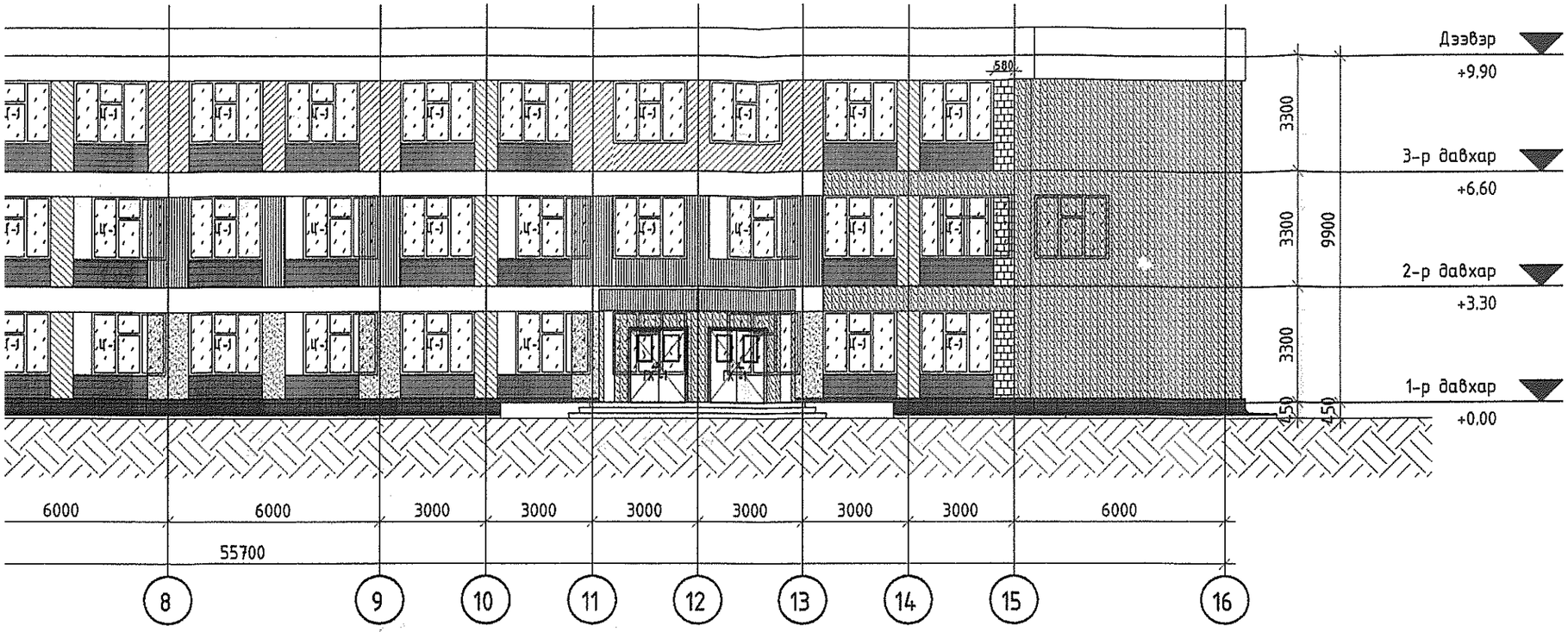

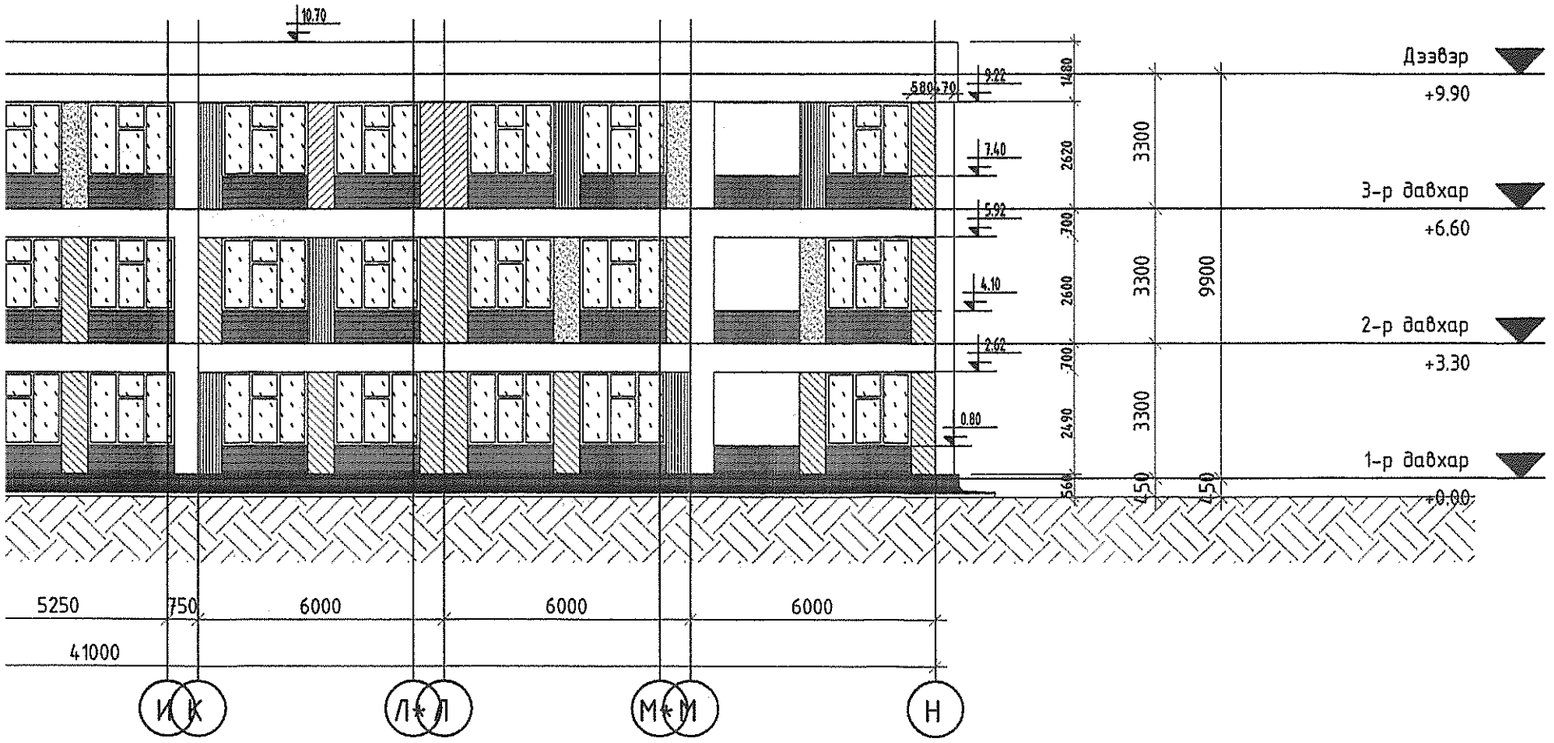

ТАЙЛБАР:

Засалын төрөл

М 1 : 200

- Цагаан өнгийн эмульс / С0 М0 Y0 К0/
- Цайвар шаргал өнгийн эмульс / С17 М20 Y31 К0/
- Шар өнгийн эмульс / С15 М5 Y69 К0/
- Саарал өнгийн эмульс / С41 М38 Y39 К2/
- Шар өнгийн эмульс/ С19 М1 Y73 К0/
- Саарал өнгийн эмульс / С52 М48 Y43 К10/
- Бор өнгийн эмульс / С32 М59 Y92 К19/
- Ногоон өнгийн эмульс / С67 М24 Y100 К7/
- Хар саарал өнгийн эмульс / С57 М60 Y66 К44/

ЭКСПЕРТ №

№	Огноо	Засвар өөрчлөлт

Үе шат: АЖЛЫН ЗУРАГ

"ТАО" ХХК

Барилгын зураг төслийн
"ТҮМЭН АМГАЛАН ОРДОН" ХХК

Утас: 99018408
e-mail: khangaisaikhan.n@gmail.com

ЗТ11-365/17

Архитектор		М.Баясгалан
Гүйцэтгэсэн		С.Еркэбулан
Шалгасан		М.Баясгалан

102-Р ДУНД СУРГУУЛИЙН БАРИЛГЫН ЗАСВАРЫН ЗУРАГ

Улаанбаатар хот, Баянзүрх дүүргийн 27-р хороо

Өөрчлөлтийн нүүр тал

Е.Г.Шифр:	Масштаб:	Огноо:
ТАО-02/2020		03/12/2020
Т.Г.Шифр:	Зургийн дугаар: БА801	Хуудас: 33

3/12/2020 6:19:20 PM

А3

1 | 2 | 3 | 4 | 5 | 6

тал 16-1

0

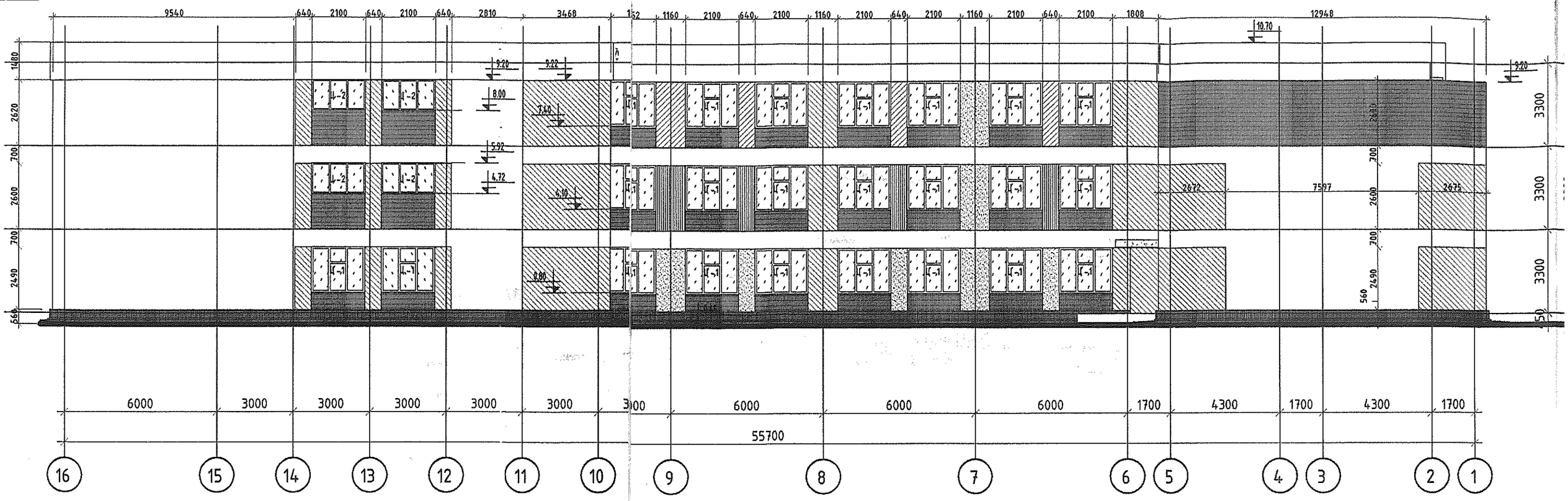

тал Н-А

0

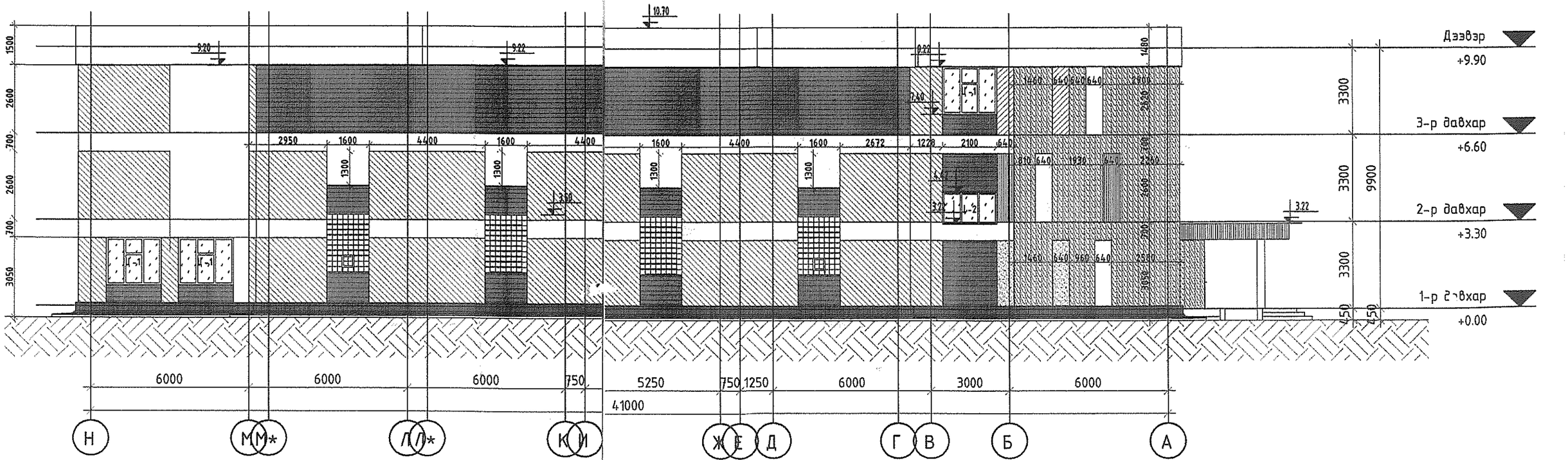

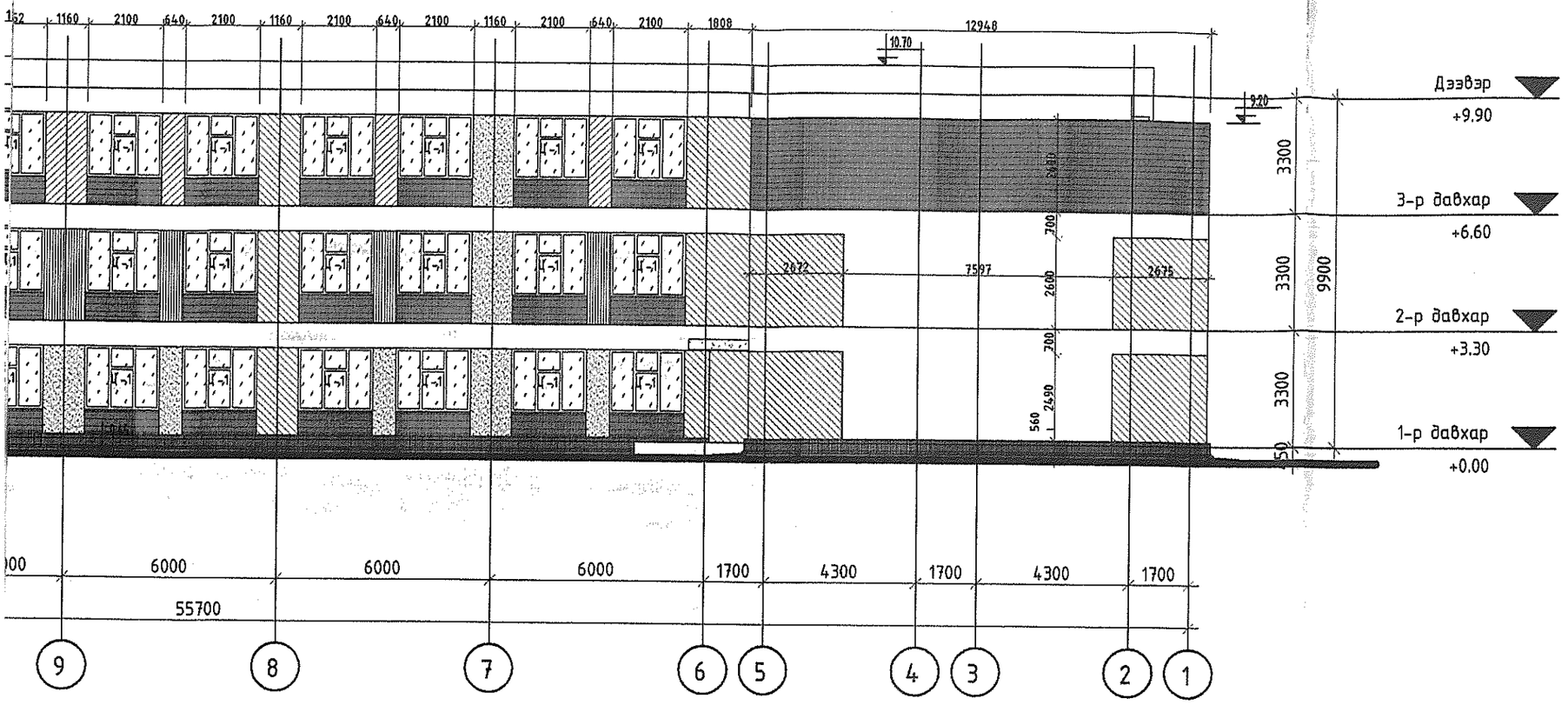

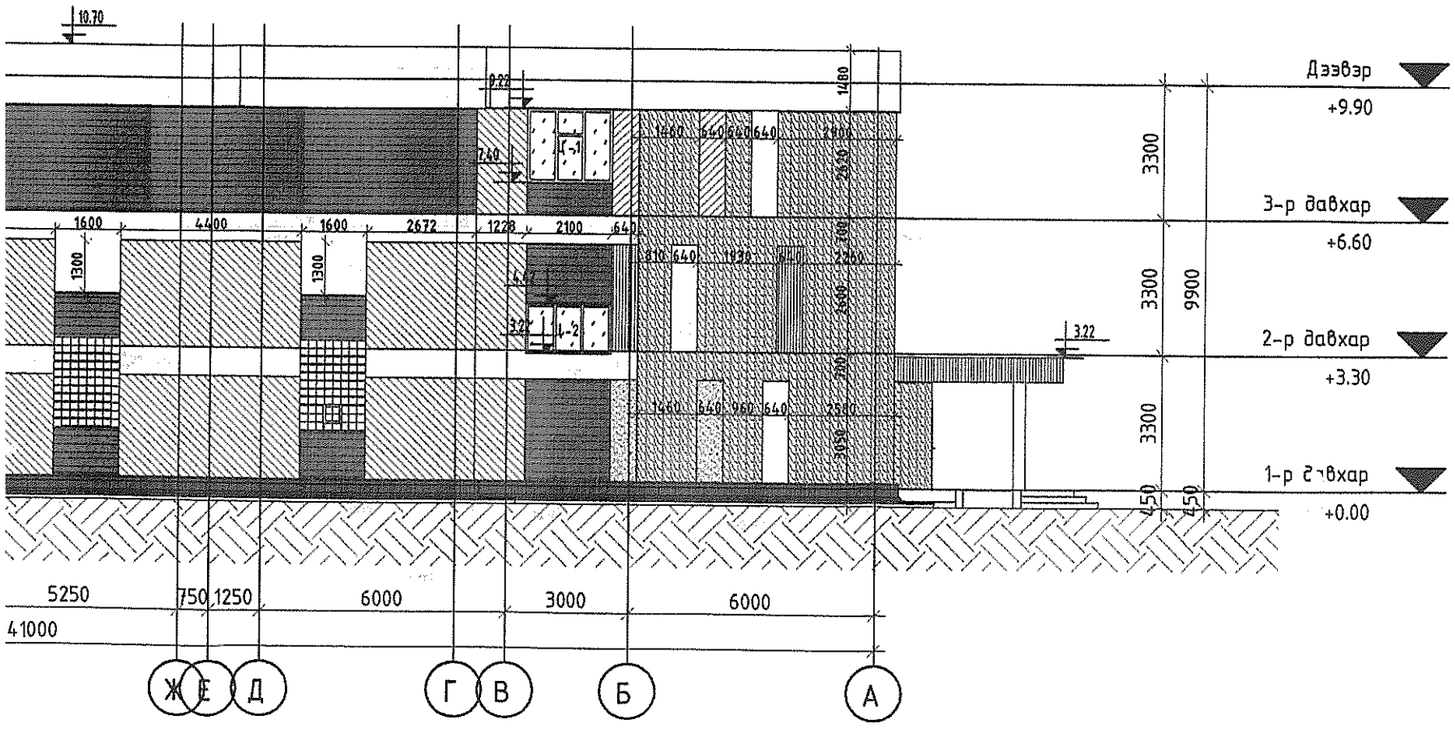

ТАЙЛБАР:

Засалын төрөл

М 1 : 200

- Цагаан өнгийн энгэс / C0 M0 Y0 K0/
- Цайвар шаргал өнгийн энгэс / C17 M20 Y31 K0/
- Шар өнгийн энгэс / C15 M5 Y69 K0/
- Саарал өнгийн энгэс / C41 M38 Y39 K2/
- Шар өнгийн энгэс/ C19 M1 Y73 K0/
- Саарал өнгийн энгэс / C52 M48 Y43 K10/
- Бор өнгийн энгэс / C32 M59 Y92 K19/
- Ногоон өнгийн энгэс / C67 M24 Y100 K7/
- Хар саарал өнгийн энгэс / C57 M60 Y66 K44/

№	Огноо	Засвар өөрчлөлт

Үе шат: АЖЛЫН ЗУРАГ

"ТАО" ХХК

Барилгын зураг төслийн
"ТҮМЭН АМГАЛАН ОРДОН" ХХК

Утас: 99018408
e-mail: khangaisaikhan.n@gmail.com

ЗТ11-365/17

Архитектор		М.Баясгалан
Гүйцэтгэсэн		С.Еркебулан
Шалгасан		М.Баясгалан

102-Р ДҮНД СУРГУУЛИЙН БАРИЛГЫН ЗАСВАРЫН ЗУРАГ

Улаанбаатар хот, Баянзүрх дүүргийн 27-р хороо

Өөрчлөлтийн нүүр тал

ЕГ.Шифр:	Масштаб:	Огноо:
ТАО-02/2020		03/12/2020
ТГ.Шифр:	Зургийн дугаар: БА802	Хуудас: 34

8 А3

3/12/2020 6:25:25 PM

Нүүр тал 12-5

М1 : 150

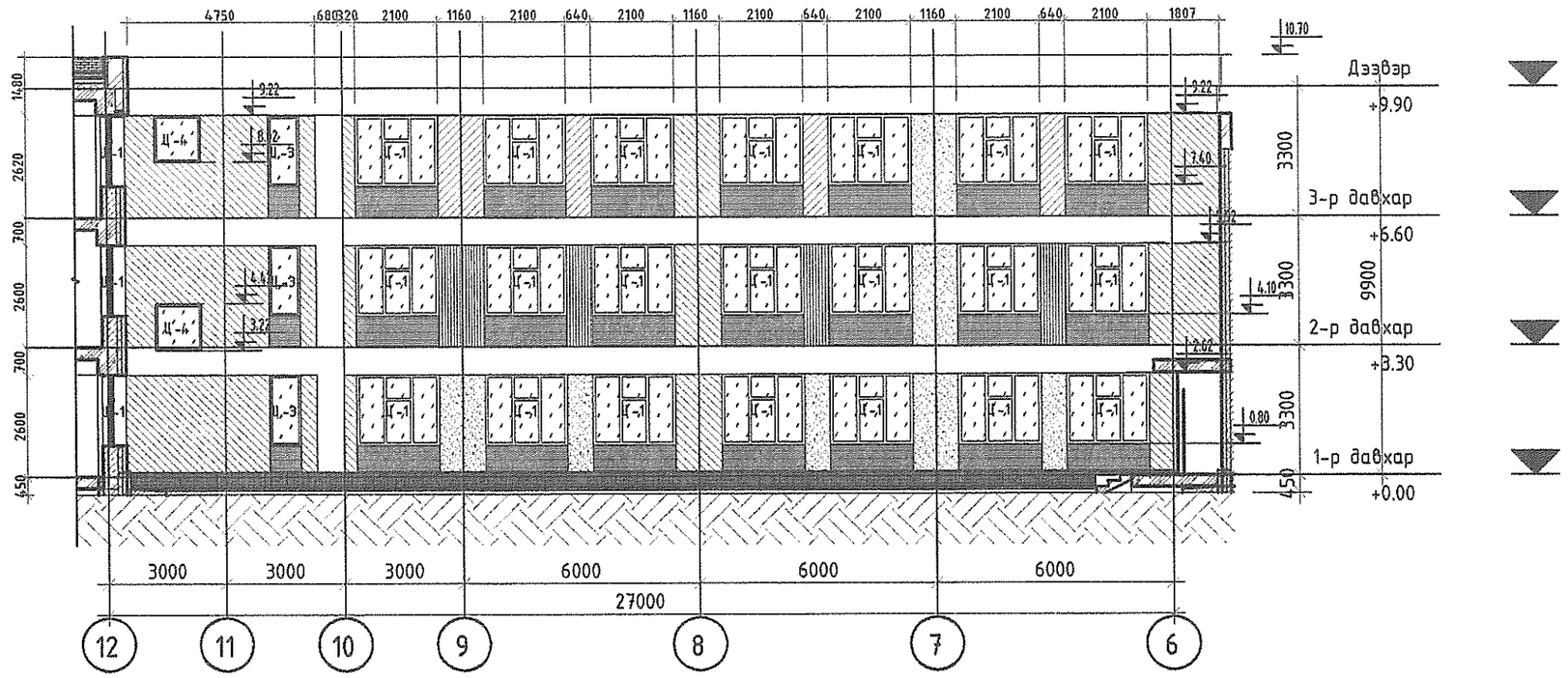

Нүүр тал Н-Д

М1 : 150

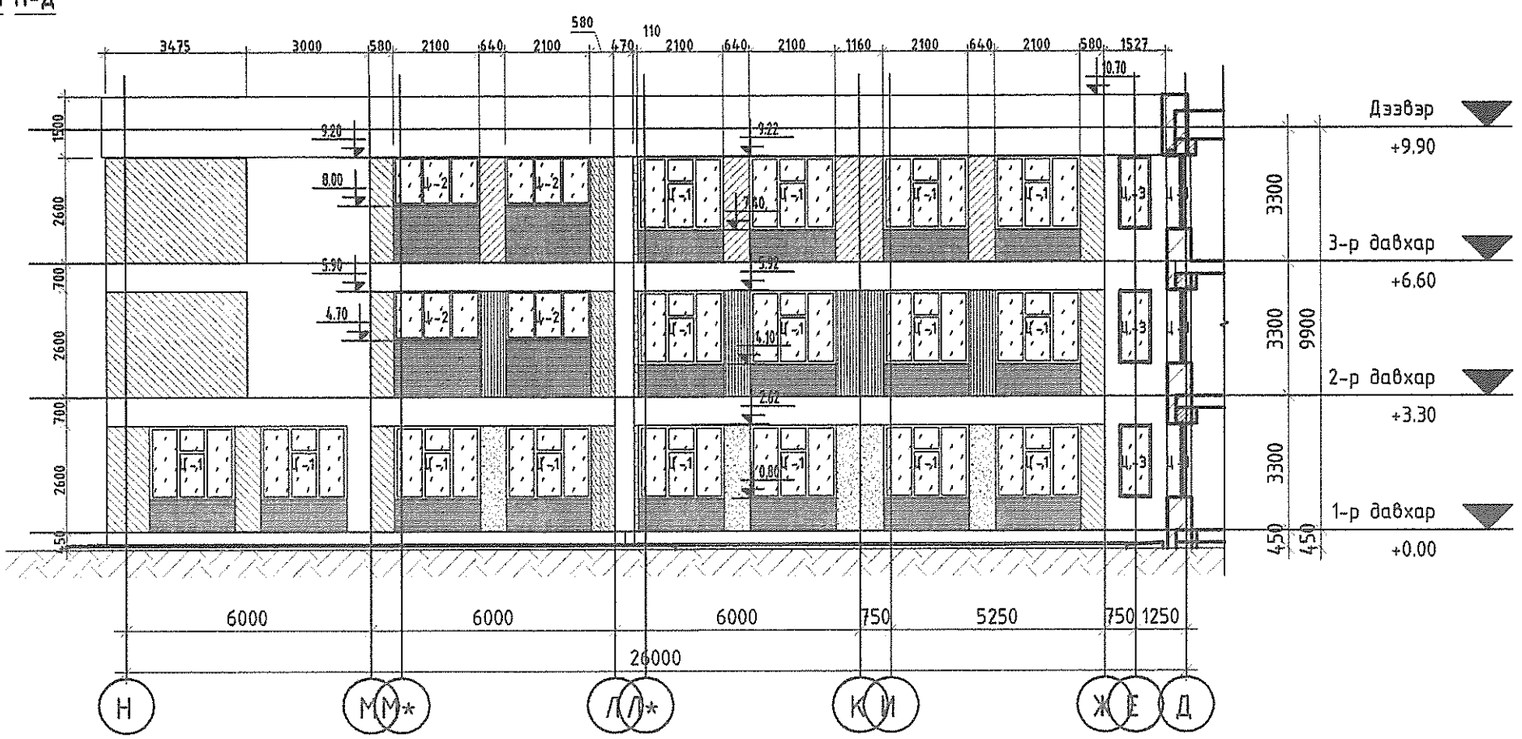

ТАЙЛБАР:

Засалын төрөл

М 1 : 200

- Цагаан өнгийн эмульс / С0 М0 Y0 К0/
- Цайвар шаргал өнгийн эмульс / С17 М20 Y31 К0/
- Шар өнгийн эмульс / С15 М5 Y69 К0/
- Саарал өнгийн эмульс / С41 М38 Y39 К2/
- Шар өнгийн эмульс/ С19 М1 Y73 К0/
- Саарал өнгийн эмульс / С52 М48 Y43 К10/
- Бор өнгийн эмульс / С32 М59 Y92 К19/
- Ногоон өнгийн эмульс / С67 М24 Y100 К7/
- Хар саарал өнгийн эмульс / С57 М60 Y66 К44/

ЭКСПЕРТ №1

1-57 20-11-2020

№	Огноо	Засвар өөрчлөлт

Үе шат: АЖЛЫН ЗУРАГ

Барилгын зураг төслийн
"ТҮМЭН АМГАЛАН ОРДОН" ХХК

Утас: 99018408
e-mail: khangaisaikhan.n@gmail.com

ЭТ11-365/17

"ТАО" ХХК

Архитектор		М.Баясгалан
Гүйцэтгэсэн		С.Еркебулан
Шалгасан		М.Баясгалан

102-Р ДУНД СУРГУУЛИЙН БАРИЛГЫН ЗАСВАРЫН ЗУРАГ

Улаанбаатар хот, Баянзүрх дүүргийн 27-р хороо

Өөрчлөлтийн нүүр тал

Е.Г.Шифр:	Масштаб:	Огноо:
ТАО-02/2020		04/03/19
Т.Г.Шифр:	Зургийн дугаар: БА803	Хуудас: 35

3/12/2020 6:13:23 PM

А3

Хэсэглэл 1

М 1 : 20

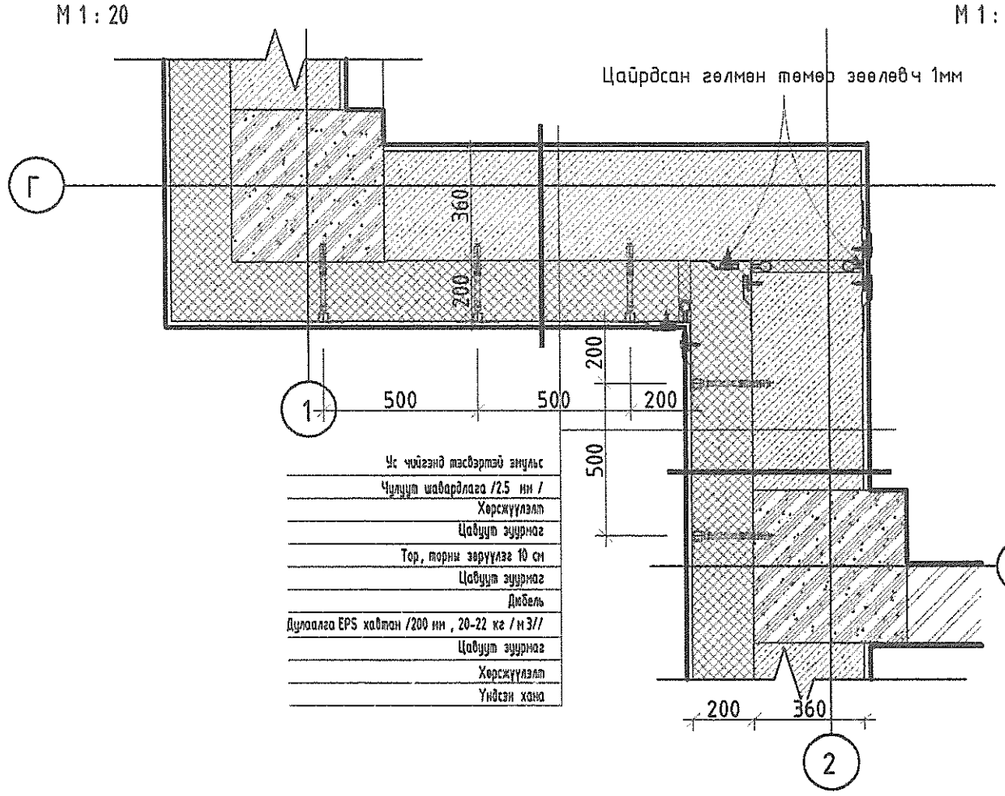

Ус чийгэнд тэсвэртэй энгэс
Чулуут шаварлага /2.5 нн /
Хөрсжүүлэлт
Цавуут зуурмаг
Тор, торны зөрүүлэг 10 см
Цавуут зуурмаг
Дюбель
Дулаалга EPS хавтан /200 нн , 20-22 кг /м3//
Цавуут зуурмаг
Хөрсжүүлэлт
Үндсэн хана

Хэсэглэл 2

М 1 : 20

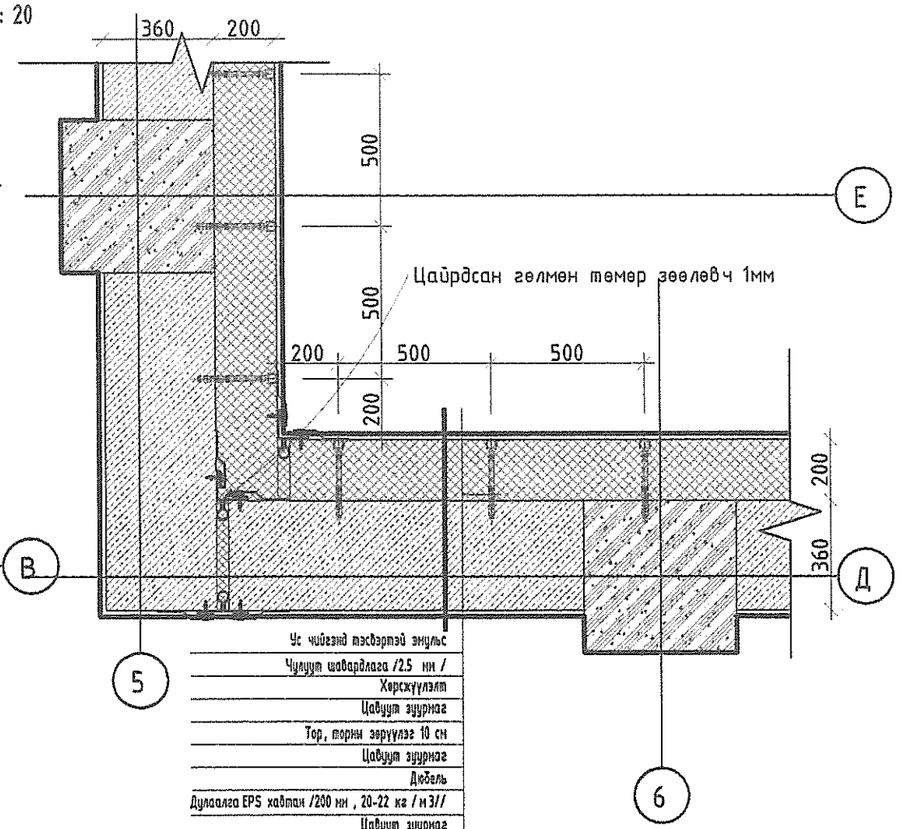

Ус чийгэнд тэсвэртэй энгэс
Чулуут шаварлага /2.5 нн /
Хөрсжүүлэлт
Цавуут зуурмаг
Тор, торны зөрүүлэг 10 см
Цавуут зуурмаг
Дюбель
Дулаалга EPS хавтан /200 нн , 20-22 кг /м3//
Цавуут зуурмаг
Хөрсжүүлэлт
Үндсэн хана

Хэсэглэл 3

М 1 : 20

Ус чийгэнд тэсвэртэй энгэс
Чулуут шаварлага /2.5 нн /
Хөрсжүүлэлт
Цавуут зуурмаг
Тор, торны зөрүүлэг 10 см
Цавуут зуурмаг
Дюбель
Дулаалга EPS хавтан /200 нн , 20-22 кг /м3//
Цавуут зуурмаг
Хөрсжүүлэлт
Үндсэн хана

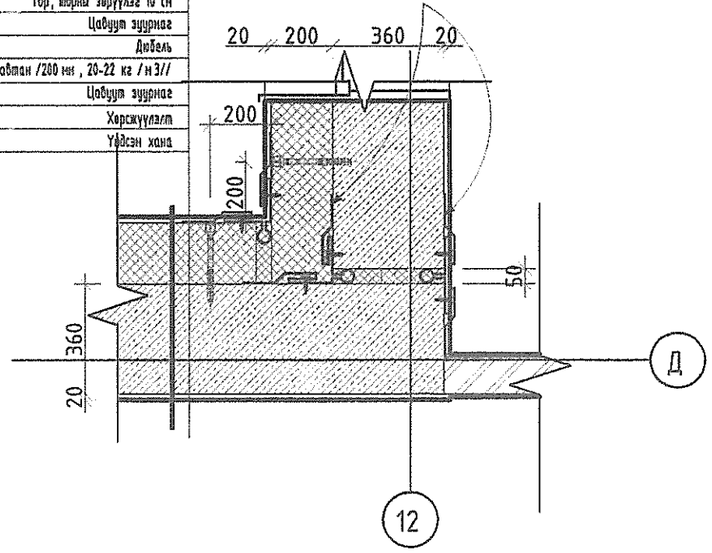

Хэсэглэл 4

М 1 : 20

Ус чийгэнд тэсвэртэй энгэс
Чулуут шаварлага /2.5 нн /
Хөрсжүүлэлт
Цавуут зуурмаг
Тор, торны зөрүүлэг 10 см
Цавуут зуурмаг
Дюбель
Дулаалга EPS хавтан /200 нн , 20-22 кг /м3//
Цавуут зуурмаг
Хөрсжүүлэлт
Үндсэн хана

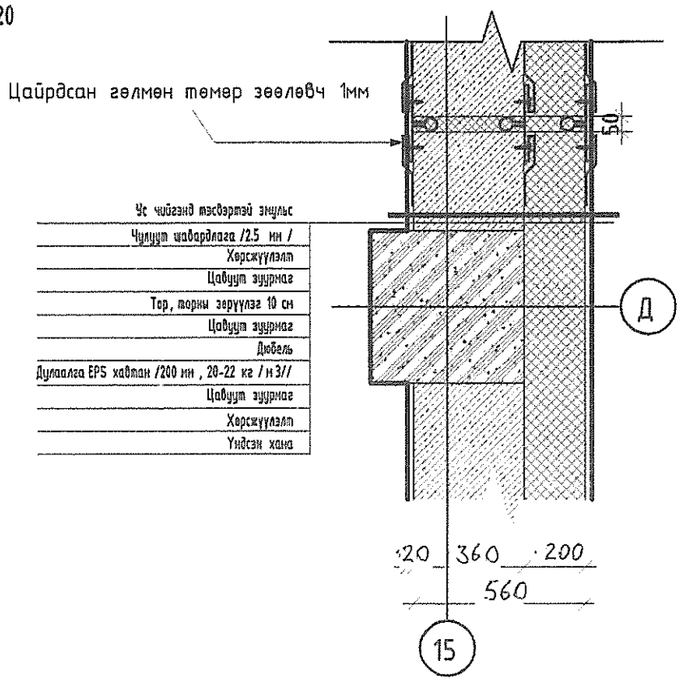

ТАЙЛБАР:

№	Огноо	Засвар өөрчлөлт

Үе шат: АЖЛЫН ЗУРАГ

"ТАО" ХХК

Барилгын зураг төслийн
"ТҮМЭН АМГАЛАН ОРДОН" ХХК

Утас: 99018408
e-mail: khangaisaikhan.n@gmail.com

ЗТ11-365/17

Архитектор		М.Баясгалан
Гүйцэтгэсэн		С.Еркебулан
Шалгасан		М.Баясгалан

102-Р ДҮНД СУРГУУЛИЙН БАРИЛГЫН ЗАСВАРЫН ЗУРАГ

Улаанбаатар хот, Баянзүрх дүүргийн 27-р хороо

Өөрчлөлтийн ханын хэсэглэлүүд

ЕГ.Шифр:	Масштаб:	Огноо:
ТАО-02/2020		01/24/19
ТГ.Шифр:	Зургийн дугаар: БА901	Хуудас: 36

3/12/2020 6:53:30 PM

А3

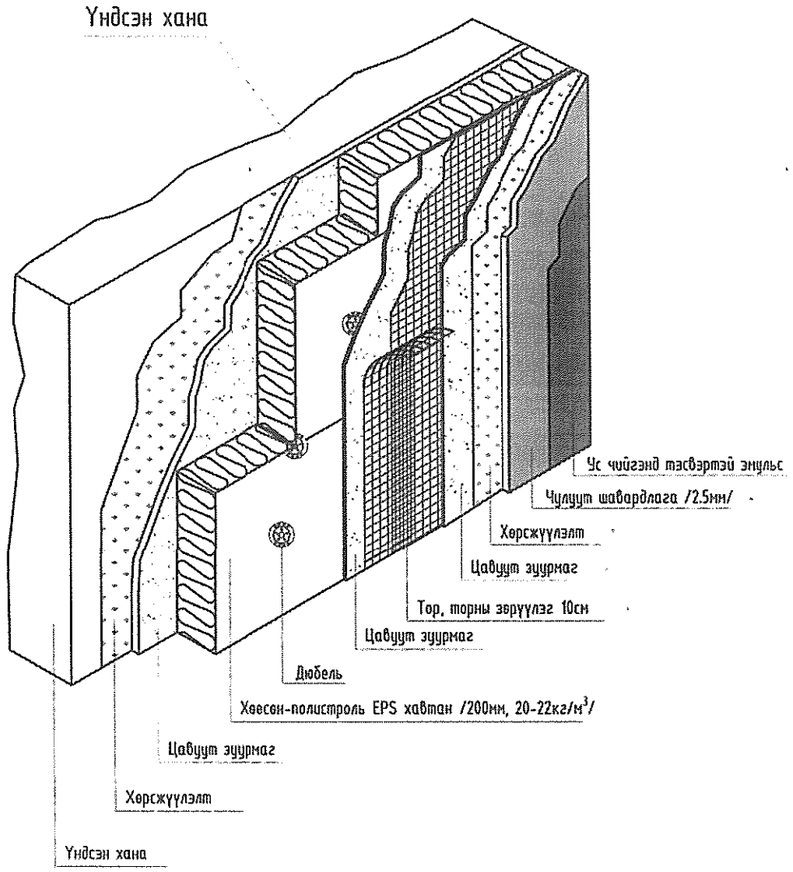

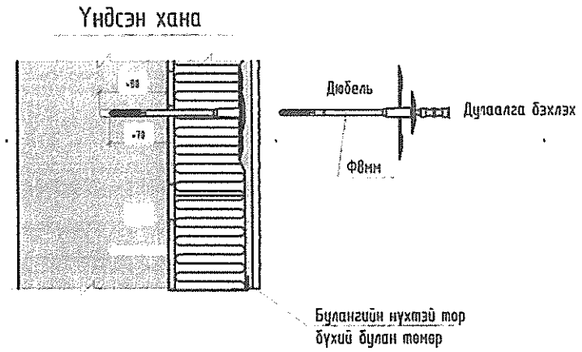

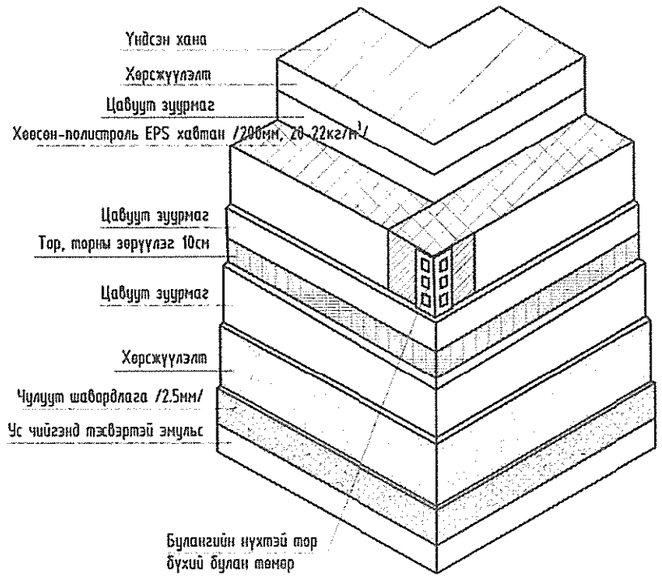

ТАЙЛБАР

№	Огноо	Засвар өөрчлөлт

Ye шат: АЖЛЫН ЗУРАГ

Барилгын зураг төслийн
"ТҮМЭН АМГАЛАН ОРДОН" ХХК

Утас: 99018408
e-mail: khangaisaikhan.n@gmail.com

ЗТ11-365/17

"ТАО" ХХК

Архитектор		М.Баясгалан
Гүйцэтгэсэн		С.Еркебулан
Шалгасан		М.Баясгалан

102-Р ДУНД СУРГУУЛИЙН БАРИЛГЫН ЗАСВАРЫН ЗУРАГ

Улаанбаатар хот, Баянзүрх дүүргийн 27-р хороо

Өөрчлөлтийн ханын хэсэглэлүүд

ЕГ Шифр	Масштаб	Огноо
ТАО-02/2020		03/10/20
ТГ Шифр	Зургийн дугаар	Хуудас
	БА902	37

1/12/2020 15:55 PM

А3

Дюбель байрлуулах тойм

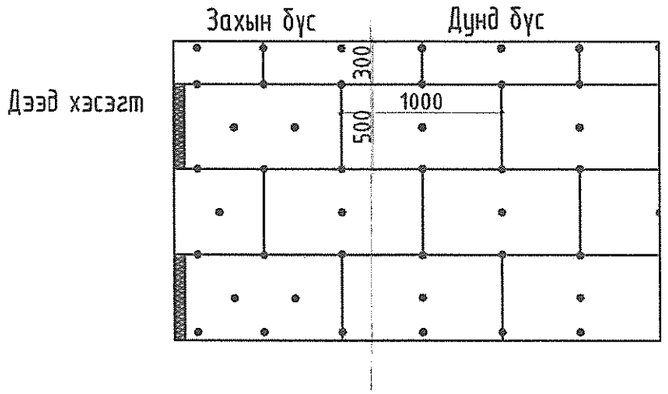

Цавуу түрхэж наах байрлал

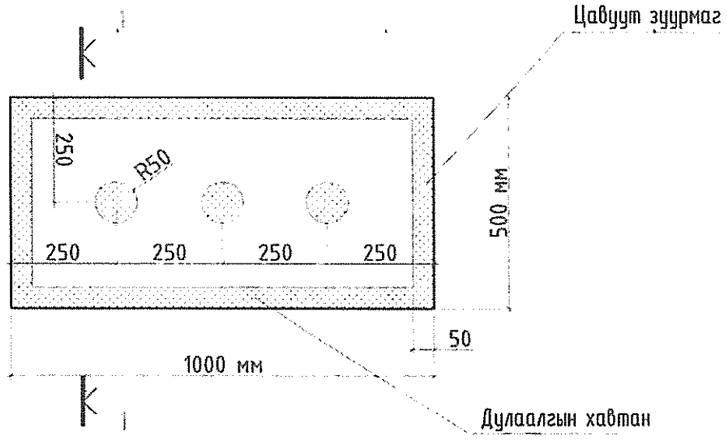

Гадна ханаар дулаалгын хөвсөнцөрийг 1000х500 хэмжээтэй бэлтгэж, тусгай зориулалтын цавуугаар зураг үзүүлсэний дагуу нааж, дулаан дамхуулдаггүй хуванцар тэлэгчтэй боолтоор /дюбель/ технологийн дагуу сайтар бэхлэж өгнө. Тэлэгчтэй боолт нь 25см-ээс багагүй урттай байх ба ханаар 5см-ээс багагүй гүнтэйгээр суулгаж бэхэлнэ. Хөвсөнцөр хоорондын зай завсрыг зориулалтын чигжээсээр чигжсэний дараа синтетик торыг нааж өгнө. Дулаалгын хөвсөнцөрийг сонгохдоо ОБЕГ-ын дэргэдэх лабораторийн туршилт, шилжилгээ хийгдэж батлагдаагүй хөвсөнцөр хавтан үйлдвэрлэгч байгууллагын хөвсөнцөр хавтанг ашиглах хэрэгтэй.

1-1

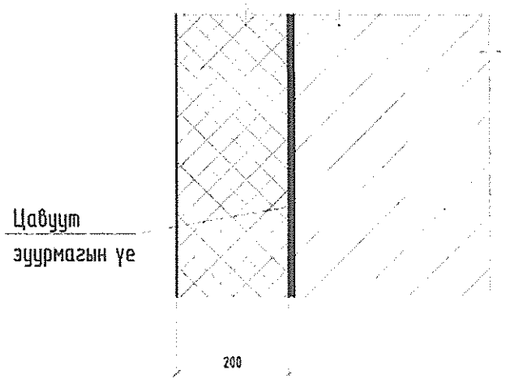

1мкв талбайд орох дюбелийн тоо
Захын бүсэд 7-8 ширхэг
Дундын бүсэд 5-6 ширхэг

ТАЙЛБАР

№	Огноо	Засвар өөрчлөлт

Үе шат: АЖЛЫН ЗУРАГ

Барилгын зураг төслийн
"ТҮМЭН АМГАЛАН ОРДОН" ХХК
Утас: 99018408
e-mail: khangaisaikhan.n@gmail.com
ЗТ11-365/17

"ТАО" ХХК

Архитектор		М.Баясгалан
Гүйцэтгэсэн		С.Еркебулан
Шалгасан		М.Баясгалан

102-Р ДУНД СУРГУУЛИЙН БАРИЛГЫН ЗАСВАРЫН ЗУРАГ
Улаанбаатар хот, Баянзүрх дүүргийн 27-р хороо

Өөрчлөлтийн дюбель байрлуулах хэсэгчлэл

ЕГ Шифр:	Масштаб	Огноо
ТАО-02/2020		03/10/20
ГГ Шифр:	Зургийн дугаар: БА903	Хуудас: 38

А3

Хэсэглэл 5

М 1 : 20

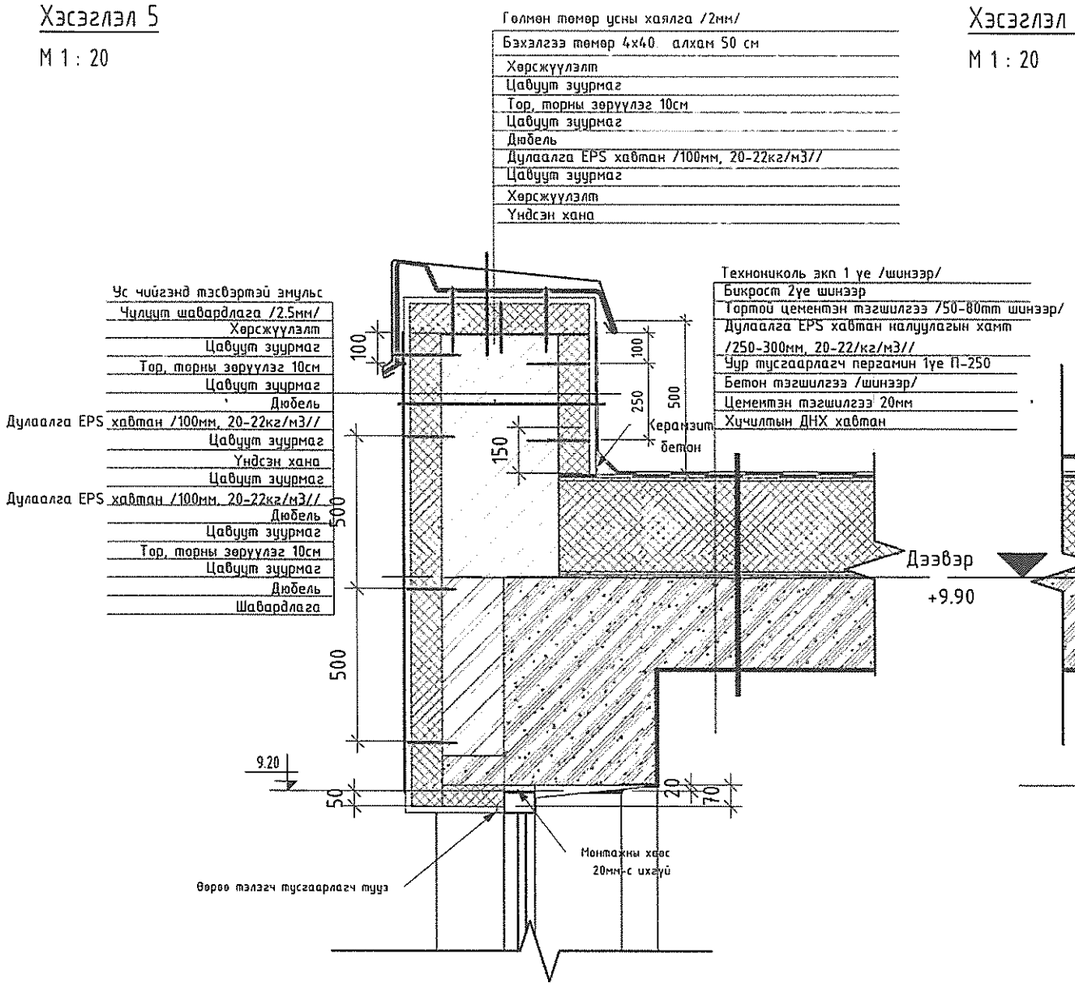

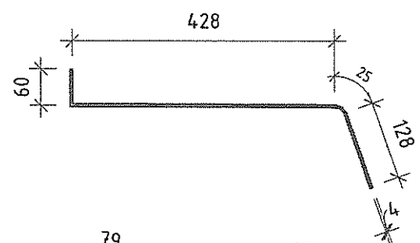

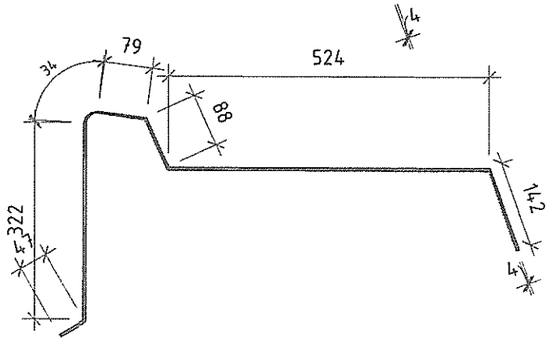

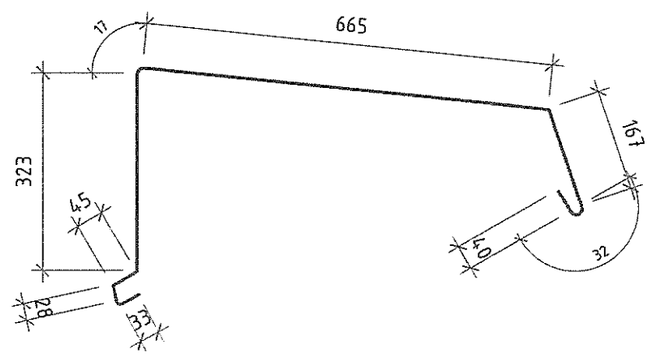

Хэсэглэл 6

М 1 : 20

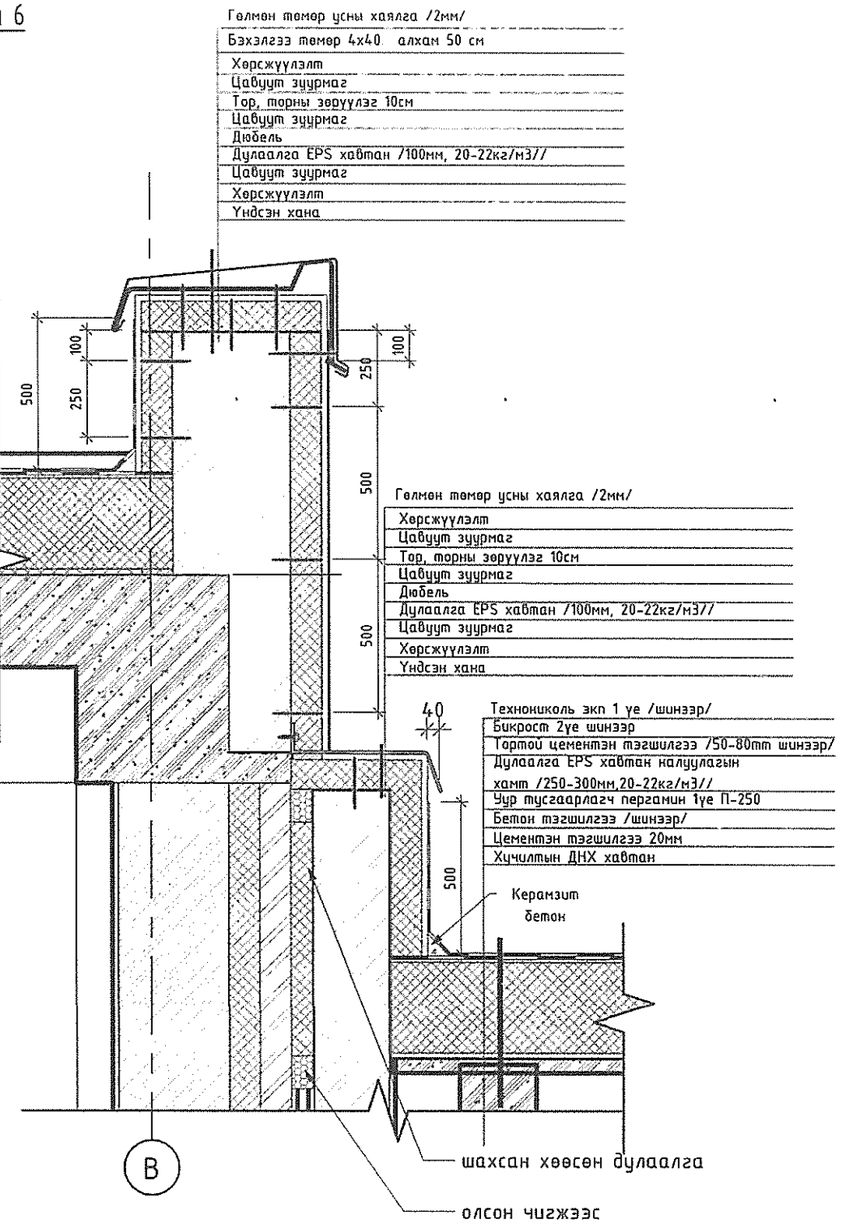

№	Огноо	Засвар өөрчлөлт

Ye шат: АЖЛЫН ЗУРАГ

Барилгын зураг төслийн
"ТҮМЭН АМГАЛАН ОРДОН" ХХК

Утас: 99018408
e-mail: khangaisaikhan.n@gmail.com

ЗТ11-365/17

"ТАО" ХХК

Архитектор		М.Баясгалан
Гүйцэтгэсэн		С.Еркебулан
Шалгасан		М.Баясгалан

102-Р ДУНД СУРГУУЛИЙН БАРИЛГЫН ЗАСВАРЫН ЗУРАГ

Улаанбаатар хот, Баянзүрх дүүргийн 27-р хороо

Өөрчлөлтийн нарлетны хэсэглэл

ЕГ Шифр: ТАО-02/2020	Масштаб:	Огноо: 04/03/19
ГГ Шифр:	Зургийн дугаар: БА904	Хуудас: 39

ТАЙЛБАР

3/14/2020 2:53:37 AM

A3

Хэсэглэл 7

М 1 : 20

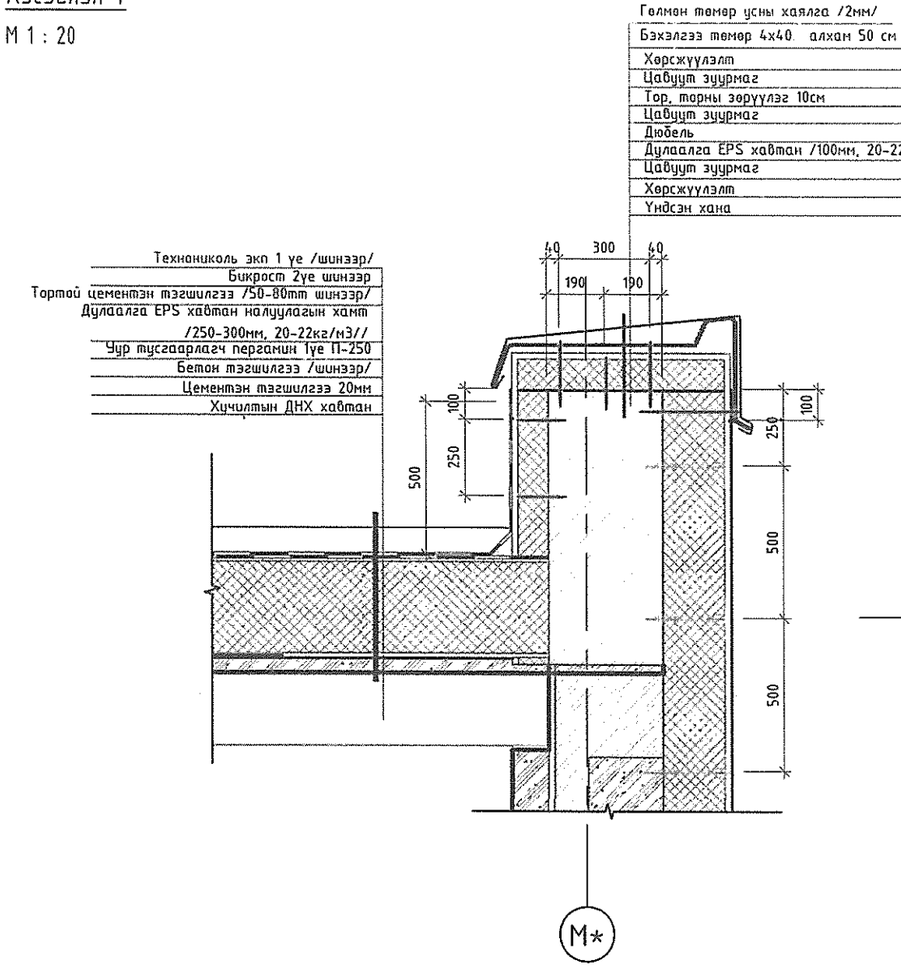

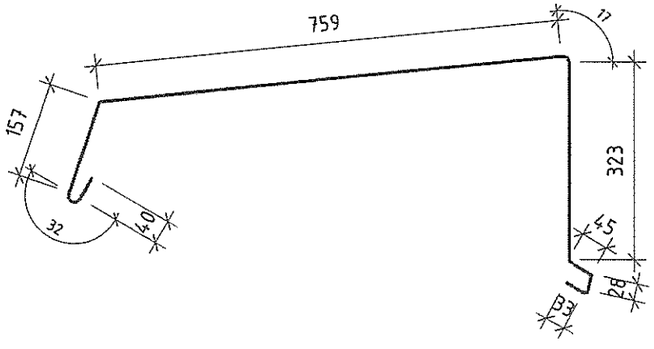

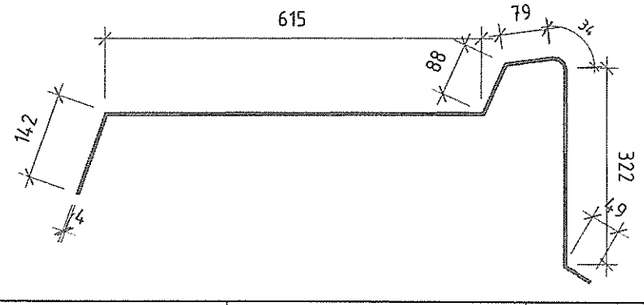

Хэсэглэл 8

М 1 : 20

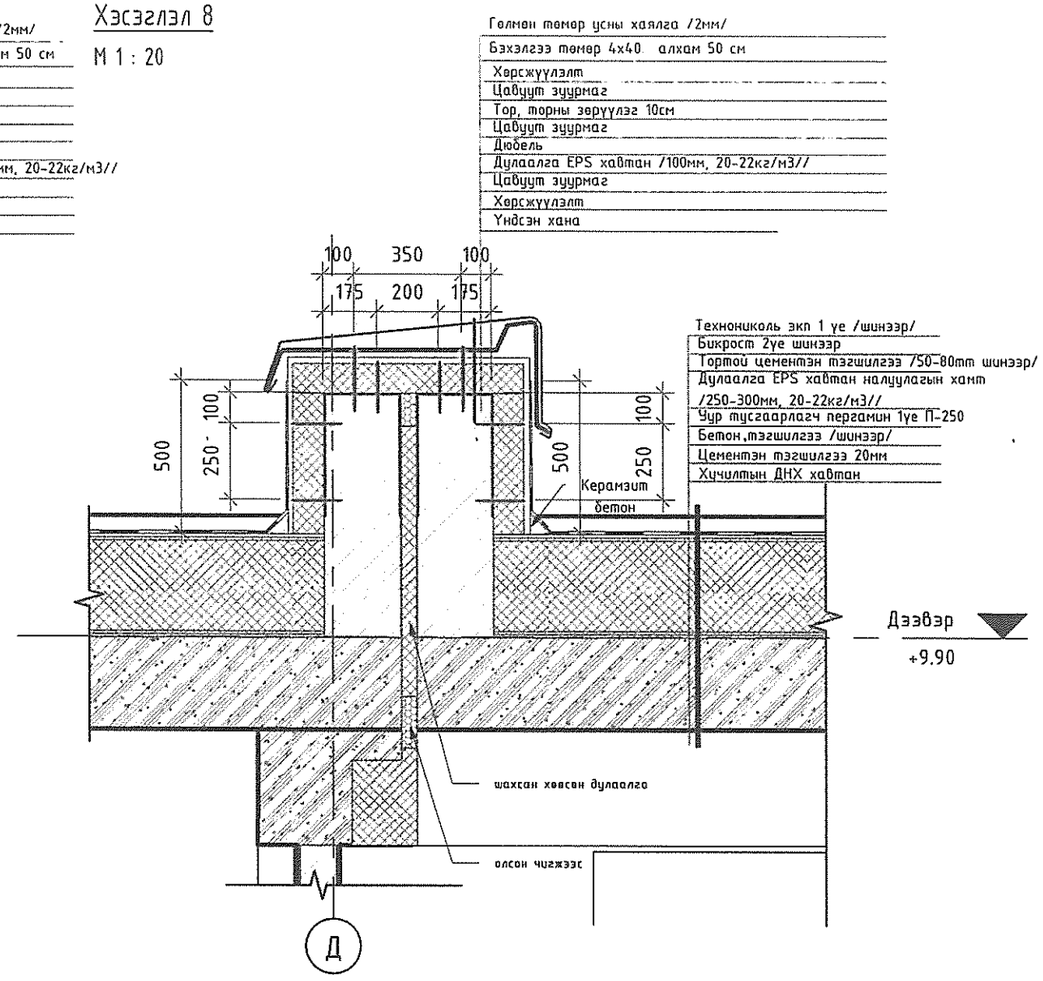

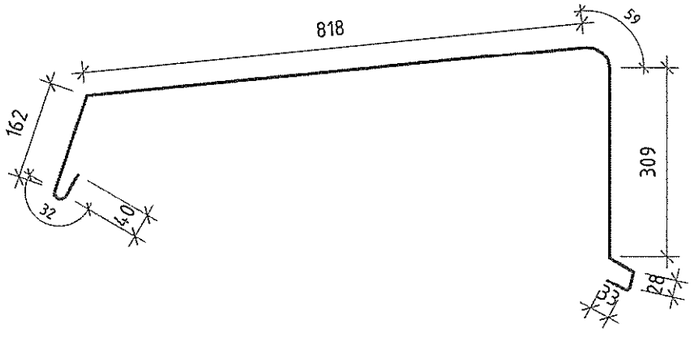

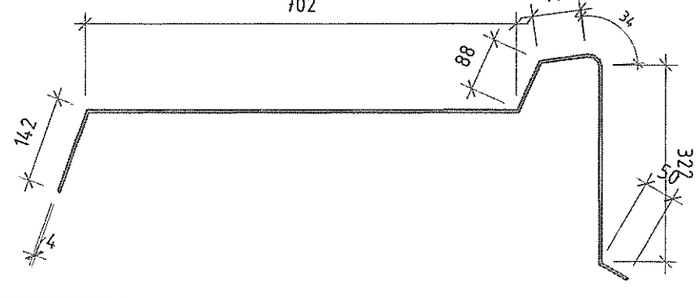

ТАЙЛБАР

№	Огноо	Засвар өөрчлөлт

Үе шат: АЖЛЫН ЗУРАГ

Барилгын зураг төслийн
"ТҮМЭН АМГАЛАН ОРДОН" ХХК

Утас: 99018408
e-mail: khangaisaikhan.n@gmail.com

ЗТ11-365/17

"ТАО" ХХК

Архитектор		М.Баясгалан
Гүйцэтгэсэн		С.Еркебулан
Шалгасан		М.Баясгалан

102-Р ДҮНД СУРГУУЛИЙН БАРИЛГЫН ЗАСВАРЫН ЗУРАГ

Улаанбаатар хот, Баянзүрх дүүргийн 27-р хороо

Өөрчлөлтийн парпетны хэсэглэл

ЕГ Шифр:	Масштаб	Огноо:
ТАО-02/2020		04/03/19
ТГ Шифр:	Зургийн дугаар: БА905	Хуудас: 40

3/16/2020 2:57:43 AM

Нүхний өнцгийг арматурчлах

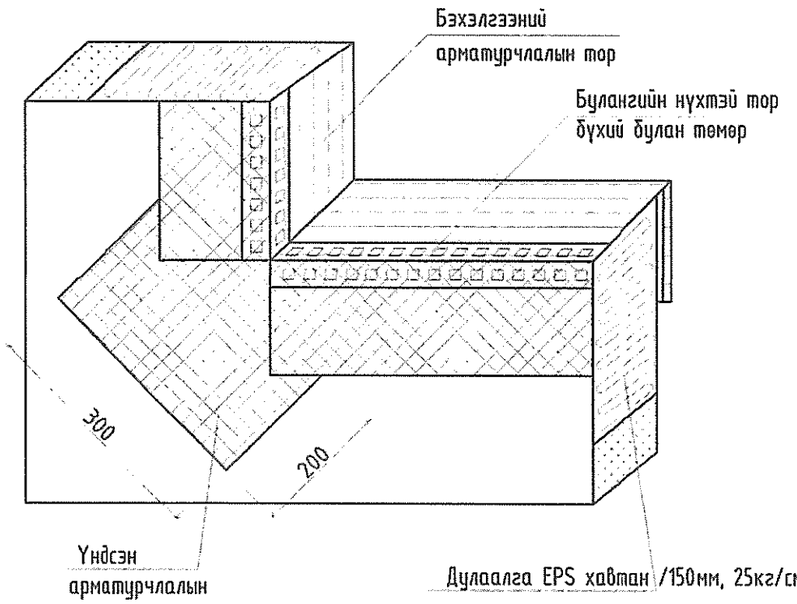

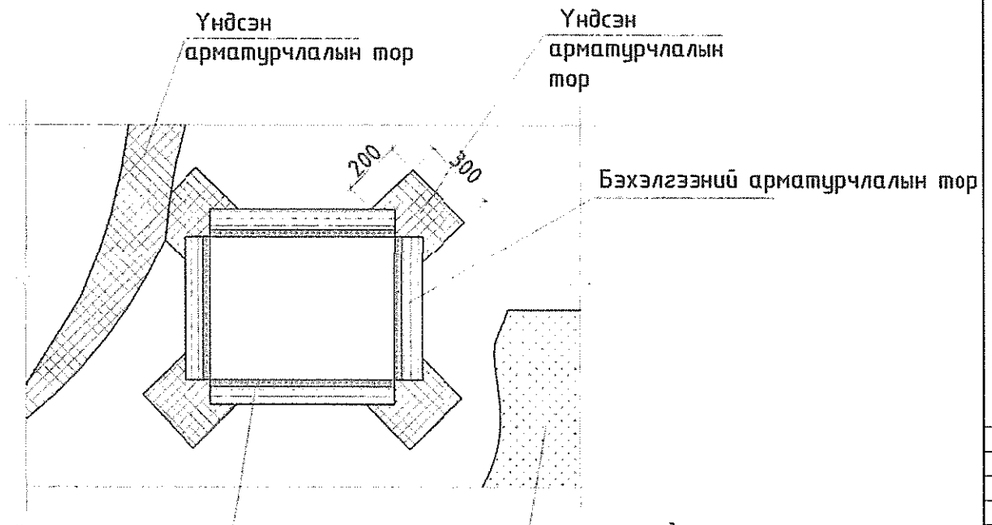

ТАЙЛБАР

№	Огноо	Засвар өөрчлөлт

Үе шат: АЖЛЫН ЗУРАГ

Барилгын зураг төслийн
"ТҮМЭН АМГАЛАН ОРДОН" ХХК

Утас: 99018408
e-mail: khangaisaikhan.n@gmail.com

ЗТ11-365/17

"ТАО" ХХК

Архитектор		М.Баясгалан
Гүйцэтгэсэн		С.Еркебулан
Шалгасан		М.Баясгалан

102-Р ДҮНД СУРГУУЛИЙН БАРИЛГЫН ЗАСВАРЫН ЗУРАГ

Улаанбаатар хот, Баянзүрх дүүргийн 27-р хороо

Өөрчлөлтийн нүхний өнцгийг арматурчлах

ЕГ Шифр	Масштаб	Огноо
ТАО-02/2020		03/10/20
ТГ Шифр	Зургийн дугаар: БА906	Хуудас: 41

3/12/2020 15:20 PM

А3

Хэсэглэл 9

М 1 : 20

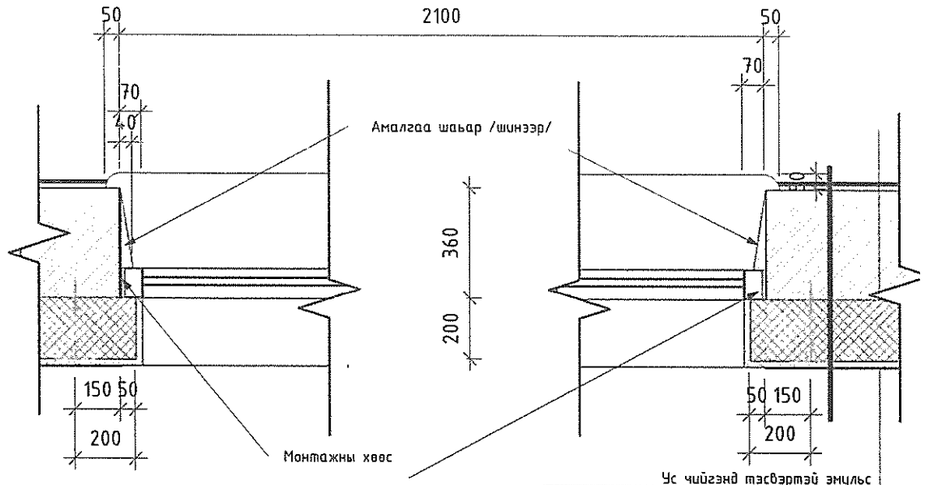

Ус чийгэнд тэсвэртэй эмульс
Чулуут шавардлага /2.5мм/
Хөрсжүүлэлт
Цавуут зуурмаг
Тор, торны зөрүүлэг 10см
Цавуут зуурмаг
Дюбель
Дулаалга EPS хавтан /200мм, 20-22кг/м3//
Цавуут зуурмаг
Хөрсжүүлэлт
Үндсэн хана

Цонхны чулуун тавцан

М 1 : 20

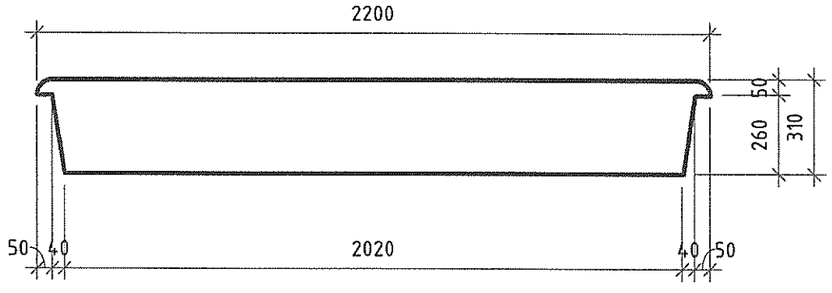

Цонхны цсны хаялга

М 1 : 10

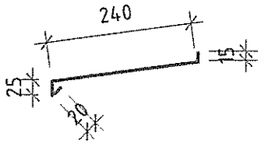

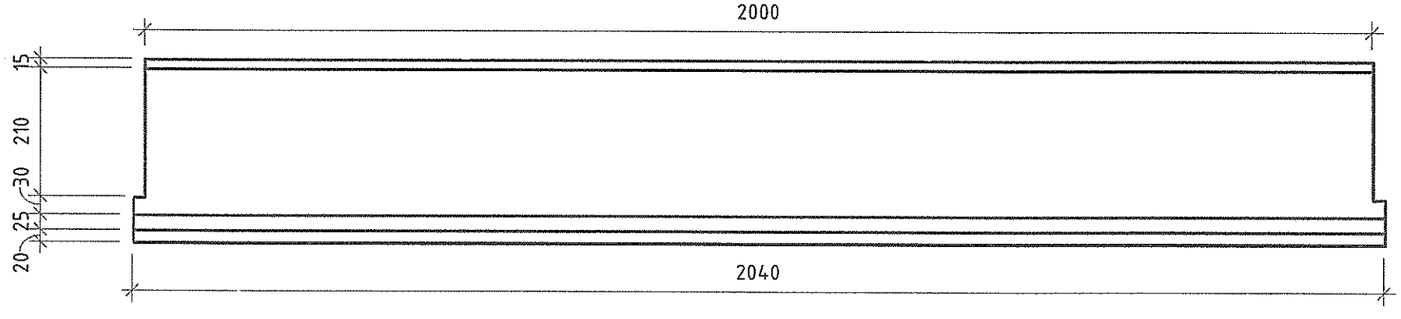

Хэсэглэл 10

М 1 : 20

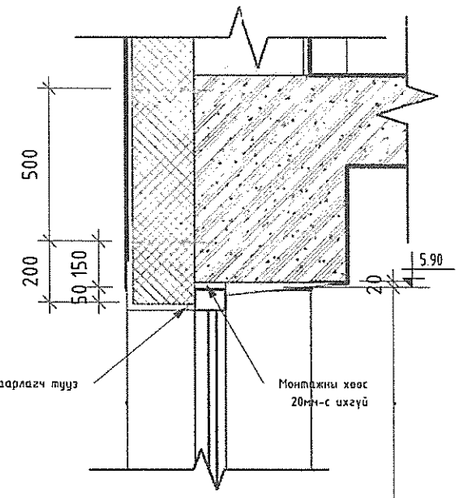

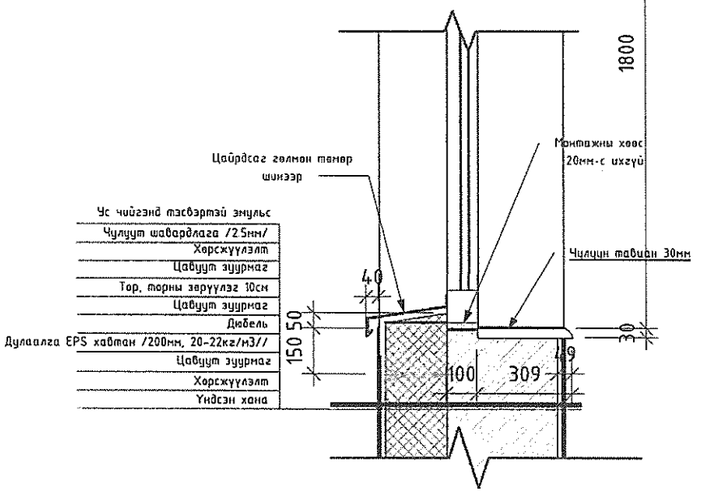

Ус чийгэнд тэсвэртэй эмульс
Чулуут шавардлага /2.5мм/
Хөрсжүүлэлт
Цавуут зуурмаг
Тор, торны зөрүүлэг 10см
Цавуут зуурмаг
Дюбель
Дулаалга EPS хавтан /200мм, 20-22кг/м3//
Цавуут зуурмаг
Хөрсжүүлэлт
Үндсэн хана

ТАЙЛБАР

№	Огноо	Засвар өөрчлөлт

Үе шат: АЖЛЫН ЗУРАГ

Барилгын зураг төслийн
"ТҮМЭН АМГАЛАН ОРДОН" ХХК

Утас: 99018408
e-mail: khangaisaikhan.n@gmail.com

"ТАО" ХХК

ЗТ11-365/17

Архитектор		М.Баясгалан
Гүйцэтгэсэн		С.Еркебулан
Шалгасан		М.Баясгалан

102-Р ДҮНД СУРГУУЛИЙН БАРИЛГЫН ЗАСВАРЫН ЗУРАГ

Улаанбаатар хот, Баянзүрх дүүргийн 27-р хороо

Өөрчлөлтийн цонхны хэсэглэл

ЕГ Шифр:	Масштаб	Огноо:
ТАО-02/2020		04/03/19
ГГ Шифр	Зургийн дугаар: БА907	Хуудас: 42

3/15/2020 2:57:48 AM

Хэсэглэл 11

М 1 : 20

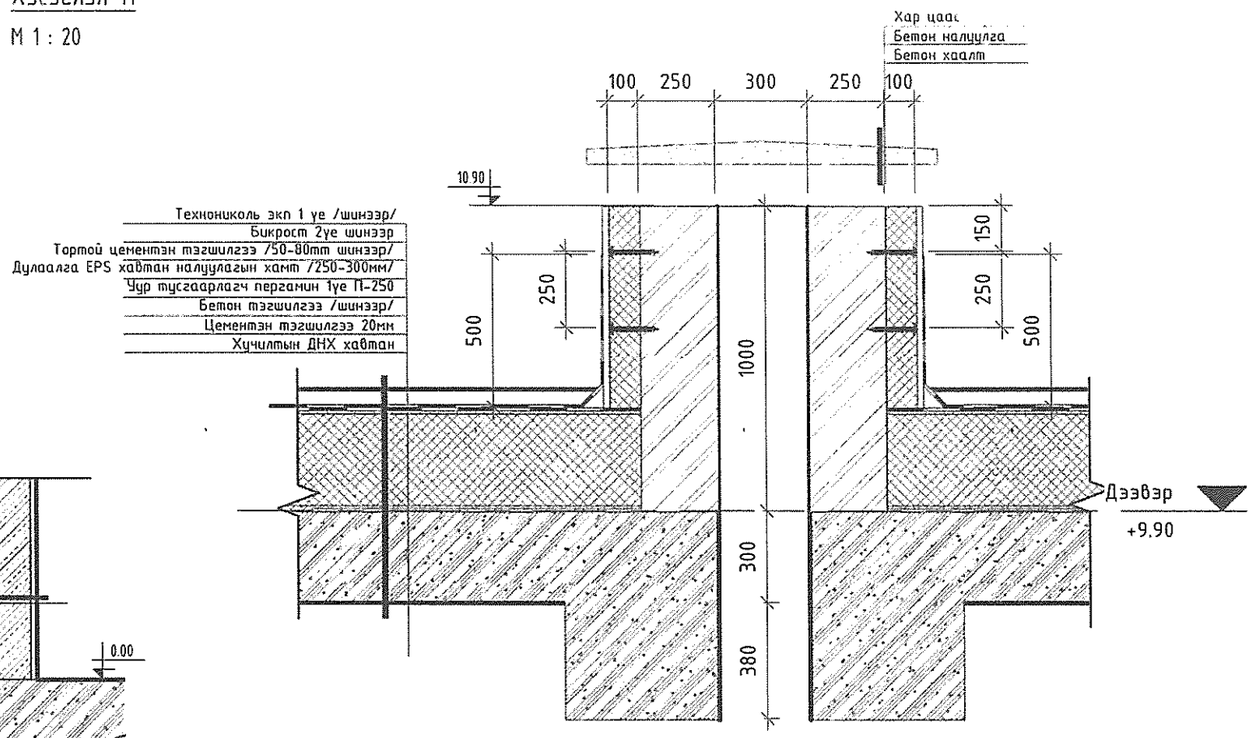

Хэсэглэл 12

М 1 : 20

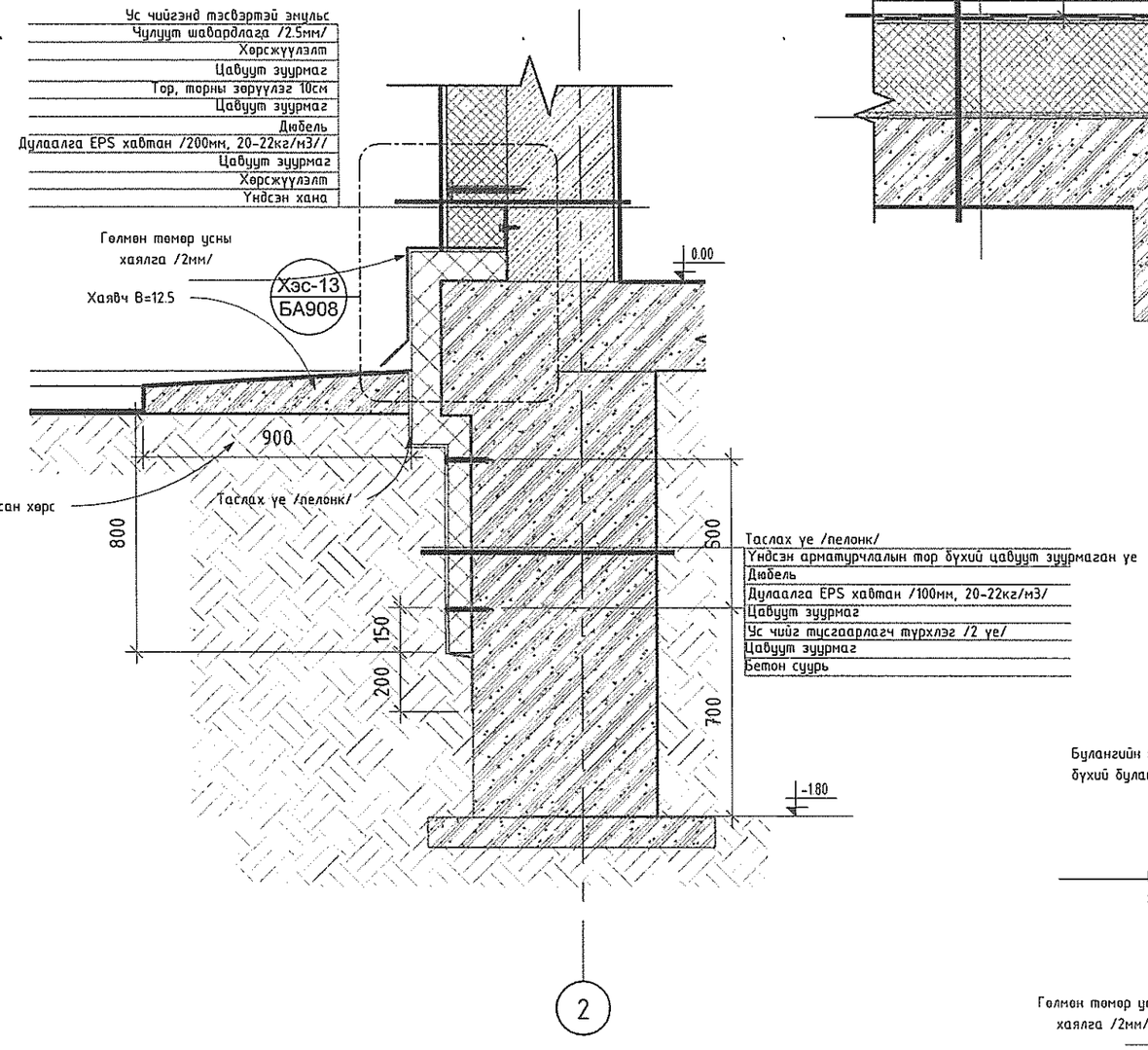

Хэсэглэл 13

М 1 : 10

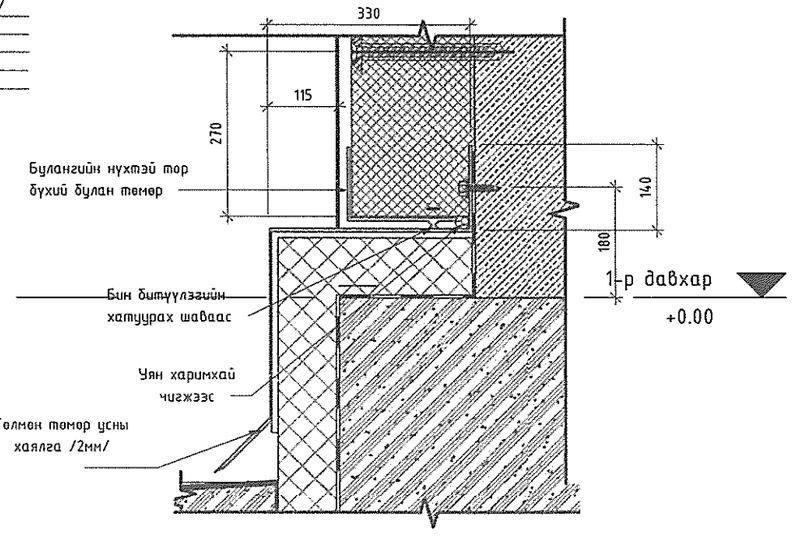

ТАЙЛБАР

№	Огноо	Засвар өөрчлөлт

Үе шат: АЖЛЫН ЗУРАГ

"ТАО" ХХК

Барилгын зураг төслийн "ТҮМЭН АМГАЛАН ОРДОН" ХХК

Утас: 99018408
e-mail: khangaisaikhan.n@gmail.com

ЗТ11-365/17

Архитектор		М.Баясгалан
Гүйцэтгэсэн		С.Еркебулан
Шалгасан		М.Баясгалан

102-Р ДҮНД СУРГУУЛИЙН БАРИЛГЫН ЗАСВАРЫН ЗУРАГ

Улаанбаатар хот, Баянзүрх дүүргийн 27-р хороо

Өөрчлөлтийн хэсэглэл

ЕГ Шифр	Масштаб	Огноо
ТАО-02/2020		04/05/19
ТГ Шифр	Зургийн дугаар: БА908	Хуудас: 43

1/15/2020 4:28:53 PM

А3

Хэсэглэл 14 / Спорт заалны суурийн хэсэглэл /

М 1 : 20

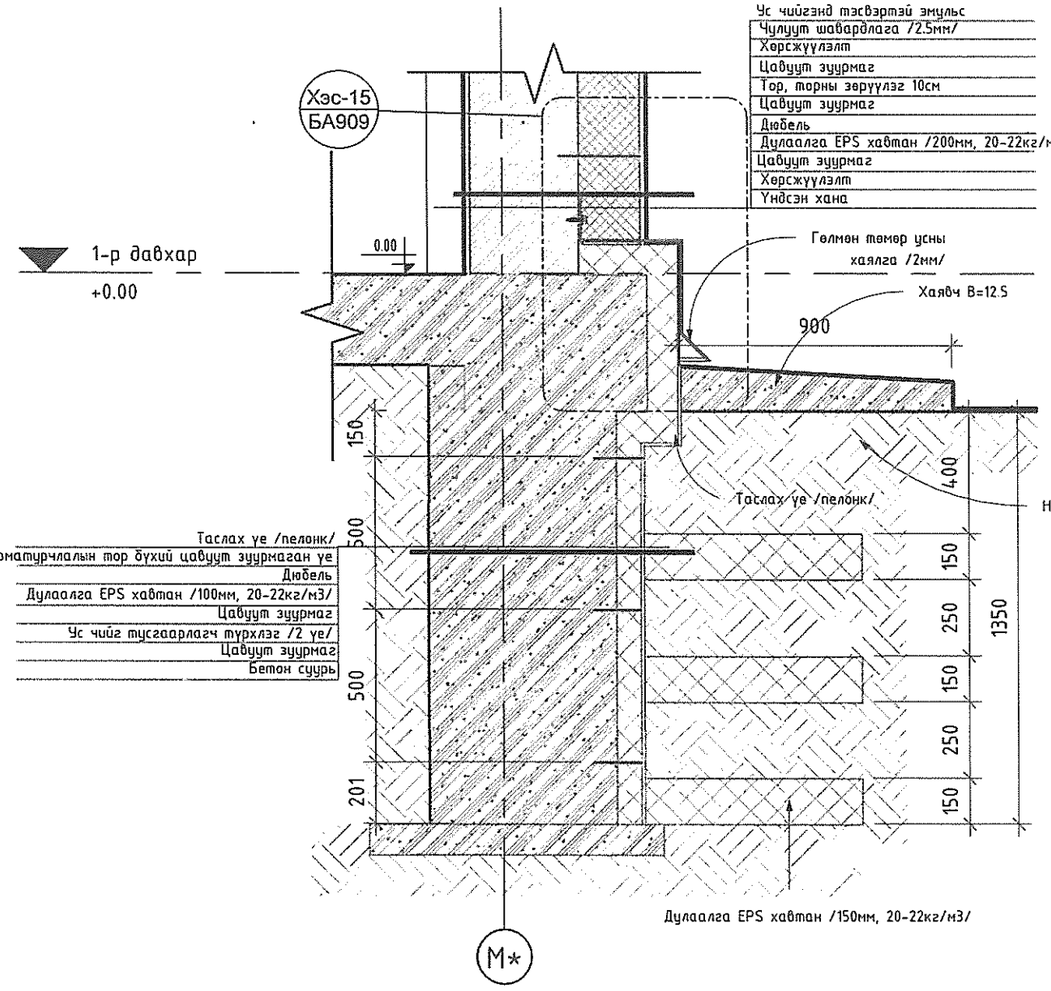

Хэсэглэл 15

М 1 : 10

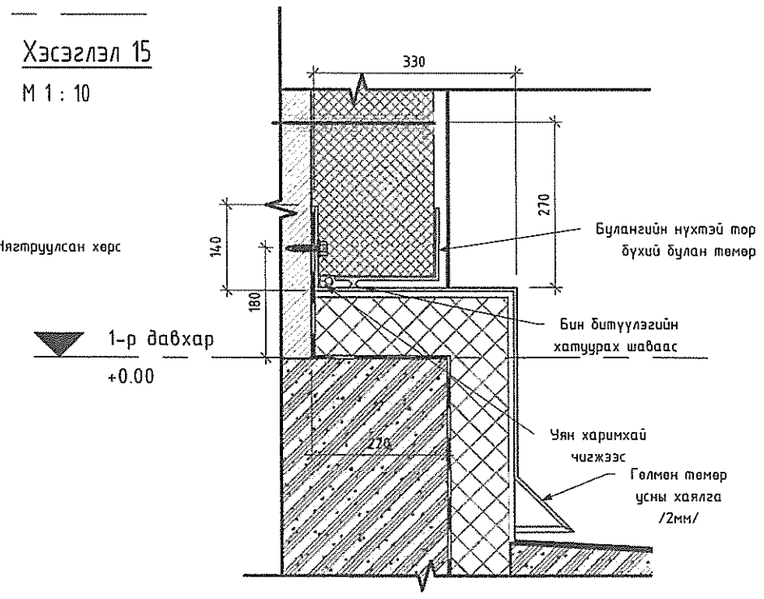

ТАЙЛБАР

№	Огноо	Засвар өөрчлөлт

ЗӨВШӨӨРӨЛЦСӨН

ББ		
ХАС		
ЦБУ		
ХТ, ДГ		
ХД		
ГА		

Ус шат: АЖЛЫН ЗУРАГ

Барилгын зураг төслийн "ТҮМЭН АМГАЛАН ОРДОН" ХХК

Утас: 99018408
e-mail: khangaisaikhan.n@gmail.com

"ТАО" ХХК

ЗТ11-365/17

Архитектор		М.Баясгалан
Гүйцэтгэсэн		С.Еркебулан
Шалгасан		М.Баясгалан

102-Р ДҮНД СУРГУУЛИЙН БАРИЛГЫН ЗАСВАРЫН ЗУРАГ

Улаанбаатар хот, Баянзүрх дүүргийн 27-р хороо

Өөрчлөлтийн хэсэглэл

ЕГ Шифр:	Масштаб:	Огноо:
ТАО-02/2020		03/12/20
ТГ Шифр:	Зургийн дугаар: БА909	Хуудас: 44

1/16/2020 2:58:00 AM

Саравчны хэсэгчилсэн огтлол

М 1 : 20

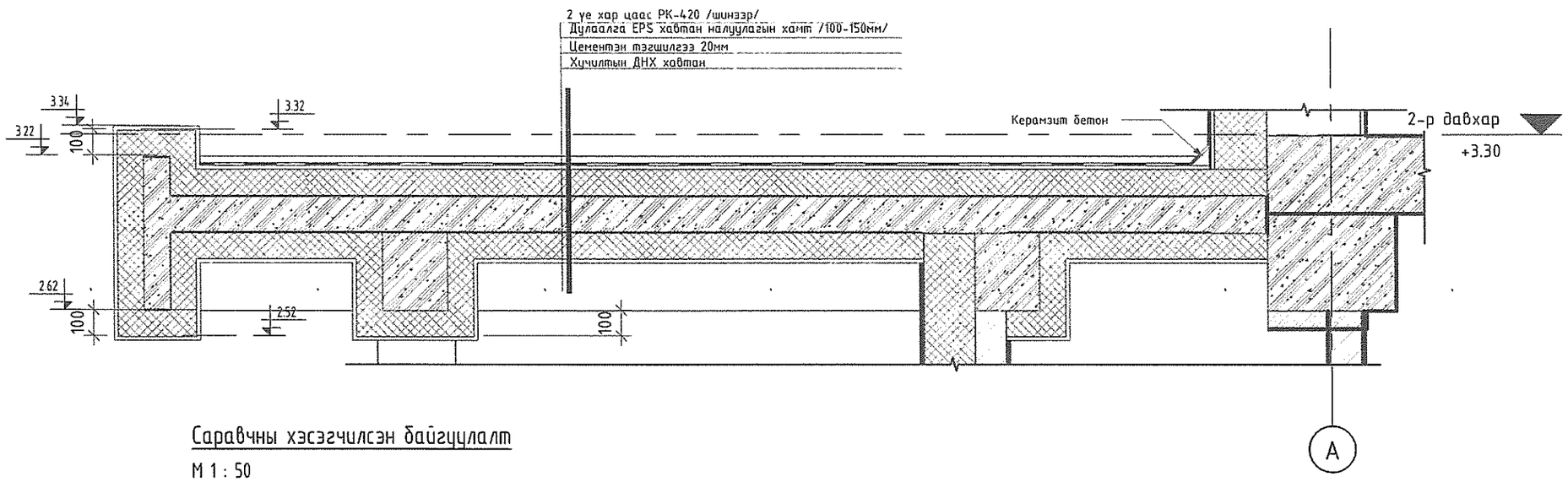

Саравчны хэсэгчилсэн байгууламж

М 1 : 50

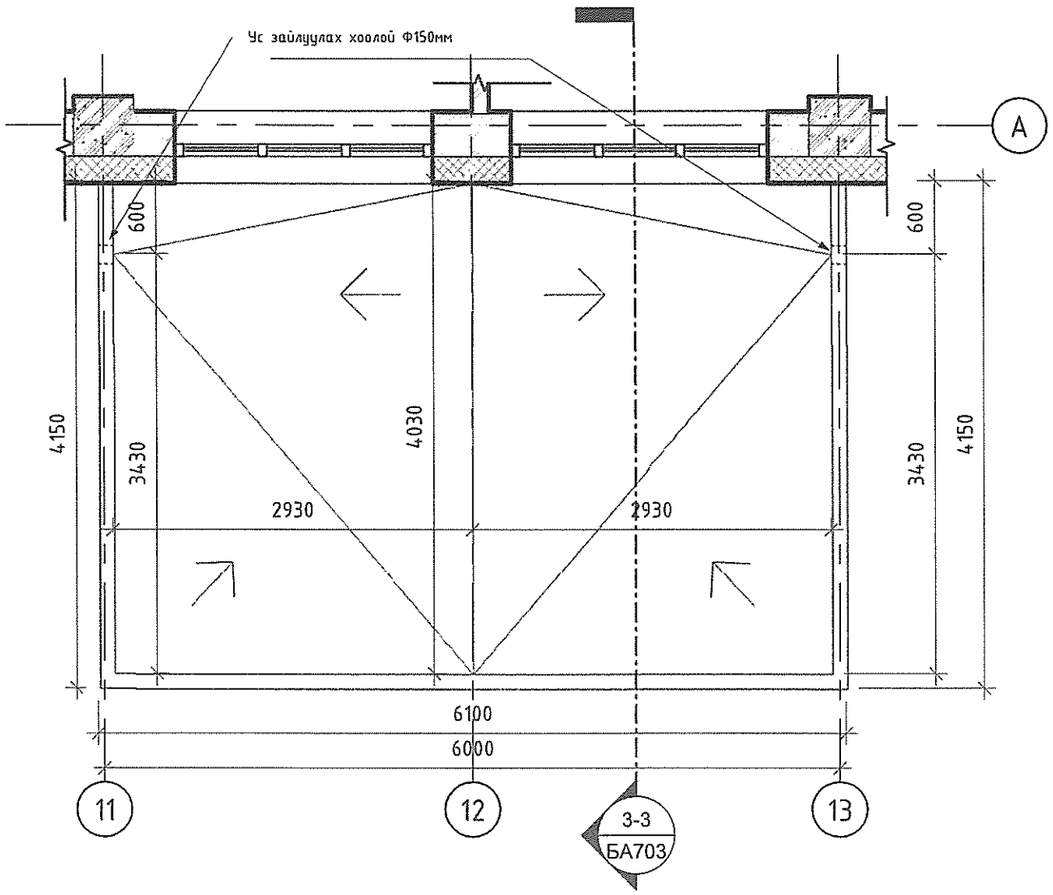

ТАЙЛБАР

№	Огноо	Засвар өөрчлөлт

Ye шат: АЖЛЫН ЗУРАГ

Барилгын зураг төслийн
"ТҮМЭН АМГАЛАН ОРДОН" ХХК

Утас: 99018408
e-mail: khangaisaikhan.n@gmail.com

ЗТ11-365/17

"ТАО" ХХК		
Архитектор		М.Баясгалан
Гүйцэтгэсэн		С.Еркебулан
Шалгасан		М.Баясгалан

102-Р ДҮНД СУРГУУЛИЙН БАРИЛГЫН ЗАСВАРЫН ЗУРАГ

Улаанбаатар хот, Баянзүрх дүүргийн 27-р хороо

Өөрчлөлтийн саравчны хэсэгчилсэн байгууламж, огтлол

ЕГ Шифр	Масштаб	Огноо
ТАО-02/2020		04/05/19
ТГ Шифр	Зургийн дугаар: БА910	Хуудас: 45

А3

Цонхны түүвэр

1 : 50

МАРК	Ц-01	Ц-02	Ц-03	Ц-04
ЦОНХНЫ ХЭМЖЭЭ	1760x2060	1160x2060	1760x760	1160x1160
НҮХНИЙ ХЭМЖЭЭ	1800x2100	1200x2100	1800x800	1200x1200
НҮҮР ТАЛ ТЭМДЭГЛЭГЭЭ	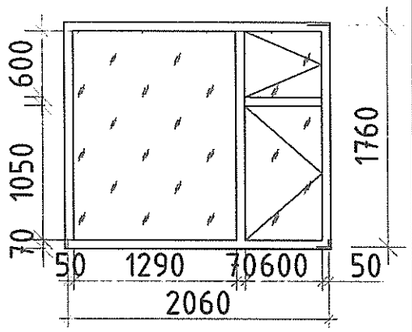	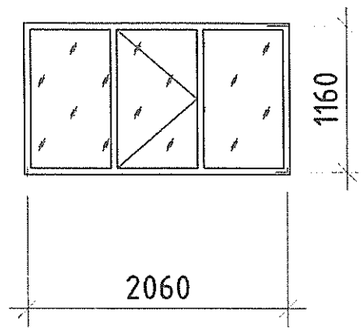	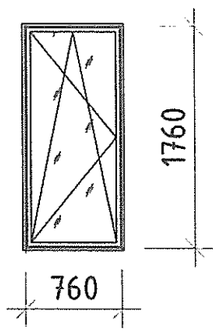	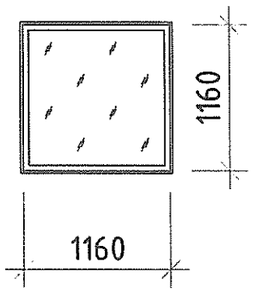
БАЙГУУЛАЛТ ТЭМДЭГЛЭГЭЭ	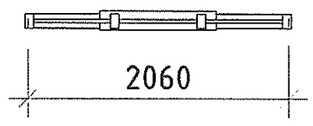	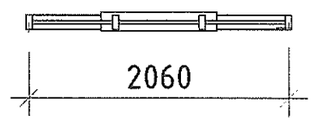	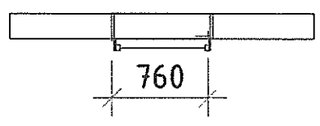	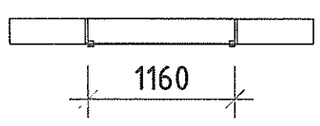

Хана, дээврийн талбай

М 1 : 200

д/д	Объектын нэр	Дээврийн талбай	Гадна ханын талбай Түвшин /өндөр /М//			Хэмжих нэгж	Бууралах хэмсэгний урт
			-1.8 -> 0.00	0.00 -> +9.17	+9.17 ->+10.8		
1	А блок	441.13	127.11m² /-1.25->0.00/	599.31	236.85	м2	171.5 м
2	Б блок	646.15	150.59m² /-1.25->0.00/	636.12	323.79	м2	204.4 м
3	В блок	302.68	119.57m²	506.80	69.04	м2	-
Нийт		1389.96	397.27m²	1742.23	729.68	м2	375.9 м

Цонхны түүвэр

Марк	Өндөр /мм/	Өргөн /мм/	Нийт
Ц-1	1800	2100	119
Ц-2	1200	2100	9
Ц-3	1800	800	6
Ц-4	1200	1200	2

ТАЙЛБАР:

№	Огноо	Засвар өөрчлөлт

Ye шат: АЖЛЫН ЗУРАГ

Барилгын зураг төслийн
"ТҮМЭН АМГАЛАН ОРДОН" ХХК

Утас: 99018408
e-mail: khangaisaikhan.n@gmail.com

"ТАО" ХХК

ЗТ11-365/17

Архитектор		М.Баясгалан
Гүйцэтгэсэн		С.Еркебулан
Шалгасан		М.Баясгалан

102-Р ДУНД СУРГУУЛИЙН БАРИЛГЫН ЗАСВАРЫН ЗУРАГ

Улаанбаатар хот, Баянзүрх дүүргийн 27-р хороо

Өөрчлөлтийн цонхны түүвэр

Е.Г.Шифр:	Масштаб:	Огноо:
ТАО-02/2020		04/04/19
Т.Г.Шифр:	Зургийн дугаар:	Хуудас:
	БА1001	46

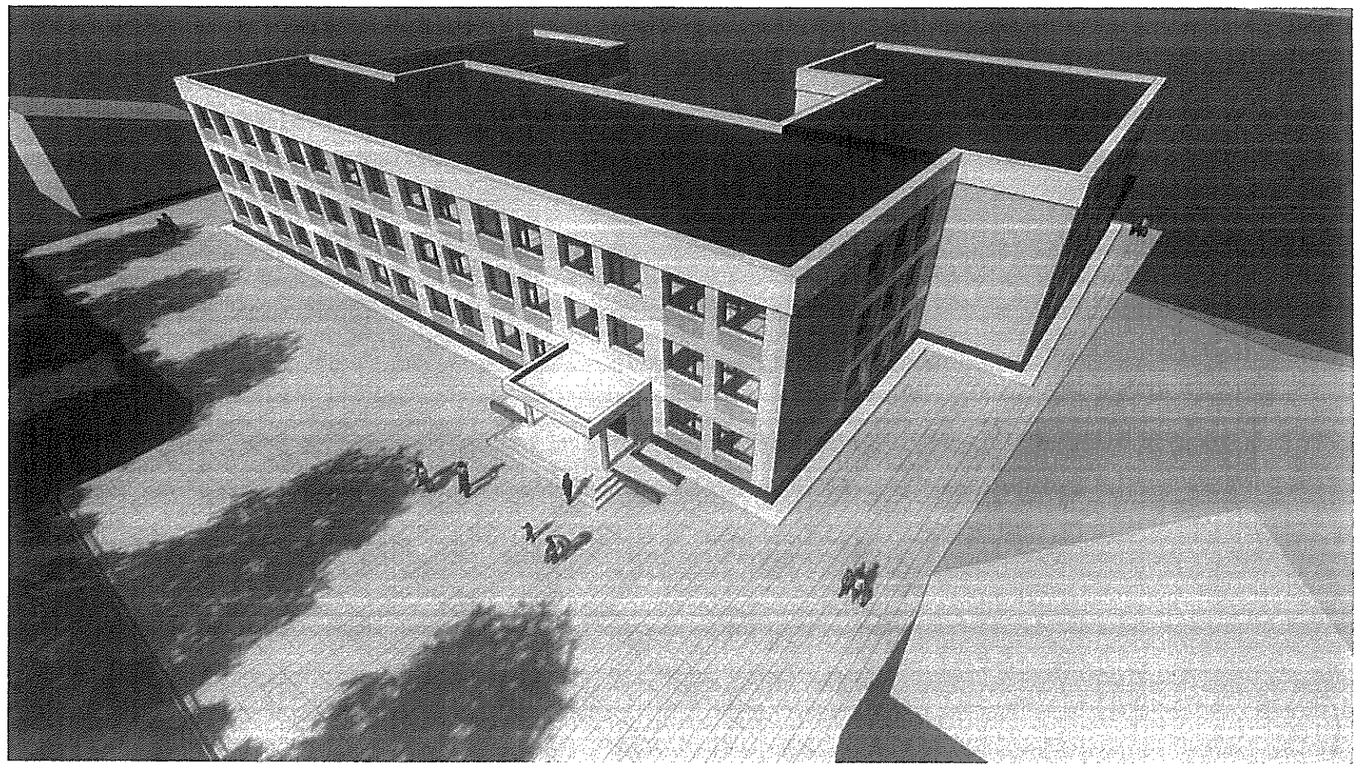

ТАЙЛБАР

№	Огноо	Засвар өөрчлөлт

Ye шат: АЖЛЫН ЗУРАГ

Барилгын зураг төслийн
"ТҮМЭН АМГАЛАН ОРДОН" ХХК

Утас: 99018408
e-mail: khangaisaikhan.n@gmail.com

ЗТ11-365/17

"ТАО" ХХК

Архитектор		М.Баясгалан
Гүйцэтгэсэн		С.Еркебулан
Шалгасан		М.Баясгалан

102-Р ДУНД СУРГУУЛИЙН БАРИЛГЫН ЗАСВАРЫН ЗУРАГ

Улаанбаатар хот, Баянзүрх дүүргийн 27-р хороо

Харагдах байдал

Е.Г.Шифр	Масштаб	Огноо
ТАО-02/2020		03/10/20
Т.Г.Шифр	Зургийн дугаар: БА1101	Хуудас: 47

А3

3/16/2020 2:44:51 AM

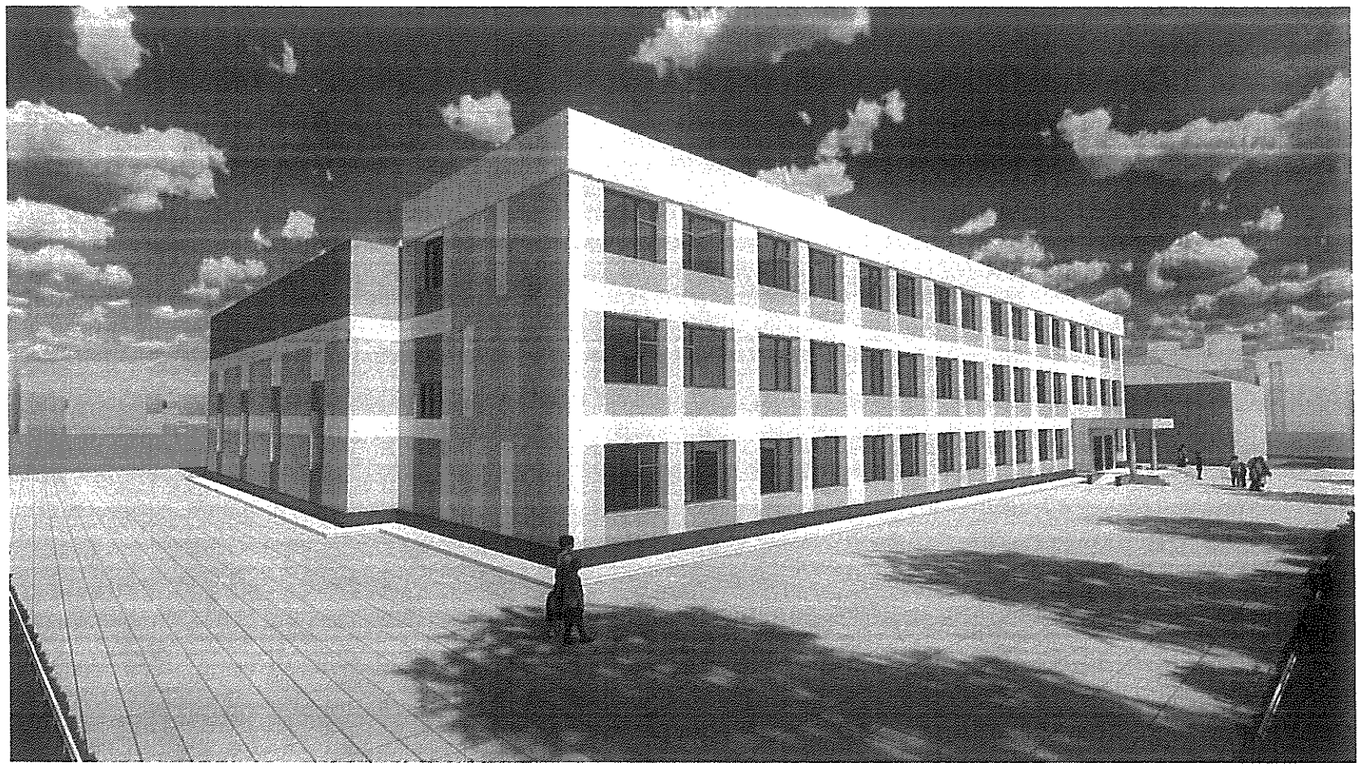

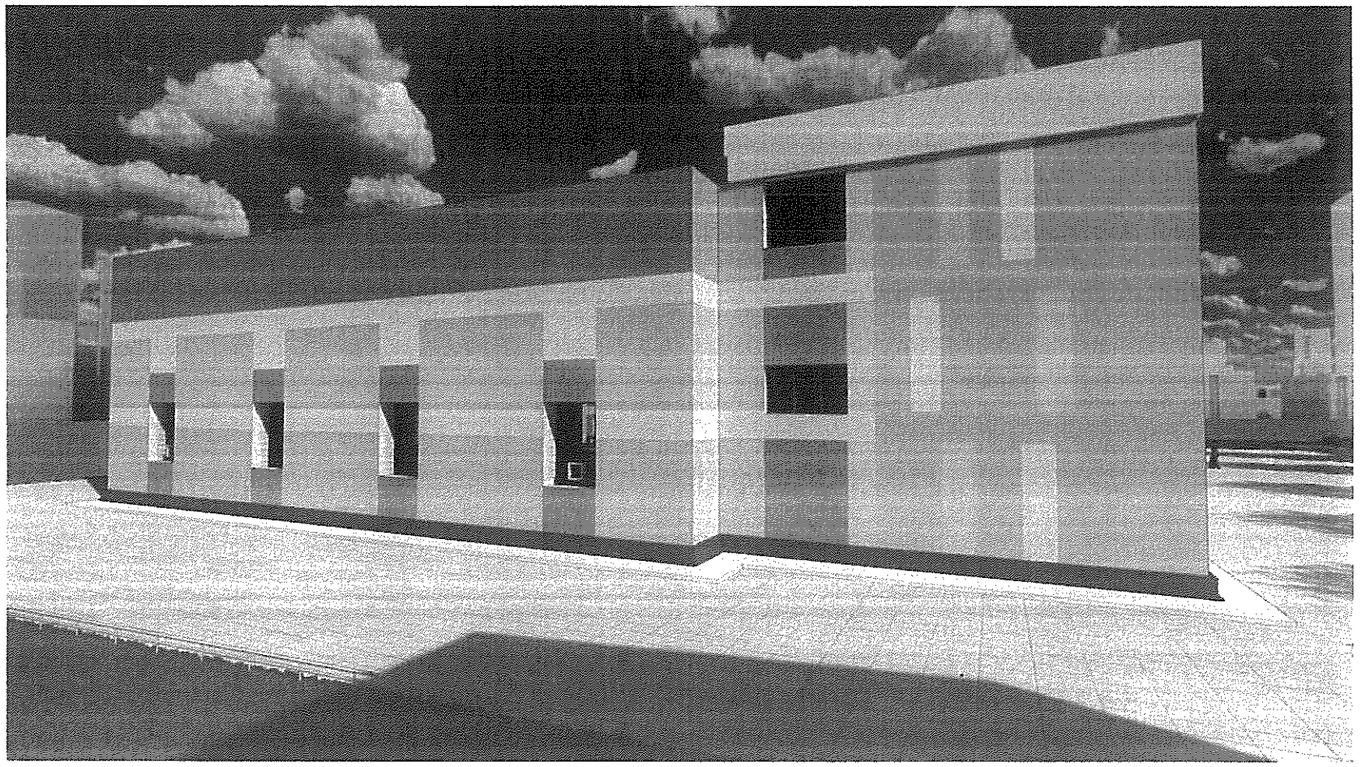

ТАЙЛБАР:

№	Огноо	Засвар өөрчлөлт

Ye шат: АЖЛЫН ЗУРАГ

Барилгын зураг төслийн
"ТУМЭН АМГАЛАН ОРДОН" ХХК

Утас: 99018408
e-mail: khangaisaikhan.n@gmail.com

3Т11-365/17

"ТАО" ХХК

Архитектор		М.Баясгалан
Гүйцэтгэсэн		С.Еркебулан
Шалгасан		М.Баясгалан

102-Р ДУНД СУРГУУЛИЙН БАРИЛГЫН ЗАСВАРЫН ЗУРАГ

Улаанбаатар хот, Баянзүрх дүүргийн 27-р хороо

Харагдах байдал

ЕГ Шифр:	Масштаб	Огноо:
ТАО-02/2020		03/10/20
ТГ Шифр	Зургийн дугаар: БА1102	Хуудас: 48

3/16/2020 2:44:59 AM

А3

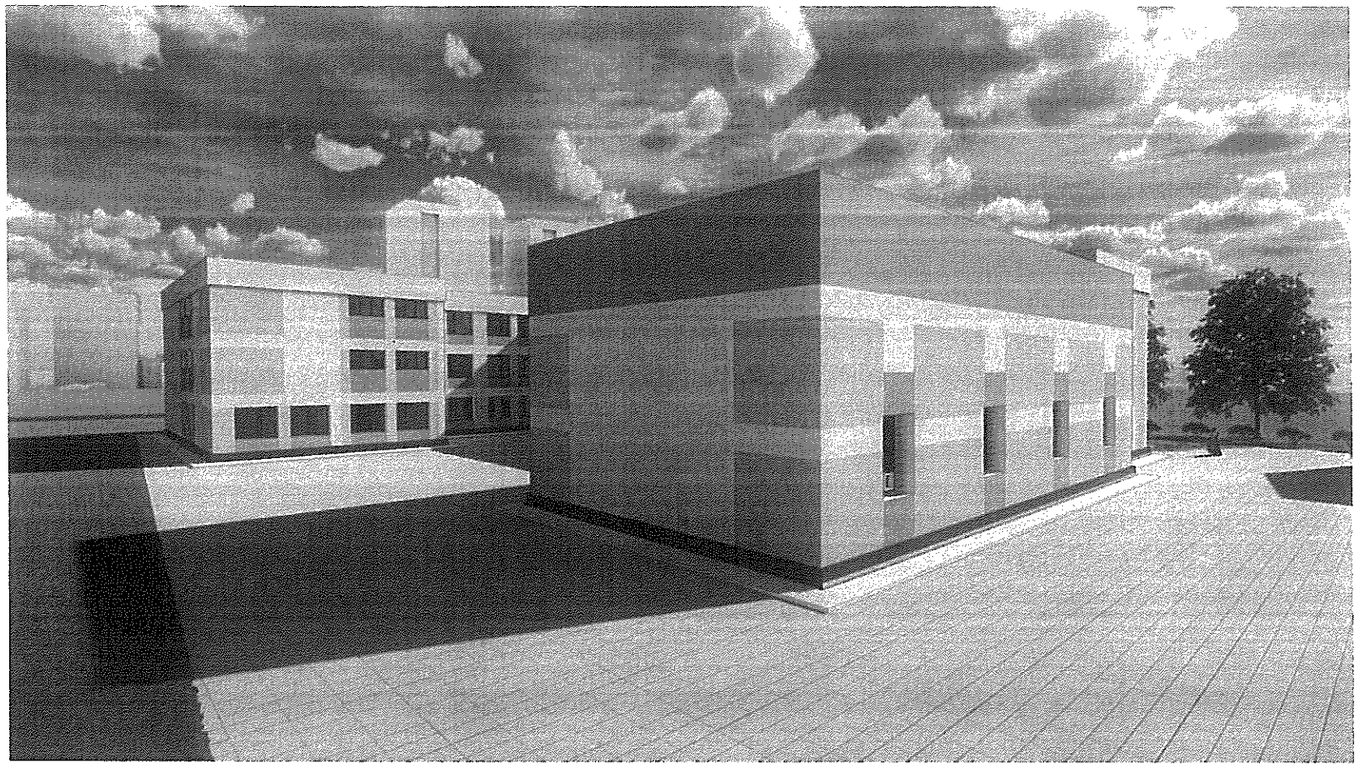

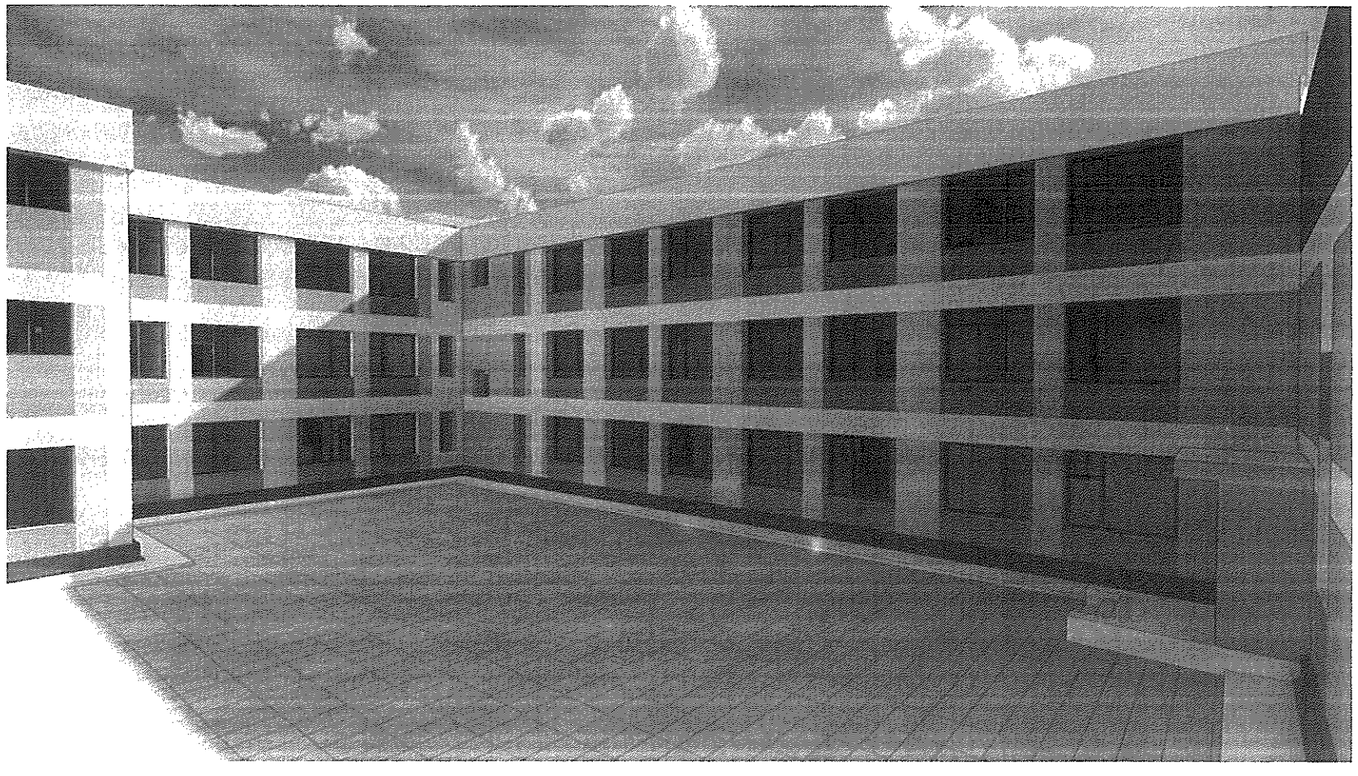

ТАЙЛБАР

№	Огноо	Засвар өөрчлөлт

Ye шат: АЖЛЫН ЗУРАГ

Барилгын зураг төслийн
"ТҮМЭН АМГАЛАН ОРДОН" ХХК

Утас: 99018408
e-mail: khangaisaikhan.n@gmail.com

3Т11-365/17

"ТАО" ХХК

Архитектор		М.Баясгалан
Гүйцэтгэсэн		С.Еркебулан
Шалгасан		М.Баясгалан

102-Р ДҮНД СУРГУУЛИЙН БАРИЛГЫН ЗАСВАРЫН ЗУРАГ

Улаанбаатар хот, Баянзүрх дүүргийн 27-р хороо

Харагдах байдал

ЕГ Шифр	Масштаб	Огноо
ТАО-02/2020		03/11/20
ТГ Шифр	Зургийн дугаар: БА1103	Хуудас: 49

А3

3/16/2020 2:56:06 AM

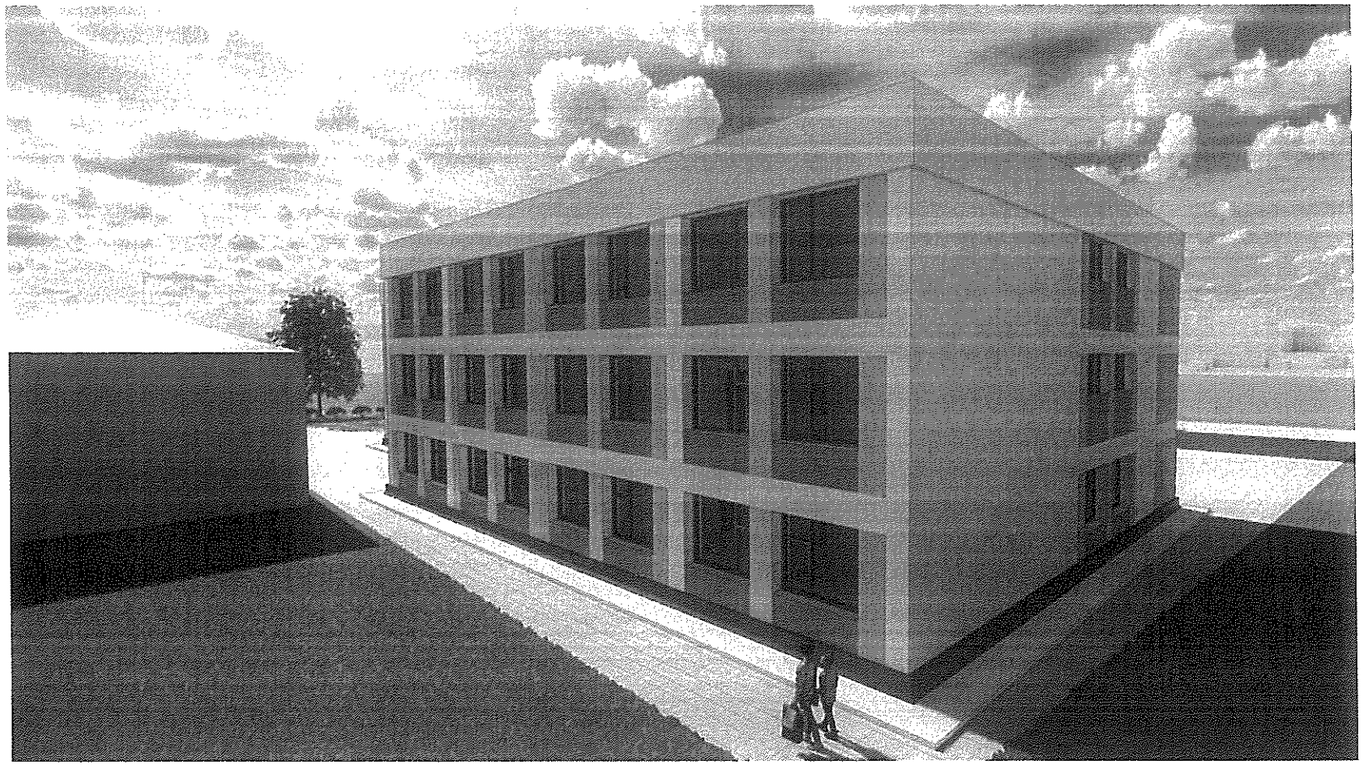

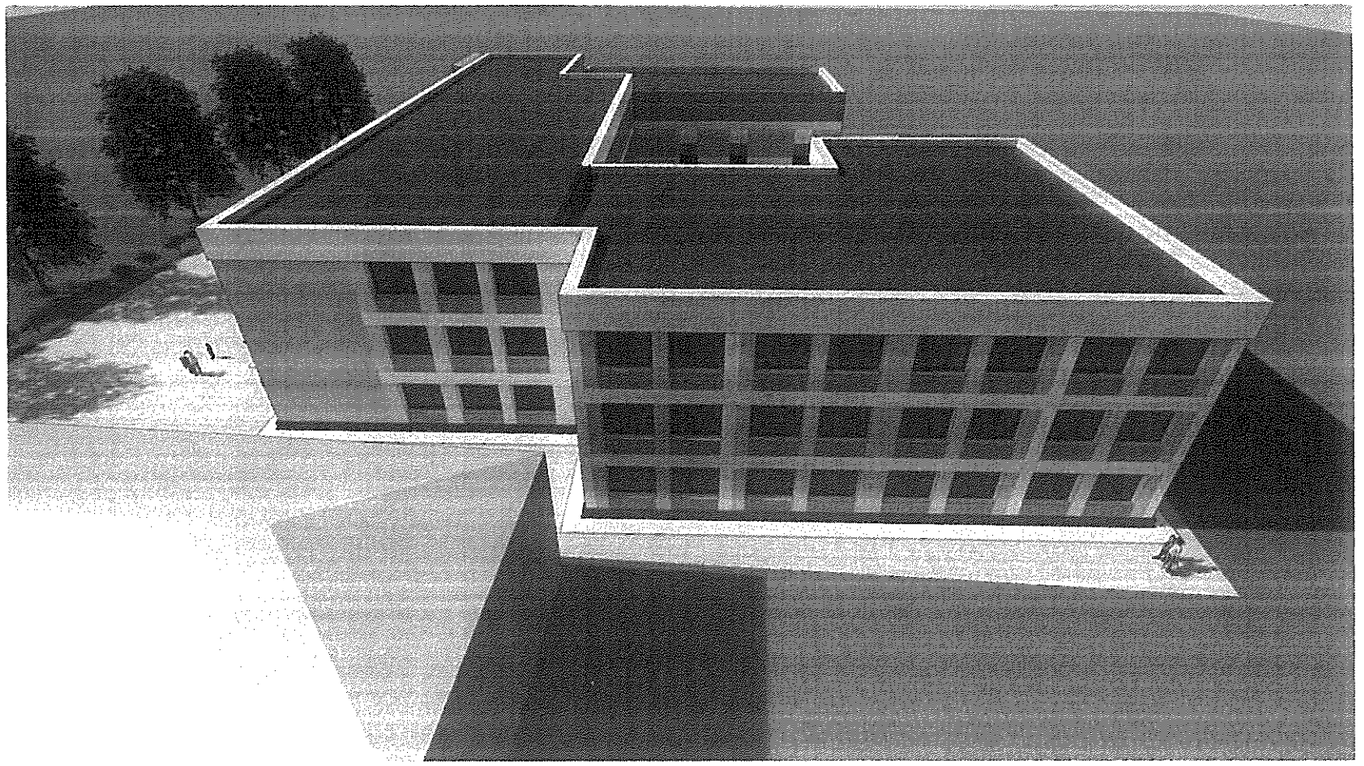

ТАЙЛБАР

№	Огноо	Засвар өөрчлөлт

Ye шат: АЖЛЫН ЗУРАГ

Барилгын зураг төслийн
"ТҮМЭН АМГАЛАН ОРДОН" ХХК

Утас: 99018408
e-mail: khangaisaikhan.n@gmail.com

ЗТ11-365/17

"ТАО" ХХК

Архитектор		М.Баясгалан
Гүйцэтгэсэн		С.Еркебулан
Шалгасан		М.Баясгалан

102-Р ДУНД СУРГУУЛИЙН БАРИЛГЫН ЗАСВАРЫН ЗУРАГ

Улаанбаатар хот, Баянзүрх дүүргийн 27-р хороо

Харагдах байдал

ЕГ Шифр:	Масштаб	Огноо
ТАО-02/2020		03/11/20
ТГ Шифр	Зургийн дугаар	Хуудас
	БА1104	50

Зтн/2020 2.4.5.13 АН

А3

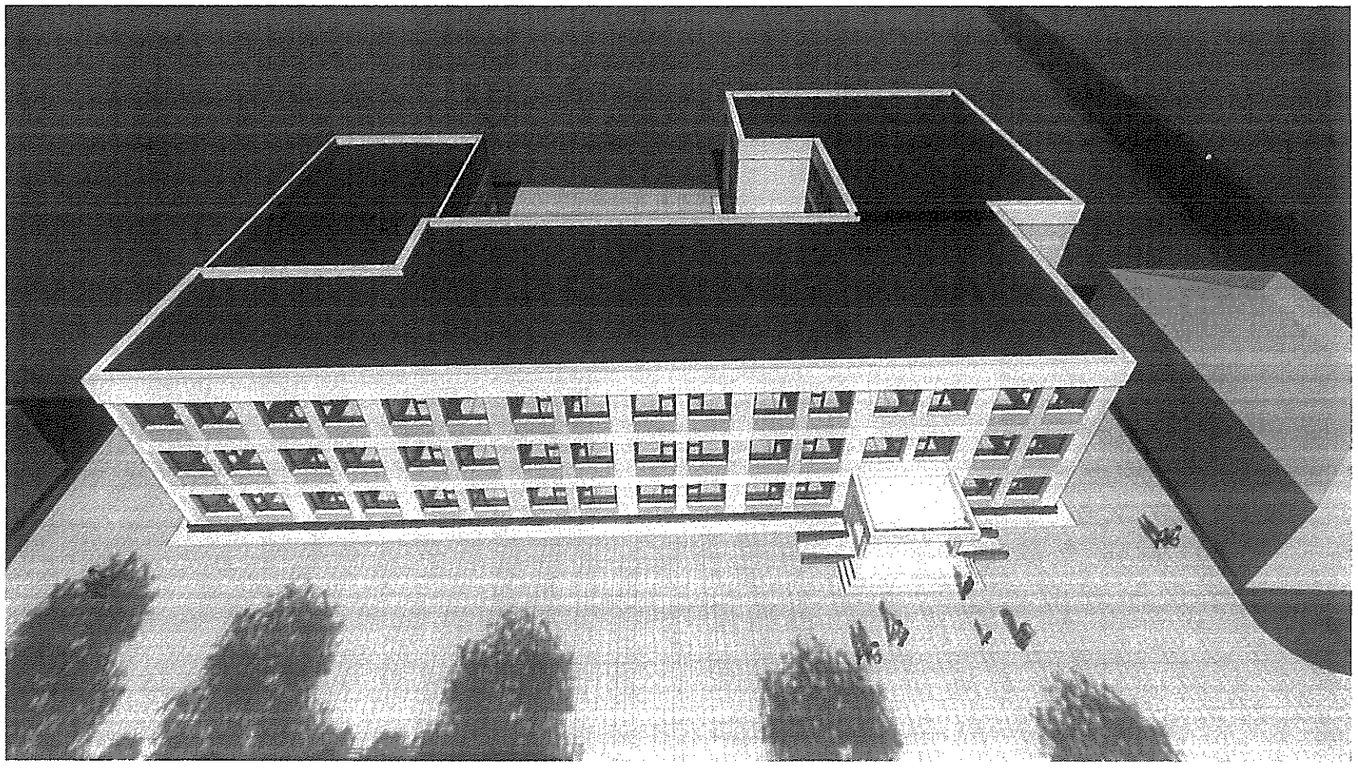

ТАЙЛБАР:

№	Огноо	Засвар өөрчлөлт

Үе шат: АЖЛЫН ЗУРАГ

Барилгын зураг төслийн
"ТҮМЭН АМГАЛАН ОРДОН" ХХК

Утас: 99018408
e-mail: khangaisaikhan.n@gmail.com

ЗТ11-365/17

"ТАО" ХХК

Архитектор		М.Баясгалан
Гүйцэтгэсэн		С.Еркебулан
Шалгасан		М.Баясгалан

102-Р ДУНД СУРГУУЛИЙН БАРИЛГЫН ЗАСВАРЫН ЗУРАГ

Улаанбаатар хот, Баянзүрх дүүргийн 27-р хороо

Харагдах байдал

ЕГ Шифр	Масштаб	Огноо
ТАО-02/2020		03/11/20
ТГ Шифр	Зургийн дугаар: БА1105	Хуудас: 51

А3

3/15/2020 2:45:21 AM