Цахилгаан, холбооны зураг төсөл, угсралт, суурилуулалтын
"АРБЭЛ-АЛТАЙ" ХХК

Зургийн шифр АБ_А 44/4-14 ГК

СҮХБААТАР АЙМГИЙН БАРУУН-УРТ ТӨВИЙН КАМЕРИЙН ХЯНАЛТЫН СИСТЕМ СУУРИЛУУЛАХ СҮЛЖЭЭНИЙ ХУДАГ, СУВАГЧЛАЛЫН АЖЛЫН ЗУРАГ

ГК

Сүхбаатар аймаг. Баруун-Урт хот

ЗӨВШӨӨРСӨН :

1. СҮХБААТАР АЙМГИЙН ЕРӨНХИЙ АРХИТЕКТОР Ж. БАТСУУРЬ

2. "МХС" ТӨК-ИЙН СҮХБААТАР АЙМАГ ДАХЬ ГАЗРЫН ЕРӨНХИЙ ИНЖЕНЕР Д. БАТ-ЭРДЭНЭ

ГҮЙЦЭТГЭГЧ :

"АРБЭЛ-АЛТАЙ" ХХ-ИЙН ЗАХИРАЛ Ц. НЯМСҮРЭН

Улаанбаатар хот 2015 он

ГК маркийн камержуулалтын зургийн иж бүрдэлийн жагсаалт

Хуудас	Нэр	Тайлбар
ГК-1	Зургийн иж бүрдлийн жагсаалт, Зургийн тайлбар	
ГК-2	Таних тэмдэг, Материалын түүвэр	
ГК-3	Трассын тойм зураг	М 1:3000
ГК-4	Шинээр төлөвлөж буй сувагчлалын зураг	М 1:1000
ГК-5	Шинээр төлөвлөж буй сувагчлалын зураг	М 1:1000
ГК-6	Шинээр төлөвлөж буй сувагчлалын зураг	М 1:1000
ГК-7	Шинээр төлөвлөж буй сувагчлалын зураг	М 1:1000
ГК-8	Шинээр төлөвлөж буй сувагчлалын зураг	М 1:1000
ГК-9	Шинээр төлөвлөж буй сувагчлалын зураг	М 1:1000
ГК-10	Шинээр төлөвлөж буй сувагчлалын зураг	М 1:1000
ГК-11	Шинээр төлөвлөж буй сувагчлалын зураг	М 1:1000
ГК-12	Шинээр төлөвлөж буй сувагчлалын зураг	М 1:1000
ГК-13	Шинээр төлөвлөж буй сувагчлалын зураг	
ГК-14	Шинээр төлөвлөж буй сувагчлалын зураг	

СҮХБААТАР АЙМГИЙН БАРУУН-УРТ ТӨВИЙН КАМЕРЫН ХЯНАЛТЫН СИСТЕМ СУУРИЛУУЛАХ СУВАГЧЛАЛЫН АЖЛЫН ЗУРАГ ТӨСӨЛ, ТӨСӨВ БОЛОВСРУУЛСАН ТУХАЙ ТАЙЛБАР.

Захиалагч: Сүхбаатар аймгийн Засаг Даргын Тамгын Газар **Гүйцэтгэгч: "Арбэл-Алтай " ХХК**

2015.013.28.

НЭГ .ЗУРАГ ТӨСӨЛ БОЛОВСРУУЛАХ ҮНДЭСЛЭЛ.

- Сүхбаатар аймгийн Засаг Даргын Тамгын газар , Арбэл-Алтай ХХК-ны хооронд 2014.10.08-ны өдөр байгуулсан 2014-ЗҮ009 тоот гэрээ , мөн 2014.12. –нд байгуулсан нэмэлт ,
- Мөн гэрээний хавсралт Сүхбаатар аймгийн Баруун-Урт хотын төвийн автозамын гол уулзваруудад гэрлэн дохио суурилуулах ,гудамж талбай , олон нийтийн газрыг төлөкамержуулах ажлын зураг төсөл боловсруулах зургийн даалгавар ,
- Баруун-Урт хотын төвийн Ерөнхий төлөвлөгөөний зураг.
- Баруун-Урт хотын төвийн камерын хяналтын систем болон замын гэрлэн дохио суурилуулах зураг төсөл боловсруулах 2015.01.08-ны өдрийн Техникийн даалгавар ,
- МХС ТӨК-ны Сүхбаатар аймгийн холбооны газрын 2014.12.16-ны өдрийн 14-22 тоот техникийн нөхцөл ,
- "ДБЭХС" ХК-ний Сүхбаатар аймаг дахь салбарын 2014.12.22-ны өдрийн 54/2014 техникийн нөхцөл

ХОЁР. КАМЕРЫН ХЯНАЛТЫН СИСТЕМИЙН ЗУРАГ ТӨСЛИЙН БОЛОВСРУУЛАЛТ:

Аймгийн төвийн нутаг дэвсгэрийн 58 цэгт 187 ширхэг. Хяналтын ба автомашины дугаар таних камерууд, 3ДТГ-ын байранд камержуулалтын хяналт-удирдлагын төв байрлуулан шилэн кабелийн сүлжээгээр холбон хяналт–удирдлага хийж гүйцэтгэх боломжийг хангахад чиглэсэн зураг төсөл, төсөв боловсруулах ажлыг хийж гүйцэтгэв..

Камерын хяналтын системийн зураг төслийг боловсруулхдаа

- "Барилга орон сууц, гудамж талбайд тавих хяналтын камер Ерөнхий шаардлага" МУ-ын стандарт MNS 6423:2014
- " Холбооны кабель шугамын ажлын зураг төсөл " MNS 6305:2012
- "Шилэн кабелийн суурилуулалт Ерөнхий шаардлага" MNS 5207:2002
- "Төлефон сүлжээний сувагчлалд зориулсан хуванцар яндан.Техникийн ерөнхий шаардлага. MNS 5017:2001 ,
- "Төлефон сүлжээний кабелийн худаг. Техникийн ерөнхий шаардлага" MNS 5016:2001 зэрэг МУ-д мөрдөгдөж байгаа стандарт норм, дүрмийг баримтлан гүйцэтгэв.

2.1. Шилэн кабелийн сүлжээний төлөвлөлт:

2.2.1. Шилэн кабелийн сүлжээг МХС-ний ТӨХК-ний аймгийн холбооны газрын техникийн нөхцөл ба захиалагчийн саналыг үндэслэн зарим газруудад одоо ашиглалтанд байгаа сувагчлалын трасст яндан нэмэх , суурьшлын хүрээ өргөжин тэлэх хэтийн төлөвийг харгалзан зарим чиглэлд худаг сувагчлал нэмж суурилуулахаар төлөвлөв.

Үүнд:

1. Аймгийн төвийн нутаг дэвсгэрийн байршлийн
   1-2 бүсийн хүрээнд
   - хуучин худаг 42-1-ээс 42-2-ийн хооронд 20 м
   - мөн хуучин худаг Exist 05-аас ЗДТГ-ын барилгын оролт хүртэл 10 м
   - Хуучин худаг 33-аас (ХХ 56 хүртэл) 230 м

     нийт 260 м урт сувагчлал дээр нэмж яндан суурилуулах
2. Exist 61-ээс УБ хот руу явах автозамын дагуу (ШХ07 хүртэл) 720 м
   - Хуучин худаг 50-аас (ШХ 14 хүртэл) 185
   - хуучин худаг 20-4-ээс (ШХ17 хүртэл) 235 м

   3-р бүсийн хүрээнд:
   - ХХ22-оос 3-р бүсийн уулзар хүртэл (ШХ12 хүртэл) 470 м
   - 2-р тойрогийн уулзвар ШХ17 ШХ-23-аас 600 м

   буюу нийт 2470 м урт сувагчлал шинээр хийхээр түүнд 4680 п/м яндан суурилуулахаар төлөвлөв. Харин 4 ба 5-р бүст сувагчлал суурилуулахаар төлөвлөөгүй болно.
3. Төсөлд автозамын доогуур шилэн кабель ба сувагчлалын трасс хөндлөн огтлох цэгүүдэд ган хоолой суурилуулж хамгаалахаар төлөвлөв.

ГУРАВ. ШИЛЭН КАБЕЛИЙН СҮЛЖЭЭНИЙ УГСРАЛТАНД ТАВИГДАХ ШААРДЛАГУУД

3.1. Шилэн кабелийн сүлжээний угсралтын ажлыг МУ-ын Харилцаа холбооны зохицуулах хорооны тусгай зөвшөөрөлтэй угсралтын дадлага туршлагатай аж ахуйн нэгжээр гүйцэтгүүлэх шаардлагатай.

3.2. Угсралтын ажил гүйцэтгэхдээ

- Төлефон сүлжээний кабелийн худаг. Техникийн ерөнхий шаардлага MNS 5016:2001
- Төлефон сүлжээний сувагчлалд зориулсан хуванцар яндан. Техникийн ерөнхий шаардлага. MNS 5017:2001,
- Шилэн кабелийн суурилуулалт. Техникийн шаардлага. MNS 5207:2002
- Оптик шугамын төгсгөлийн төхөөрөмж, ашиглалт үйлчилгээний хэмжилт, суурилуулалтанд тавих ерөнхий шаардлага MNS 5317:2011
- Шилэн кабелийг залгах муфтлах ерөнхий шаардлага MNS 5278:2012

зэрэг стандарт , технологиудыг мөрдөх шаардлагатай.

Цахилгаан, холбооны зураг төсөл, угсралт,суурилуулалтын "АР БЭЛ _АЛТАЙ" ХХК Баянөлөг дүүрэг 4-р хороо, 11-20т E_mail хаяг: arbel_altai@yahoo.com Утас:456666, 50114455	**СҮХБААТАР АЙМГИЙН БАРУУН-УРТ ТӨВИЙН КАМЕРИЙН ХЯНАЛТЫН СИСТЕМ СУУРИЛУУЛАХ СУЛЖЭЭНИЙ ХУДАГ, СУВАГЧЛАЛ** Сүхбаатар аймаг, Баруун-Урт хот				**ГК**	
Захирал	Ц. Нямсүрэн		**ЗУРГИЙН ИЖ БҮРДЛИЙН ЖАГСААЛТ, ТАЙЛБАР**		Масштаб	
Инженер	Ө. Болдбаатар				үе шат	хуудас	бүх хуудас
Гүйцэтгэсэн	Ч. Наранжаргал		ЕГ шифр:		А3	01	14
Шалгасан	Д. Доржсүрэн		ТГ шифр: АБ_А 44/4-14 ГК		2015 он		

Таних тэмдэг

1200*2	Одоо байгаа хуваарилах шүүгээ (1200*2 багтаамжтай)
Р-В 11-3	Одоо байгаа холбооны худаг
М1	Одоо байгаа М1 төрлийн холбооны худаг
ШХ-1 L4T	Төлөвлөж буй холбооны худаг
	Камерын дугаар Эргэдэг камер Чиглэлийн камер Дугаар танигч камер
92 (20)	Сувагчлалын урт Одоо байгаа яндангийн тоо Одоо байгаа холбооны асбестоцементен сувагчлал
70(12+4)	Одоо байгаа сувагчлалын урт PVC -110мм яндан PVC -65мм яндан Одоо байгаа холбооны PVC яндантай сувагчлал
9 (0+2)	Төлөвлөж буй холбооны сувагчлал Төлөвлөж буй сувагчлалын урт PVC -110мм яндан PVC -65мм яндан Хамгаалалт хийх сувагчлал
10/0.5/ (d)	Одоо байгаа кабель Одоо байгаа кабелийн хосын тоо шөрмөсний диаметр ТГ кабель ТПП кабель сувагчлалаар татсан /duct/
ХБ	Одоо байгаа шон
SM:48core/15 460.0 (D)	Шилэн кабелын төрөл Шилэн кабелийн багтаамж Төлөвлөж буй огноо Сувагчлал татах хэлбэр Шилэн кабелын урт
(D) Duct (B) Buried (A) Aireal	Сувагчлалаар Газраар Агаараар
	Шинээр хийгдэх кабель Таслах цэг Залгах /ашиглалтад буй/ кабель Шинээр хийгдэх муфть
/02	Камерын зогсуур
МР-01	Тэмдэгтийн шон шонгийн дугаар
М-05 ХХ-40	Худаг Муфтны дугаар Худгийн дугаар Муфьт

МАТЕРИАЛЫН ТҮҮВЭР

№	Материалын нэр	Материалын төрөл	Хэмжих нэгж	Тоо хэмжээ
1	Холбооны худаг	Стандартын дунд худаг /L5T/	ш	23
2	Худгийн таг хүзүү	Бетон болон ширэм	ш	23
3	Консоль кронштейн		ком	46
4	Гол сувагчлалын яндан	PYC 110мм-ийн	м	4680
5	уян хоолой 50 мм-ийн	булан тохойн хамгаалалтанд хэрэглэх зорилалттай	м	2
6	Элс	Уулын элс	$м^3$	280.8
7	Тууз	15 мм-ийн улаан цагаан	м	4680

Цахилгаан, холбооны эрдэс тэжээ, үсгэрт, суурилуулалтын

"АР БЭП_АЛТАЙ" ХХК
Баянхүрх дүүрэг 4-р хороо, 11-20 г
E_mail:xan: arbel_altai@yahoo.com
Утас: 455888, 5011455

СУХБААТАР АЙМГИЙН БАРУУН-УРТ ТӨВИЙН КАМЕРИЙН ХЯНАЛТЫН СИСТЕМ СУУРИЛУУЛАХ СУЛЖЭЭНИЙ ХУДАГ, СУВАГЧЛАЛ

Сухбаатар аймаг, Баруун-Урт хот

ГК

Захирал	Ц. Нямсүрэн		ТАНИХ ТЭМДЭГ, МАТЕРИАЛЫН ТҮҮВЭР	Масштаб	
Инженер	Ө. Болдбаатар			үе шат	хуудас	бүх хуудас
Гүйцэтгэсэн	Ч. Наранжаргал		ЕГ шифр:	А3	02	14
Шалгасан	Д. Доржсүрэн		ТГ шифр: АБ_А 44/4-14 ГК	2015 он		

M1:1000

04

A

A

ШХ-07
L4T

120.0 (D)
(2+0)

ШХ-06
L4T

120.0 (D)
(2+0)

ШХ-05
L4T

120.0 (D)
(2+0)

Баруун урт гол

2TC

2T

MC

TC

Цементэн хольсоны зуурагт тесол, усгалт, судлуулалтын

"АР БЭЛ_АЛТАЙ" ХХК
Баянөлгий дүүрэг 4-р хороо, 11-20т
E_mail хаяг: arbol_altai@yahoo.com
Утас: 455888, 50114455

СҮХБААТАР АЙМГИЙН БАРУУН-УРТ ТӨВИЙН КАМЕРИЙН ХЯНАЛТЫН СИСТЕМ СУУРИЛУУЛАХ СУЛЖЭЭНИЙ ХУДАГ, СУВАГЧЛАЛ

Сүхбаатар аймаг, Баруун-Урт хот

ГК

Захирал	Ц. Нямсүрэн	**ШИНЭЭР ТӨЛӨВЛӨЖ БУЙ СУВАГЧЛАЛЫН ЗУРАГ**	Масштаб
Инженер	Ө. Болдбаатар		үе шат: А3 / хуудас: 04 / бүх хуудас: 14
Гүйцэтгэсэн	Ч. Наранжаргал	ЕГ шифр:	
Шалгасан	Д. Доржсүрэн	ТГ шифр: АБ_А 44/4-14 ГК	2015 он

M1:1000

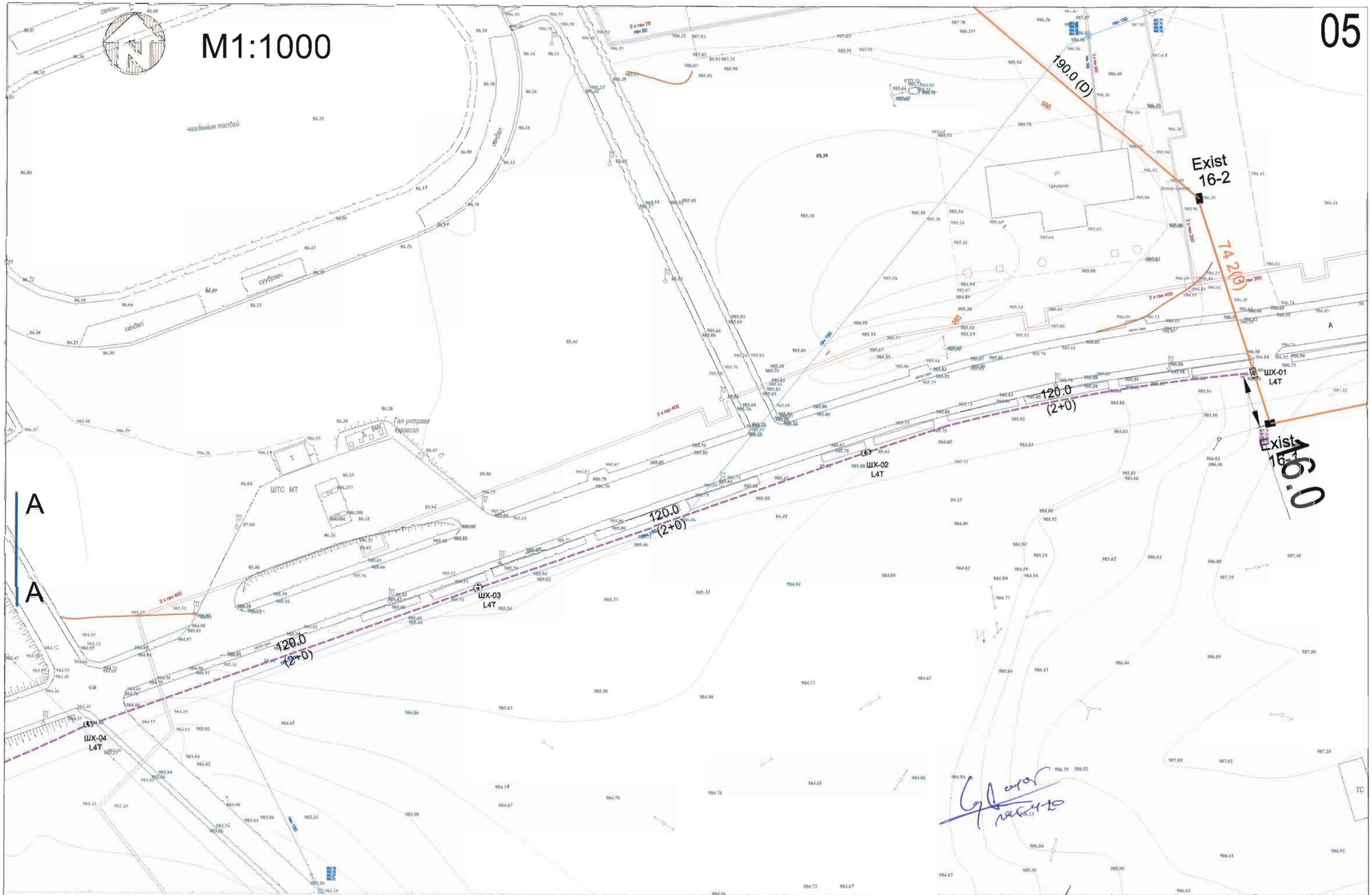

Цементан, хонбооны зураг төсөл, угсралт, ашиглалтын	СУХБААТАР АЙМГИЙН БАРУУН-УРТ ТӨВИЙН КАМЕРИЙН ХЯНАЛТЫН СИСТЕМ СУУРИЛУУЛАХ СҮЛЖЭЭНИЙ ХУДАГ, СУВАГЧЛАЛ Сүхбаатар аймаг, Баруун-Урт хот				ГК
"АР БЭЛ_АЛТАЙ" ХХК Баянхүрэг дүүрэг 4-р хороо, 11-20 т E_mail хаяг: arbel_altai@yahoo.com Утас: 455988, 50114455	Захирал	Ц. Нямсүрэн		ШИНЭЭР ТӨЛӨВЛӨЖ БУЙ СУВАГЧЛАЛЫН ЗУРАГ	Масштаб
	Инженер	Ө. Болдбаатар			үе шат: А3 / хуудас: 05 / бүх хуудас: 14
	Гүйцэтгэсэн	Ч. Наранжаргал		ЕГ шифр:	
	Шалгасан	Д. Доржсүрэн		ТГ шифр: АБ_А 44/4-14 ГК	2015 он

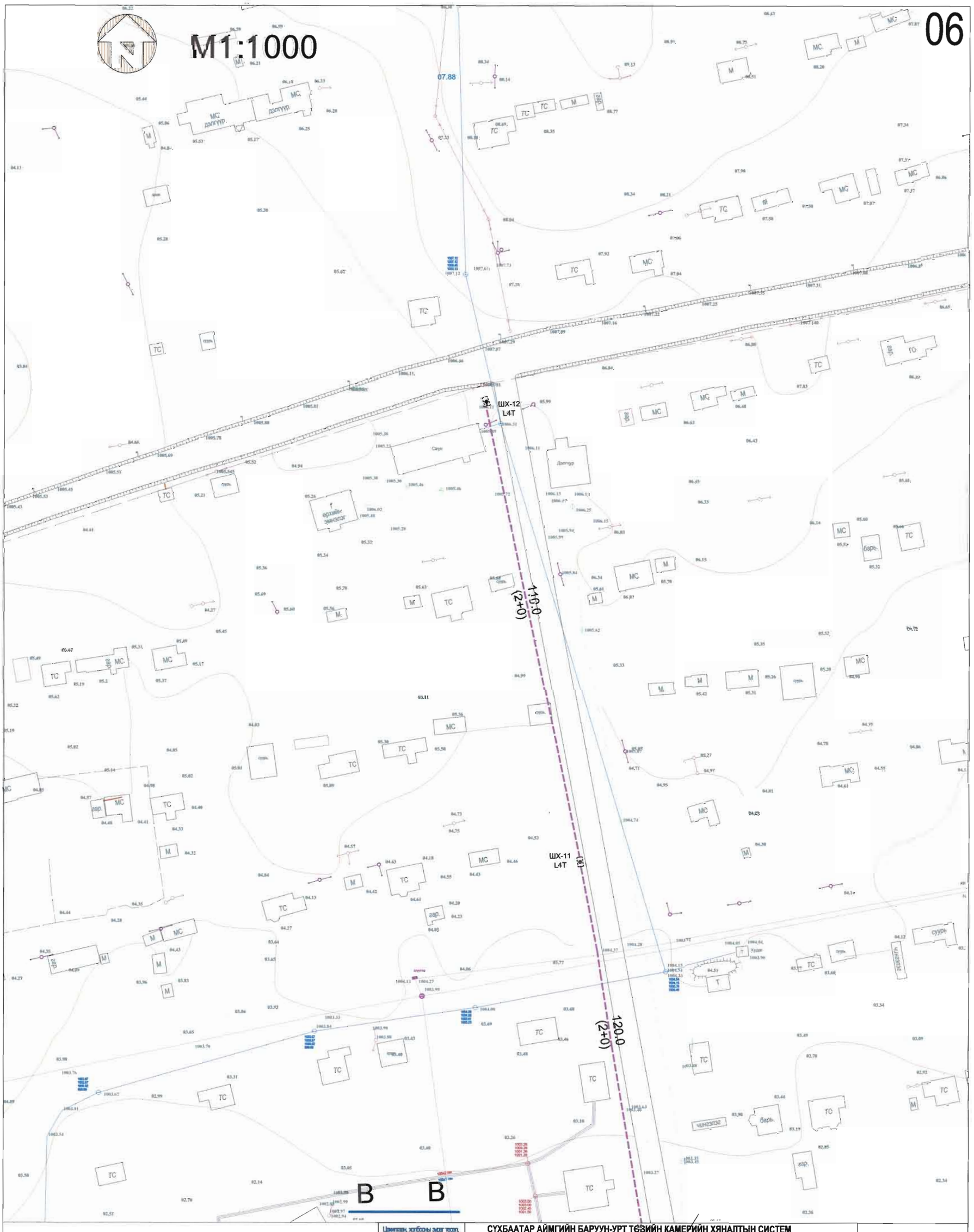

Цаашлаан, хотбосны зураг тесэл, угсралт, суурилуулалтын "АР БЭЛ_АЛТАЙ" ХХК Баянзүрх дүүрэг 4-р хороо, 11-20т E_mail:xanx: arbel_alta@yahoo.com Утас: 455868, 50114455	СҮХБААТАР АЙМГИЙН БАРУУН-УРТ ТӨВИЙН КАМЕРИЙН ХЯНАЛТЫН СИСТЕМ СУУРИЛУУЛАХ СҮЛЖЭЭНИЙ ХУДАГ, СУВАГЧЛАЛ Сүхбаатар аймаг, Баруун-Урт хот			ГК
	Захирал	Ц. Нямсүрэн	ШИНЭЭР ТӨЛӨВЛӨЖ БУЙ СУВАГЧЛАЛЫН ЗУРАГ	Масштаб 1:1000
	Инженер	Ө. Болдбаатар		үе шат / хуудас / бүх хуудас
	Гүйцэтгэсэн	Ч. Наранжаргал	ЕГ шифр:	А3 / 06 / 14
	Шалгасан	Д. Доржсүрэн	ТГ шифр: АБ_А 44/4-14 ГК	2015 он

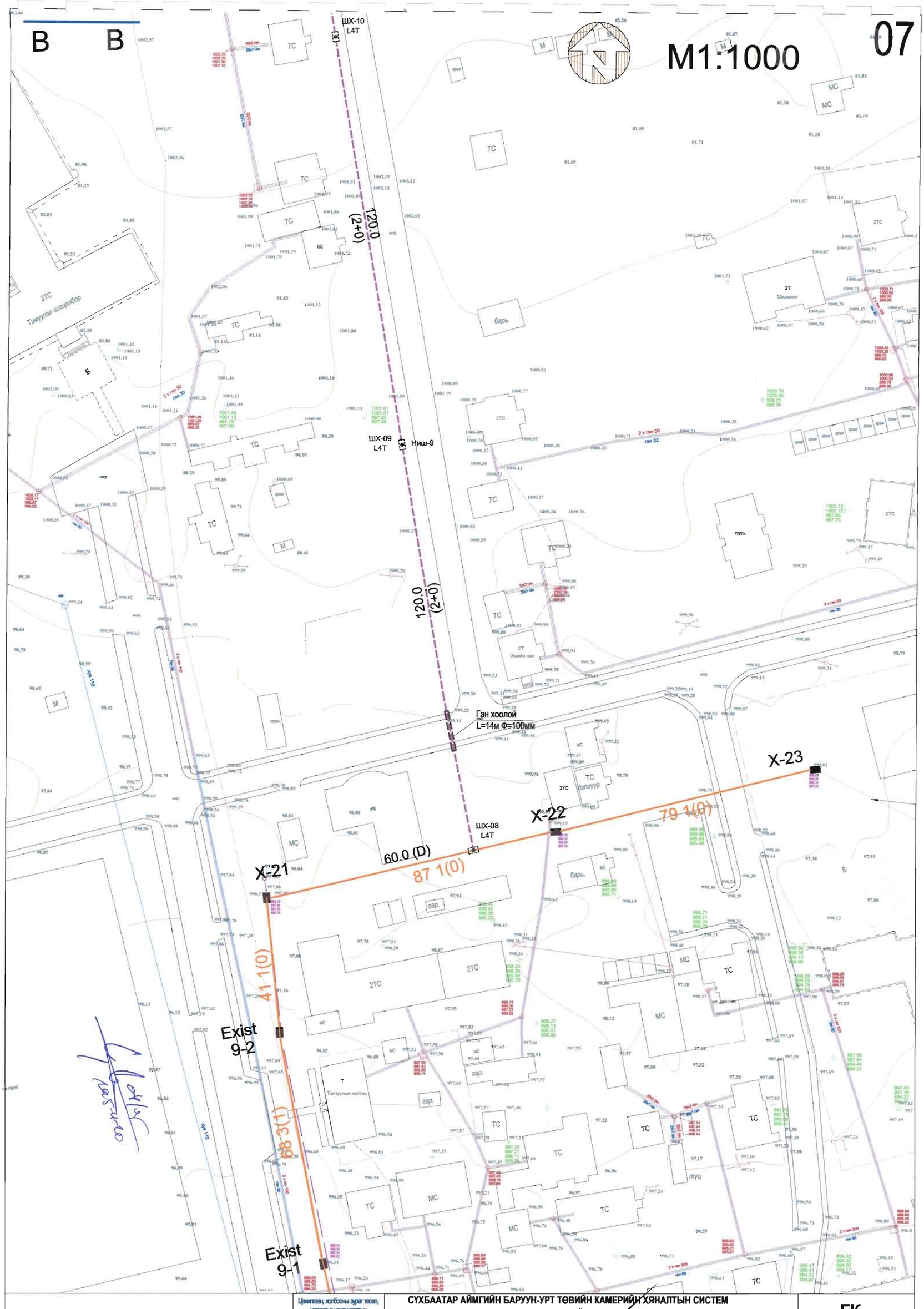

Цэнтраан, хотбоны зураг төсөл, угсрэлт, суурилуулалтын	СҮХБААТАР АЙМГИЙН БАРУУН-УРТ ТӨВИЙН КАМЕРИЙН ХЯНАЛТЫН СИСТЕМ СУУРИЛУУЛАХ СҮЛЖЭЭНИЙ ХУДАГ, СУВАГЧЛАЛ Сүхбаатар аймаг, Баруун-Урт хот				ГК	
"АР БЭЛ_АЛТАЙ" ХХК Баянзүрх дүүрэг 4-р хороо, 11-20т E_mail:xaar: abel_alta@yahoo.com Утас: 455868, 50114455	Захирал	Ц. Нямсүрэн		ШИНЭЭР ТӨЛӨВЛӨЖ БУЙ СУВАГЧЛАЛЫН ЗУРАГ	Масштаб 1:1000	
	Инженер	Ө. Болдбаатар			үе шат	хуудас / бүх хуудас
	Гүйцэтгэсэн	Ч. Наранжаргал		ЕГ шифр:	А3	07 / 14
	Шалгасан	Д. Доржсүрэн		ТГ шифр: АБ_А 44/4-14 ГК	2015 он	

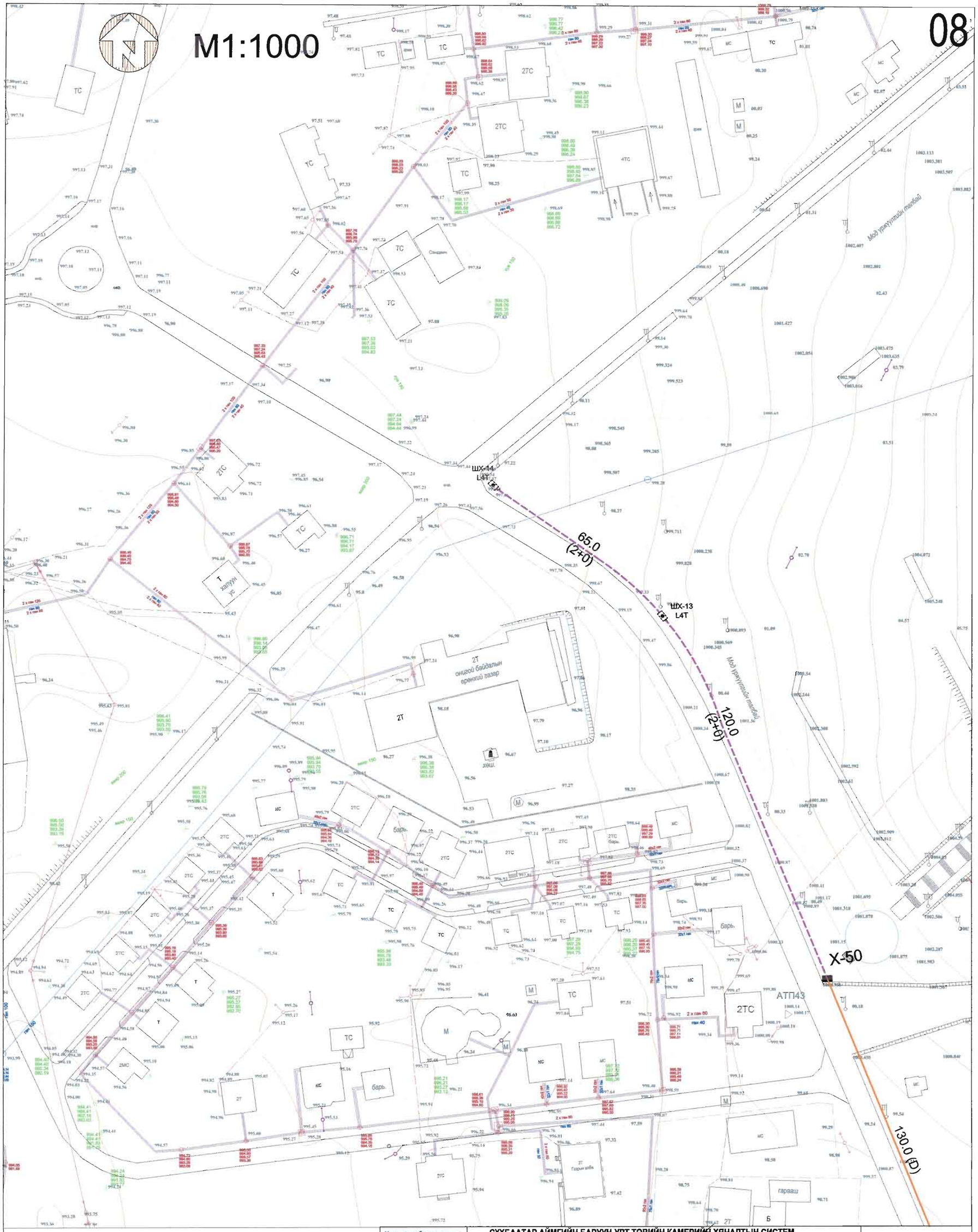

Цахилгаан, холбооны зураг төсөл, угсралт, суурилуулалтын "АР БЭЛ_АЛТАЙ" ХХК Баянзүрх дүүрэг 4-р хороо, 11-20т E_mail:xair: arbel_altai@yahoo.com Утас:455868, 50114455	СҮХБААТАР АЙМГИЙН БАРУУН-УРТ ТӨВИЙН КАМЕРИЙН ХЯНАЛТЫН СИСТЕМ СУУРИЛУУЛАХ СҮЛЖЭЭНИЙ ХУДАГ, СУВАГЧЛАЛ Сүхбаатар аймаг, Баруун-Уртхоп			ГК
	Захирал	Ц. Нямсүрэн	ШИНЭЭР ТӨЛӨВЛӨЖ БУЙ СУВАГЧЛАЛЫН ЗУРАГ	Масштаб 1:1000
	Инженер	Ө. Болдбаатар		үе шат / хуудас / бүх хуудас
	Гүйцэтгэсэн	Ч. Наранжаргал	ЕГ шифр:	А3 / 08 / 14
	Шалгасан	Д. Доржсүрэн	ТГ шифр: АБ_А 44/4-14 ГК	2015 он

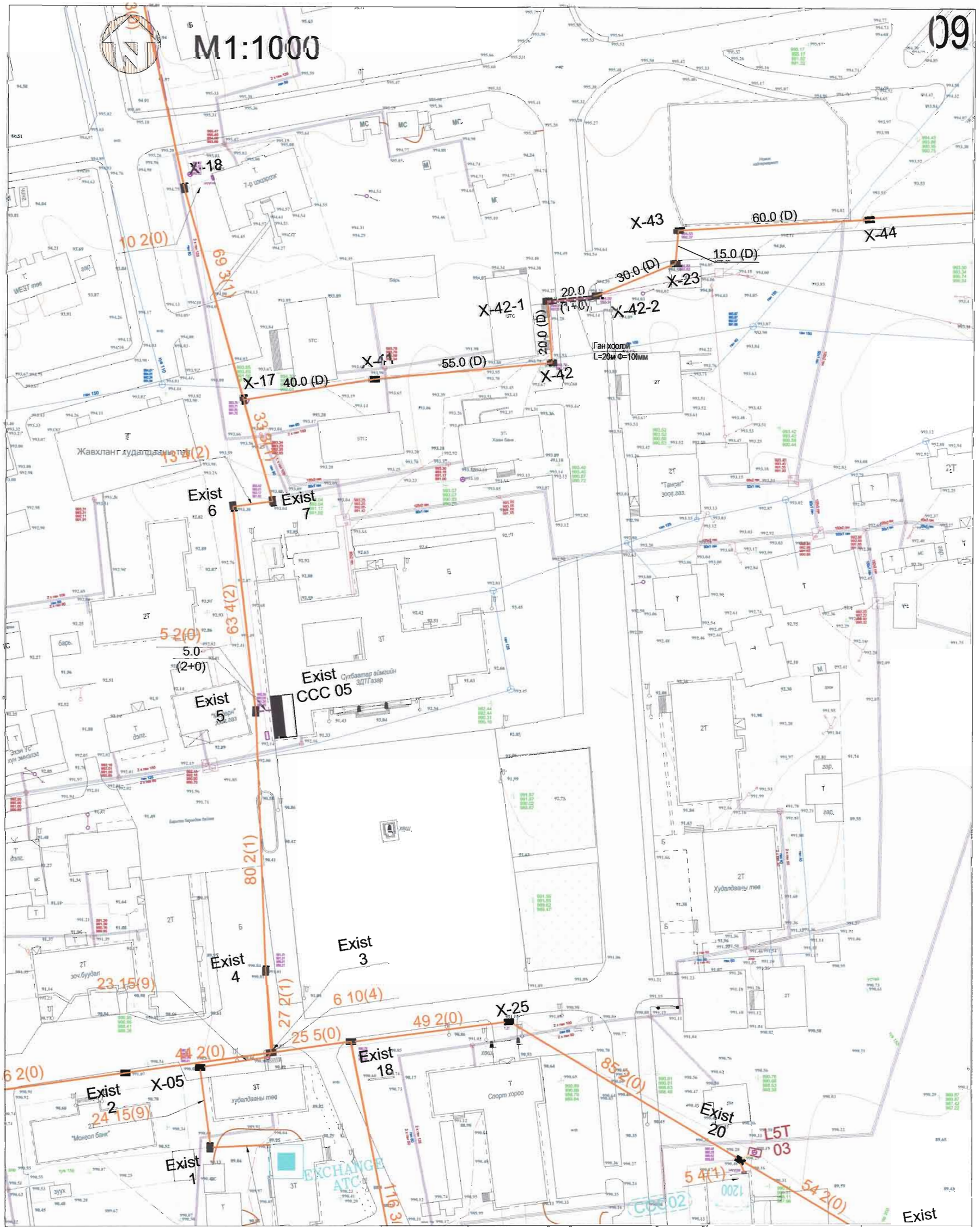

Цэвэрлэн, хоолбоны зураг тесал, угсралт, суурилуулалтын "АР БЭЛ_АЛТАЙ" ХХК Баянзүрх дүүрэг 4-р хороо, 11-20 т E_mail:xaar_arbel_altai@yahoo.com Утас: 455888, 50114455	СҮХБААТАР АЙМГИЙН БАРУУН-УРТ ТӨВИЙН КАМЕРИЙН ХЯНАЛТЫН СИСТЕМ СУУРИЛУУЛАХ СҮЛЖЭЭНИЙ ХУДАГ, СУВАГЧЛАЛ Сүхбаатар аймаг, Баруун-Урт хот			ГК
	Захирал	Ц. Нямсүрэн	ШИНЭЭР ТӨЛӨВЛӨЖ БУЙ СУВАГЧЛАЛЫН ЗУРАГ	Масштаб 1:1000
	Инженер	Ө. Болдбаатар		үе шат / хуудас / бүх хуудас
	Гүйцэтгэсэн	Ч. Наранжаргал	ЕГ шифр:	А3 / 09 / 14
	Шалгасан	Д. Доржсүрэн	ТГ шифр: АБ_А 44/4-14 ГК	2015 он

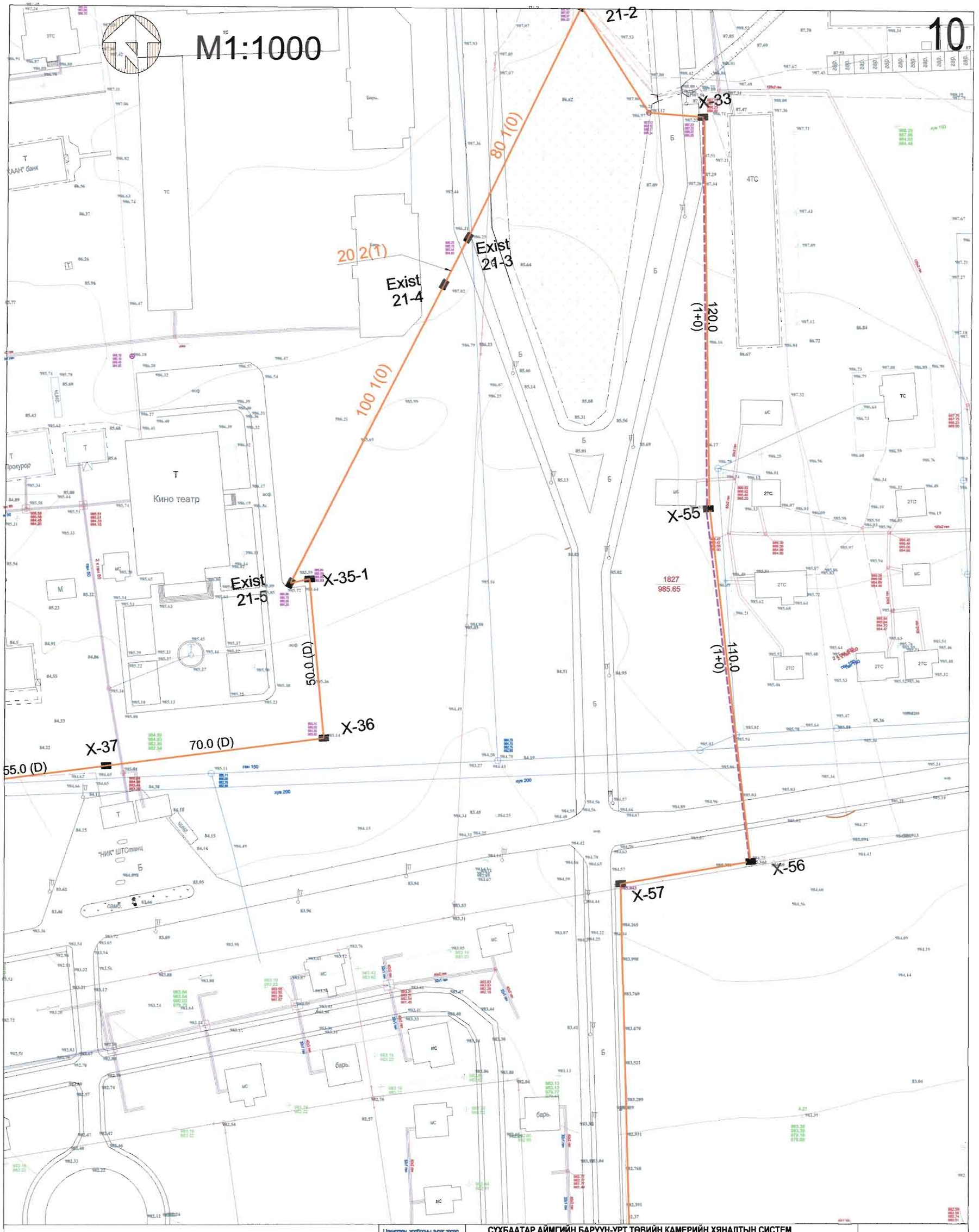

Цахилгаан, холбооны зураг төсөл, угсралт, суурилуулалтын	СҮХБААТАР АЙМГИЙН БАРУУН-УРТ ТӨВИЙН КАМЕРИЙН ХЯНАЛТЫН СИСТЕМ СУУРИЛУУЛАХ СҮЛЖЭЭНИЙ ХУДАГ, СУВАГЧЛАЛ Сүхбаатар аймаг, Баруун-Урт хот			ГК
"АР БЭЛ_АЛТАЙ" ХХК Баянзүрх дүүрэг 4-р хороо, 11-20т E_mail:xaar: arbel_altai@yahoo.com Утас:455868, 50114455	Захирал	Ц. Нямсүрэн	ШИНЭЭР ТӨЛӨВЛӨЖ БУЙ СУВАГЧЛАЛЫН ЗУРАГ	Масштаб 1:1000
	Инженер	Ө. Болдбаатар		үе шат / хуудас / бүх хуудас
	Гүйцэтгэсэн	Ч. Наранжаргал	ЕГ шифр:	А3 / 10 / 14
	Шалгасан	Д. Доржсүрэн	ТГ шифр: АБ_А 44/4-14 ГК	2015 он

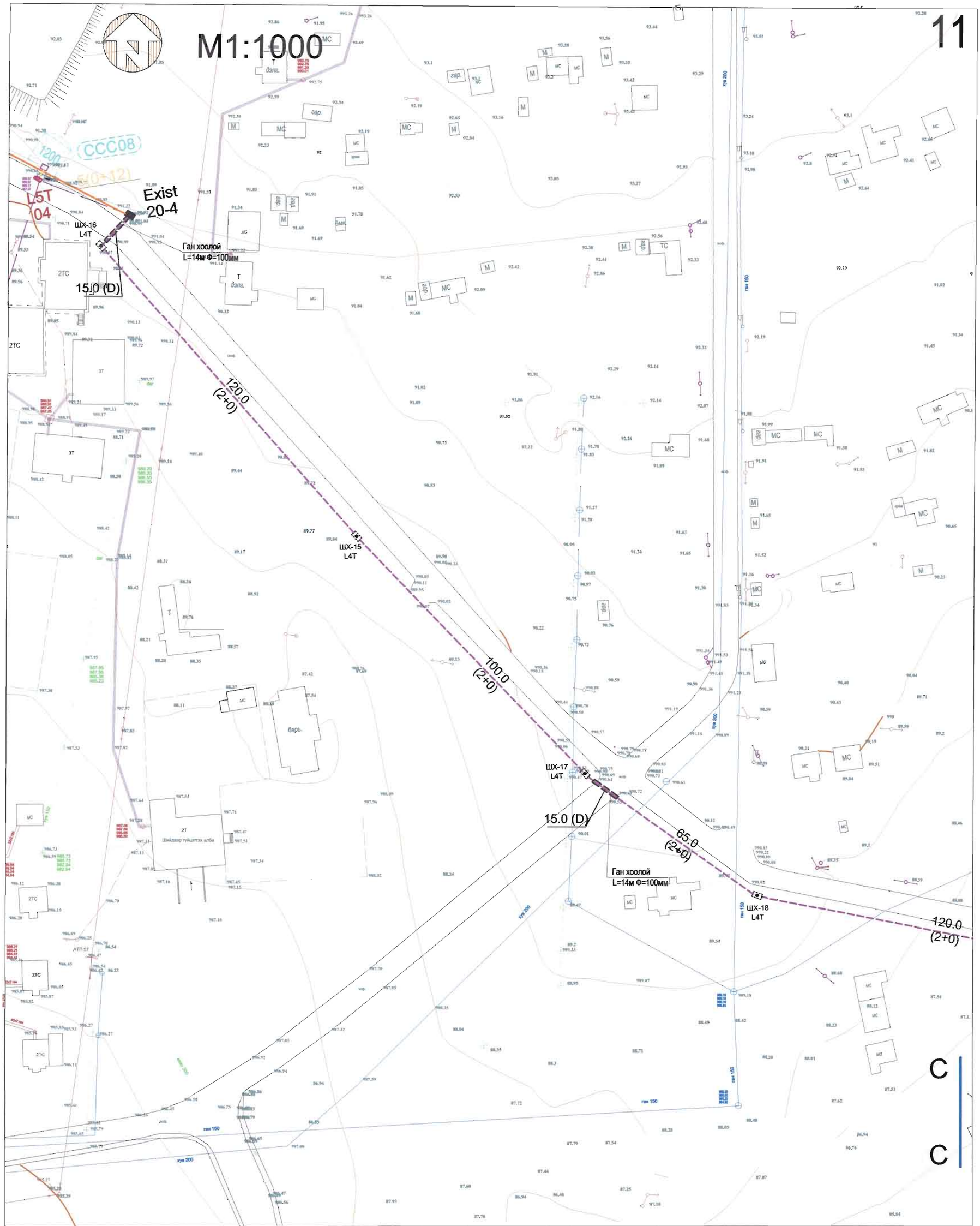

Цахилгаан, холбооны зураг төсөл, угсралт, суурилуулалтын "АР БЭЛ_АЛТАЙ" ХХК Баянзүрх дүрэг 4-р хороо, 11-20т E_mail:ear: alsi_alsi@yahoo.com Утас:455868, 50114455	СҮХБААТАР АЙМГИЙН БАРУУН-УРТ ТӨВИЙН КАМЕРИЙН ХЯНАЛТЫН СИСТЕМ СУУРИЛУУЛАХ СҮЛЖЭЭНИЙ ХУДАГ, СУВАГЧЛАЛ Сүхбаатар аймаг, Баруун-Урт хот			ГК
	Захирал	Ц. Нямсүрэн	ШИНЭЭР ТӨЛӨВЛӨЖ БУЙ СУВАГЧЛАЛЫН ЗУРАГ	Масштаб 1:1000
	Инженер	Ө. Болдбаатар		үе шат / хуудас / бүх хуудас
	Гүйцэтгэсэн	Ч. Наранжаргал	ЕГ шифр:	А3 / 11 / 14
	Шалгасан	Д. Доржсүрэн	ТГ шифр: АБ_А 44/4-14 ГК	2015 он

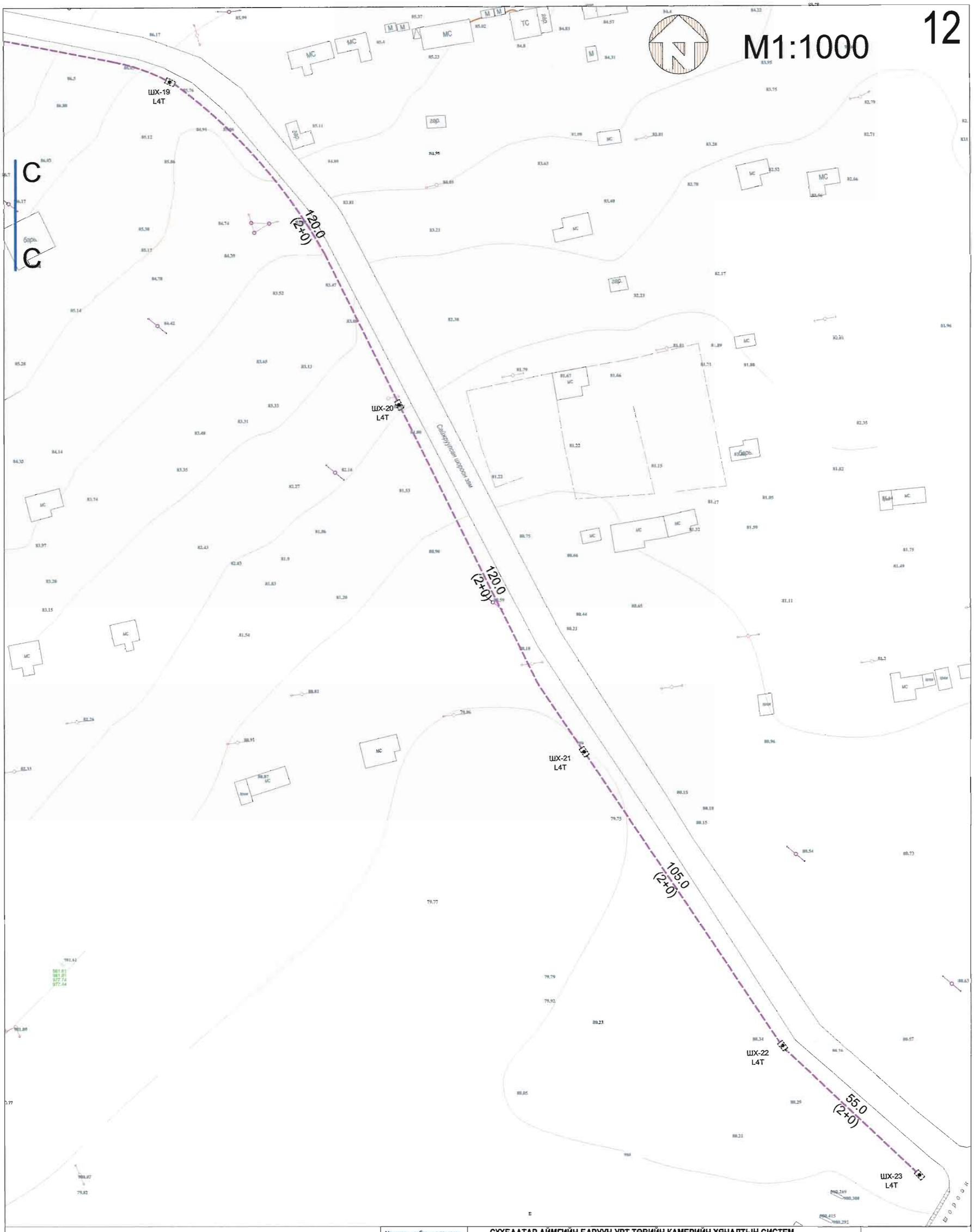

Цахилгаан, холбооны эрдэг тесел, угсралт, суурилуулалтын "АР БЭЛ_АЛТАЙ" ХХК Баянзүрх дүүрэг 4-р хороо, 11-20т E_mail:xair: arbel_alta@yahoo.com Утас: 455868, 50114455	СҮХБААТАР АЙМГИЙН БАРУУН-УРТ ТӨВИЙН КАМЕРИЙН ХЯНАЛТЫН СИСТЕМ СУУРИЛУУЛАХ СҮЛЖЭЭНИЙ ХҮДАГ, СУВАГЧЛАЛ Сүхбаатар аймаг, Баруун-Урт хот			ГК
	Захирал	Ц. Нямсүрэн	ШИНЭЭР ТӨЛӨВЛӨЖ БУЙ СУВАГЧЛАЛЫН ЗУРАГ	Масштаб 1:1000
	Инженер	Ө. Болдбаатар		үе шат / хуудас / бүх хуудас
	Гүйцэтгэсэн	Ч. Наранжаргал	ЕГ шифр:	А3 / 12 / 14
	Шалгасан	Д. Доржсүрэн	ТГ шифр: АБ_А 44/4-14 ГК	2015 он

ХУДГИЙН МАРК, ТӨРӨЛ L5T

SECTION A-A

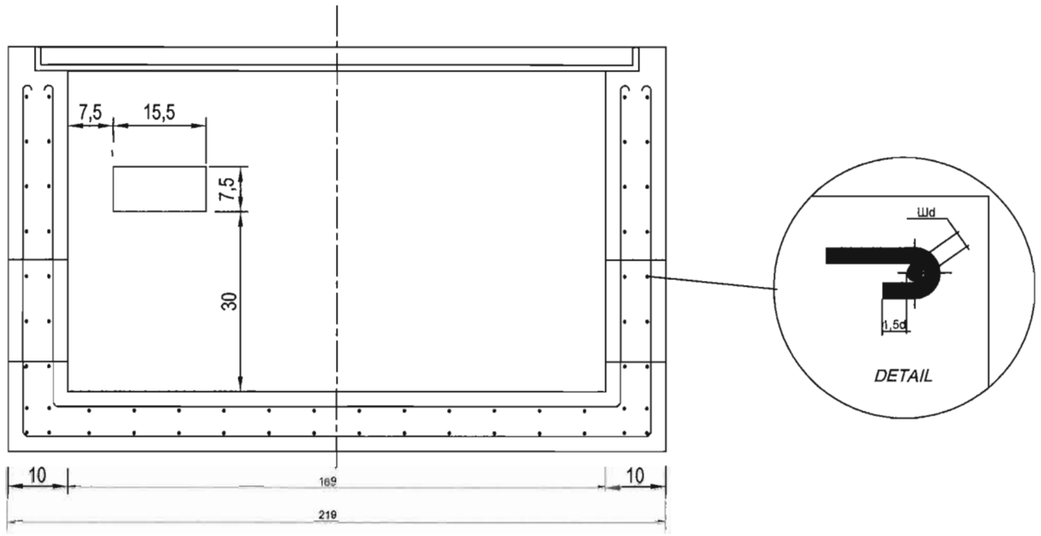

SECTION B-B

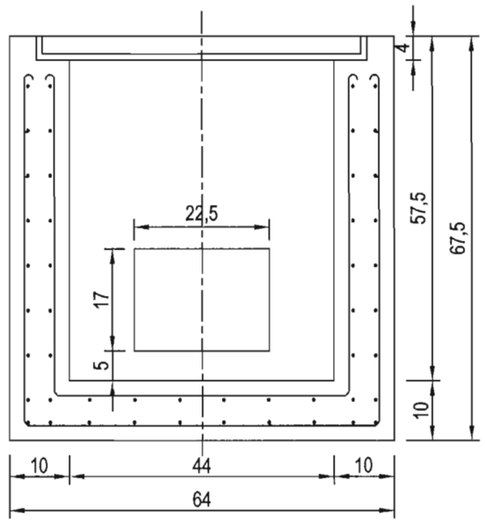

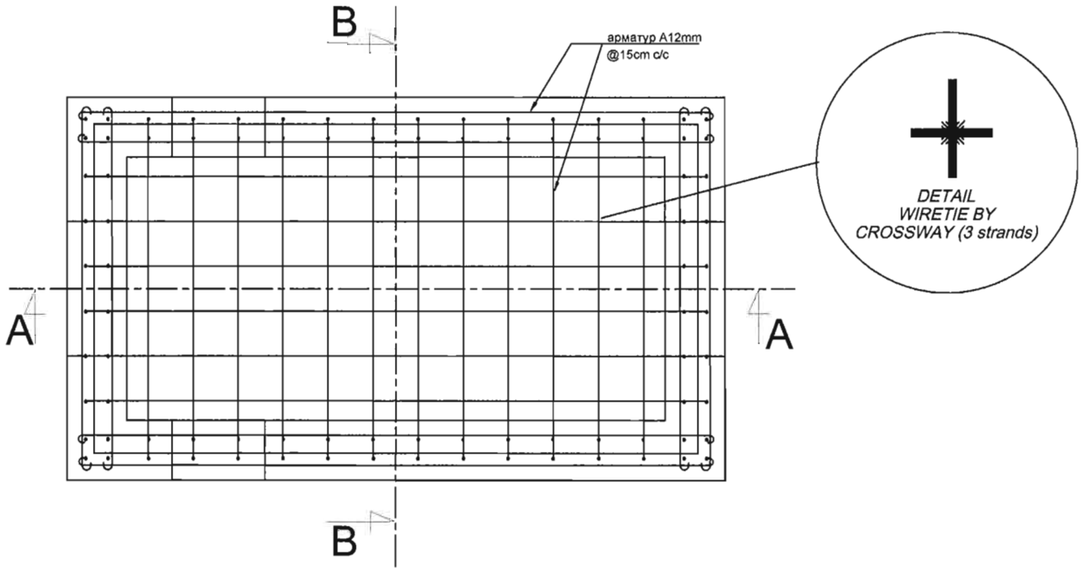

Цементэн, хольбоосны эрдэс тээсэн, угсралт, суурилуулалтын "АР БЭЛ_АЛТАЙ" ХХК Баянхүрх дүүрэг 4-р хороо, 11-20т E_mail хаяг: arbel_altai@yahoo.com Утас:455888, 50114455	СУХБААТАР АЙМГИЙН БАРУУН-УРТ ТӨВИЙН КАМЕРИЙН ХЯНАЛТЫН СИСТЕМ СУУРИЛУУЛАХ СУЛЖЭЭНИЙ ХУДАГ, СУВАГЧЛАЛ Сухбаатар аймаг, Баруун-Урт хот			ГК
Захирал	Ц. Нямсүрэн		L5T МАРКИЙН ХУДГИЙН ТӨРӨЛ	Масштаб
Инженер	Ө. Болдбаатар			үе шат / хуудас / бүх хуудас: A3 / 13 / 14
Гүйцэтгэсэн	Ч. Наранжаргал		ЕГ шифр:	
Шалгасан	Д. Доржсүрэн		ТГ шифр: АБ_А 44/4-14 ГК	2015 он

ТРАССЫ

Зөвшөөрсөн :
1. "МХС" ТӨК-ийн Сүхбаатар аймаг дахь салбарын ерөнхий инженер

Д. БАТ-ЭРДЭНЭ