"DUCAT" Co., Ltd
Engineering Design

Тусгай зөвшөөрөл: ЗТ16-1476/16
Зургийн шифр: DC-20-A3-10.7

Ховд аймаг, Ховд сум

"ТӨРИЙН БАНК"-НЫ ТООЦООНЫ ТӨВИЙН БАРИЛГА

/Дотор холбоо дохиоллын ажлын зураг/

"Дукат" ХХК-ний захирал /С.Алтанцэцэг/

Улаанбаатар хот 2020 он

ХД марктай холбоо дохиоллын ажлын зургийн бүрдэл

№	Зургийн нэр	Тайлбар
1	ХД марктай холбоо дохиоллын ажлын зургийн бүрдэл, тайлбар, таних тэмдэг	ХД-1
2	Материалын түүвэр	ХД-2
3	Угсралтын бүдүүвч	ХД-3
4	1-р давхрын холбоо дохиоллын байгуулалт М1:100	ХД-4
5	1-р давхрын хамгаалалтын дохиоллын байгуулалт М1:100	ХД-5

Тайлбар

Энэхүү барилгын дотор холбоо дохиоллын ажлын зургийг архитектур, технологийн даалгаврыг үндэслэн "Барилгын зураг төслийн баримт бичгийн систем, холбоо ба дохиоллын хэрэгсэл", БНбД 21-04-05 норм, "Галын дохиоллын төлөвлөлт, угсралт хийх" БНбД 21-04-04 норм, "Холбоо, мэдээлэл, дохиоллын кабель шугам ба тоног төхөөрөмжийн тэмдэглэгээ" MNS 5532:2016 стандарт, "Телефоны сүлжээний суваглал ба кабелийн угсралт хийх" MNS 5471-2005 стандарт, "Орон сууцны барилгын мэдээлэл, холбооны суурин сүлжээний төлөвлөлт" MNS 6580:2016 норм дүрмийн дагуу хийж гүйцэтгэв.

1.1 Хотын телефон

Төлөвлөж буй барилгын хотын телефоны оролтыг 1-р давхраар JF-10x2x.05 хосын кабелиар Ф110мм-ийн пластмассан хоолойд суулган холбооны самбарт байрлах төгсгөлийн төхөөрөмжид (10x2) цэнэглэж, хуваарилах хайрцагтай холбоно /DP-10/. Хуваарилах хайрцагнаас хэрэглэгчийн розетка хүртэл UTP-2x2x0.5мм маркын кабелиар хэрэглэгчийн розетка хүртэл шалан доогуур Ф22-ын пластмассан хоолойд угсрахаар төлөвлөв. Гадна холбооны хоёр оролт төлөвлөсөн бөгөөд байршлаас хамаарч хоёр оролтын нэгийг ашиглана.

1.2 Компьютерын сүлжээ, интернет

1-р давхрын холбооны самбарт төгсгөлийн төхөөрөмж, сэлгэгчийг байршуулна. Компьютерын сүлжээний розеткыг технологийн зургийн дагуу өрөөнүүдэд төлөвлөсөн бөгөөд эзэс дамжуулагчтай ПЭ тусгаарлагчтай ПЭ бүрхүүлтэй 8 судастай UTP 4x2x0.5мм маркийн кабелиар татаж хамгаалалтын суваглалын Ф22мм пластмассан хоолойгоор шалан доогуур дамжуулан давхрын самбарт байрлах сэлгэгчид (switch)-д холбоно.

1.3 Кабелийн телевиз

Кабелийн телевизийн шугамын оролтыг барилгын 1-р давхраар оптик кабелиар холбооны самбарт оруулан төгсгөлийн төхөөрөмжид холбон өгөгчийн хамт суурилуулна. Мөн тус самбарт 4 гаралттай салаалагч төлөвлөсөн бөгөөд хэрэглэгчийн розетка хүртэл эзэс дамжуулагчтай ПЭ тусгаарлагчтай ПЭ бүрхүүлтэй кабелийн телевизийн хэрэглэгчийн 1x0,5мм коаксаль кабелиар шалан доогуур угсрахаар тус тус төлөвлөв.

1.4 Гал ба хамгаалалтын дохиолол

Төлөвлөж буй барилгыг галын ба хамгаалалтын 16 чиглэл хянах, 2 сирены гаралттай, GST, GPRS блоктай, сүүлийн 500 үйлдлийг санах баталгаажтай, -30°C-(+50°C) хэмд ажиллах чадвартай байна. Тус станцыг 1-р давхрын үүдний хэсэгт угсарна. Галын дохиоллын хүлээн авах станцаас өрөөнүүдэд утаа мэдрэх хэт улаан туяаны үүсгэгчтэй галын дохиоллын мэдээлэгч, дулаан мэдрэх хэт улаан туяаны үүсгэгчтэй галын дохиоллын мэдээлэгчүүдийг 4x1.0мм маркийн галд тэсвэртэй ба шатах үедээ галоген хий ялгаруулдаггүй тусгай зоригуулалтын кабелиар холбоно. Нэг утаа мэдрэгч нь 18Мкв талбайг мэдрэх чадалтай байна. Мөн гал гарсан үед мэдээлэх зориулгаар галын дохиоллын гар мэдээлэгч, 85дб хүртэл авиа үүсгэх чадалтай тугшуурийн дуут дохио өгөгчийг хонгилуудын гарах хаалганы хажууд, шатны хэсэгт тус тус төлөвлөж байна.

Гадна халдлагаас сэргийлэх үүднээс хөдөлгөөн мэдрэгчийг хана болон таазанд угсрах бөгөөд бүсэд хуваав.

Таазны хамгаалалтын дохиолол нь 3,6м өндөрт 12м хүртэл зайг хянах чадвартай байна. Хананд суурилуулах хөдөлгөөн мэдрэгч нь 2,4м-ийн өндөрт 90°С өнцгөөр 12м хүртэлх талбайг хамгаалах чадвартай байна.

Цонх болгоны дээр байршуулах чимэг мэдрэгч нь босоо 70°-д 12м хүртэлх талбайг хянана. Паарны дор ус алдалтыг мэдрэгч бэлэрхийлнэ. Теллерийн ажлын ширээний тавиланд аюулын товчлуур суурилуулна. Барилгын гадна тов хаалганд хаалганы мэдрэгч суурилуулна. Давтан хэрэглэгдэх зуухгүй хувилбарт зуухны өрөөнд төлөвлөсөн галын дохиоллын мэдээлэгчийг хасна.

1.5 Ажиглалтын дуран

Цахилгаан тасарсан үед галын дохиоллын хэвийн үйл ажиллагаанд хангах үүднээс нөөц батторей төлөвлөсөн бөгөөд уг батторейг тусгайлсан гэрт /хайрцганд/ хийж байршуулна.

1.5 Ажиглалтын дуран

Барилгад IP ажиглалтын дурангийн систем төлөвлөв. Бусад камерны үзүүлэлт багадаа 4MP HD, IP67, өдөр шөнийн зориулалттай байна. Бүх ажиглалтын дуран нь H.264+, MJPEG-ээр дүрсийг компрес хийдэг, хөдөлгөөн мэдрэгчтэй, камераг тэжээлээс салгах гэж оролдох, цохих зэрэг гадна нөлөөд дохио илгээдэг, гадна микрофоны оролт ба гаралттай, IP хаягийг таних чадвартай, нүүц үгээр хамгаалагдсан байна. Сейфний камерны линз нь 2,8мм-8мм, зураг авах хурд 1сек ~ 1/100.000сек, Давхрын ажиглалтын дуранг эзэс дамжуулагчтай ПЭ тусгаарлагчтай ПЭ бүрхүүлтэй ердийн 8 судастай UTP-4x2x0,5 Cat6 маркийн кабелиар татаж, таазаар Ф22 хоолойд суулган 1-р давхрын 19 инчийн зогсворт байрлах PoE сэлгэгчтэй холбоно. Сэлгэгчийг NVR төхөөрөмжтэй холбох бөгөөд хард драйв байршуулна. Гадна камерны дурангийн дүрс татах чадал 30x optical zoom байна.

1.6 Зарлан мэдээлэх систем

Зарлан мэдээлэх системийн 2 микрофоны оролттой, 60 ваттын чадалтай миксер өгөгчийг, микрофоныхамтаар 19 инчийн зогсворт байршуулна. Нэмэлт микрофоныг 1-р давхрын холбооны самбарт байршуулж, 10 ваттын чанга яригч төлөвлөв.

Төлөвлөж буй мэдээлэл холбооны тоног төхөөрөмжийн ба ажиллагаанд аюулгүй ажиллагаанд хангах зориулгаар барилгын газардуулын самбар буюу шин-ээс Ø16 мм-ийн газардуулгын кабелийг давхрын самбарт байгуулсан төхөөрөмж хүртэл татаж суурилуулна. Барилгын газардуулгын эсэргүүцэл 4 Омоос хэтрэхгүй байвал зохино.

Дотор холбоо дохиоллын ажлыг Харилцаа холбооны зохицуулах хорооноос тусгай зөвшөөрөл авсан компаниар гүйцэтгүүлнэ.

Таних тэмдэг

№	Нэрс	Тэмдэглэгээ
1	Холбооны давхар хоорондын хайрцаг	
2	Кабелийн 100*2 төгсгөлийн төхөөрөмж	100
3	Телефоны хуваарилах хайрцаг	10
4	Хананд суурилуулах үүр /телфон, интернет, кабелийн телевиз/	
5	Кабелийн телевизийн оптик хүлээн авагч	
6	Кабелийн телевизийн өсгүүр	
7	Кабелийн телевизийн салаалагч	
8	Шилэн кабелийн төгсгөлийн төхөөрөмж	FOT
9	Компьютерийн сүлжээний зангилаа /Switch/	SW
10	Галын дохиоллын хүлээн авах станц хянах самбарын хамт	FACP
11	Галын дохиоллын утаа мэдрэгч, дулаан мэдрэгч, хөдөлгөөний мэдээлэгч	S H V
12	Галын дохиоллын гар мэдээлэгч, түгшүүрийн дуут дохио өгөгч	F
13	Ажиглалтын дохиоллыг хүлээн авах станц	
14	Хяналтын дэлгэц	32"
15	Барилгын дотор суурилуулах эргэх хөдөлгөөний хяналтын камер	
16	Зарлан мэдээлэх системийн удирдлага	
17	Таазанд далд суурилуулах чанга яригч	
18	Микрофон	
19	Утааны давхар хоорондын шилжилт	
20	Нимгэн ханатай угсралтын яндан, чанга яригчын системийн утас	
21	Хяналтын системийн утас, галын дохиололын утас	
22	Холбооны босоо хайрцаг (Rack)	

DC "ДУКАТ" ХХК Ducat.dc@gmail.com 99109303, 99084477	"ТӨРИЙН БАНК"-НЫ ТООЦООНЫ ТӨВИЙН БАРИЛГА /Давтан хэрэглэгдэх зураг/				
	ХД марктай холбоо дохиоллын ажлын зургийн бүрдэл, тайлбар, таних тэмдэг				
Инженер	Д.Эрдэнэбаатар	Е.Г.Шифр:	Масштаб: -	Огноо: 2019-04	
Гүйцэтгэсэн	Э.Номин	Т.Г.Шифр: ОС-19-АЗ-16	Зургийн дугаар: ХД-1	Хуудас: 5	
Шалгасан	С.Алтанцэцэг				

А3

Материалын түүвэр /тегсгэл/

№	Нэрс	Маяг	Тэмдэглэгээ	Хэмжих нэгж	Тоо ширхэг	Тайлбар
	Бусад материал, тоног төхөөрөмж					
49	Хананд угсардаг холбооны давхар хоорондын хайрцаг	h=600x400x150мм		ш	1	
50	Угсралтын нимгэн ханатай пластмассан уян хоолой	ПВХ Ф22мм		м	450	
51	Угсралтын нимгэн ханатай пластмассан уян хоолой	ПВХ Ф50мм		м	20	
52	19 инчийн зогсвор /12 unit, 19" төхөөрөмж суурилуулах боломжтой/	h=600x500x550мм		ш	1	
53	Хүчдэл бариач /UPS, AVR, surge protection/	1kW		ш	1	

Угсралтын бүдүүвч

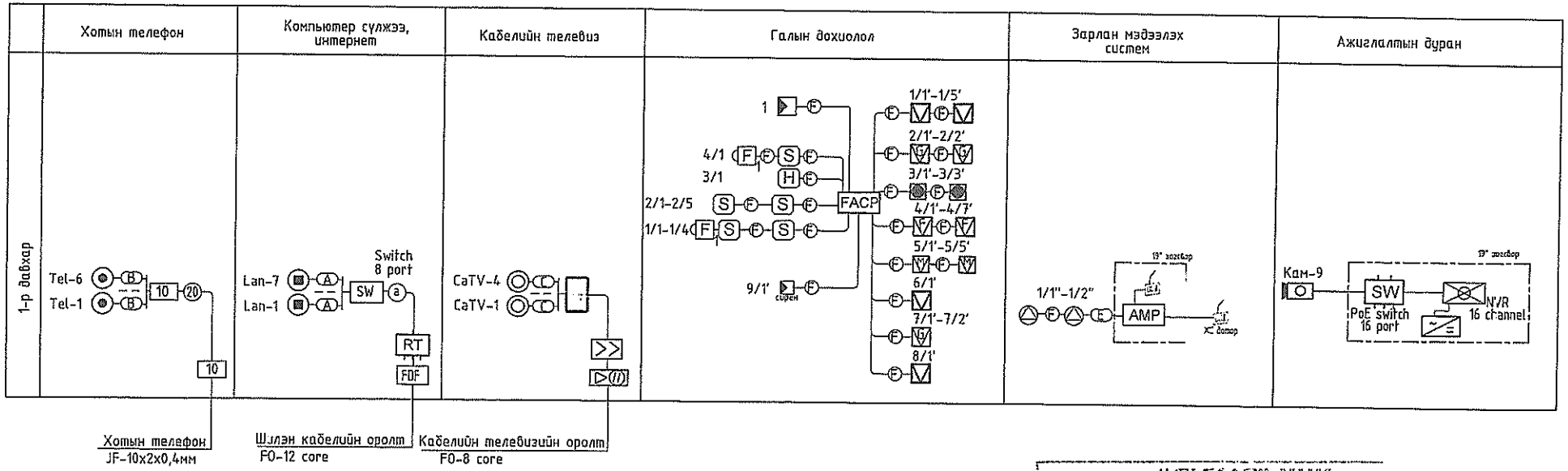

Таних тэмдэг	Кабелийн марк	Зорилуулалт
Ⓐ	UTP-4x2x0.5мм Cat 6	Интернет, хяналтын камер
Ⓑ	UTP-2x2x0.5мм Cat 5e	Телефон
Ⓒ	1x0.5мм	КаТВ
Ⓔ	2x1.5мм	Зарлан мэдээлэх систем
Ⓕ	4x1.0мм	Галын дохиолол /галд тэсвэртэй/
Ⓖ	RS485	Галын дохиолол /галд тэсвэртэй/

"ДУКАТ" ХХК

Зургийн нэр: Гэрэлтүүлэг, цахилгаан, галын сэрэмжлүүлэгч, галын дохиолол, телевизийн, утасны, тоосгоны, хөдөлгүүрийн, суурилуулалт.

Давтан хэрэглэх зургийн холбоос	Зургийн шифр: DC-20-АЗ-10а3
	Энэ хуудсыг засвартай, засваргүй, хүчингүй
Инженер	Б.Эрдэнэбаатар
Гүйцэтгэсэн	Э.Номин
Шалгасан	С.Алтанцэцэг

DC

"ДУКАТ" ХХК
Ducat.dc@gmail.com
99109303, 99084477

"ТӨРИЙН БАНК"-НЫ ТООЦООНЫ ТӨВИЙН БАРИЛГА
/Давтан хэрэглэгдэх зураг/

Угсралтын бүдүүвч, материалын түүвэр /тегсгэл/

Инженер	Д.Эрдэнэбаатар	Е.Г.Шифр:	Масштаб: –	Огноо: 2019-04	
Гүйцэтгэсэн	Э.Номин	Т.Г.Шифр: DC-19-АЗ-16	Зургийн дугаар: ХД-3	Хуудас: 5	
Шалгасан	С.Алтанцэцэг				

АЗ

Материалын түүвэр

№	Нэрс	Маяг	Тэмдэглэгээ	Хэмжих нэгж	Тоо ширхэг	Тайлбар
	Хотын телефон					
1	Олон хосын кабелийн хэрэглэгчтэй холбох телефоны хуваарилах хайрцаг /ПЭ суурьтай/	OP-10 (CL-2.10F)	10	ш	1	
2	Кабелийн хуваарилах хайрцаг	10x2	10	ш	1	
3	Телефон ба компьютерийн сүлжээний хосолсон розетка /8ш ялтастай коннектор/			ш	2	
4	Телефоны хэрэглэгчийн розетка /4ш ялтастай коннектор/			ш	4	
5	Зэс дамжуулагчтай ПЭ тусгаарлагч, ПЭ бүрхүүлтэй ердийн 4 судастай кабель	UTP 2x2x0.5мм	B	м	90	
	Компьютер сүлжээ, интернет					
6	Шилэн кабелийн тасгалийн төхөөрөмж /FDF/		FOT	ш	1	
7	Компьютерын сүлжээний замчлагч /router/		RT	ш	1	
8	Сэлгэгч	switch 8 port	SW	ш	1	
9	Компьютерийн сүлжээний хэрэглэгчийн розетка /8ш ялтастай коннектор/	модем RJ45		ш	5	
10	Зэс дамжуулагчтай ПЭ тусгаарлагчтай, ПЭ бүрхүүлтэй ердийн 8 судастай кабель /Cat5e/	UTP 4x2x0.5мм	B	м	100	
	Кабелийн телевиз					
11	Оптик кабелийн тасгалийн төхөөрөмж /оптик аналоги/	ONU		ш	1	
12	Кабелийн телевизийн өсгөгч			ш	1	
13	Кабелийн телевизийн салаалагч /2 гаралттай/	5/0,10.16мм дald суулгадаг		ш	1	/1:4/ салаалагч
14	Кабелийн телевизийн хэрэглэгчийн розетка /4ш ялтастай коннектор/	5/0,10.16мм дald суулгадаг		ш	4	
15	Зэс дамжуулагчтай ПЭ тусгаарлагчтай, ПЭ бүрхүүлтэй кабелийн телевизийн хэрэглэгчийн коаксаль кабель	1x0,5мм	C	м	50	
16	Зэс дамжуулагчтай ПЭ тусгаарлагчтай, ПЭ бүрхүүлтэй кабелийн телевизийн салаалагчийн коаксаль кабель	1x0,7мм	C	м	10	
	Галын дохиолол					
17	16 чиглэл хянах автомат залгуур бүхий галын дохиоллын хүлээн авах станц	16 бүс	FACP	ком	1	
18	Утаа мэдрэгчтэй, хэт улаан туяа үүсгэгчтэй галын дохиоллын мэдээлэгч	i=100мкА Rx-1,1кОм	S	ш	10	
19	Утаа мэдрэгчтэй, хэт улаан туяа үүсгэгчтэй галын дохиоллын мэдээлэгч	i=100мкА Rx-1,1кОм	H	ш	1	
20	Гараар удирдах галын дохиоллын мэдээлэгч /телефон утасны холбогчтай/	i=100мкА Rx-1,1кОм	F	ш	2	
21	85 дБ хүртэл авиа үүсгэх чадалтэй, гэрэл анивчдаг тусгуурийн дуут дохио өгөгч			ш	1	
22	Хананд суурилуулах хөдөлгөөн мэдрэгч /PIR/			ш	3	
23	Таазанд суурилуулах хөдөлгөөн мэдрэгч			ш	2	
24	Чимээ мэдрэгч /акустик/			ш	4	
25	Хаалганы соронзон контакт			ш	5	
26	Хаалгаас сэргийлэх аюулын товчлуур /тавилгад суурилуулах/			ш	3	
27	Ус алдалт мэдрэгч /шаланд/			ш	7	
28	Гадна суурилуулах хар сирен /110-120дБ/			ш	1	
29	Гадна суурилуулах анивчдаг LED ослын гэрэлтэй дуут дохио		сирен	ш	1	
30	Галын дохиоллын кабель /галд тэсвэртэй/			м	85	
31	Хамгаалалтын дохиоллын кабель			м	120	
32	Тэжээлийн блок	7Ah		ш	1	
33	Баттерей /lead acid, дахин цэнэглэгддэг/	12V, 7.5Ah		м	1	
34	Гал ба хамгаалалтын дохиоллын хяналтын дэлгэц			ш	1	
	Зарлан мэдээлэх систем					
35	Зарлан мэдээлэх системийн өсгөгч /19", 2U , микрофоны 2 оролттой/	60 ватт	AMP	ш	1	
36	Таазанд угсардаг чанга яригчийн розетка	10W		ш	2	
37	Пэйжинг микрофон			ш	2	
38	Нөөц тэжээлийн баттерей	24Vdc		ш	1	
39	Ган дамжуулагчтай полиэтилэн тусгаарлагчтай утас /галд тэсвэртэй/	2x1.5мм	E	м	30	
	Ажиглалтын дуран					
40	8 судалтай ажиглалтын дохиоллын хүлээн авах станц /19",2 ширхэг HDD, 1 сувгийн үзүүлэлт 1920*1080/ 60HZ/	NVR 16 channel		ш	1	
41	PoE сэлгэгч	PoE switch 16 port	SW	ш	1	
42	Хяналтын дэлгэц	21" inch	21"	ш	1	
43	Дотор суурилуулах хяналтын IP ажиглалтын дуран /өдөр шөнийн зорилгоотой, IP67, 4MP HD/	Dome /box/		ш	3	
44	Дотор суурилуулах чигийн IP ажиглалтын дуран /өдөр шөнийн зорилгоотой, IP67, 4MP HD/			ш	4	
45	Гадна суурилуулах IP ажиглалты дуран /өдөр шөнийн зорилгоотой, fish eye, 4MP HD, 30x optical zoom, /	PTZ		ш	1	
46	Дотор суурилуулах IP ажиглалтын 360° дуран /3MP HD, IP67, панорамик/			ш	1	
47	Хуванцар хоолойн холболтын хайрцаг /junction box/		JB	ш	3	
48	Хард драйв /hard drive/	WD Purple 6TB		ш	2	NVR дотор
49	Зэс дамжуулагчтай ПЭ тусгаарлагчтай, ПЭ бүрхүүлтэй ердийн 8 судастай кабель /Cat6/	UTP 4x2x0.5мм		м	130	

"ДУКАТ" ХХК
Дотоо зураглал
Зураг зохиогч
Зургийн шифр: DC-20-A3-10-7
Зөв хувилсан засварт, засваргүй, зөвшөөрөв
Инженер Д.Сэргэлэнбаатар
Гүйцэтгэсэн Э.Номин
Шалгасан С.Алтанцэцэг

Дарга: Доо.Ганзориг Доо.Ганзориг
Төрийн банк-ны төсөөлөгч: Төрийн банк

DC "ДУКАТ" ХХК Ducaf.dc@gmail.com 99109303, 99084477	"ТӨРИЙН БАНК"-НЫ ТООЦООНЫ ТӨВИЙН БАРИЛГА /Дайтан хэрэглэгдэх эураг/				
	Материалын түүвэр				
Инженер	Д.Сэргэлэнбаатар	Е.Г.Шифр:	Масштаб: –	Огноо: 2019-04	
Гүйцэтгэсэн	Э.Номин	Т.Г.Шифр: DC-19-A3-16	Зургийн дугаар: ХД-2	Хуудас: 5	
Шалгасан	С.Алтанцэцэг				

A3

1-Р ДАВХРЫН ХОЛБОО ДОХИОЛЛЫН БАЙГУУЛАЛТ М1:100

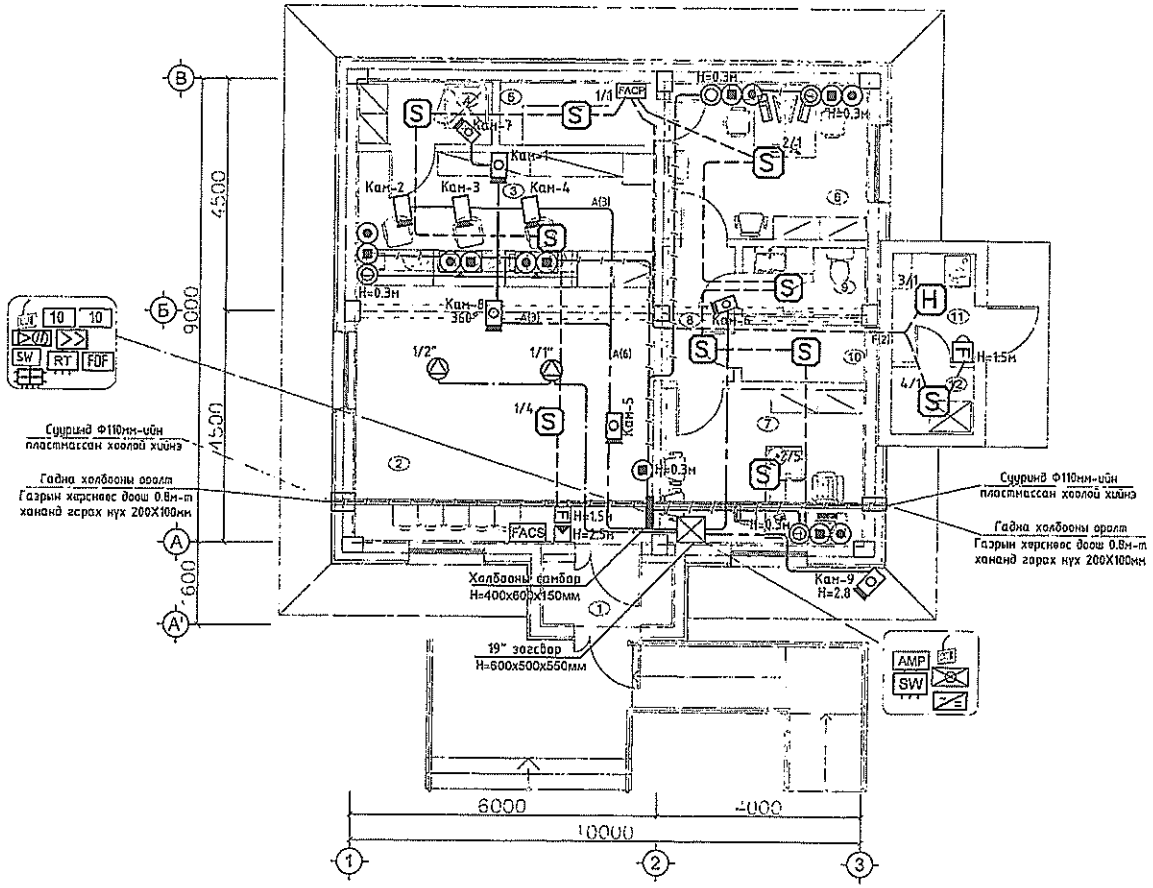

ӨРӨӨНИЙ ТОДОРХОЙЛОЛТ

№	Өрөөний нэрс	Талбай м²
1	Гонх	3.00
2	Гүйлгээний танхим	28.78
3	Теллерийн хэсэг	15.10
4	Сейфний өрөө /сервер/	3.15
5	Архивийн өрөө	3.69
6	Харилцааны менежер	11.85
7	Захирлын өрөө	11.85
8	Хөлийн хэсэг	3.82
9	Ариун цэврийн өрөө	3.25
10	Техникийн өрөө	2.66
	Нийт	87.15
11	Зуухны өрөө	3.39
12	Генераторын өрөө	2.08

"ДУКАТ" ХХК

Зургийн нэр: Ловд, аймаг, Ловд сумыг цуг бүг Торгин. Бүсд-нн. төлөвлөлт төлөвлөлт барилга

Давтан хэрэглэх зургийн загвар | Зургийн шифр: DC-20-АЗ-10.7

Эзэн хуулиар хамгаалагдсан, зөвшөөрөгүй, хуулбарлах

Инженер Д.Эрдэлэнбаатар

З.Номин

С.Алтанцэцэг

ЗӨВШӨӨРӨЛЦСӨН

БА		Ж.Чинзориг
ББ		Б.Мөнгөрдорж
ХАС		Ч.Мөнлэйбаатар
ЦБУ		Ч.Мөнлэйбаатар
ХТ,ДГ		Э.Отгонцоож

DC
"ДУКАТ" ХХК
Ducat.dc@gmail.com
99109303, 99084477

"ТӨРИЙН БАНК"-НЫ ТООЦООНЫ ТӨВИЙН БАРИЛГА

/Давтан хэрэглэгдэх зураг/

1-р давхрын холбоо дохиоллын байгуулалт

Инженер		Д.Эрдэлэнбаатар	Е.Г.Шифр:	Масштаб: М1:100	Огноо: 2019-04
Гүйцэтгэсэн		З.Номин	Т.Г.Шифр: DC-19-АЗ-16	Зургийн дугаар: ХД-4	Хуудас: 5
Шалгасан		С.Алтанцэцэг			

А3

1-Р ДАВХРЫН ХАМГААЛАЛТЫН ДОХИОЛЛЫН БАЙГУУЛАЛТ М1:100

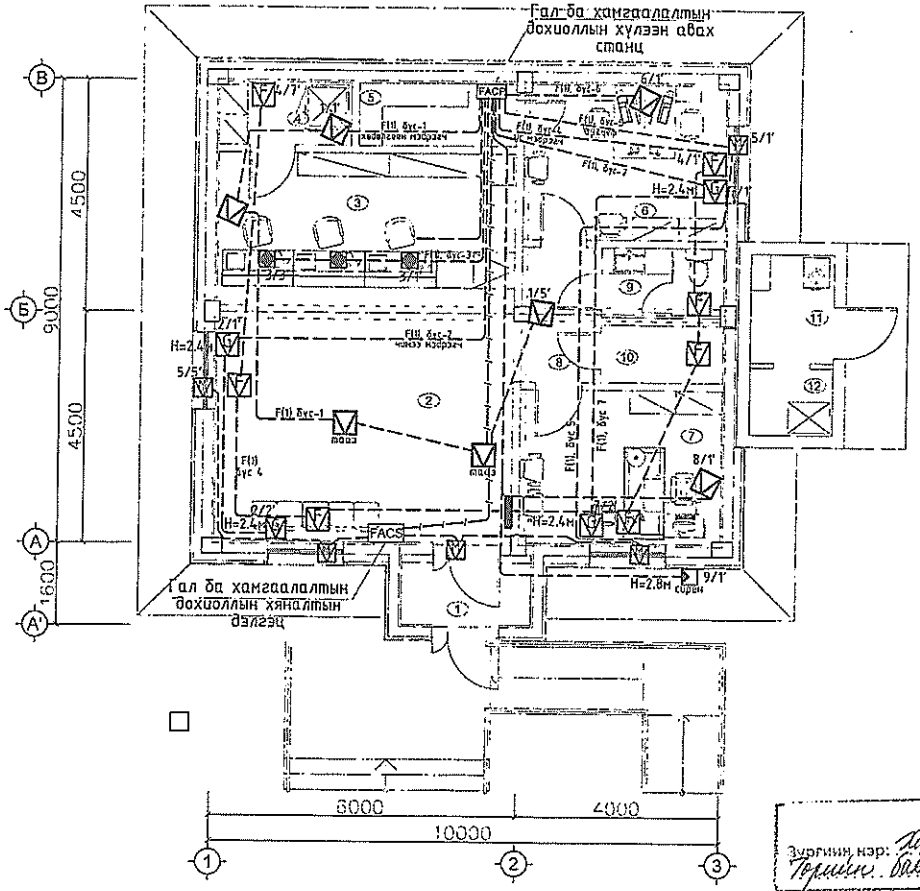

ӨРӨӨНИЙ ТОДОРХОЙЛОЛТ

№	Өрөөний нэрс	Талбай м²
1	Гонх	3.00
2	Гүйлгээний танхим	28.78
3	Теллерийн хэсэг	15.10
4	Сейфний өрөө /сервер/	3.15
5	Архивийн өрөө	3.69
6	Харилцааны менежер	11.85
7	Захирлын өрөө	11.85
8	Хөлийн хэсэг	3.82
9	Ариун цэврийн өрөө	3.25
10	Техникийн өрөө	2.66
	Нийт	87.15
11	Зуухны өрөө	3.39
12	Генераторын өрөө	2.08

"ДУКАТ" ХХК

Зургийн нэр: Хөдөө аймаг, Хөдөө сум, Дарь эх баг Тэрмин банкны тоосгоны төвийн барилга

Давтан хэрэглэх зургийн хувилбар

Зургийн шифр: DC-20-А3-107

Энэ хуулиас засвартай, засваргүй, хучигдсан

Д.Эрдэнэбаатар

Э.Номин

С.Алтанцэцэг

ЗӨВШӨӨРӨЛЦСӨН

БА		Ж.Чинзориг
ББ		Б.Мягмардорж
ХАС		Ч.Менлайбаатар
ЦБУ		Ч.Менлайбаатар
ХТ,ДГ		Э.Оргонцоож

"ДУКАТ" ХХК
Ducaf.dc@gmail.com
99109303, 99084477

"ТӨРИЙН БАНК"-НЫ ТООЦООНЫ ТӨВИЙН БАРИЛГА
/Давтан хэрэглэгдэх зураг/

1-р давхрын хамгаалалтын дохиоллын байгуулалт

Инженер		Д.Эрдэнэбаатар	Е.Г.Шифр:	Масштаб: М1:100	Огноо: 2019-04
Гүйцэтгэсэн		Э.Номин	Т.Г.Шифр: DC-19-А3-16	Зургийн дугаар: ХД-5	Хуудас: 5
Шалгасан		С.Алтанцэцэг			

А3

1-Р ДАВХРЫН ХОЛБОО ДОХИОЛЛЫН БАЙГУУЛАЛТ М1:100

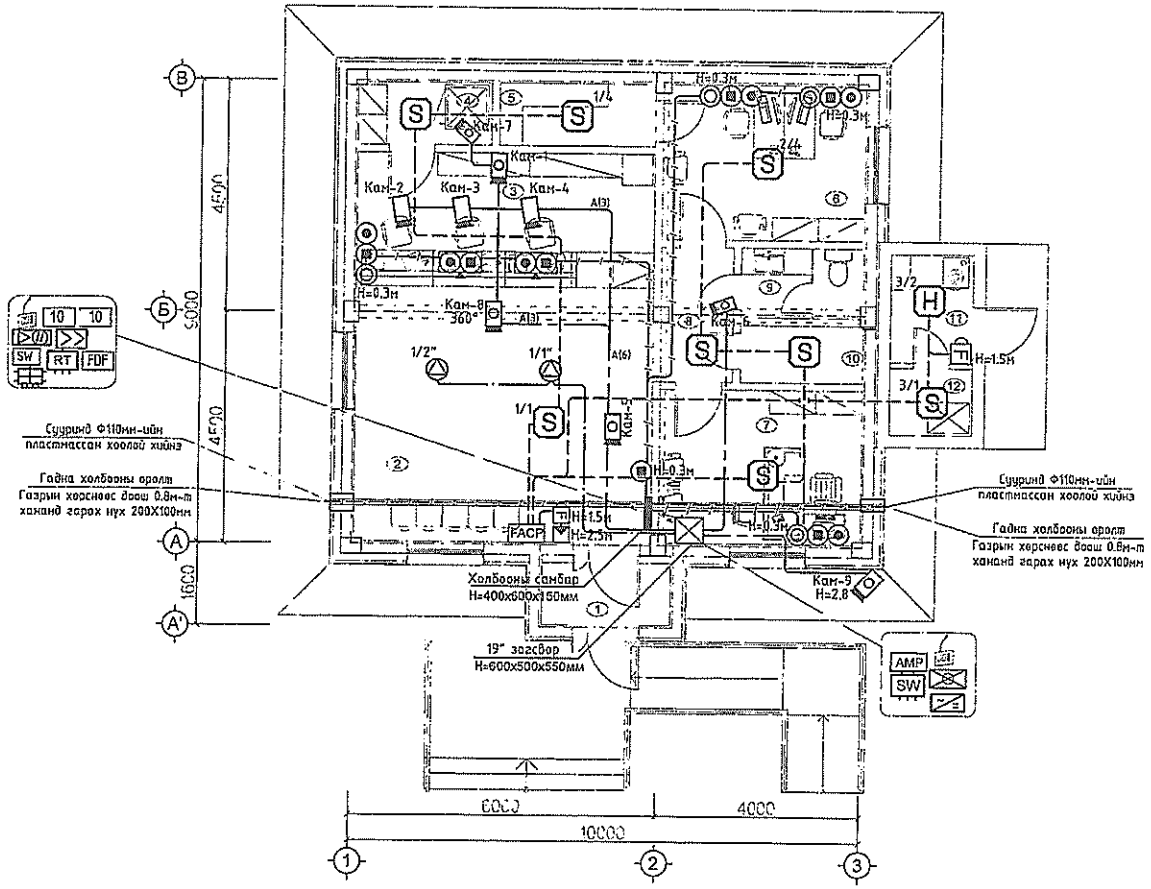

ӨРӨӨНИЙ ТОДОРХОЙЛОЛТ

№	Өрөөний нэрс	Талбай м²
1	Гонх	3.00
2	Гүйлгээний танхим	28.78
3	Теллерийн хэсэг	15.10
4	Сейфний ерөө /сервер/	3.15
5	Архивийн ерөө	3.69
6	Харилцааны менежер	11.85
7	Захирлын ерөө	11.85
8	Хөлийн хэсэг	3.82
9	Ариун цэврийн ерөө	3.25
10	Техникийн ерөө	2.66
	Нийт	87.15
11	Зуухны ерөө	3.39
12	Генераторын ерөө	2.08

ЗӨВШӨӨРӨЛЦСӨН

БА		Ж.Чинзориг
ББ		Б.Мягмардорж
ХАС		Ч.Манлайбаатар
ЦБУ		Ч.Манлайбаатар
ХТ,ДГ		З.Отгонцоож

Хоёр адилхан, хоёр адилхан бичиг, Гэрийн банкны тооцооны төвийн барилга DC-20-A3-10-Т

Д.Сэрээлэнбаатар
Э.Ёонин
С.Алтанцэцэг

"ДУКАТ" ХХК
Ducat.dc@gmail.com
99109303, 99084477

"ТӨРИЙН БАНК"-НЫ ТООЦООНЫ ТӨВИЙН БАРИЛГА
/Давтан хэрэглэгдэх эцраг/

1-р давхрын холбоо дохиоллын байгуулалт

Инженер		Д.Сэрээлэнбаатар	Е.Г.Шифр:	Масштаб: М1:100	Огноо: 2019-04
Гүйцэтгэсэн		Э.Ёонин	Т.Г.Шифр: DC-19-A3-16	Зургийн дугаар: ХД-4	Хуудас: 5
Шалгасан		С.Алтанцэцэг			

A3