БАТЛАВ. НИЙСЛЭЛИЙН АВТО ЗАМЫН ГАЗРЫН ДАРГА /Д.НАНЗАДДОРЖ/

УЛААНБААТАР ХОТ БАЯНГОЛ ДҮҮРЭГ

БАЯНГОЛ ДҮҮРЭГ, 8-Р ХОРОО 9Б-Р БАЙРНЫ ӨМНӨХ АВТО ЗАМЫН ШИНЭЧЛЭЛТ

/Техникийн зураг/

ЗӨВШӨӨРСӨН:				ЗАХИАЛАГЧ:			
Албан тушаал		Нэр	Гарын үсэг	Албан тушаал		Нэр	Гарын үсэг
	НАЗГазрын орлогч дарга	Д.Баясгалан			Баянгол дүүргийн ДБТХ-ийн дарга	Э.Батбилэг	
				ГҮЙЦЭТГЭГЧ:			
	НАЗГ-ын ЗАХХ-ийн дарга	Д.Төрбилэг			Классик роуд ХХК-ийн захирал	Ч.Төгсбат	

УЛААНБААТАР ХОТ 2015 ОН

№	ЗУРГИЙН ИЖ БҮРДЭЛ	ХУУДАС	ТЭМДЭГЛЭГЭЭ
1	ЗУРГИЙН ЖАГСААЛТ	01	ЗЖ
2	БАЙРШЛЫН ТОЙМ	01	БТ
3	ДЭВСГЭР ЗУРАГ	01	ДЗ
4	ЗАЙ ХЭМЖЭЭ	01	ЗХ
5	ДАГУУ ОГТЛОЛ	01	ДО
6	НЭГ МАЯГИЙН ХӨНДЛӨН ОГТЛОЛ	01	НМХО
7	ХӨНДЛӨН ОГТЛОЛ	01	ХО
8	АЖЛЫН ТОО ХЭМЖЭЭ	01	АТХ

УБ хот Тэргүүчийн сургууль "Вояж" төв	Баянгол дүүрэг, 8-р хороо 9Б-р байрны өмнөх авто замын шинэчлэлт				Авто зам		
	Зохирал		Ч.Тогсбат	ЗУРГИЙН ЖАГСААЛТ	Масштаб:		
	Зургийн инженер		Д.Нямдорж		үе шат	хуудас	бүх/хуудас
	Гүйцэтгэсэн		П.Насанхүү		А3	01	01
"Классик Роуд"ХХК	Шалгасан		Д.Нямдорж	Шифр: 17/14	2014.12.15		

Байршлын тойм

Одоо байгаа

Тайлбар:

Шинэчилж буй авто зам

УБ хот Тээврийн гудамж "Вояж" төв	Баянгол дүүрэг, 8-р хороо 9Б-р байрны өмнөх авто замын шинэчлэлт				Авто зам		
	Захирал		Ч.Тогсбат	БАЙРШЛЫН ТОЙМ	Масштаб:		
	Зураачин инженер		Д.Нямдорж		үе шат	хуудас	бүх/хууд
	Гүйцэтгэсэн		П.Насанхүү		А3	01	01
"Классик Роуд"ХХК	Шалгасан		Д.Нямдорж	Шифр: 17/14	2014.12.15		

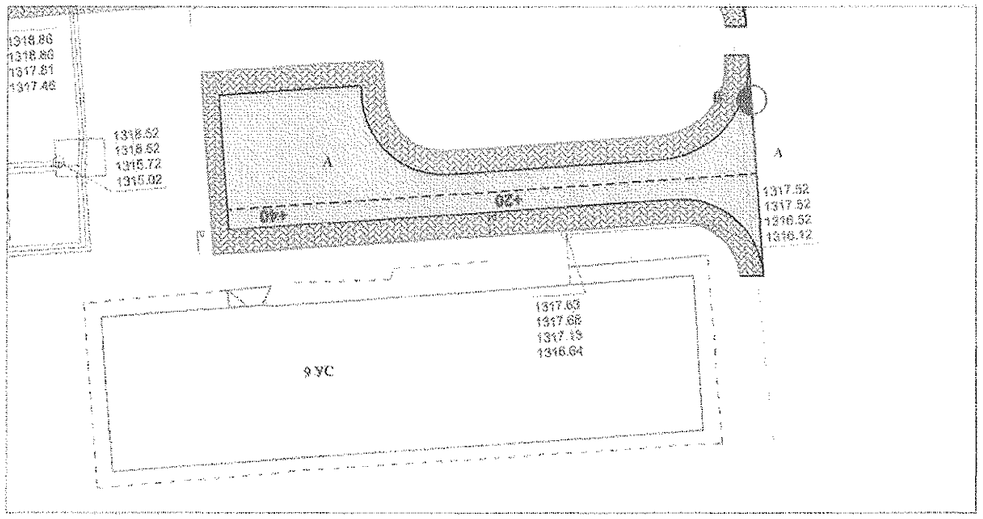

Таних тэмдэг

— Одоо байгаа хашаа

— Одоо байгаа байшин

— Телевлеж буй явган зам

— Шинээр төлөвлөж буй зогсоол

— Одоо байгаа авто зам

— Одоо байгаа гэрлийн шон

— Шинэчлэж буй авто зам

— Далан

УБ хот Тээврийн гудамж "Вояж" тов

"Классик Роуд"ХХК

Баянгол дүүрэг, 8-р хороо 9Б-р байрны өмнөх авто замын шинэчлэлт

Авто зам

Захирал		Ч.Тегшбат	Дэвсгэр зураг	Масштаб: 1:500		
Зургийн инженер		Д.Нямдорж		үе шат	хуудас	бүх-хууд
Гүйцэтгэсэн		П.Насанхүү		А3	01	01
Шалгасан		Д.Нямдорж	Шифр: 17/14	2014.12.15		

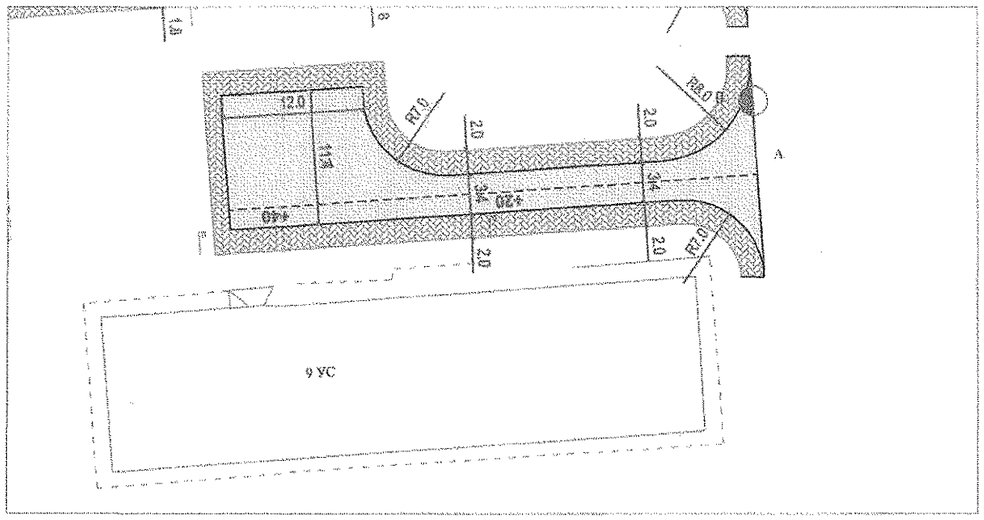

Таних тэмдэг

- Одоо байгаа хашаа
- Одоо байгаа байшин
- Төлөвлөж буй явган зам
- Шинээр төлөвлөж буй зогсоол
- Одоо байгаа авто зам
- Одоо байгаа гэрлийн шон
- Шинэчлэж буй авто зам
- Далан

УБ хот Төлөвлөлтийн судалгаа "Вояж" ТӨК

"Классик Роуд"ХХК

Баянгол дүүрэг, 8-р хороо 9Б-р байрны өмнөх авто замын шинэчлэлт

Захирал		Ч.Тогтбат	Зай хэмжээ
Зургийн инженер		Д.Нямдорж	
Гүйцэтгэсэн		П.Насанхүү	
Шалгасан		Д.Нямдорж	Шифр: 17/14

Авто зам

Масштаб: 1:500		
үе шат	хуудас	бүх/хууд
А3	01	01

2014.12.15

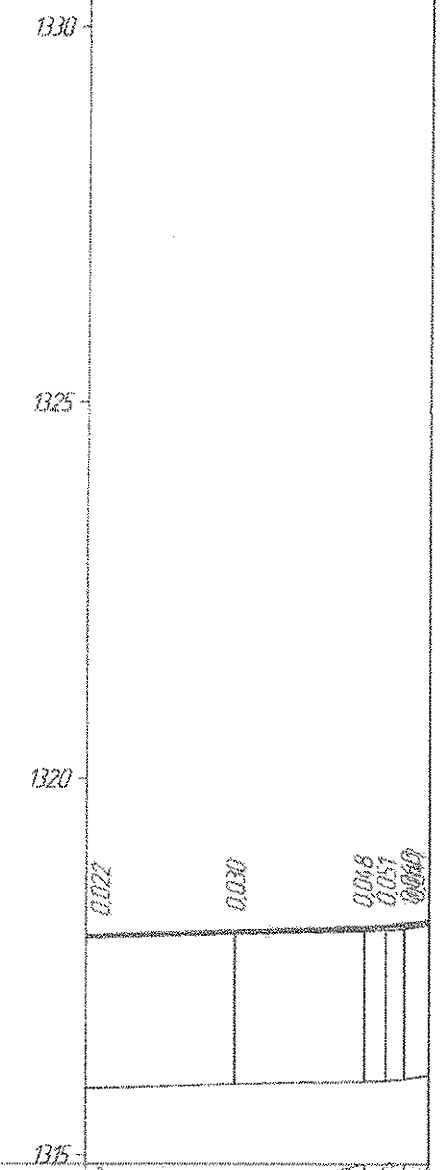

Масштаб:
Босоо М1:100
Хэвтээ М1:1000

Теслийн өгөгдөл	Босоо элемент	3				
	Төлөвлөсөн түвшин, м	317,896	317,961	318,017 318,034 318,098		
Теслийн өгөгдөл	Газрын түвшин, м	317,874	317,931	317,970 317,983 318,051		
	Зай, м	20,0	17,1			
Хэвтээ элемент		0				
		0				

УБ хот Тээврийн удирдлагын "Вояж" төв "Классик Роуд"ХХК	Баянгол дүүрэг, 8-р хороо 9Б-р байрны өмнөх авто замын шинэчлэлт				Авто зам
	Зохирал		Ч.Тегсбат	Дагуу огтлол	Масштаб. 1:100 1:1000
	Зургийн инженер		Д.Нямдорж		үе шат / хуудас / бүх/хууд
	Гүйцэтгэсэн		П.Насанхүү		А3 / 01 / 01
	Шалгасан		Д.Нямдорж	Шифр: 17/14	2014.12.15

Нэг маягийн хөндлөн огтлолын зураг ба Хучилтын хийцийн зураг

Машстаб: 1:50

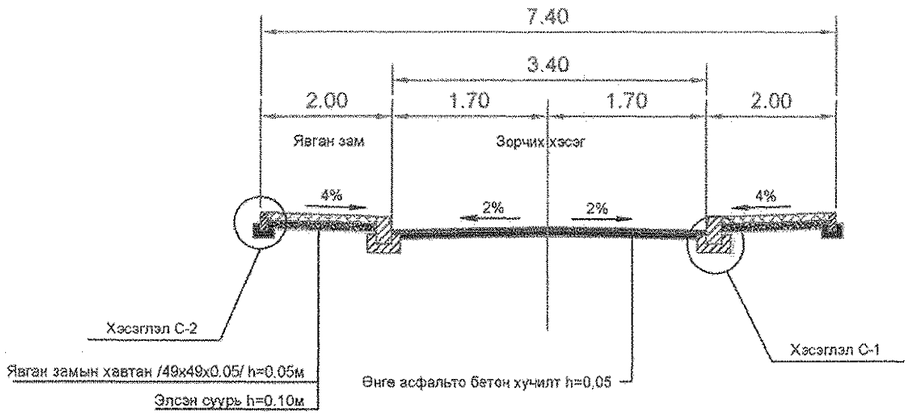

ХэсэглэлС-1

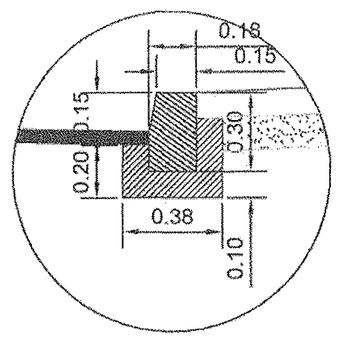

ХэсэглэлС-2

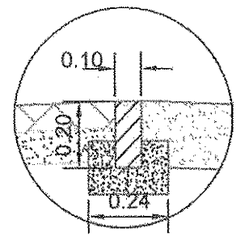

УБ хот Тээвэрчдийн гудамж "Вояж" тов	Баянгол дүүрэг, 8-р хороо 9Б-р байрны өмнөх авто замын шинэчлэлт				Авто зам	
	Захирал		Ч.Төгсбат	Нэг маяг / Хучилтын хийц /	Масштаб:	
	Зургийн инженер		Д.Нямдорж		үе шат	хуудас / бүх/хууд
	Гүйцэтгэсэн		П.Насанхүү		А3	01 / 01
"Классик Роуд" ХХК	Шалгасан		Д.Нямдорж	Шифр: 17/14	2014.12.15	

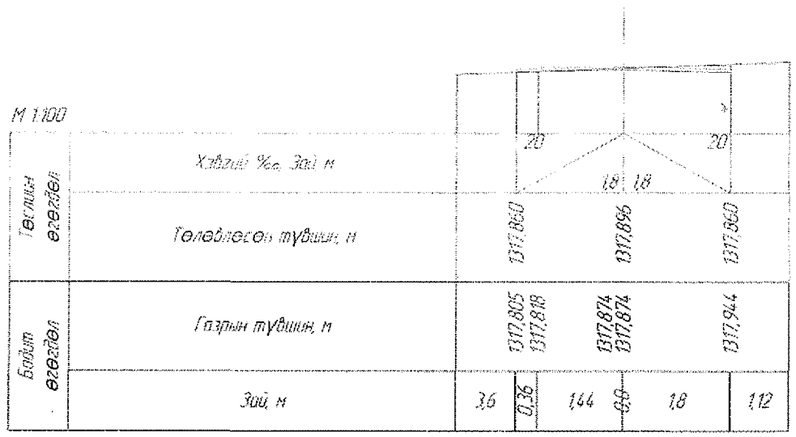

ПК 0+00,000

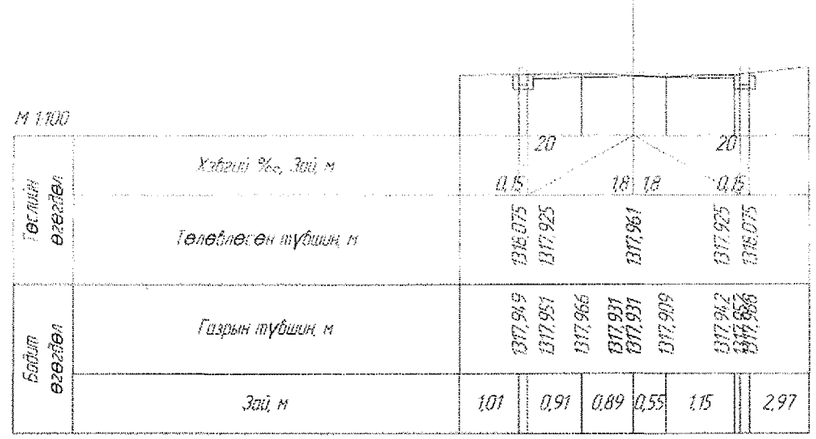

ПК 0+20,000

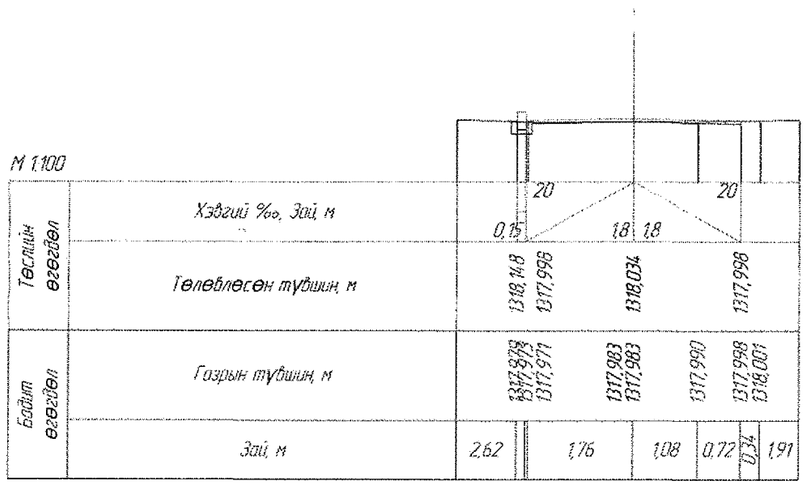

ПК 0+40,000

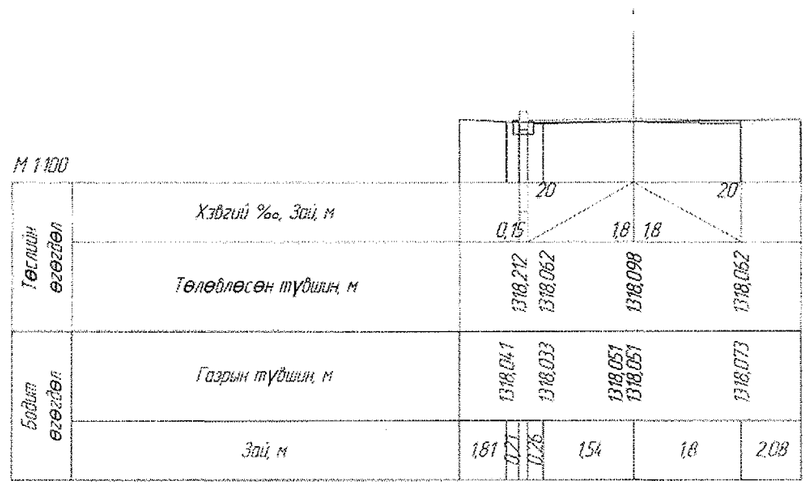

ПК 0+45,700

УБ хот Түшээрчдийн гуламж "Вояж" тев	Баянгол дүүрэг, 8-р хороо 9Б-р байрны емнех авто замын шинэчлэлт				Авто зам
	Захирал	Ч.Тегсбат	Хондлон огтлол	Масштаб: 1:100	
	Зургийн инженер	Д.Нямдорж		үе шат	хуудас / бүх хуудас
	Гүйцэтгэсэн	П.Насанхүү		АS	01 / 01
"Клисик Роуд" ХХК	Шалгасан	Д.Нямдорж	Шифр: 17/14	2014.12.15	

№	х/н	Баянгол дүүрэг, 8-р хороо 9Б-р байрны өмнөх авто зам	Тоо хэмжээ
		1.Бэлтгэл ажил	
1	км	Замын чиг сэргээх	0.045
		2.Хучилтын ажил	
2	м3	Асфальтобетон хучилт байгуулах h=0.05м	14.20
3	у/м	Замын хашлаг хуулах	117.06
4	у/м	Замын хашлага шинээр тавих	134.08
5	у/м	Явган замын хашлага хуулах	0.00
6	м3	Явган хүний замын суурийг элс-хайрганы хольцоор хийх	22.51
7	у/м	Явган замын хашлага шинээр суурилуулах	128.82
8	м2	Явган хүний замыг өнгөт хавтангаар хийх	225.08
		3.Замын тэмдэглэгээ	
9	м	Тасархай цагаан шугам 150мм өргөнтэй	0.045
10	ш	Босоо тэмдэг	

Шалгуулсан нарийвчлал
2015.09.09

УБ хот Тээврийн гудамж "Вояж" ТӨХ	Баянгол дүүрэг, 8-р хороо 9Б-р байрны өмнөх авто замын шинэчлэлт				Авто зам
	Захирал		Ч.Тегшбат	АЖЛЫН ТОО ХЭМЖЭЭ	Масштаб:
	Зургийн инженер		Д.Нямдорж		үе шат / хуудас / бүх/хуудас
	Гүйцэтгэсэн		П.Насанхүү		А3 / 01 / 01
"Кдисик Роуд"ХХК	Шалгасан		Д.Нямдорж	Шифр: 17/14	2014.12.15