Төсвийн шифр:ДБГ-2-062019

ЦАХИЛГААН ДАМЖУУЛАХ АГААРЫН ШУГАМ БАРИХ АЖИЛД ДЭМЖЛЭГ
/ХӨЛӨНБУЙР СУМ /

Төсөвт өртөг **20 136 842** төгрөг

ТАНИЛЦСАН:
АЗДТГ-ЫН ХОХБТХ-ИЙН ДАРГА Х.БАТ-ЭРДЭНЭ

АЗДТГ-ЫН ХОХБТХ-ИЙН ХӨРӨНГӨ ОРУУЛАЛТ
ХАРИУЦСАН АХЛАХ МЭРГЭЖИЛТЭН Ч.БОЛОРМАА

ХЯНАСАН:
ГХБХБГ-ЫН ДАРГА Д.ДАМДИНБАЗАР

ГХБХБГ-ЫН БХБХ-ИЙН ДАРГА Х.ГҮЕНБАТ

ТӨСӨВ ХИЙСЭН:
ДОЗТ-БГБХН-ИЙН ЗАХИРАЛ Ч.ЛХАГВАСҮРЭН

МЭРГЭШСЭН ТӨСӨВЧИН Д.БАЯРМАА

МОНГОЛ УЛС
19-1189 АТХ15
Данзан-Осорын
БАЯРМАА
МЭРГЭШСЭН ТӨСӨВЧИН
2018-2022

ДОЗТ
БГБХН
2305046
ЖЮО0067

ЧОЙБАЛСАН ХОТ 2019 ОН

2020.03.18.
24.20.

ХӨЛӨНБУЙР СУМЫН МАЛ НЯдАЛГААНЫ ГАЗРЫН ЦАХИЛГААН ХАНГАМЖИЙН АЖЛЫН ТӨСӨВТ ӨРТГИЙН ТОВЧОО

Д/Д	Зардлын нэр	Бүгд өртөг /төгрөг/
1	Ажиллах хүчний зардал	1826234
2	Материал	9988015
3	Тээвэр	1250037
4	Машин ашиглалт	2004907
	Шууд зардлын дүн	**15 069 192.00**
5	Нэмэгдэл зардал /86.5 %/	823254
6	Ашиг / 15%/	2383867
	Барилга угсралтын ажлын дүн	**18 276 313.00**
7	НӨАТ 10%	1827631
8	Нормчлолын сан 0.18%	32897
	Дүн	**20 136 842.00**

ЦАЛИНГИЙН НЭГТГЭЛ

0.4КВ-ЫН ЦДАШ-ЫН УГСРАЛТЫН АЖИЛ

Үндэслэл	Гүйцэтгэх ажлын нэр	Хэмжих нэгж	Тоо хэмжээ	Дундаж зэргийн хөдөлмөр зарцуулалт (үндсэн ажил / тзт ачиж буулгах)					
				Зэрэг	Нэгж хүн-цаг	Бүгд хүн-цаг	Тарифт цалин	Нийт цалин	Бүгд цалин
30-400-01	0.4кв-ын шонгийн нүхнүүдийн цэгийг тэмдэглэж гадас зоох	1тулгуур	20	3.4 / 2	1.05 / 0.00	21 / 0.04	2832.4 / 2371	59480 / 95	59 575
30-410-01	Өрмийн машинаар I зэргийн гэсгэлэн хөрсийг 300мм хүртэл голчтой өрөмдөх	1 нүх	20	3.0 / 2	0.62 /	12.4 /	2670 / 2371	33108 /	33 108
30-260-18	Төмөр бетон завсарын тулгуур угсарч босгох	ш	12	3.0 / 2	13.28 / 0.45	159.324 / 5.4	2670 / 2371	425395 / 12803	438 198
30-260-16	Төгсгөлийн тулаастай тулгуур босгох	ш	3	2.9 / 2	38.77 / 1.67	116.325 / 5.01	2640.1 / 2371	307110 / 11879	318 988
30-130-01	Газардуулгын гадас зоох	ширхэг	3	3.0 / 2	0.89 / 0.03	2.67 / 0.09	2670 / 2371	7129 / 213	7 342
30-310-01	Газардуулгын буулт хийх	1 тулгуур	3	2.4 / 2	2.18 / 0.01	6.546 / 0.04	2490.6 / 2371	16303 / 107	16 410
30-330-02	0.4 кв-ын СИП шугам татах	км	0.72	4.1 / 2	34.41 / 0.43	24.776 / 0.31	3123 / 2371	77375 / 741	78 116

Нийт Хүн/цаг:	343.04 / 10.9	*Үндсэн цалин:*	951 739
		Инженер техникийн ажилчдын цалин:	161 796
		Нэмэгдэл цалин:	352 143
		Нийт цалин:	1 465 677
		Нийгмийн даатгал, эрүүл мэндийн даатгалын байгууллагын төлөх шимтгэлийн дүн:	161 225
		Ажлын багаж, хувцас, хэрэглэл:	199 332
		Ажиллах хүчний зардал:	**1 826 234**

ЦАЛИНГИЙН НЭГТГЭЛ

Бүгд хүн/цаг:	*343.04 / 10.9*	**Бүгд цалин:**	***951 739***
Инженер техникийн ажилчдын цалин:			**161 796**
Нэмэгдэл цалин:			**352 143**
Нийт цалин:			**1 465 677**
Нийгмийн даатгал, эрүүл мэндийн даатгалын байгууллагын төлөх шимтгэлийн дүн:			**161 225**
Ажлын багаж, хувцас, хэрэглэл:			**199 332**
Ажиллах хүчний зардал:			**1 826 234**

НИЙТ БАРИЛГЫН МАТЕРИАЛЫН ХЭРЭГЦЭЭ

Шифр	Материалын нэр	Х/Н	Нийт орц	Нэгж үнэ	Нийт үнэ
3-2601	Сип2а 3*35-1*54мм2	м	741.6	5600	4 152 960
3-4640	Тулаасны бэхэлгээ	ш	3	8000	24 000
3-7307	Татагч	кг	3	6500	19 500
3-7130	Төмөр бетон тулгуур-9м	ш	16	300000	4 800 000
3-7130	Төмөр бетон шон-12м	ш	2	400000	800 000
1-0517	Төмөр гадас	ш	20	1000	20 000
1-0277	Хар лак	кг	0.09	7000	630
1-0882	Электрод э-46	кг	0.84	2500	2 100
3-7307	Баригч	ш	12	5500	66 000
1-0527	Бөөрөнхий төмөр д-14мм	м	15	1815	27 225
1-0535	Ган утас д-4мм	м	30	500	15 000
1-0535	Ган утас д-6мм2	м	42	550	23 100
1-0268	Кронштейн	ш	15	2500	37 500

9 988 015

НИЙТ БАРИЛГЫН МАШИН МЕХАНИЗМЫН ХЭРЭГЦЭЭ

Шифр	Машин механизмын нэр	Нийт хэрэгцээ	Нэгж үнэ	Нийт үнэ
2028	Автокран 5тн	22.61	59489	1 345 184
5002	Өрөмдлөгийн машин	7.18	60462	434 117
	Үйлчилгээний машин	16.35	13800	225 605
				2 004 907

НИЙТ БАРИЛГЫН ТЭЭВРИЙН ТООЦОО

Шифр	Материалын нэр	Х/Н	Цэвэр жин	Коэф	Зэрэг	Нийт орц	Зай	Тариф	Нийт жин	Нийт үнэ
1-0268	Кронштейн	ш	0.0008	1.26	2	15	530	280.66	0.0151	2 249
1-0277	Хар лак	кг	0.001	1.26	2	0.09	530	280.66	0.0001	17
1-0517	Төмөр гадас	ш	0.0003	1.13	2	20	530	280.66	0.0068	1 009
1-0527	Бөөрөнхий төмөр д-14мм	м	0.0009	1	1	15	530	213.35	0.0135	1 527
1-0535	Ган утас д-4мм	м	0.00031	1.13	2	30	530	280.66	0.0105	1 563
1-0535	Ган утас д-6мм2	м	0.0002	1.13	2	42	530	280.66	0.0095	1 412
1-0882	Электрод э-46	кг	0.001	1.16	2	0.84	530	280.66	0.001	145
3-2601	Сип2а 3*35-1*54мм2	м	0.00056	1	2	741.6	530	280.66	0.4153	61 775
3-4640	Тулаасны бэхэлгээ	ш	0.0015	1	2	3	530	280.66	0.0045	669
3-7130	Төмөр бетон тулгуур-9м	ш	0.52	1	1	16	530	213.35	8.32	940 788
3-7130	Төмөр бетон шон-12м	ш	1.05	1	1	2	660	213.35	2.1	295 703
3-7307	Баригч	ш	0.0008	1	1	12	530	213.35	0.0096	1 086
3-7307	Татагч	кг	0.001	1	1	3	530	213.35	0.003	339
	Хог, хаягдал	тн			1		0	0	0.0655	0

1 308 282

Дорнод аймаг, Хөлөнбуйр сумын "Мах бэлтгэлийн цэг"-ийн 0.4кВ-ын ЦДАШ-ын трасс

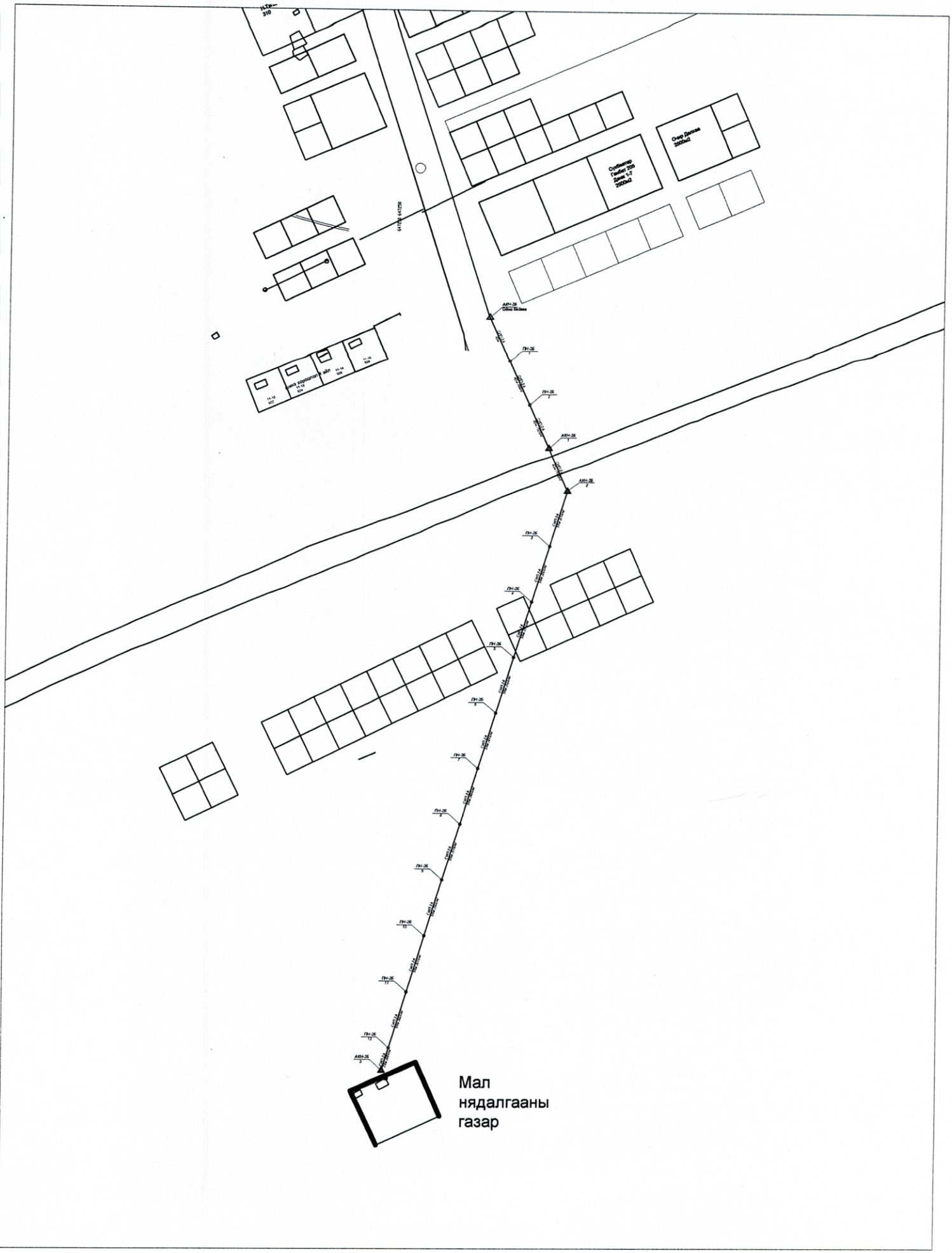

№	Үзүүлэлтүүд	Төрөл	Хэмжих нэгж	Тоо хэмжээ
1	Шугамын урт		м	720.0
2	Цахилгаан дамжуулах утас	СИП-2А 3х50+1х54.6	м	0
		СИП-2А 3х35+1х54.6	м	720.0
		СИП-2А 3х25+1х54.6	м	0
3	Завсрын тулгуур	ПН-2Б	ш	12
	Тулаастай төгсгөлийн тулгуур	АКН-2Б	ш	3
	Тулаастай төгсгөлийн тулгуур	АКН-2Б	ш	0
	Тулаастай салбарлалтын тулгуур	ОАН-2Б	ш	0
	Татлагтай салбарлалтын тулгуур	ОАН-2Б	ш	0
	Тулаастай салбарлалтын тулгуур	УАН-2Б	ш	0
	Татлагтай эргэлтийн тулгуур	УАН-2Б	ш	0
	Нийт тулгуур		**ш**	**15**
5	Төмөр бетон эдлэл		ш	
	9 м урттай төмөр бетон багана	УКШ9-	ш	16
	12 м урттай төмөр бетон багана	УКШ-	ш	2
	Төмөр бетон хавтан		ш	0
6	Тоолуурын хайрцаг	6 тай/х	ш	0
	Тоолуурын хайрцаг	3 тай/х	Ком	0
7	Тоолуур	Тарифт	ш	0
8	Давтан газардуулга			3
9	Тоолуурын хайрцаг			0
10	Нийт газардуулга			3

0.4 кВ-ын ЦДАШ *(Дорнод аймгийн Хөлөнбуйр сум)*				*ГЦ*		
			Зураг төслийн паспорт	*Масштаб:*		
				Үе шат	*Хуудас*	*Бүх.хууд*
Гүйцэтгэсэн	*Д.Баярмаа*					
Шалгасан	*Д.батбилэг*					

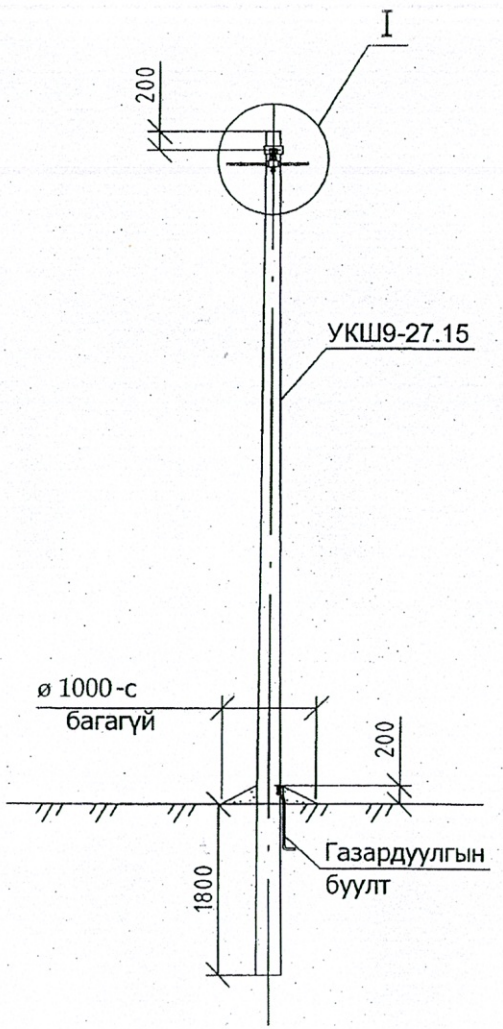

Байрлалын тэмдэглэгээ	Нэр	Марк	Хэмжих нэгж	Тоо		Нэг бүрийн жин, кг
				Салбар лалтгүй	Салбар лалттай	
Төмөр бетон хийц						
1	Тулгуур	9м,ф150	Ш	1	1	520
Төмөр хийц						
2	Газард.утас.	Ф8	М		1.2	0.4
Шугамын тоноглол						
3	Бүслүүр.	Ф160х50х5	Ком	1	1	1.5
4	Баригч.	JXGF-3	Ш	1	1	0.8
5	Кронштейш.	Z-7	Ш	1	1	0.2
6	Газар. Салбарлагч	JBC-0	Ш		1	0.25
7	Хавчаар	JBL	Ш		1	0.22

1. Шугамын тоноглол болон төмөр хийцүүдийг тулгуурын газардуулгын дээд гаргалгад газардуулагч утсаар холбоно.
2. Тулгуур дээр тоолуурын самбар байрласан үед тоолуурын самбарын салбарлагч-4 ш нэмэгдэнэ.
3. I зангилааг хуудас.2-оос үз.

0.4 кВ-ын ЦДАШ (Дорнод аймгийн Хөлөнбуйр сум)				ГЦ		
			0.4 кВ-ын завсарын дан тулгуур ПН2-Б	Масштаб:		
				Үе шат	Хуудас	Бүх.хууд
Гүйцэтгэсэн	Д.Баярмаа					
Шалгасан	Д.Батбилэг			2019 он		

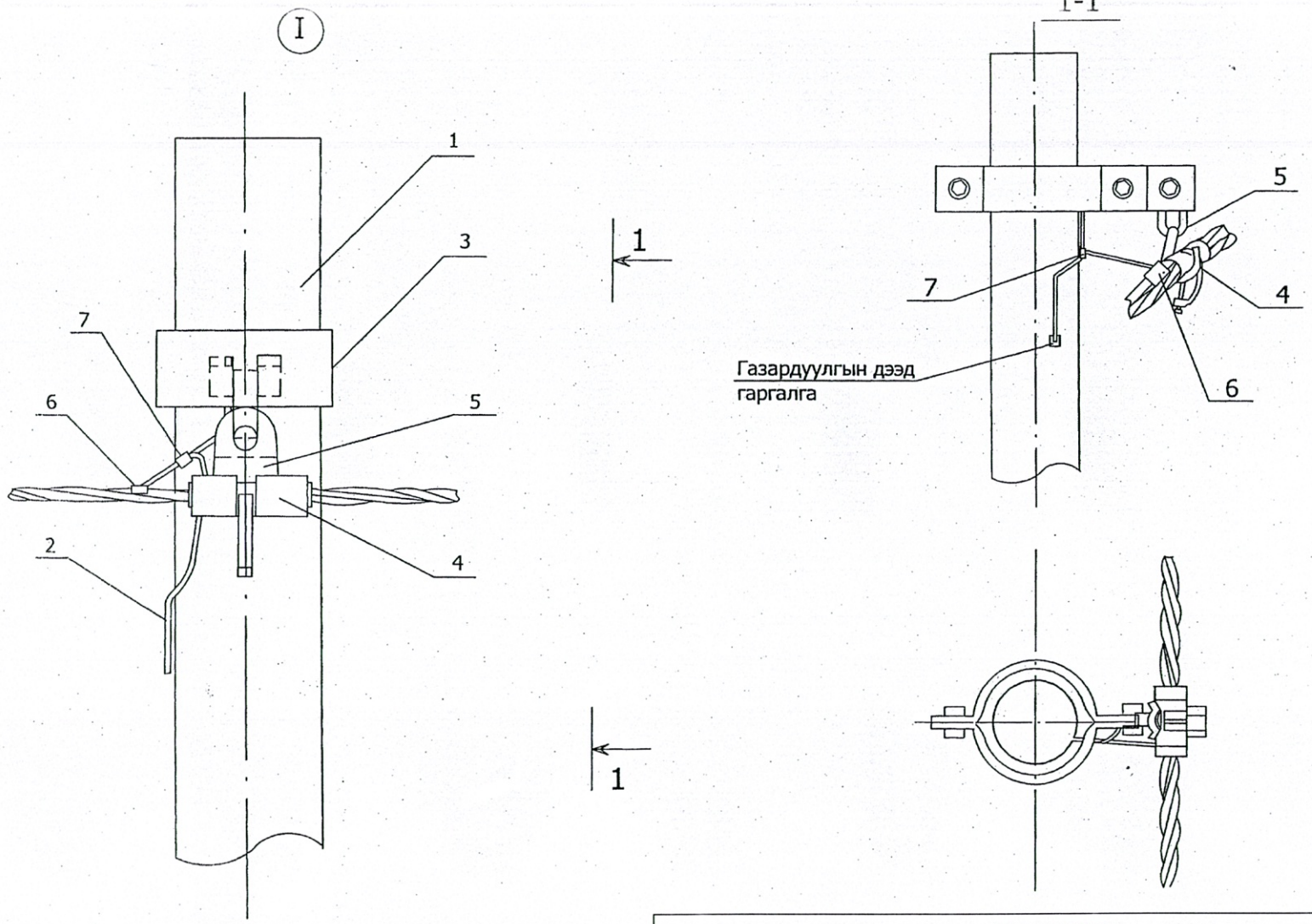

0.4 кВ-ын ЦДАШ (Дорнод аймгийн Хөлөнбуйр сум)				ГЦ		
			0.4 кВ-ын завсарын дан тулгуур ПН2-Б	Масштаб:		
Гүйцэтгэсэн	Д.Баярмаа			Үе шат	Хуудас	Бүх.хууд
Шалгасан	Д.Батбилэг					

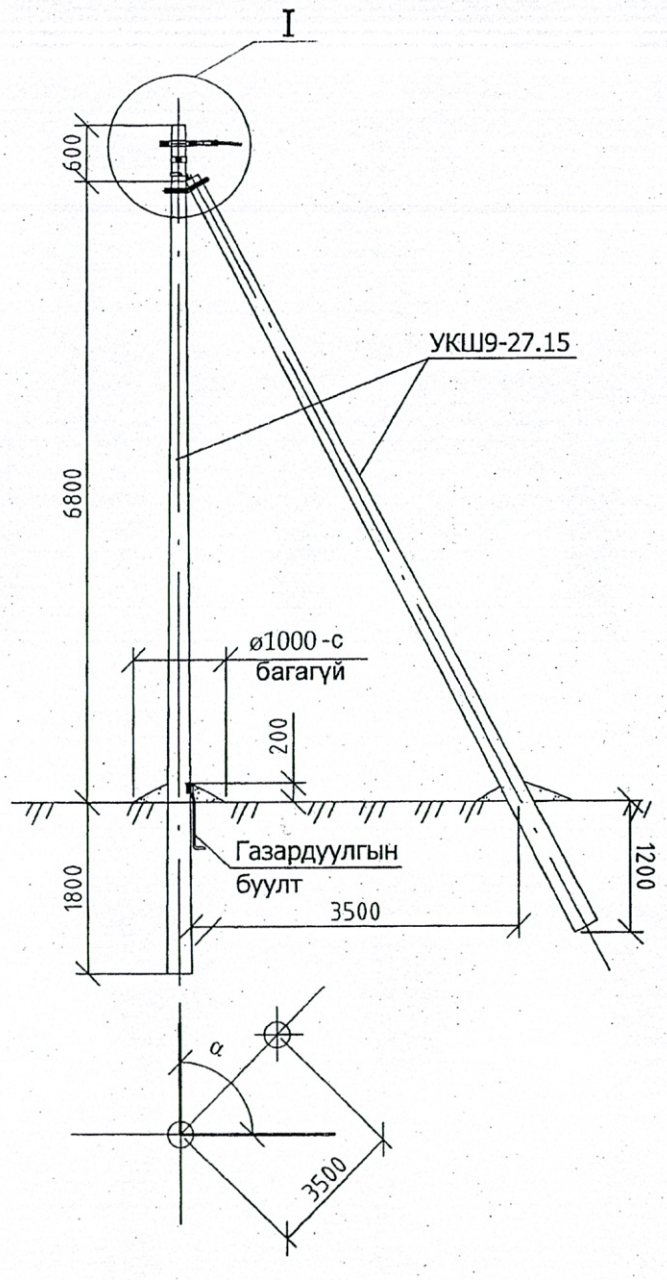

Байрлалын тэмдэглэгээ	Нэр	Марк	Хэмжих нэгж	Тоо		Нэг бүрийн жин, кг
				Салбар алтгүй	Салбар алттай	
Төмөр бетон хийц						
1	Тулгуур	9м,ф150	Ш	2	2	520
Төмөр хийц						
2	U бүслүүр.	U16-160	Ком	1	1	1
3	Тулаас тогтоогч.	L63x6x534	Ком	1	1	3.0
4	Тулаас баригч.	L63x6x460	Ш	1	1	1.3
5	Газард.утас.	Ф8	М	1.5	2	0.5
Шугамын тоноглол						
6	Бүслүүр.	Ф160x50x5	Ш	2	2	1.5
7	Татагч.	NES-2A	Ш	2	2	0.82
8	Фаз салбарлагч.	JBC-01	Ш		4	0.25
9	Газар. Салбарлагч	JBC-0	Ш	1	1	0.25
10	Хавчаар	JBL	Ш	1	1	0.22

1. Шугамын тоноглол болон төмөр хийцүүдийг тулгуурын газардуулгын дээд гаргалгад газардуулагч утсаар холбоно.
2. ЦДАШ-ын эргэлтийн өнцөг (а) нь 90°С хүртэл байна.
3. Тулгуур дээр тоолуурын самбар байрлуулсан тохиолдолд тоолуурын самбарын салбарлагч 4ш нэмэгдэнэ.
4. I зангилааг хуудас.2-оос үз.

0.4 кВ-ын ЦДАШ (Дорнод аймгийн Хөлөнбуйр сум)				ГЦ
			0.4 кВ-ын өнцгийн анкер тулгуур УАН2-Б	Масштаб:
				Үе шат / Хуудас / Бүх хууд
Гүйцэтгэсэн	Д.Баярмаа			
Шалгасан	Д.Батбилэг			2019 он

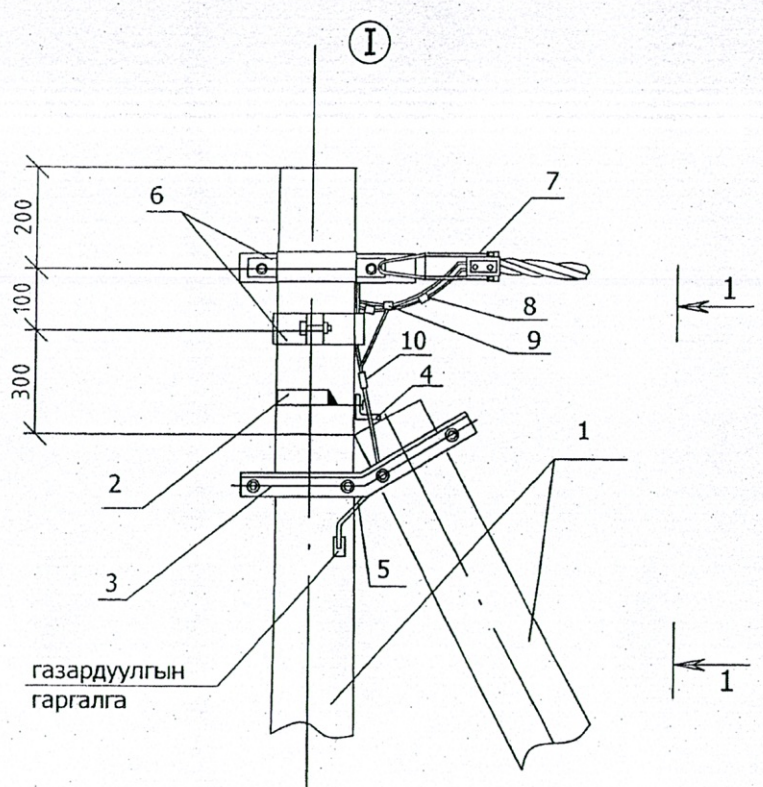

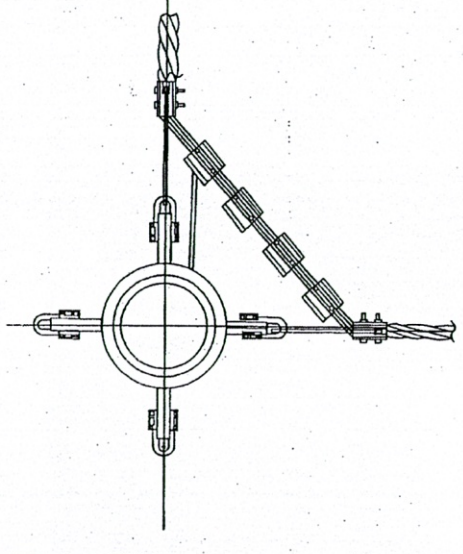

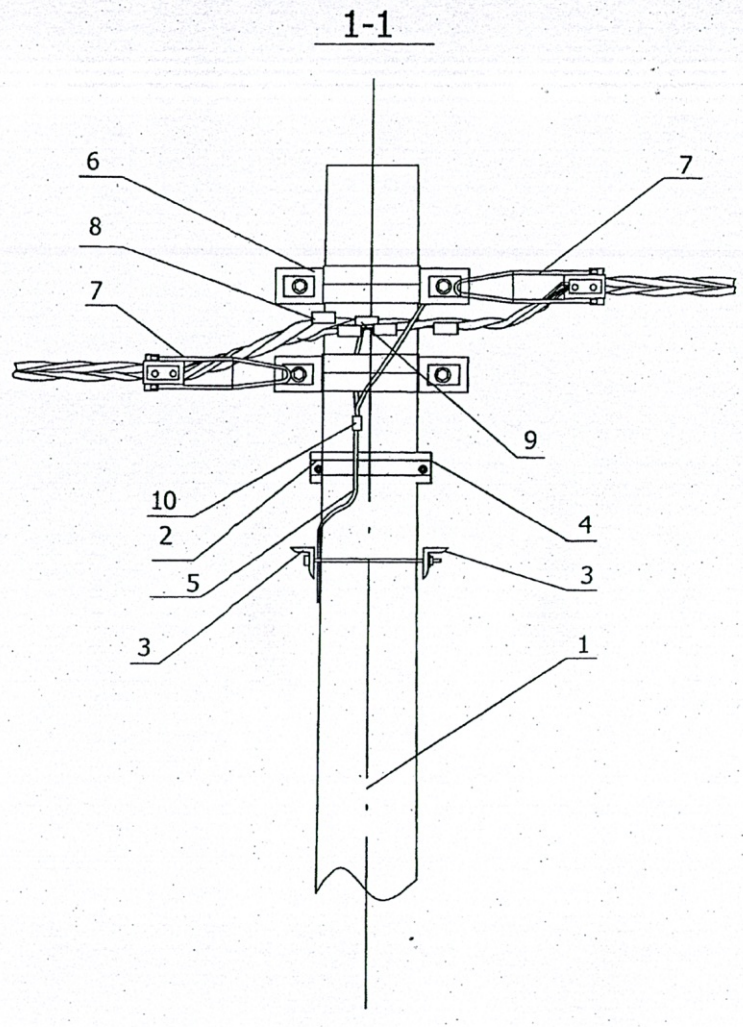

			0.4 кВ-ын ЦДАШ (Дорнод аймгийн Хөлөнбуйр сум)	ГЦ		
			0.4 кВ-ын өнцгийн анкер тулгуур УАН2-Б	Масштаб:		
				Үе шат	Хуудас	Бүх хууд
Гүйцэтгэсэн	Д.Баярмаа					
Шалгасан	Д.Батбилэг			2019 он		

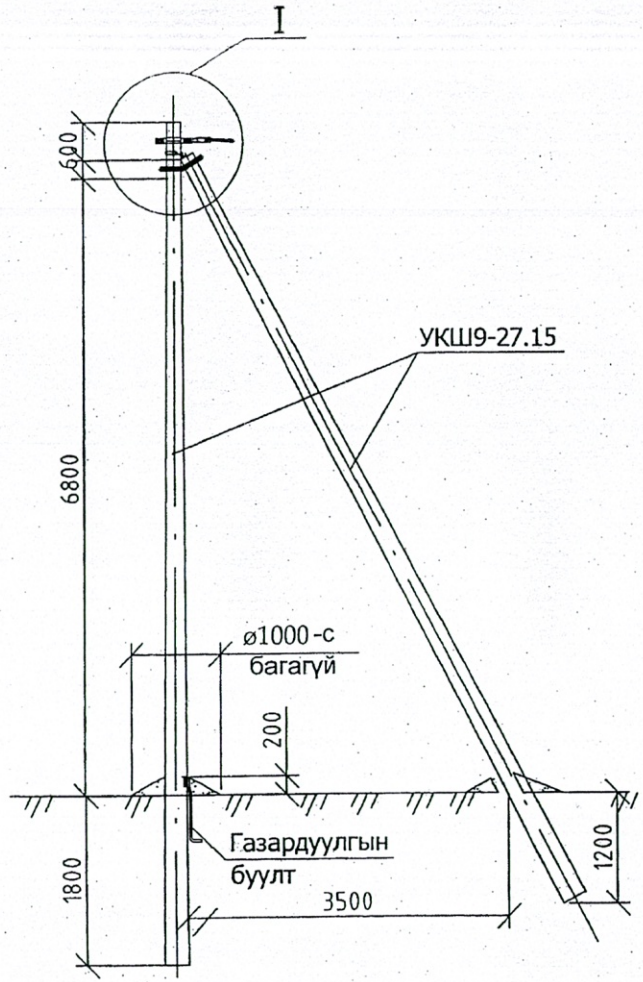

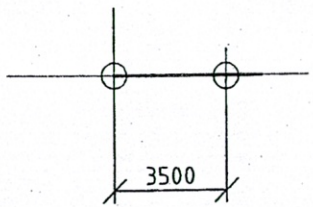

Байрлалын тэмдэглэгээ	Нэр	Марк	Хэмжих нэгж	Тоо	Нэг бүрийн жин, кг
Төмөр бетон хийц					
1	Тулгуур	9м,ф150	Ш	2	520
Төмөр хийц					
2	U бүслүүр.	U16-160	Ком	1	1
3	Тулаас тогтоогч.	L63x6x534	Ком	1	3.0
4	Тулаас баригч.	L63x6x460	Ш	1	1.3
5	Газард.утас.	Ф8	М	1.5	0.5
Шугамын тоноглол					
6	Бүслүүр.	Ф160x50x5	Ш	1	1.5
7	Татагч.	NES-2A	Ш	1	0.82
8	U кронштейн.	U1-6	Ш	1	0.44
9	Газар. Салбарлагч	JBC-0	Ш	1	0.25
10	Хавчаар	JBL	Ш	1	0.22

1. Шугамын тоноглол болон төмөр хийцүүдийг тулгуурын газардуулгын дээд гаргалгад газардуулагч утсаар холбоно.
2. Тулгуур дээр тоолуурын самбар байрлуулсан тохиолдолд тоолуурын самбарын салбарлагч-4ш нэмэгдэнэ.
3. I зангилааг хуудас.2-оос үз.

0.4 кВ-ын ЦДАШ (Дорнод аймгийн Хөлөнбуйр сум)				ГЦ		
			0.4 кВ-ын төгсгөлийн анкер тулгуур АКН2-Б	Масштаб:		
				Үе шат	Хуудас	Бүх хууд
Гүйцэтгэсэн	Д.Баярмаа					
Шалгасан	Д.Батбилэг			2019 он		

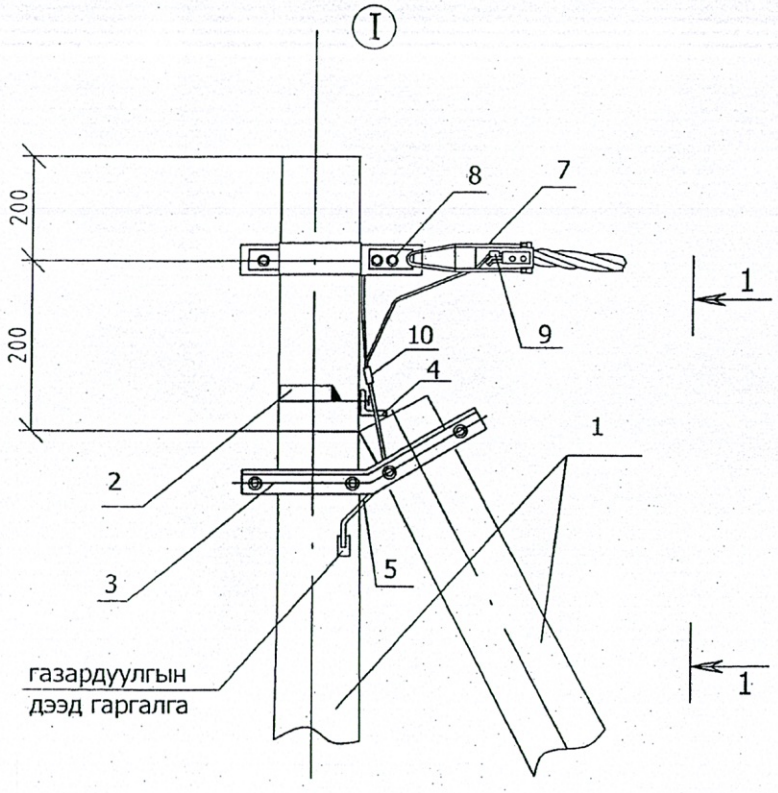

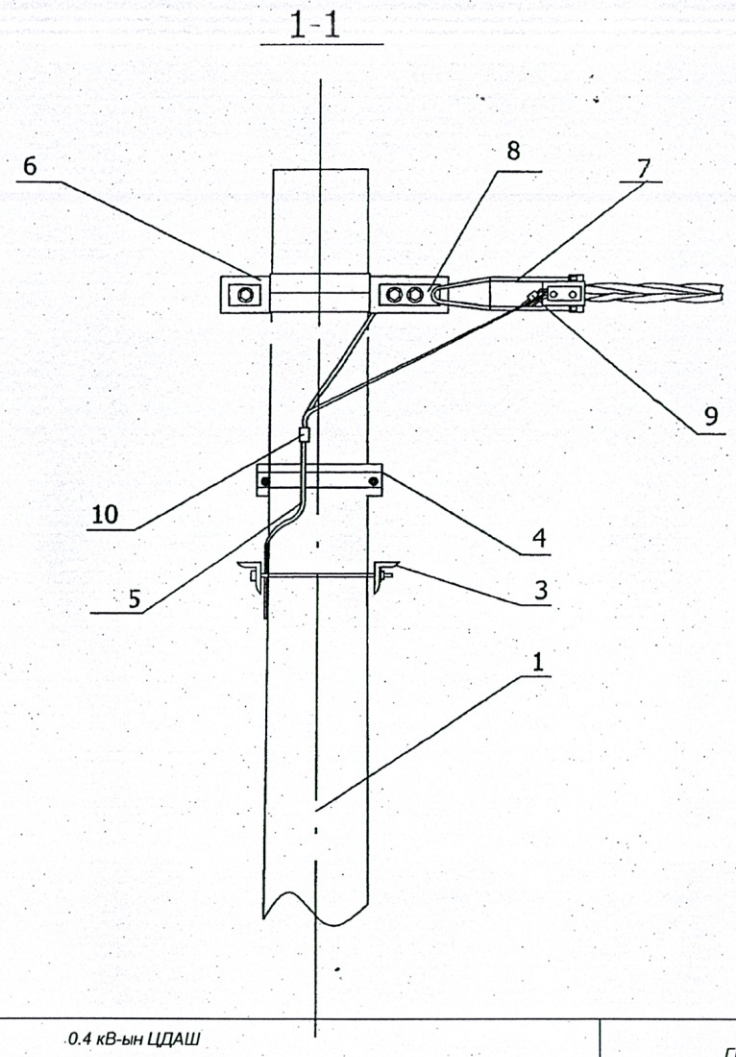

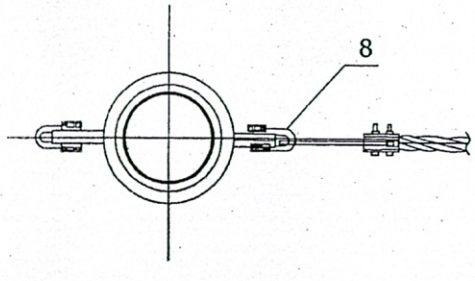

0.4 кВ-ын ЦДАШ (Дорнод аймгийн Хөлөнбуйр сум)				ГЦ		
			0.4 кВ-ын тогсгөлийн анкер тулгуур АКН2-Б	Масштаб:		
				Үе шат	Хуудас	Бүх.хууд
Гүйцэтгэсэн	Д.Баярмаа					
Шалгасан	Д.Батбилэг			2019 он		