ТӨСЛИЙН НЭР:

"ТӨРИЙН БАНК"-НЫ ТООЦООНЫ ТӨВИЙН БАРИЛГА

ТӨСЛИЙН БАЙРШИЛ: Хөвсгөл аймаг. Улаан-Уул сум. 5-р баг.

УС ХАНГАМЖ, АРИУТГАХ ТАТУУРГЫН ХЭСЭГ /ЦБУ/

ЗАХИРАЛ .....Ч.МАНЛАЙБААТАР

УЛААНБААТАР ХОТ 2019 ОН

Гүйцэтгэгч: "ДӨРВӨНГҮН" ХХК

Түсгай зөвшөөрлийн №: ЗТ12-507/18

DG

Монгол улс. Улаанбаатар хот.
Сухбаатар дүүрэг. 7-р хороо.
Одхон холдинг ХХК, 307 тоот
Утас: (976) 99231697, (976) 95956630
Факс:
И-мэйл: chmantai@yahoo.com
Интернет хаяг:

Уг төслийн бүхий л техникийн зураг, график тэмдэглэгээ болон мөдөлийг зохиогчийн зөвшөөрөлгүйгээр хэсэгчилж болон бүхэлд нь хуулбарлах, зарах, олон нийтэд дэлгэн үзүүлэхийг хориглоно.

Хич: Санал тусгах

ЗЕА/ЗЕИ:

Огноо: 2019-05-13
Үе шат: Ажлын зураг /А.З/
Төслийн дугаар: DG-41/2019

ЗӨВШӨӨРӨЛЦСӨН

БА:
Архитектор: Ж.С. Чинцоли

ББ:
Инженер: Б. Мэлмордори

ХАС:
Инженер:

ХТ,ДГ:
Инженер:

ХД:
Инженер: наин

1/4/2015 3:44:41 PM

А3

ЗУРГИЙН ЖАГСААЛТ

Хуудас	Нэр	Тайлбар
ЦБУ-1	Зургийн жагсаалт, Тайлбар бичиг	
ЦБУ-2	Таних тэмдэг, Үндсэн үзүүлэлт, Барилгын бүдүүвч	
ЦБУ-3	Халуун, хүйтэн, бохир усны байгуулалт	
ЦБУ-4	Халуун, хүйтэн, бохир усны тойм, материалын түүвэр	

ТАЙЛБАР БИЧИГ

Хөвсгөл аймаг. Улаан-Уул сум. 5-р багт баригдах "ТӨРИЙН БАНК"-НЫ ТООЦООНЫ ТӨВ"-ийн барилгын дотор халуун, хүйтэн бохир усны шугамын ажлын зургийг барилга архитектурын даалгаврыг үндэслэн гүйцэтгэсэн болно. Зурагт дараахь техникийн бичиг баримтыг ашигласан. Үүнд:

1. БНбД 40-05-16 Барилга доторхи ус хангамж, ариутгах татуурга

Ус хангамж:

Тус барилгын ус хангамжийн эх үүсвэр нь барилга доторх усны нөөцийн савнаас хангана. Халуун усыг арун цэврийн өрөөнд байрлах агшин зуурын ус халаагчаар халаахаар төлөвлөв. Босоо шугамын эхэнд хаалт /вентиль/ тавьж өгнө. Халуун, хүйтэн усны шугам ГОСТ3262-95 маркын цайрдсан ган хоолой байна. Усан хангамжийн системийг угсарч дууссаны дараа шугам хоолойг зохих даралтаар шахаж шалган угааж цэвэрлэн тосон будгаар 2 дахин будаж хүлээлгэн өгнө.

Бохир ус:

Барилгын ариун цэврийн тоног төхөөрөмжөөс гарах ахуйн бохир усыг зайлуулахаар дотор бохир усны системийг төлөвлөв. Бохир усны шугамд норм дүрмийн дагуу цэвэрлэгээ, шалгах таг тусгасан. Бохир ус зайлуулах шугам хоолойн голч нь Ф50-100мм байх ба шугамын хэвгий нь Ф50мм голчтой үед 0,03, Ф100мм голчтой байх үед 0,02 байна. Шалгах тагийг шалнаас дээш 1.0м-т, агааржуулах хоолойг барилгын дээврээс дээш 0.5м-т байхаар төлөвлөв.

Барилгын дотор усан хангамж, ариутгах татуургын шугамыг угсрахдаа "Дотор сантехникийн систем" БНбД 3.05.01-88-ийн тухайлсан заалтын дагуу угсарч, шахаж шалгаж, угааж цэвэрлэн эрүүл ахуйн шаардлагад нийцүүлэн хийнэ. Системийн угсралтыг норм дүрмийн дагуу гүйцэтгэх ба ил далд ажлын актыг тухай бүрд хөтлөн фото зургаар баримтжуулан, БУА-ын журналыг байнга хөтлөж явах шаардлагатай.

DG "ДОРВӨНГҮН" ХХК	"ТӨРИЙН БАНК"-НЫ ТООЦООНЫ ТӨВИЙН БАРИЛГА Хөвсгөл аймаг. Улаан-Уул сум. 5-р баг.				
	Зургийн жагсаалт, Тайлбар бичиг				
Инженер	Ш.Баярбаатар	Е.Г.Шифр: ТК 04/2019	Масштаб: М1:100	Огноо: 2019-05-13	
Гүйцэтгэсэн	Ш.Баярбаатар	Т.Г.Шифр: DG-41/2019	Зургийн дугаар: ЦБУ-1	Хуудас: 4	
Шалгасан	Ч.Манлайбаатар				

БАРИЛГЫН БҮДҮҮВЧ

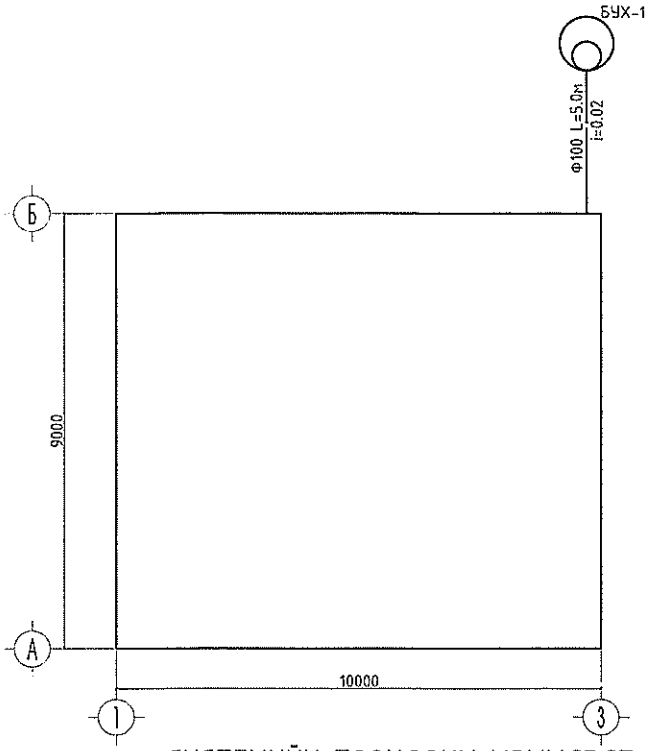

СИСТЕМИЙН ТООЦООНЫ ҮЗҮҮЛЭЛТ

Системийн нэр	Оролтонд шаардагдах даралт /м/	Тооцооны зардал				Цах.хөдөл хүчин чадал кВт	Тайлбар
		м³/хон	м³/цаг	л/сек	Галын үед л/сек		
Цэвэр ус	15	0.096	0.21	0.19	-		
Хүйтэн ус У1		0.054	0.14	0.12	-		
Халуун ус Д3		0.042	0.14	0.12	-		
Бохир ус Б1		0.096	0.21	1.79	-		
Халуун усны дулааны ачаалал Q=7425 ккал/цаг /8.6кВт/							

ТАНИХ ТЭМДЭГ

Байгуулалт дээр	Тойм дээр	Нэр	Тайлбар
У1		Хүйтэн усны шугам	
Д3		Халуун усны шугам	
Д4		Эргэлтийн усны шугам	
Б1		Бохир усны шугам	
Т	Т Т	Тосгуур	
У	У У	Угаалтуур	
С	С	Суултуур	
Д	Д Тр Ф50	Душ	
В	В Тр Ф50	Ванн	
Ум	Ум	Угаалгын машин	
	Р-100	Шалгах таг	
		Автомат хий авагч	
		Хаалт	
		Ул буцах хаалт	
		Шилжвэр	
		Галын кран	
		Ус хэмжигч	
БшУ1-1	БшУ1-1	Хүйтэн усны босоо шугам	
БшУ2-1	БшУ2-1	Гал унтраах усны босоо шугам	
БшД3-1	БшД3-1	Халуун усны босоо шугам	
БшД4-1	БшД4-1	Эргэлтийн усны босоо шугам	
БшБ1-1	БшБ1-1	Бохир усны босоо шугам	

"ТӨРИЙН БАНК"-НЫ ТООЦООНЫ ТӨВИЙН БАРИЛГА
Хөвсгөл аймаг, Улаан-Уул сум, 5-р баг.

Таних тэмдэг, Үндсэн үзүүлэлт, Барилгын бүдүүвч

Инженер		Ш.Баярбаатар	Е.Г.Шифр: ТК 04/2019	Масштаб: М1:100	Огноо: 2019-05-13
Гүйцэтгэсэн		Ш.Баярбаатар	Т.Г.Шифр: DG-41/2019	Зургийн дугаар: ЦБУ-2	Хуудас: 4
Шалгасан		Ч.Манлайбаатар			

ХАЛУУН, ХҮЙТЭН, БОХИР УСНЫ БАЙГУУЛАЛТ

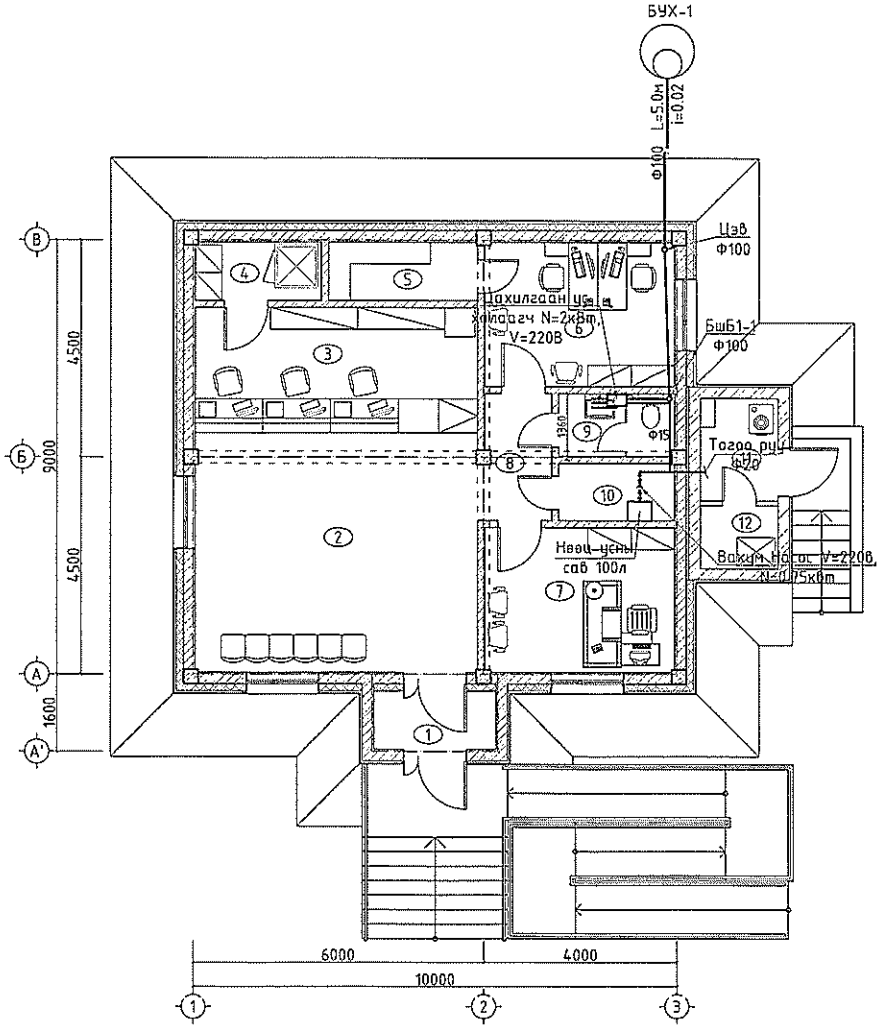

өрөөний тодорхойлолт		
№	Өрөөний нэрс	Талбай м²
1	Тонх	3.00
2	Гүйлгээний танхим	28.78
3	Теллерийн хэсэг	15.10
4	Сейфний өрөө /сервер/	3.15
5	Архивийн өрөө	3.69
6	Харилцасны менежер	11.85
7	Захирлын өрөө	11.85
8	Хөлийн хэсэг	3.82
9	Ариун цэврийн өрөө	3.25
10	Техникийн өрөө	2.66
	Нийт	87.15
11	Зуухны өрөө, ген-ератор	4.65

"ТӨРИЙН БАНК"-НЫ ТООЦООНЫ ТӨВИЙН БАРИЛГА
Хөвсгөл аймаг. Улаан-Уул сум. 5-р баг.

Халуун, хүйтэн, бохир усны байгууламт

Инженер		Ш.Баярбаатар	Е.Г.Шифр: ТК 04/2019	Масштаб: М1:100	Огноо: 2019-05-13
Гүйцэтгэсэн		Ш.Баярбаатар	Т.Г.Шифр: DG-41/2019	Зургийн дугаар: ЦБУ-3	Хуудас: 4
Шалгасан		Ч.Мөнхбаатар			

Материалын түүвэр

Дэс дугаар	Тэмдэглэгээ, техникийн үзүүлэлт	Нэр	Тоо	Жин, кг	Тайлбар
		УСАН ХАНГАМЖ			
1	ГОСТ 3262-95	Цайрдсан ган хоолой Ф15	10.0	-	у/м
2		Цайрдсан ган хоолой Ф20	4.0	-	у/м
3		Цайрдсан ган хоолой Ф25	2.0	-	у/м
4		Бембелген хаалт Ф15	5	-	ширхэг
5		Бембелген хаалт Ф20	2	-	ширхэг
6		Бембелген хаалт Ф25	2	-	ширхэг
7		Үл буцаах хаалт Ф20	1	-	ширхэг
8		Угаагуурын холигч	1	-	ширхэг
9		Цахилгаан ус халаагч N=2кВт, V=220В	1	-	ширхэг
10		Вакум Насос V=220в, N=0,75кВт	1	-	ширхэг
11		Нөөц усны сав 100л	1	-	ширхэг
		АРИУТГАХ ТАТУУРГА			
1	PVC-U	Бохир усны хуванцар хоолой Ф50	1.3	-	ширхэг
2	PVC-U	Бохир усны хуванцар хоолой Ф100	6.0	-	ширхэг
3	PVC-U	Отвод 90° Ф50	1	-	ширхэг
4	PVC-U	Отвод 135° Ф100	6	-	ширхэг
5	PVC-U	Шилжвэр Ф50х100	1	-	ширхэг
6	PVC-U	Тэгш гуравлагч Ф100х100х100	1	-	ширхэг
7		Ташуу гуравлагч Ф100х100х100	1	-	ширхэг
8		Шалгах таг Р-100	1	-	ширхэг
9		Цэвэрлэгээ Ф100	1	-	ширхэг
10		Сууltуур	1	-	ширхэг
11		Шаазан угаагуур	1	-	ширхэг

Халуун, хүйтэн усны шугамын тойм

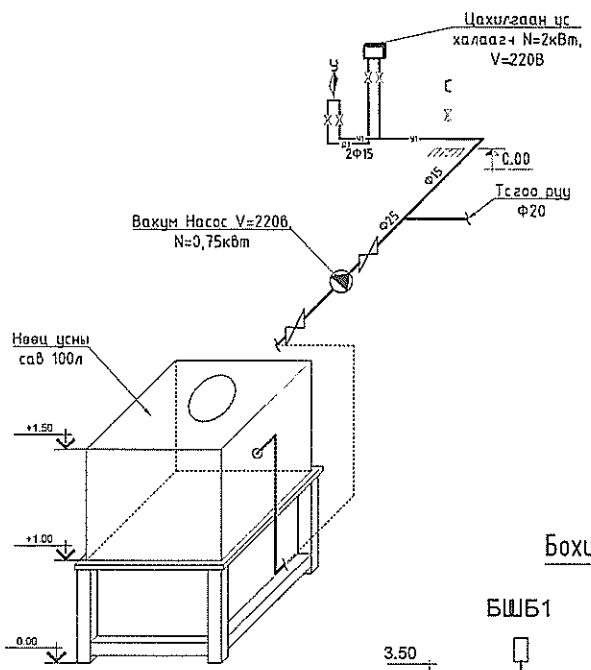

Бохир усны шугамын тойм

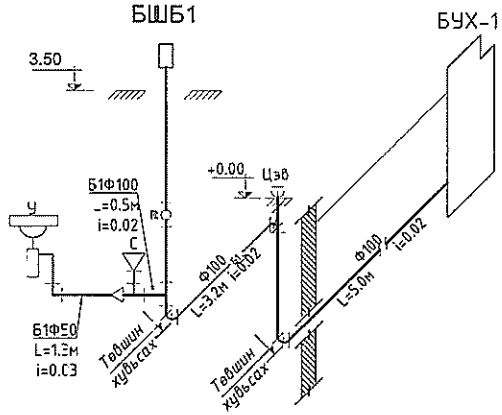

DG "ДӨРВӨНГҮН" ХХХ	"ТӨРИЙН БАНК"-НЫ ТООЦООНЫ ТӨВИЙН БАРИЛГА Хөвсгөл аймаг. Улаан-Уул сум. 5-р баг.				
	Халуун, хүйтэн, бохир усны тойм, материалын түүвэр				
Инженер	Ш.Баярбаатар	Е.Г.Шифр: ТК 04/2019	Масштаб: М1:100	Огноо: 2019-05-13	
Гүйцэтгэсэн	Ш.Баярбаатар	Т.Г.Шифр: DG-41/2019	Эургийн дугаар: ЦБУ-4	Хуудас: 4	
Шалгасан	Ч.Манлайбаатар				