Багц 1: "Бор-Өндөр" уулын баяжуулах үйлдвэрт нийлүүлэх Комацу D65E-12 бульдозерын сэлбэгийн техникийн тодорхойлолт

Сэлбэг хэрэгслийг “Бор-Өндөр” УБҮ-ийн “Баргилтын төмрийн хүдрийн ил уурхай”-д ашиглагдаж буй KOMATSU D65E-12 төрлийн бульдозерт ашиглана.

Машин, техникийн тухай мэдээлэл:

- Машины модель: KOMATSU D65E-12
- Машины үйлдвэрлэсэн он: 1998
- Үйлдвэрлэсэн улс: Япон

Байгууллагад тавих шаардлага:

- Нийлүүлсэн бүх бараа, материал, сэлбэг хэрэгсэлдээ үйлдвэрийн оригиналь сэлбэгийн баталгаа өгдөг байх.

Сэлбэгт тавигдах шаардлага:

- Сэлбэг, хэрэгсэл нь хүснэгтэд үзүүлсэн эд ангийн дугаартай нийцэх эсвэл дүйцэхүйц хэлбэр, хэмжээ, шинж чанартай, KOMATSU D65E-12 бульдозерын иж бүрдэл эд ангид сольж хэрэглэхэд зориулагдан үйлдвэрлэгдсэн, шууд угсарч ашиглахаар бэлэн, таарч тохирохоор байна.
- Нийлүүлэх сэлбэг, хэрэгсэл нь шинэ шинж чанартай байна.
- Нийлүүлэх сэлбэг хэрэгсэл нь 2018 оноос хойш үйлдвэрлэгдсэн, хадгалах горимын дагуу сав баглаа боодолтой хадгалагдсан, хуучралт үүсээгүй байх, эсвэл шууд үйлдвэрээс үйлдвэрлэгдэн гарсан шинэ байх.
- Нийлүүлэх бүх сэлбэг хэрэгсэлд үйлдвэрлэсэн он, эдийн дугаарыг ямар нэг хэлбэрээр үзүүлсэн, тоо хэмжээ, жингийн үзүүлэлт бүхий техникийн баримт, гэрчилгээтэй, “үйлдвэрийн баталгаат шошго”-той, сав баглаа боодолтой байна.

Нэмэлт мэдээлэл:

- Сэлбэг, хэрэгсэл, бараа материалын нэр, төрөл, эд ангийн дугаар зэрэг нь нэршил орчуулгын алдаа, баримт бичгийн дамжуулах байдлын алдаанаас шалтгаалан нэр, нэршил, эдийн дугаар зөрөх, андуурагдах, орхигдох тохиолдолоос сэргийлэн KOMATSU D65E-12 бульдозерын хамт үйлдвэрээс нь дагалдаж ирсэн эд ангийн дугаар бүхий албан ёсны PARTS BOOK номыг тендерт зарлагдаж буй сэлбэг хэрэгслийн техникийн тодорхойлолтод заагдсан нэршил, эдийн дугаарыг бататгах зорилгоор нийлүүлэгч тал ашиглаж болно.
- Хавсралтаар KOMATSU D65E-12 бульдозерын бодит байдлыг илтгэсэн зураг дагалдана.
- Komatsu Genuine гэсэн үг нь Монголд эсвэл гадаад оронд KOMATSU үйлдвэрийн бараа, бүтээгдэхүүн, сэлбэг хэрэгслийг үйлдвэрлэх эрх авсан, патент эрхтэй үйлдвэрийн үйлдвэрлэсэн жинхэнэ бараа, бүтээгдэхүүн, сэлбэг хэрэгсэл мөн гэдгийг батлах батламж, нэр хаягийг харуулсныг илтгэнэ.

Тендерээр худалдан авах сэлбэгийн жагсаалт

№	Сэлбэгийн нэр	Төрөл, эдийн дугаар	Хэм-жих нэгж	Тоо	Тайлбар
1	Удирдлагын хавхлаг, Pilot valve ass’y	702-16-01340	ш	1	Komatsu Genuine
2	Насос	705-51-20370	ш	1	Komatsu Genuine
3	Насос, холбоосны иж бүрдэл	14X-49-11600	и/б	1	Komatsu Genuine
4	Холбогч	14X-49-12330	ш	1	Komatsu Genuine
5	Тоормозны хавхлаг	14X-49-00010	ш	1	Komatsu Genuine
6	Трансмиссын хавхлаг	14X-15-00341	ш	1	Komatsu Genuine
7	Насос	705-11-38010	ш	1	Komatsu Genuine
8	Насос	705-41-01050	ш	1	Komatsu Genuine

9	Хуваарилагч	14X-62-00020	ш	1	Komatsu Genuine
10	Удирдлагын тросс	15A-916-1210	ш	1	Komatsu Genuine
11	Удирдлагын тросс	19M-43-15350	ш	1	Komatsu Genuine
12	Холбогч	14X-13-11360	ш	1	Komatsu Genuine
13	Сальник	07012-10110	ш	1	Komatsu Genuine
14	Гэрэл	14X-06-11120	ш	2	Komatsu Genuine
15	Ремень	04121-22271	и/б	1	Komatsu Genuine
16	Болт	154-27-12320	ш	54	Komatsu Genuine
17	Гайка	01803-02228	ш	54	Komatsu Genuine
18	Сегмент, teeth	14H-27-15112	ш	18	Komatsu Genuine
19	Болт	02090-11270	ш	28	Komatsu Genuine
20	Гайка	02090-11219	ш	28	Komatsu Genuine
21	Радиатор	14X-03-11213	ш	1	Komatsu Genuine
22	Хөдөлгүүрийн тосны шүүр	600-211-1231	ш	24	Komatsu Genuine
23	Гидрийн шүүр	07063-01100	ш	16	Komatsu Genuine
24	Хурдны хайрцагны шүүр	07063-01054	ш	16	Komatsu Genuine
25	Агаарын шүүр	6125-81-7032	ш	48	Komatsu Genuine
26	Агаарын шүүр	6114-80-7101	ш	48	Komatsu Genuine
27	Зэв шүүгч шүүр	600-411-1151	ш	4	Komatsu Genuine
28	Түлшний шүүр	600-311-8293	ш	24	Komatsu Genuine
29	Шүүр	154-04-12531	ш	4	Komatsu Genuine
30	Шүүр	07076-18416	ш	4	Komatsu Genuine
31	Соронзон шүүр	14X-49-12310	ш	2	Komatsu Genuine
32	Шүүр	14X-10-11712	ш	4	Komatsu Genuine
33	Шүүр	14X-60-11120	ш	4	Komatsu Genuine

KOMATSU D65E-12 бульдозерын бодит байдал,
ашиглалтын ерөнхий хэмжээсийг харуулсан зураг.

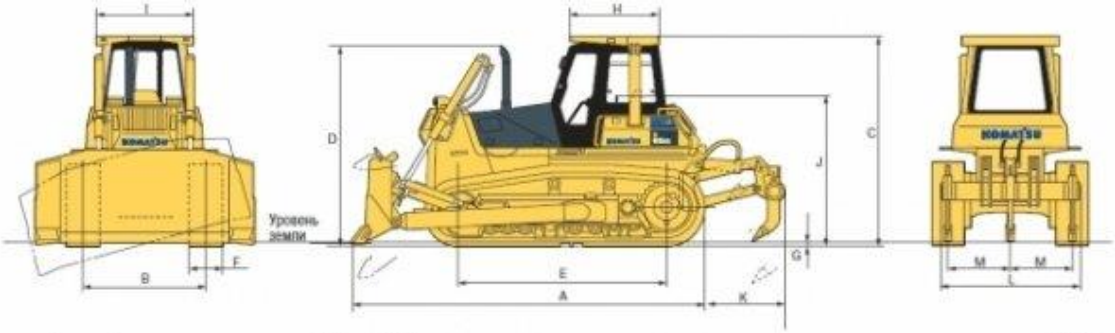

Дорожный просвет. . . . . .405 мм (1'4")

	D65E-12		D65P-12	
A	5 440 мм	(17'10")	5 520 мм	(18'1")
B	1 880 мм	(6'2")	2 050 мм	(6'9")
C	3 165 мм	(10'5")	3 165 мм	(10'5")
D	2 990 мм	(9'10")	2 990 мм	(9'10")
E	2 675 мм	(8'9")	3 285 мм	(10'9")
F	510 мм	(20,1")	915 мм	(36,0")
G	65 мм	(2,6")	65 мм	(2,6")
H	1 270 мм	(4'2")	1 270 мм	(4'2")
H*	1 830 мм	(6'0")	1 830 мм	(6'0")
I	1 490 мм	(4'11")	1 490 мм	(4'11")
I*	1 600 мм	(5'3")	1 600 мм	(5'3")
J	2 300 мм	(7'7")	2 300 мм	(7'7")
K	1 220 мм	(4'0")	N/A	
L	2 170 мм	(7'1")	N/A	
M	950 мм	(3'1")	N/A	

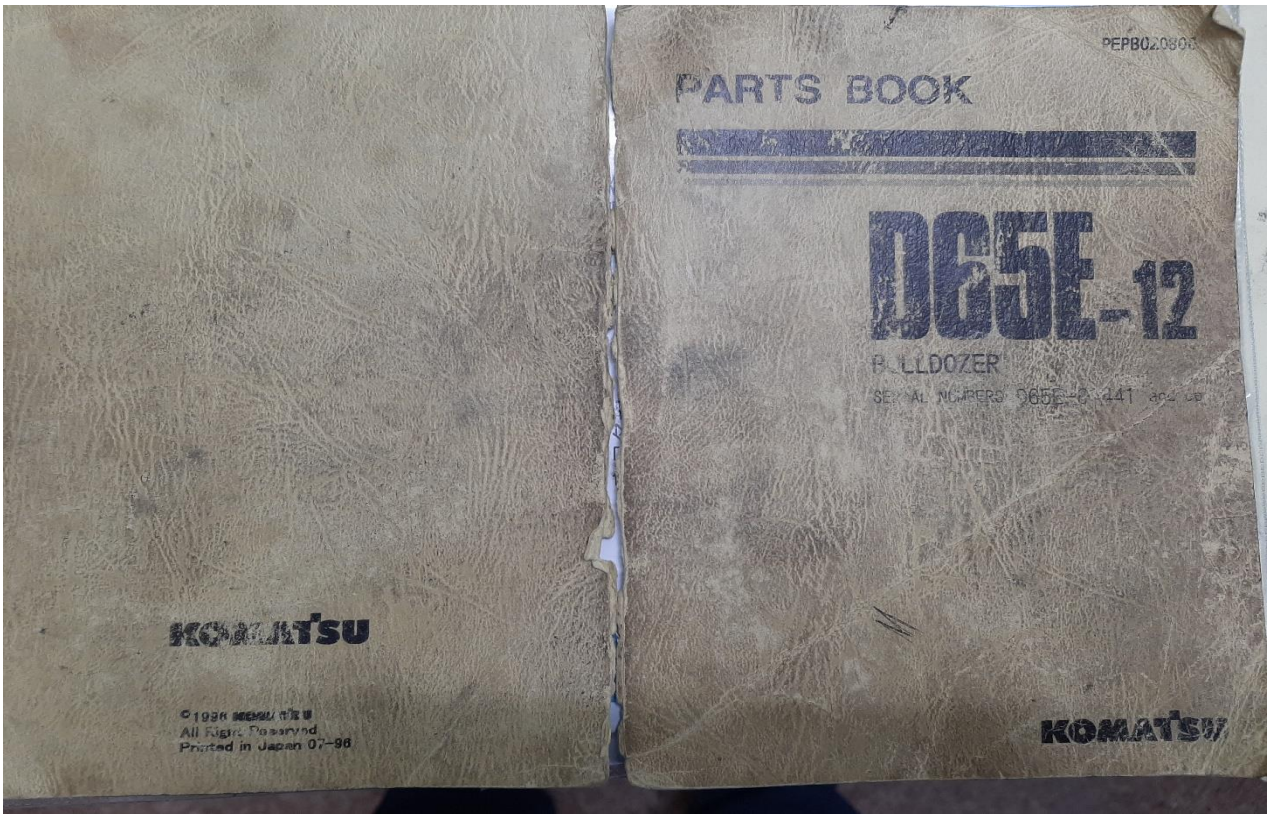

Багц 2: "Зэрэгцээ" алтны үйлдвэрт нийлүүлэх Комацу D65E-12 бульдозерын сэлбэгийн техникийн тодорхойлолт

Сэлбэг хэрэгслийг “Зэрэгцээ” алтны үйлдвэрийн шороон ордны ил уурхай-д ашиглагдаж буй KOMATSU D65E-12 төрлийн бульдозерт ашиглана.

Машин, техникийн тухай мэдээлэл:

- Машины модель: KOMATSU D65E-12
- Машины үйлдвэрлэсэн он: 1997
- Үйлдвэрлэсэн улс: Япон

Байгууллагад тавих шаардлага:

- Нийлүүлсэн бүх бараа, материал, сэлбэг хэрэгсэлдээ үйлдвэрийн оригиналь сэлбэгийн баталгаа өгдөг байх.

Сэлбэгт тавигдах шаардлага:

- Сэлбэг, хэрэгсэл нь хүснэгтэд үзүүлсэн эд ангийн дугаартай нийцэх эсвэл дүйцэхүйц хэлбэр, хэмжээ, шинж чанартай, KOMATSU D65E-12 бульдозерын иж бүрдэл эд ангид сольж хэрэглэхэд зориулагдан үйлдвэрлэгдсэн, шууд угсарч ашиглахаар бэлэн, таарч тохирохоор байна.
- Нийлүүлэх сэлбэг, хэрэгсэл нь шинэ шинж чанартай байна.
- Нийлүүлэх сэлбэг хэрэгсэл нь 2018 оноос хойш үйлдвэрлэгдсэн, хадгалах горимын дагуу сав баглаа боодолтой хадгалагдсан, хуучралт үүсээгүй байх, эсвэл шууд үйлдвэрээс үйлдвэрлэгдэн гарсан шинэ байх.
- Нийлүүлэх бүх сэлбэг хэрэгсэлд үйлдвэрлэсэн он, эдийн дугаарыг ямар нэг хэлбэрээр үзүүлсэн, тоо хэмжээ, жингийн үзүүлэлт бүхий техникийн баримт, гэрчилгээтэй, “үйлдвэрийн баталгаат шошго”-той, сав баглаа боодолтой байна.

№	Сэлбэгийн нэр	Төрөл эдийн дугаар	Хэмжих нэгж	Нийт тоо
1	Гинж чангалагч		ком	2
2	Агаар шүүгч	6114-80-7101	ш	12
3	Агаар шүүгч	600-181-2500	ш	12
4	Маслын шүүр	600-211-1230	ш	18
5	Маслын шүүр	6136-51-5121	ш	18
6	Маслын шүүрний суурь	6212-51-5310	ш	1
7	Түлшний шүүр	600-311-8293	ш	18
8	Түлшний шүүр	600-411-1151	ш	18
9	Түлшний шүүрний суурь	6150-61-8211	ш	1
10	Хөргөлтийн шүүр	600-311-9731	ш	6
11	Термостат	600-421-6630	ш	1
12	Маховик	6150-31-1351	ш	1
13	Түлшний насос	6151-72-1180	ш	1
14	Түлшний насосны трубка	6150-72-5110	ш	1
15	Түлшний насосны трубка	6150-72-5120	ш	1
16	Түлшний насосны трубка	6150-72-5130	ш	1
17	Түлшний насосны трубка	6150-72-5140	ш	1
18	Түлшний насосны трубка	6150-72-5150	ш	1
19	Түлшний насосны трубка	6150-72-5160	ш	1
20	Түлшний шланг	07271-01485	ш	1
21	Түлшний шланг	07271-11475	ш	1
22	Түлшний трубка	6150-71-5330	ш	1

23	Ремень	04121-22271	ком	2
24	Стартер	600-813-6610	ш	1
25	Болт	01010-51640	ш	3
26	Жийрэг	6221-81-6810	ш	1
27	Хомут	08034-00519	ш	1
28	Демперийн гол	14Х-12-11411	ш	1
29	Холхивч	07012-50085	ш	1
30	Холбогч муфт	14Х-12-11311	ш	1
31	Аккумулятор	08000-32215	ш	2
32	Холбогч утас	08028-64040	ш	1
33	Холболтын кабель	08028-64070	ш	1
34	Их гэрэл	14Х-06-11120	ш	6
35	Хурдны хайрцгийн хос тросс	362-43-34150	ш	2
36	Гидрийн шүүр	07063-01054	ш	8
37	Гидрийн шүүр	07063-01100	ш	8
38	Гидрийн шланг	14Х78-11120	ш	2
39	Гидрийн шланг	14Х78-11260	ш	2
40	Гинж чангалагчийн клапан	203-30-42260	ш	2
41	Маслянка	07020-00900	ш	2
42	Сальник	150-30-13442	ш	4
43	Сальник	150-30-13480	ш	4
44	Сальник	150-30-13460	ш	4
45	Сальник	150-30-13430	ш	8
46	Сальник	207-30-54160	ш	4
47	Цилиндр	14Х-30-13115	ш	2
48	Втулка	07177-09040	ш	2
49	Пүрш	207-30-54140	ш	2
50	Корпус	14Ѵ-30-11375	ш	2
51	Гайка	14Х-30-13310	ш	2
52	Түгжээ	14Х-30-13241	ш	4
53	Хомут	14Х-30-13174	ш	2
54	Болт	01010-50830	ш	4
55	Шайба	01643-30823	ш	4
56	Фланец	14Х-30-13164	ш	2
57	Втулка	07177-09040	ш	2
58	Сальник	207-30-54160	ш	2
59	Тусгаарлагч	135-30-14620	ш	2
60	Болт	01010-51020	ш	6
61	Шайба	01643-31032	ш	6
62	Болт	04530	ш	2
63	Болт	01010-51235	ш	8
64	Шайба	01643-31232	ш	8
65	Гол	14Х-30-13143	ш	2
66	Сэрээ	14Х-30-13124	ш	2
67	Шайба	195-30-14151	ш	2
68	Түгжээ	195-30-14160	ш	2
69	Болт	01010-52460	ш	2
70	Болт	01010-52070	ш	12
71	Шайба	01643-32060	ш	12

Багц 3: "Шижир-Алт" алтны үйлдвэрт нийлүүлэх Комацу D65E-12 бульдозерын сэлбэгийн техникийн тодорхойлолт

Машин, техникийн тухай мэдээлэл:

- Машины модель: KOMATSU D65E-12
- Машины үйлдвэрлэсэн он: 1998
- Үйлдвэрлэсэн улс: Япон

Байгууллагад тавих шаардлага:

- Нийлүүлсэн бүх бараа, материал, сэлбэг хэрэгсэлдээ үйлдвэрийн оригиналь сэлбэгийн баталгаа өгдөг байх.

Сэлбэгт тавигдах шаардлага:

- Сэлбэг, хэрэгсэл нь хүснэгтэд үзүүлсэн эд ангийн дугаартай нийцэх эсвэл дүйцэхүйц хэлбэр, хэмжээ, шинж чанартай, KOMATSU D65E-12 бульдозерын иж бүрдэл эд ангид сольж хэрэглэхэд зориулагдан үйлдвэрлэгдсэн, шууд угсарч ашиглахаар бэлэн, таарч тохирохоор байна.
- Нийлүүлэх сэлбэг, хэрэгсэл нь шинэ шинж чанартай байна.
- Нийлүүлэх сэлбэг хэрэгсэл нь 2018 оноос хойш үйлдвэрлэгдсэн, хадгалах горимын дагуу сав баглаа боодолтой хадгалагдсан, хуучралт үүсээгүй байх, эсвэл шууд үйлдвэрээс үйлдвэрлэгдэн гарсан шинэ байх.
- Нийлүүлэх бүх сэлбэг хэрэгсэлд үйлдвэрлэсэн он, эдийн дугаарыг ямар нэг хэлбэрээр үзүүлсэн, тоо хэмжээ, жингийн үзүүлэлт бүхий техникийн баримт, гэрчилгээтэй, “үйлдвэрийн баталгаат шошго”-той, сав баглаа боодолтой байна.

№	Сэлбэгийн нэр	Төрөл, эдийн дугаар	Хэмжих нэгж	Тоо
1	Түлшний аппаратур INJECTION PUMP ASS.Y BOLT WASHER	 6150-72-1170 010110-30875 6110-71-5810	ком	1
2	Генератор /ALTERNATOR A 35.A/	 600-825-3150	ш	1
3	Статер STARTING MOTOR ASS.Y GASKET BOLT CLIP NBAND	 600-813-6610 6221-81-6810 01010-51640 08053-01510 08034-00519	ком	3
4	Агаар шүүгч	6114-80-7101	ш	4
5	Гидро шланг /HOSE/	14X-62-21650	ш	1
6	Боолт / BOLT/	01010-51255	ш	8
7	Сэнсний ремень /V-BELT SET/	04121-22271	ш	1
8	Холхивч /Bearing/	14x-71-12230	ш	1
9	Хавтан /Plate/	170-70-12190	ш	1
10	Тосны шүүр	6136-51-5121	ш	4
11	Түлшний шүүр	600-311-8321	ш	4
12	Жийргэвч /BRACKET/	14Y-71-12230	ш	1
13	Жийргэвч /BRACKET L/	14Y-71-11123	ш	4
14	Жийргэвч /BRACKET R/	14Y-71-11133	ш	4
15	Даралтын шланг / HOSE/	14Y-62-11470	ш	2
16	Шток	14Y-30-11375	ш	1