Y1, Y8 ТЭНХЛЭГИЙН ОГТЛОЛ
Y1, Y8 FRAMING ELEVATION

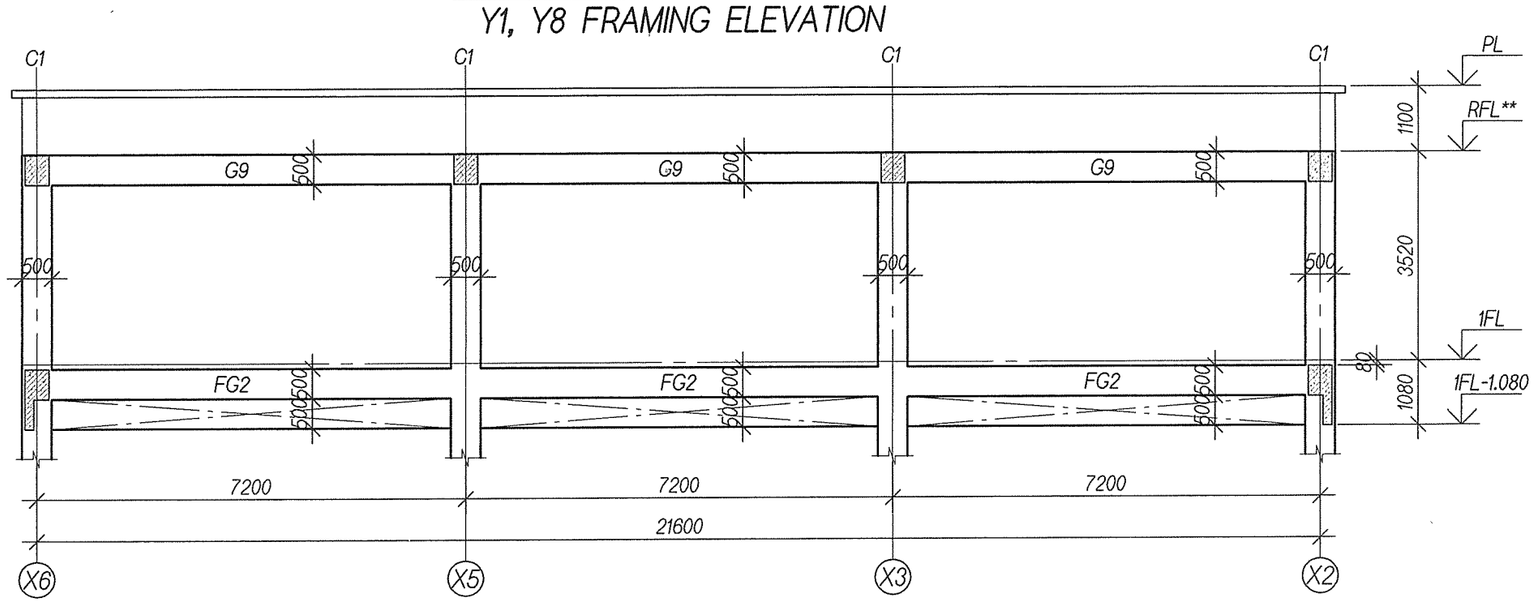

Y2, Y7 ТЭНХЛЭГИЙН ОГТЛОЛ
Y2, Y7 FRAMING ELEVATION

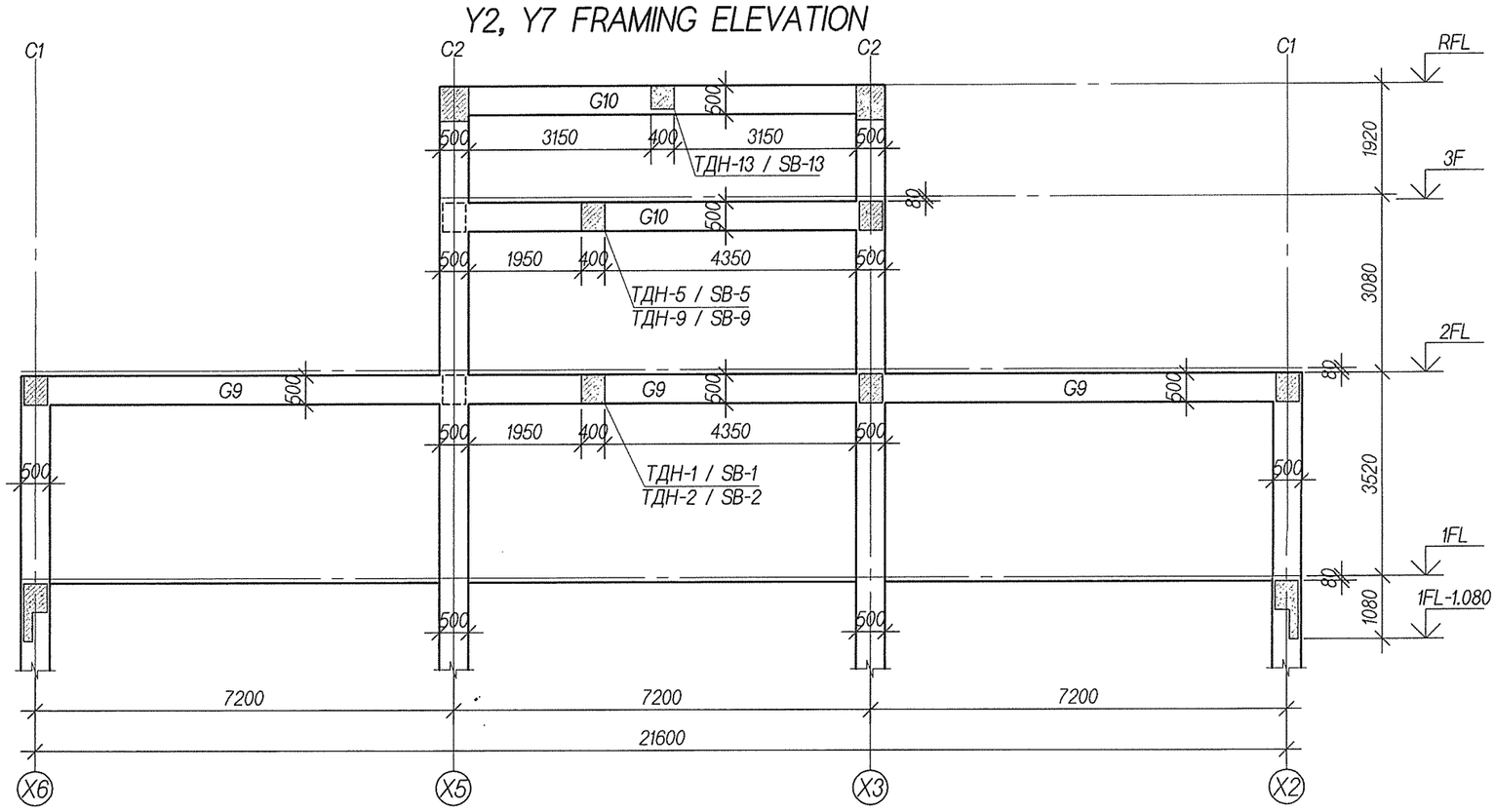

Тайлбар: 1. Энэ хуудсыг холбогдох зургуудтай хамт үзнэ үү.

Note: 1. Please see this drawing should be considered with the general notes, foundation drawing.

Зураг тусгийг хянасан
ЭКСПЕРТ № 218
(Гарын үсэг)
2014 он 02 сар 15 өдөр
Засвартай эсэх
БАРИЛГЫН ХӨГЖЛИЙН ГЯ

"ERKHES" CONSTRUCTION LLC	Хэнтий аймаг. Чингис хот / Khentii province, Chinggis city / Өндөрхаан нисэх буудлын "Зорчигч үйлчилгээний барилга". / "Passenger terminal building" of Undurkhaan airport /					ББ /Structural/
				Y1, Y2, Y7, Y8 ТЭНХЛЭГИЙН ОГТЛОЛ	Машстаб / Scale:	
	Инженер Designed by	Л.Энхцацралт Enkhtsatsralt.L		Y1, Y2, Y7, Y8 FRAMING ELEVATION	Үе шат Stage	Хуудас Sheet № / Бүх хууд Total
	Үйцэтгэсэн Drawing by	Ө.Цогтэрэл Tsoggerel.U		ЕГ шифр /Main company project №: ЭК-06/16	А.3 /WD/	28 / 90
ЭРХЭС КОНСТРАКШИН ХХК	Шалгасан Checked by	Л.Энхцацралт Enkhtsatsralt.L		ТГ шифр /Sub company project №:	Огноо Date	2016/12

Y4 ТЭНХЛЭГИЙН ОГТЛОЛ
Y4 FRAMING ELEVATION

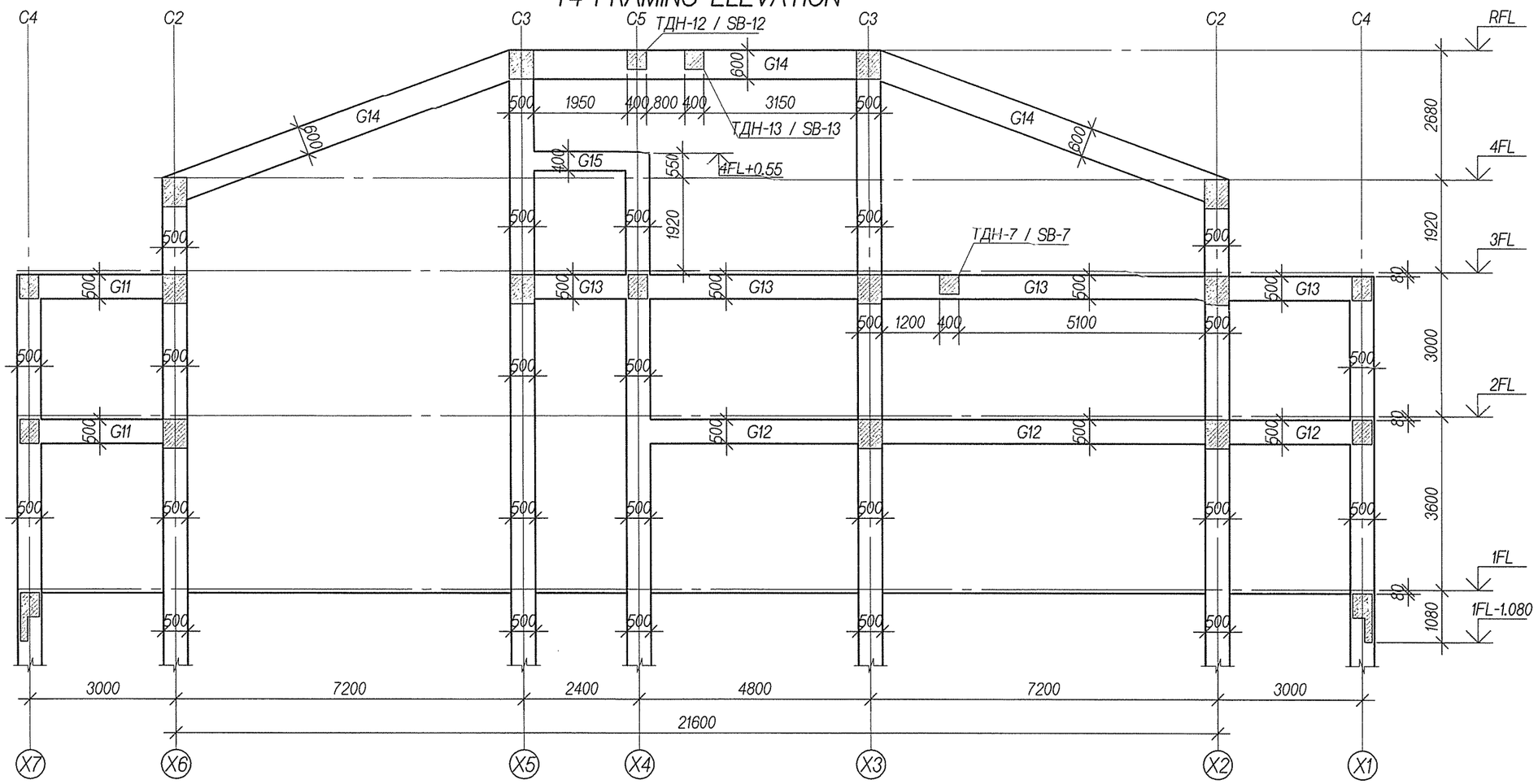

Тайлбар: 1. Энэ хуудсыг холбогдох зургуудтай хамт үзнэ үү.

Note: 1. Please see this drawing should be considered with the general notes, foundation drawing.

"ERKHES" CONSTRUCTION LLC	Хэнтий аймаг. Чингис хот / Khentii province, Chinggis city / Өндөрхаан нисэх буудлын "Зорчигч үйлчилгээний барилга". / "Passenger terminal building" of Undurkhaan airport /					ББ /Structural/
	Инженер Designed by	Л.Энхцацралт Enkhtsatsralt.L		Y4 ТЭНХЛЭГИЙН ОГТЛОЛ Y4 FRAMING ELEVATION	Машстаб / Scale:	
	Үйцэтгэсэн Drawing by	Ө.Цоггэрэл Tsoggerel.U		ЕГ шифр /Main company project №: ЭК-06/16	Үе шат Stage: A.3 /WD/	Хуудас Sheet №: 29 / Нийт хуудас Total: 90
ЭРХЭС КОНСТРАКШИН ГРУПП	Шалгасан Checked by	Л.Энхцацралт Enkhtsatsralt.L		ТГ шифр /Sub company project №:	Огноо Date	2016/12

69

Y5 ТЭНХЛЭГИЙН ОГТЛОЛ
Y5 FRAMING ELEVATION

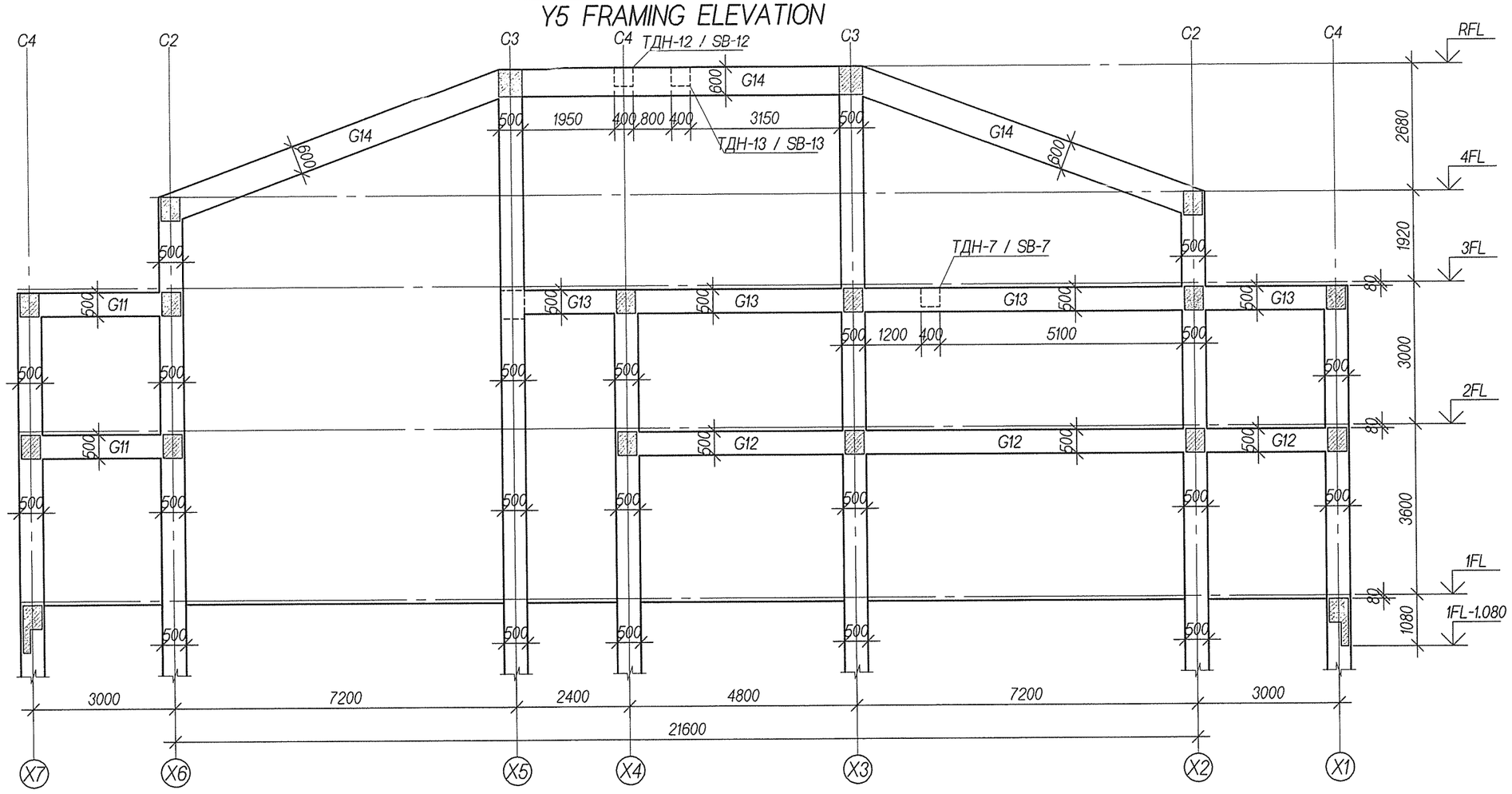

70

Тайлбар: 1. Энэ хуудсыг холбогдох зургуудтай хамт үзнэ үү.

Note: 1. Please see this drawing should be considered with the general notes, foundation drawing.

"ERKHES" CONSTRUCTION LLC	Хэнтий аймаг. Чингис хот / Khentii province, Chinggis city / Өндөрхаан нисэх буудлын "Зорчигч үйлчилгээний барилга". / "Passenger terminal building" of Undurkhaan airport /				ББ /Structural/	
	Инженер Designed by	Л.Энхцацралт Enkhtsatsralt.L		Y5 ТЭНХЛЭГИЙН ОГТЛОЛ Y5 FRAMING ELEVATION	Машстаб / Scale:	
	Үүцэлтгэсэн Drawing by	Ө.Цогтэрэл Tsoggerel.U		ЕГ шифр /Main company project №: ЭК-06/16	Үе шат Stage: A.3 /WD/	Хуудас Sheet №: 30 / Бүх хууд Total: 90
ЭРХЭС КОНСТРАКШЕНСОХ	Шалгасан Checked by	Л.Энхцацралт Enkhtsatsralt.L		ТГ шифр /Sub company project №:	Огноо Date	2016/12

Багана Б-1
Column C-1

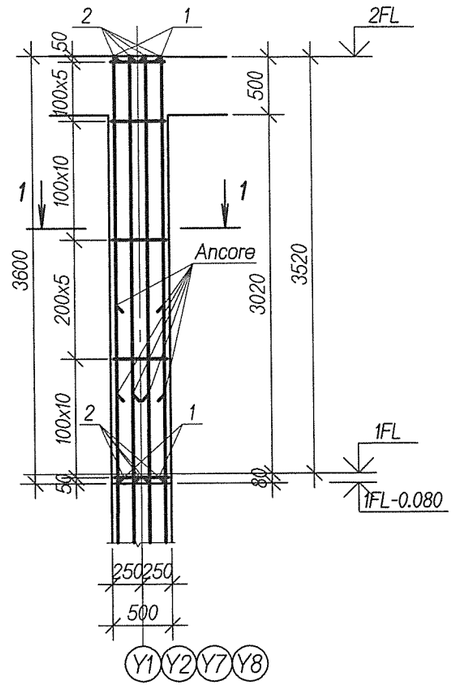

Б-1-ийн Баганы тодорхойлолт
Column list of Foundation C-1

Mark		Section 1-1 C-1
Огтлол Section		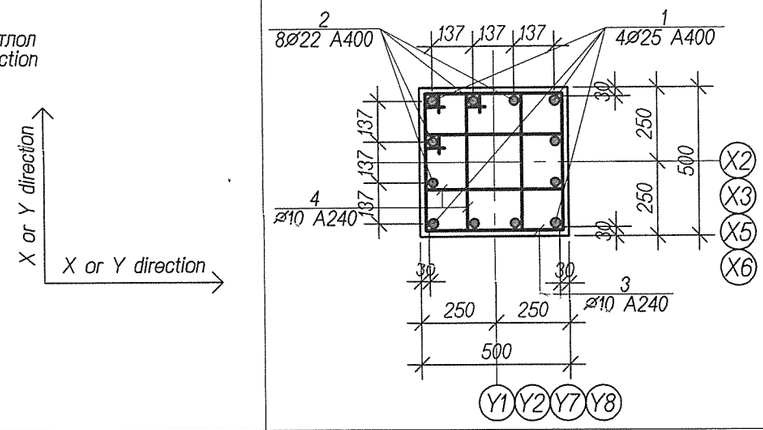
D_x x D_y /мм/	D_x x D_y /mm/	500 x 500
Гол арматур	Main bar	4 - Ø25; 8 - Ø22
Хомут	Stirrup	Ø10 @100/200
Тайлбар	Note	

Хомутны хэлбэр / Stirrup shape

3	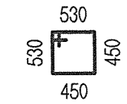	4	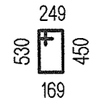

Зураг төслийг хянасан
ЭКСПЕРТ № 138
(Гарын үсэг)
2017 оны 01 сар 12 өдөр
Засвартай
эсэх
БАРИЛГЫН ХӨГЖЛИЙН ТӨВ

Материалын түүвэр / Material schedule

№	Тэмдэглэгээ / Notation	Нэр / Name	Тоо шир Quantity	Жин /кг/ Weight /kg/ Нэгж Unit	Нийт Total
		Багана Б-1 / Column C-1	12	229.47	2753.64
1	ББ-	Арматур / Bar Ø 25 GOST 380-2005 A400 L=3600	4	13.87	55.49
2	"	" Ø 22 GOST 380-2005 A400 L=3600	8	10.74	85.94
3	"	" Ø 10 GOST 2590-2006 A240 L=1960	30	1.21	36.25
4	"	" Ø 10 GOST 2590-2006 A240 L=1400	60	0.86	51.79
		Нийт бетон / Total concrete B20 V=0.77x12=9.24 $м^3$			

71

Column key plan

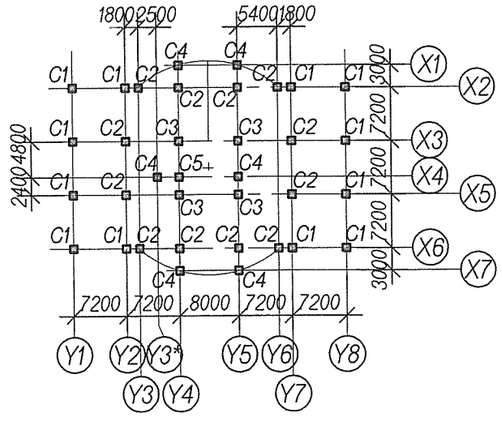

Тайлбар: 1. Энэ хуудсыг холбогдох зургуудтай хамт үзнэ үү.

Note: 1. Please see this drawing should be considered with the general notes, foundation drawing.

"ERKHES" CONSTRUCTION LLC	Хэнтий аймаг. Чингис хот / Khentii province, Chinggis city / Өндерхаан нисэх буудлын "Зорчигч үйлчилгээний барилга". / "Passenger terminal building" of Undurkhaan airport /			ББ /Structural/
	Инженер Designed by	Л.Энхцацралт Enkhtsatsralt.L	БАГАНА Б-1 COLUMN C-1	Машстаб / Scale:
	Үүсгэгч Drawing by	Ө.Цогзэрэл Tsoggerel.U		Үе шат Stage / Хуудас Sheet № / Бүх хуудас Total
	Шалгасан Checked by	Л.Энхцацралт Enkhtsatsralt.L	ЕГ шифр /Main company project №: ЭК-06/16	А.3 /WD/ 31 90
"ЭРХЭС КОНСТРАКШИН"ХХК			ТГ шифр /Sub company project №:	Огноо Date 2016/12

Багана Б-2
Column C-2

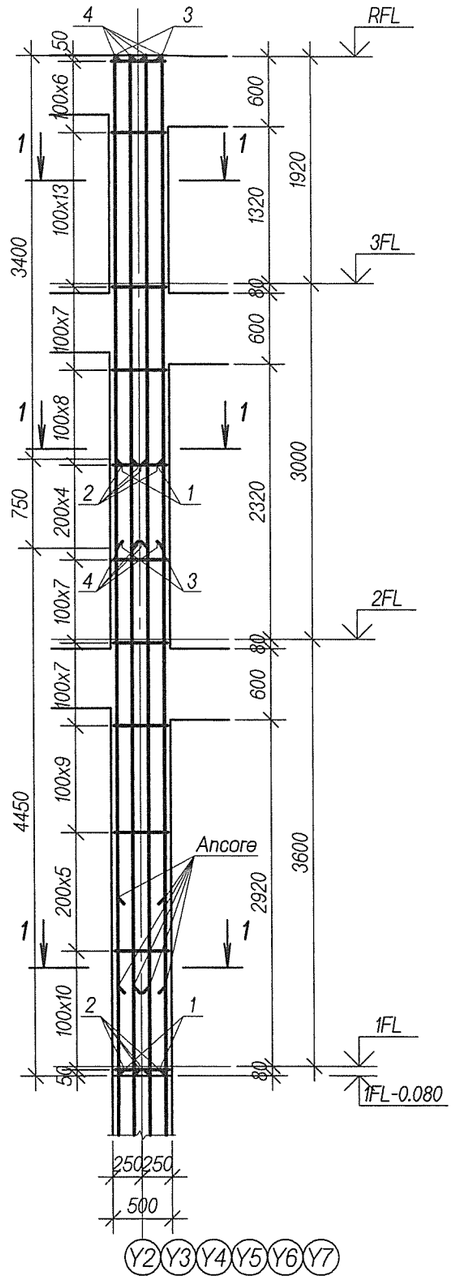

Б-2-ийн Баганы тодорхойлолт
Column list of Foundation C-2

Mark		Section 1-1 C-2
Огтлол Section		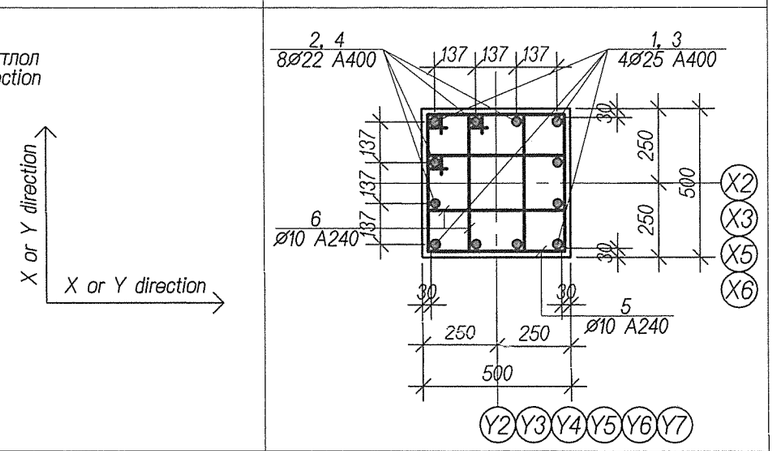
D_x x D_y /мм/	D_x x D_y /mm/	500 x 500
Гол арматур	Main bar	8 - Ø25; 16 - Ø22
Хомут	Stirrup	Ø10 @100/200
Тайлбар	Note	

Хомутны хэлбэр / Stirrup shape

5	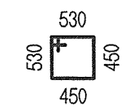	6	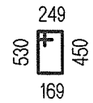

Зураг төслийг хянасан
ЭКСПЕРТ № 2/38
Гарын үсэг
он 01 сар 12 өдөр
Засвартай
эсэх
БАРИЛГЫН ХӨГЖЛИЙН ТӨВ

Тайлбар: 1. Энэ хуудсыг холбогдох зургуудтай хамт үзнэ үү.

Note: 1. Please see this drawing should be considered with the general notes, foundation drawing.

Column key plan

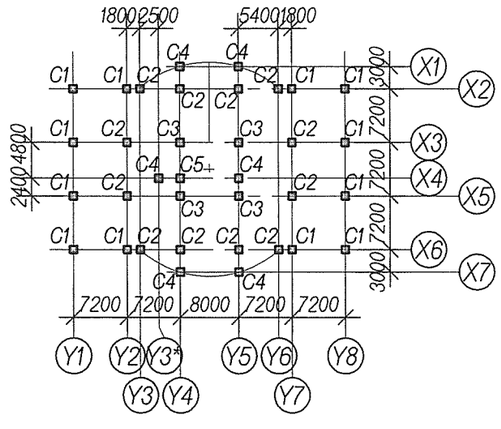

Материалын түүвэр / Material schedule

№	Тэмдэглэгээ / Notation	Нэр / Name	Тоо шир Quantity	Жин /кг/ Weight /kg/ Нэгж Unit	Нийт Total
		Багана Б-2 / Column C-2	12	590.36	7084.33
1	ББ-	Арматур / Bar Ø 25 GOST 380-2005 A400 L=5200	4	20.04	80.15
2	"	" Ø 22 GOST 380-2005 A400 L=5200	8	15.52	124.14
3	"	" Ø 25 GOST 380-2005 A400 L=4150	4	15.99	63.97
4	"	" Ø 22 GOST 380-2005 A400 L=4150	8	12.38	99.07
5	"	" Ø 10 GOST 2590-2006 A240 L=1960	76	1.21	91.84
6	"	" Ø 10 GOST 2590-2006 A240 L=1400	152	0.86	131.20
		Нийт бетон / Total concrete B20 V=1.77x12=21.24 $м^3$			

72

"ERKHES" CONSTRUCTION LLC

Хэнтий аймаг. Чингис хот / Khentii province, Chinggis city /
Өндөрхаан нисэх буудлын "Зорчигч үйлчилгээний барилга".
/ "Passenger terminal building" of Undurkhaan airport /

Инженер Designed by	Л.Энхцацралт Enkhtsatsralt.L	БАГАНА Б-2 COLUMN C-2	Масштаб / Scale:
Үйцэтгэсэн Drawing by	Ө.Цоггэрэл Tsoggerel.U	ЕГ шифр /Main company project №: ЭК-06/16	Үе шат Stage: А.3 /WD/; Хуудас Sheet №: 32; Бүх хууд Total: 90
Шалгасан Checked by	Л.Энхцацралт Enkhtsatsralt.L	ТГ шифр /Sub company project №:	Огноо Date: 2016/12

ББ /Structural/

Багана Б-3
Column C-3

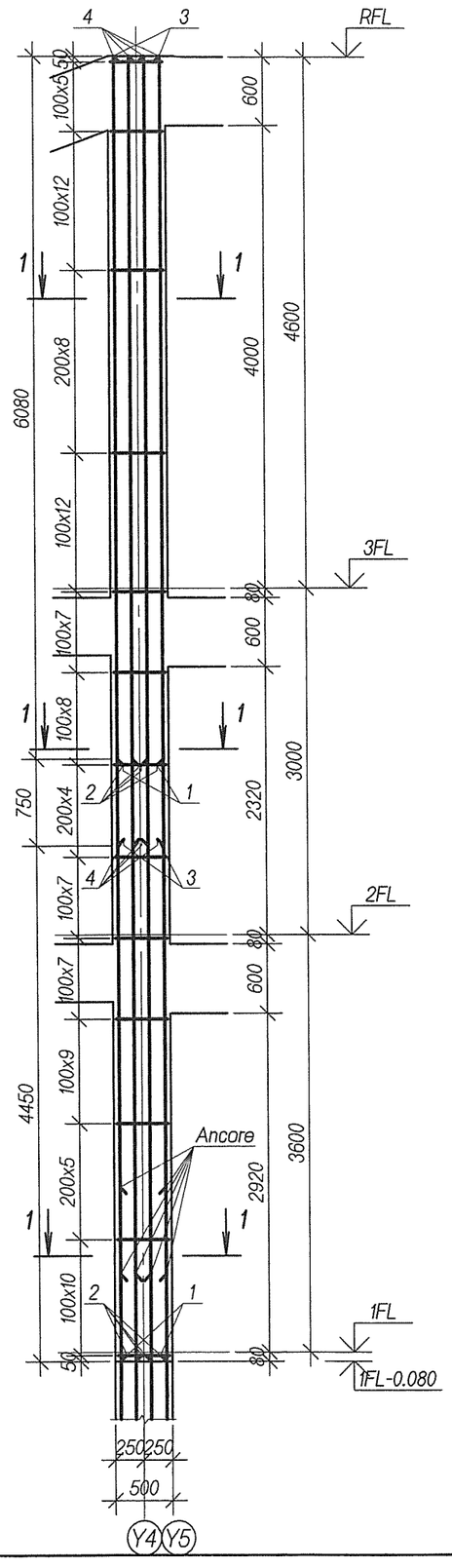

Б-3-ийн Баганы тодорхойлолт
Column list of Foundation C-3

Mark		Section 1-1 C-3
Огтлол Section		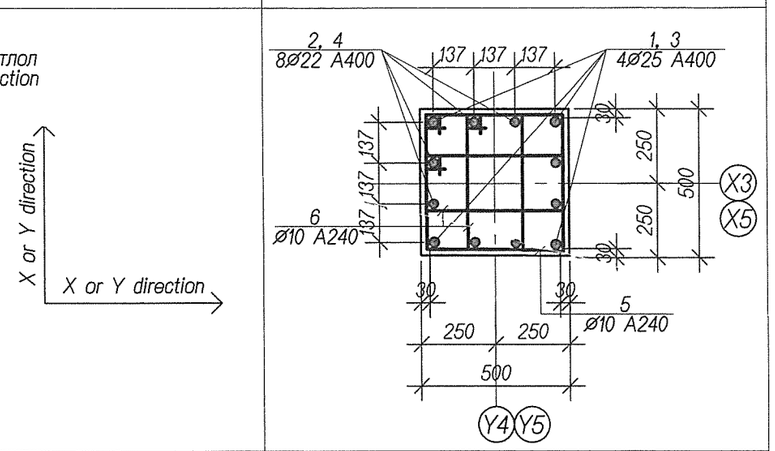
D_x x D_y /мм/	D_x x D_y /mm/	500 x 500
Гол арматур	Main bar	8 - Ø25; 16 - Ø22
Хомут	Stirrup	Ø10 @100/200
Тайлбар	Note	

Хомутны хэлбэр / Stirrup shape

5	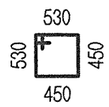	6	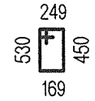

Тайлбар: 1. Энэ хуудсыг холбогдох зургуудтай хамт үзнэ үү.

Note: 1. Please see this drawing should be considered with the general notes, foundation drawing.

Column key plan

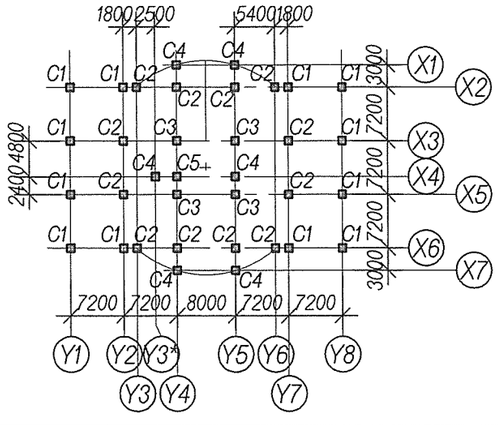

Материалын түүвэр / Material schedule

№	Тэмдэглэгээ / Notation	Нэр / Name	Тоо шир Quantity	Жин /кг/ Weight /kg/ Нэгж Unit	Нийт Total
		Багана Б-3 / Column C-3	4	748.47	2993.89
1	ББ-	Арматур / Bar Ø 25 GOST 380-2005 A400 L=5200	4	20.04	80.15
2	"	" Ø 22 GOST 380-2005 A400 L=5200	8	15.52	124.14
3	"	" Ø 25 GOST 380-2005 A400 L=6830	4	26.32	105.27
4	"	" Ø 22 GOST 380-2005 A400 L=6830	8	20.38	163.05
5	"	" Ø 10 GOST 2590-2006 A240 L=1960	94	1.21	113.59
6	"	" Ø 10 GOST 2590-2006 A240 L=1400	188	0.86	162.27
		Нийт бетон / Total concrete B20 V=2.41x4=9.64 $м^3$			

Зураг төслийг хянасан
ЭКСПЕРТ №
(Гарын үсэг)
он сар өдөр
Засвартай
эсэх
БАРИЛГЫН ХӨГЖЛИЙН ТӨВ

"ERKHES" CONSTRUCTION LLC

Хэнтий аймаг. Чингис хот / Khentii province, Chinggis city /

Өндөрхаан нисэх буудлын "Зорчигч үйлчилгээний барилга".
/ "Passenger terminal building" of Undurkhaan airport /

Инженер Designed by	Л.Энхцацралт Enkhtsatsralt.L	
Зүйцэтгэсэн Drawing by	Ө.Цогтэрэл Tsogterel.U	
Шалгасан Checked by	Л.Энхцацралт Enkhtsatsralt.L	

БАГАНА Б-3
COLUMN C-3

ЕГ шифр /Main company project №: ЭК-06/16

ТГ шифр /Sub company project №:

ББ
/Structural/

Машстаб / Scale:		
Үе шат Stage	Хуудас Sheet №	Бүх хуудас Total
А.3 /WD/	33	90
Огноо Date	2016/12	

Багана Б-4
Column C-4

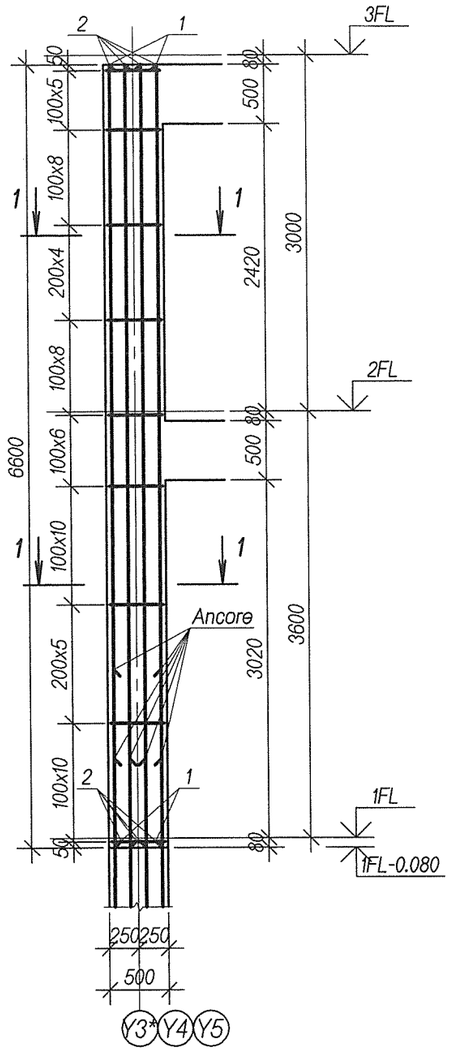

Б-4-ийн Баганы тодорхойлолт
Column list of Foundation C-4

Mark		Section 1-1 C-4
Огтлол Section		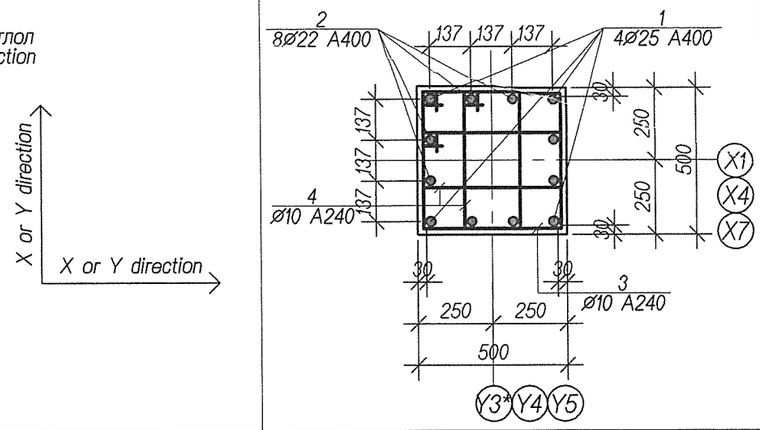
D_x x D_y /мм/	D_x x D_y /mm/	500 x 500
Гол арматур	Main bar	4 - ø25; 8 - ø22
Хомут	Stirrup	ø10 @100/200
Тайлбар	Note	

Хомутны хэлбэр / Stirrup shape

3	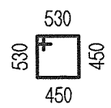	4	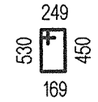

Тайлбар: 1. Энэ хуудсыг холбогдох зургуудтай хамт үзнэ үү.

Note: 1. Please see this drawing should be considered with the general notes, foundation drawing.

Материалын түүвэр / Material schedule

№	Тэмдэглэгээ / Notation	Нэр / Name	Тоо шир Quantity	Жин /кг/ Weight /kg/ Нэгж Unit	Нийт Total
		Багана Б-4 / Column C-4	6	423.63	2541.78
1	ББ-	Арматур / Bar ø25 GOST 380-2005 A400 L=6600	4	25.43	101.73
2	"	" ø22 GOST 380-2005 A400 L=6600	8	19.69	157.56
3	"	" ø10 GOST 2590-2006 A240 L=1960	56	1.21	67.67
4	"	" ø10 GOST 2590-2006 A240 L=1400	112	0.86	96.67
		Нийт бетон / Total concrete B20 V=1.40x6=8.40 $м^3$			

Column key plan

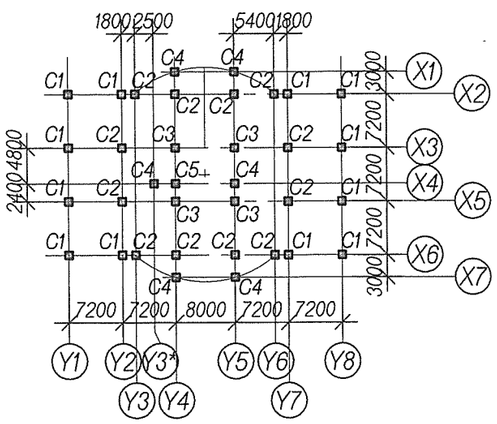

Зураг төслийг хянасан
ЭКСПЕРТ № 2/38
/Гарын үсэг/
2017 он 01 сар 12 өдөр
Засвартай
эсэх
БАРИЛГЫН ХӨГЖЛИЙН ТӨВ

74

"ERKHES" CONSTRUCTION LLC	Хэнтий аймаг. Чингис хот / Khentii province, Chinggis city / Өндерхаан нисэх буудлын "Зорчигч үйлчилгээний барилга". / "Passenger terminal building" of Undurkhaan airport /		ББ /Structural/
	Инженер Designed by: Л.Энхцацралт Enkhtsatsralt.L	БАГАНА Б-4 COLUMN C-4	Масштаб / Scale:
	Гүйцэтгэсэн Drawing by: Ө.Цоггэрэл Tsoggerel.U	ЕГ шифр /Main company project №: ЭК-06/16	Үе шат Stage: А.3 /WD/; Хуудас Sheet №: 34; Бүх хуудас Total: 90
	Шалгасан Checked by: Л.Энхцацралт Enkhtsatsralt.L	ТГ шифр /Sub company project №:	Огноо Date: 2016/12

Багана Б-5
Column C-5

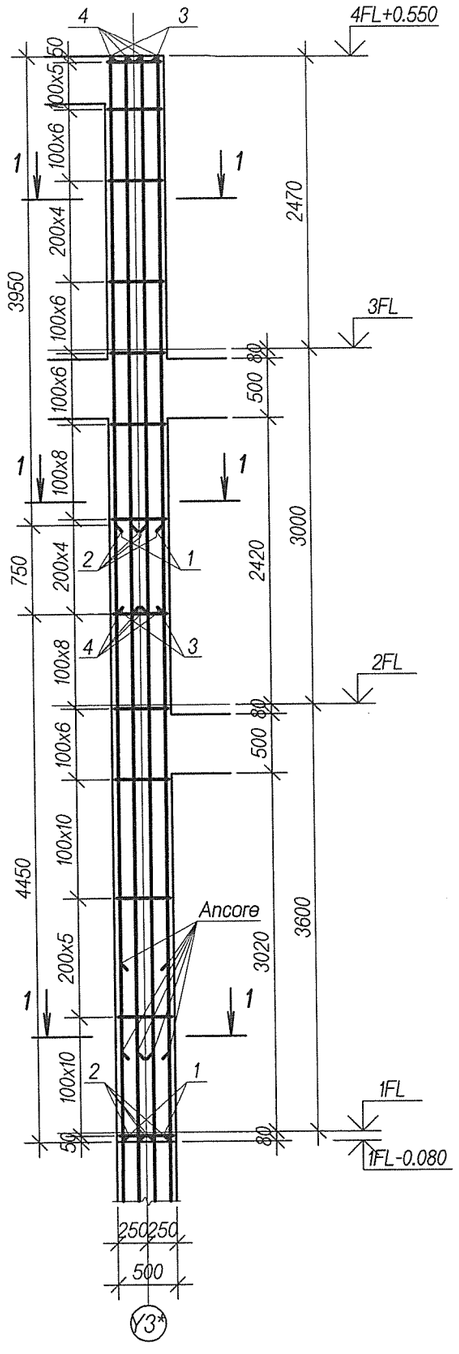

Б-5-ийн Баганы тодорхойлолт
Column list of Foundation C-5

Mark		Section 1-1 C-5
Огтлол Section		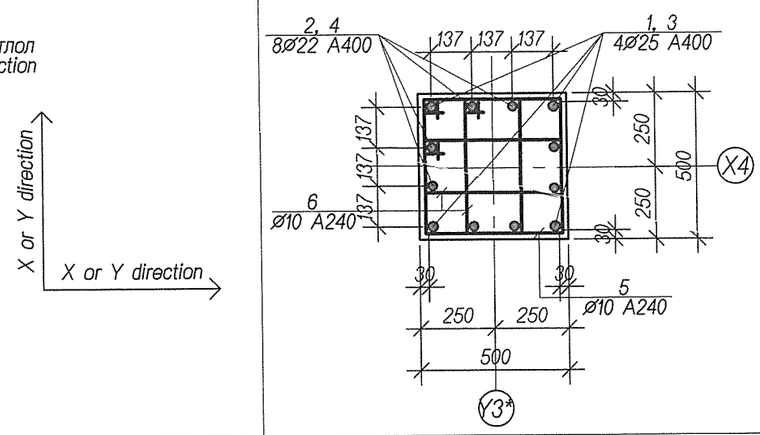
D_x x D_y /мм/	D_x x D_y /mm/	500 x 500
Гол арматур	Main bar	8 - ø25; 16 - ø22
Хомут	Stirrup	ø10 @100/200
Тайлбар	Note	

Хомутны хэлбэр / Stirrup shape

5	530 / 530 / 450 / 450	6	249 / 530 / 450 / 169

Тайлбар: 1. Энэ хуудсыг холбогдох зургуудтай хамт үзнэ үү.

Note: 1. Please see this drawing should be considered with the general notes, foundation drawing.

Материалын түүвэр / Material schedule

№	Тэмдэглэгээ / Notation	Нэр / Name	Тоо шир Quantity	Жин /кг/ Weight /kg/ Нэгж Unit	Нийт Total
		Багана Б-5 / Column C-5	1	664.79	664.79
1	ББ-	Арматур / Bar ø 25 GOST 380-2005 A400 L=5200	4	20.04	80.15
2	"	" ø 22 GOST 380-2005 A400 L=5200	8	15.52	124.14
3	"	" ø 25 GOST 380-2005 A400 L=4700	4	18.11	72.44
4	"	" ø 22 GOST 380-2005 A400 L=4700	8	14.02	112.20
5	"	" ø 10 GOST 2590-2006 A240 L=1960	94	1.21	113.59
6	"	" ø 10 GOST 2590-2006 A240 L=1400	188	0.86	162.27
		Нийт бетон / Total concrete B20 V=1.93x1=1.93 $м^3$			

Column key plan

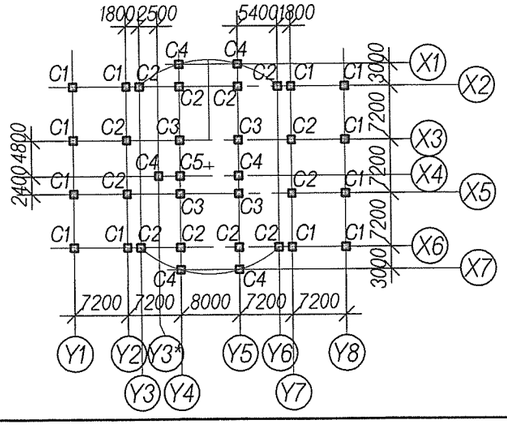

"ERKHES" CONSTRUCTION LLC	Хэнтий аймаг. Чингис хот / Khentii province, Chinggis city / Өндөрхаан нисэх буудлын "Зорчигч үйлчилгээний барилга". / "Passenger terminal building" of Undurkhaan airport /			ББ /Structural/
	Инженер Designed by	Л.Энхцацралт Enkhtsatsralt.L	БАГАНА Б-5 COLUMN C-5	Масштаб / Scale:
	Үүцэгтэсэн Drawing by	Ө.Цогтэрэл Tsoggerel.U		Үе шат Stage / Хуудас Sheet № / Бүх хууд Total
	Шалгасан Checked by	Л.Энхцацралт Enkhtsatsralt.L	ЕГ шифр /Main company project №: ЭК-06/16	А.3 /WD/ 35 90
			ТГ шифр /Sub company project №:	Огноо Date 2016/12

СУУРИЙН ДАМНУРУУ СДН-1 / FOUNDATION GIRDER FG-1

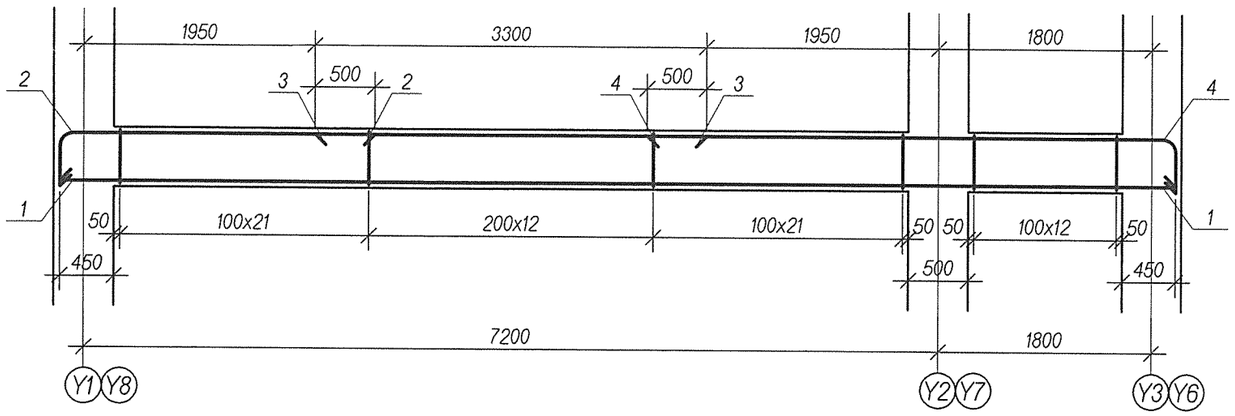

Арматурын хэлбэр / Bar shape

2	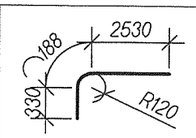	5	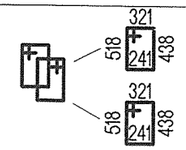
4	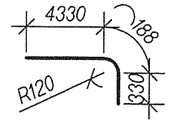		

Зураг төслийг хянасан
ЭКСПЕРТ №
Гарын үсэг
2017 он 01 сар 18 өдөр
Засвартай
эсэх
БАРИЛГЫН ХӨГЖЛИЙН ГЯ

Тайлбар: 1. Энэ хуудсыг холбогдох зургуудтай хамт үзнэ үү.

Note: 1. Please see this drawing should be considered with the general notes, foundation drawing.

Маяг / Column type		Суурийн дамнуруу СДН-1 / Foundation Girder FG-1	
Хэлбэр / Shape		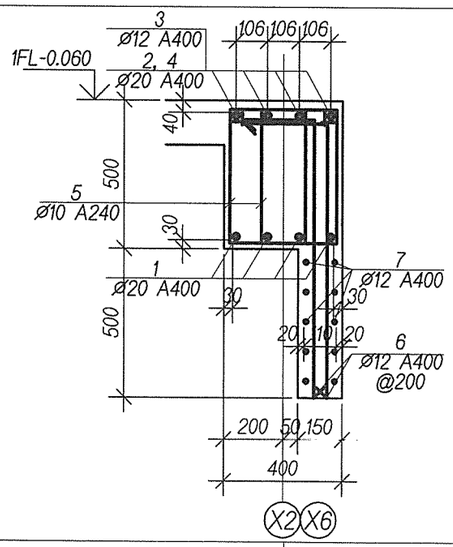	
Байршил / Position		Тулгуурын хэсэгт / Ends	Алслалын голд / Center
Огтлол /мм/	Section /мм/	400x500	
Дээд арматур	Top bar	4 - Ø20	4 - Ø12
Доод арматур	Bottom	4 - Ø20	4 - Ø20
Хомут	Stirrup	Ø10 @100/200	
Тайлбар	Note		

Материалын түүвэр / Material schedule

№	Тэмдэглэгээ / Notation	Нэр / Name	Тоо шир Quantity	Жин /кг/ Weight /kg/ Нэгж Unit	Нийт Total
		Суурийн дамнуруу СДН-1 / Foundation Girder FG-1	4	430.48	1721.93
1		Арматур / Bar Ø20 GOST 380-2005 A400 L=9400	4	23.18	92.73
2		" Ø20 GOST 380-2005 A400 L=3050	4	7.52	30.09
3		" Ø12 GOST 380-2005 A400 L=3300	4	2.93	11.72
4		" Ø20 GOST 380-2005 A400 L=4850	4	11.96	47.84
5		" Ø8 GOST 2590-2006 A240 L=1520	136	0.60	81.57
6		" Ø12 GOST 380-2005 A400 L=1190	82	1.06	86.63
7		" Ø12 GOST 380-2005 A400 L=1000	90.0м	0.89	79.90
		Нийт бетон / Total concrete B20 V=2.50x4=10.00 м³			

"ERKHES" CONSTRUCTION LLC

Хэнтий аймаг. Чингис хот / Khentii province, Chinggis city /
Өндөрхаан нисэх буудлын "Зорчигч үйлчилгээний барилга". 76
/ "Passenger terminal building" of Undurkhaan airport /

Инженер Designed by	Л.Энхцацралт Enkhtsatsralt.L	
Үзүүлэгч Drawing by	Ө.Цогтэрэл Tsoggerel.U	
Шалгасан Checked by	Л.Энхцацралт Enkhtsatsralt.L	

СУУРИЙН ДАМНУРУУ СДН-1
FOUNDATION GIRDER FG-1

ЕГ шифр /Main company project №: ЭК-06/16
ТГ шифр /Sub company project №:

ББ /Structural/

Маштаб / Scale:		
Үе шат Stage	Хуудас Sheet №	Бүх хуудас Total
А.3 /WD/	36	90
Огноо Date	2016/12	

Plot date: 23 December 2016