"Алтайн газрын хүч" ХХК
ТЗД: ЗТ43-1156/16, Улаанбаатар хот, Баянгол дүүрэг, 4-р хороо, ЮБ платиниум 404 тоот, утас:99106763

БАРИЛГА, ХОТ БАЙГУУЛАЛТЫН ЯАМ
БАРИЛГЫН ХӨГЖЛИЙН ТӨВ
Магадлалын ерөнхий дүгнэлтийн
дугаар: 315/2019
МАГАДЛАЛ ХИЙГДСЭН
Магадлал хүчинтэй
Хэлтсийн дарга .....
/гарын үсэг/
201 оны 04 сарын 04 өдөр

/ Улаанбаатар хот, Баянзүрх дүүрэг. /

63-Р ЦЭЦЭРЛЭГИЙН БАРИЛГА

/ Засварын зураг/

БОЛОВСРУУЛСАН:

Захирал /С.Бямбасүрэн/

Зургийн ерөнхий инженер /З.Батболд/

ЗӨВШӨӨРӨЛЦСӨН:

НИЙСЛЭЛИЙН БОЛОВСРОЛЫН ГАЗРЫН ДАРГА Ж.ГАНТУЛГА

НИЙСЛЭЛИЙН ОНЦГОЙ БАЙДЛЫН ГАЗРЫН БАРИЛГЫН ЗУРАГ ТӨСЛИЙН ХЯНАЛТЫН АХЛАХ БАЙЦААГЧ/ДЭД ХУРАНДАА Л.ТЭГШБАЯР

"ТӨСВИЙН ХӨРӨНГӨ ОРУУЛАЛТЫГ САЙЖРУУЛСНААР ЭРЧИМ ХҮЧНИЙ ХЭМНЭЛТИЙГ НЭМЭГДҮҮЛЭХ НЬ" ТӨСЛИЙН АХЛАХ МЭРГЭЖИЛТЭН С.ТҮВШИНХҮҮ

УЛААНБААТАР ХОТ 2018 ОН

Барилга архитектурын зургийн жагсаалт

Д/д	Хуудасны нэр	Хуудасны марк
1	Зургийн жагсаалт, тайлбар бичиг	БА-1
2	Одоо байгаа байдал /фото/	БА-2
3	Одоо байгаа байдал /фото/	БА-3
4	Одоо байгаа байдал /фото/	БА-4
5	1-р давхрын хэмжилтийн байгуулалт	БА-5
6	2-р давхрын хэмжилтийн байгуулалт	БА-6
7	1-р давхрын шинэчилсэн байгуулалт	БА-7
8	2-р давхрын шинэчилсэн байгуулалт	БА-8
9	Огтлол 1-1 /хэмжилтийн, шинэчилсэн/	БА-9
10	Дээврийн хэмжилтийн байгуулалт	БА-10
11	Дээврийн шинэчилсэн байгуулалт	БА-11
12	Дээврийн С төмрийн байгуулалт	БА-12
13	Дээврийн хэсэглэлүүд	БА-13
14	Дээврийн хэсэглэлүүд	БА-14
15	Дээврийн хэсэглэлүүд	БА-15
16	Дээврийн хэсэглэлүүд	БА-16
17	Нүүр тал, ар тал	БА-17
18	Хажуу талууд	БА-18
19	Цонхны түүвэр	БА-19
20	Хаалганы түүвэр	БА-20
21	Гадна ханын дулаалгын хэсэглэл	БА-21
22	Гадна ханын дулаалгын хэсэглэл	БА-22
23	Галын шат-1	БА-23
24	Галын шат-2	БА-24
25	Харагдах байдал	БА-25
26	Харагдах байдал	БА-26

БАЙРШИЛ: Улаанбаатар хот, Баянзүрх дүүрэг, 13-р хороо.

ӨГӨГДӨЛ:

Улаанбаатар хот Баянзүрх дүүргийн нутаг дэвсгэрт байрлах 63-р цэцэрлэгийн барилгын засварын ажлын зураг төслийг захиалагч байгууллагаас гаргаж өгсөн 2018 оны 08-р сарын 01-ний өдрийн дугаар 07/18тоот зургийн даалгавар, GIZ-н "Эрчим хүчний үр ашиг" төсөл, барилгын зураг төслийн "Алтайн газрын хүч" ХХК-ий хооронд байгуулсан 2018 оны 10-р сарын 31-ний өдрийн 83304750 тоот гэрээг үндэслэн 2018 оны 12-р сард уг засварын ажлын зураг төслийг боловсруулав. **Барилга нь тэнхлэгээрээ тус бүр 6.0х15.0м 13.0х36.3м 2 давхар, 2 блокоос бүрдэх барилга.**

Барилгын хийц:

- Үндсэн хийц: Тоосгон ханатай
- Хучилт: Хавтан хучилттай
- Гадна хана: Өнгөлгөөний тоосго /одоо байгаа хана/
- Дотор хана: 120, 380мм-ын тоосгон хана
- Дээвэр: Хуйлмал хар цаасан хавтгай дээвэртэй

БАЙГАЛЬ ЦАГ УУРЫН ҮНДСЭН ӨГӨГДЛҮҮД:

Газар чичирхийллийн зэрэг	8 балл
Гадна агаарын тооцооны температур	
Салхины ачаалал	45кг/м2
Цасны ачаалал	30кг/м2
Галд тэсвэрлэлтийн зэрэг	II
Гадна агаарын хэм хүйтний улиралд	-38.4°С

БАРИЛГА АРХИТЕКТУРЫН ХЭСЭГ:

Уг цэцэрлэгийн барилга нь тэнхлэгээрээ 12,0х36,3м, 6,0х15,0м харьцаатай 2 давхар, 2 блокоос бүрдэх ба хавтгай дээвэртэй.

Зургийн даалгаварт:
-Гадна фасад 100% дулаалах
-Гадна хаалга, цонхнууд 100% солих
-Барилгын суурийг эргэн тойронд дулаалах
-Хавтгай дээвэр дулаалах 100%
-Ариун цэврийн өрөөний тоноглолууд солих
-Галын шатуудыг буулгаж шинээр хийх зэрэг ажлууд тусгагдсан.

Барилгын ажлыг гүйцэтгэх явцад барьцалдуулах зуурмаг, шавардлага зэрэгт туршилт, сорилт, хяналт шалгалтыг талбай дээр ажлыг хийж гүйцэтгэж байх хугацаанд хийгдсэн байвал зохино. Барилгад бүх материал нь улсын стандартад нийцсэн материал сонгосон байх шаардлагатай.

Хаалга цонх:
Хаалганы схем зургийг БА-20,21 хуудаснаас үзнэ үү. Дотор хаалгуудыг сонгохдоо нүхний хэмжээнд тааруулж сайн чанарын модоор захиалж хийлгэх ба захиалахаас өмнө газар дээр нь дахин хэмжээ авч шалгаж зургийн дагуу захиална. Гадна хаалга нь сайн чанарын төмөр листэн хаалга хийхээр төлөвлөв. Хаалгыг угсарсаныхаа дараа ханатай харьцах хэсгүүдийн завсарыг тусгай зориулалтын шахдаг хөөсөөр сайтар чигжсэний дараа амалагаа шавардлага хийнэ. Бүх хаалга схем зурагт үзүүлсэний дагуу босгогүй хаалга байна.
Хаалга цонхыг захиалж угсрахын өмнө барилгад гаргасан нүхэнд дахин нарийвчлан хэмжээ авсаны үндсэнд хийж гүйцэтгэнэ.
Уг барилгын бүх цонх нь цагаан өнгийн хуванцар рамтай тунгалаг, 3 давхар шилтэй сайн чанарын вакум цонх байна. Цонхны гадна талын ус зайлуулах хаялагыг гөлмөн төмрөөр хийнэ. Гадна хаалга, цонх нь MNS5802:2007, MNS5830:2007, MNS5874:2008, MNS6266:2011 стандартын шаардлагыг хангасан байх шаардлагатай. Цонх хаалганы амалгаа гадна-73,5м2, дотор тал-268,9м2.

Гадна засал:
Одоо байгаа бетон хаяавчийг 100% буулгаж гадна фасад, суурийн хэсгийг дулаалсаны дараа барилгын эргэн тойронд 1метрийн өргөнтэй бетон хаяавчийг шинээр хийж өгнө.
Одоо байгаа бүх гадна цонх, цонхны тавцан, усны хаялага төмөр, гадна хаалганууд, хаалга цонхны амалгааг буулгана. Шинээр хаалга цонхыг суулгахдаа нүхнүүдэд дахин хэмжээ авч сайтар нягталсаны дараа хаалга, цонхнуудад захиалга өгнө. Цонх, хаалгануудыг суулгахдаа тоосгон ханын гадна ирмэгт тулгаж суулгана.
Гадна ханын дулаалгын ажлыг хийхээс өмнө гадна ханын шохой будгийг хусаж буулган 150мм EPS хөөсөнцөр хавтанг технологийн дагуу нааж тэлэгч хадаасаар бэхлэн тортой шавардлага хийнэ. Хөөсөнцөр хавтанг ам даруулж зөрүүлэгтэй дулаалах ба нэгж талбайд 5 ширхэг тэлэгч хадаасаар бэхэлнэ. Хөөсөнцөр хавтанг 500х1000мм-ын харьцаатай байна.
Суурийн эргэн тойронд газрын хөрснөөс доош 900мм ухаж суурийн бетон хананд 100мм зузаантай EPS хавтангаар 800мм өндөртэй дулаалж ус тусгаарлалтын арга хэмжээг зурагт үзүүлсний дагуу хийнэ. Дулаалгын хөөсөнцөрийг сонгохдоо гал дэмждэггүй хөөсөнцөр сонгоно.
Цоколь, суурь 100мм хөөсөнцөр хавтангаар дулаалах-214.8м2.
Гадна ханын EPS хөөсөнцөр дулаалгын талбай нийт-1096.5м2
Цоколийн хэсгийг саарал өнгийн эмульсэн будгаар будах-68.7м2
Гадна довжоонуудад 20мм цементэн тэгшилгээ хийнэ.

Дотор заслал:
1-р давхрын 105, 106, 107 дугаартай өрөө, 2-р давхрын 211, 212 дугаартай өрөөнүүдийн гадна хануудыг дотор талаас нь хөөсөнцөр хавтангаар дулаалсан байгаа бөгөөд уг дулаалгын хөөсөнцөр хавтангуудыг 100% буулгаж ханыг хусаж цэвэрлэн затирка татаж одоо байгаа ханын өнгөтэй ижил өнгийн эмульсэн будгаар будна. Хөөсөнцөр хавтанг буулгах, засал хийх нийт талбай-130,1м2
Ангиудын ариун цэврийн өрөөнүүдийн одоо байгаа угаагуур, суултууруудыг буулгаж тус бүр 4 угаагуур, 4 суултуур шинээр суурьлуулна. / ЦБУ-ны зурагнаас үз. / Угаагуур, суултуурын хэмжээ нь цэцэрлэгийн насны хүүхдүүдэд зориулагдсан байна.

Дээвэр:
Дээврийн ажлыг хийхийн өмнө одоо байгаа салхивчийн сувгуудыг бүгдийг нь сэтгэж сэргээнэ. Мөн дээврийн салхивчийн яндангийн эвдэрч нурсан хэсгийг засаж хуучин ус хаялаганы төмрийг буулгаж 100% шинээр хийнэ.
Дээврийн дулаалгын ажлыг хийхдээ хар цаасан дээвэр дээр С төмрийг зургийн дагуу алхамтайгаар хөндлөн бэхлэж, С төмөр хооронд 10см EPS хөөсөнцөр хавтан хийж, 10см хучилтын сэндвичэн хавтангаар давхарлан хучиж зориулалтын бэхэлгээгээр бэхэлнэ.
Гадна хана, дээврийн дулаалгын ажлыг хийхдээ мөгийн хавтангийн доод болон нүүрэн хэсгийг 50мм EPS хөөсөнцөр хавтангаар дулаалж өгнө. Хэсэглэлийн зургийг БА-13 хуудаснаас үз. Дээврийн дулаалга хийх талбай 637,2м2. Мөгийн хавтан, парпед дулаалах / 50мм /-115.7м2, С төмөр-596,7м , цонхны тавцангийн ус хаялаганы төмөр, парпедны ус хаялаганы төмөр, салхивчийн яндангийн малгай төмөр нийт-151.1м2 , салхивчийн янданг сэргээж засах-3.9м3

2

ТАЙЛБАР:

Ye шат: ТӨСЛИЙН YE ШАТ

АЛТАЙН ГАЗРЫН ХҮЧ
info@altaingazrlinkhuch.mn
Утас: 99106763
"АЛТАЙН ГАЗРЫН ХҮЧ" ХХК

"Алтайн газрын хүч" ХХК

Архитектор	Гарын үсэг	Нэр
Гүйцэтгэсэн		Г.Ичинхорлоо
Шалгасан		Б.Бадамгарав

Улаанбаатар хот, Баянзүрх дүүрэг.
"63-р цэцэрлэгийн засварын ажил"

Зургийн жагсаалт, тайлбар бичиг

Масштаб:	Зургийн дугаар:	Хуудас:
М1:-	БА-1	26
ЕГ Шифр: АГХ-18/69	ТГ Шифр:	Огноо:2018.12

12/28/2016 6:01:50 PM

А3

ОДОО БАЙГАА БАЙДАЛ /фото/ "А3"

ТАЙЛБАР:

ЗУРАГ 1.

ЗУРАГ 2.

ЗУРАГ 3.

ЗУРАГ 4.

Үе шат:	ТӨСЛИЙН ҮЕ ШАТ	
АЛТАЙН ГАЗРЫН ХҮЧ info@altaingazrinkhuch.mn Утас: 99106763 "АЛТАЙН ГАЗРЫН ХҮЧ" ХХК	"Алтайн газрын хүч" ХХК	
Архитектор	Гарын үсэг	Нэр
Гүйцэтгэсэн		Г.Ичинхорлоо
Шалгасан		Б.Бадамгарав
Улаанбаатар хот, Баянзүрх дүүрэг. "63-р цэцэрлэгийн засварын ажил"		
Одоо байгаа байдал /фото/		
Масштаб: М1:-	Зургийн дугаар: БА-2	Хуудас: 26
ЕГ Шифр: АГХ-18/69	ТГ Шифр:	Огноо:2018.12

А3

ОДОО БАЙГАА БАЙДАЛ /фото/ "АЗ"

4

ТАЙЛБАР:

ЗУРАГ 5.

ЗУРАГ 6.

Ye шат: ТӨСЛИЙН УЕ ШАТ

АЛТАЙН ГАЗРЫН ХҮЧ

info@altaingazriinkhuch.mn
Утас: 99106783

"АЛТАЙН ГАЗРЫН ХҮЧ" ХХК

"Алтайн газрын хүч" ХХК

Архитектор	Гарын үсэг	Нэр
Гүйцэтгэсэн		Г.Ичинхорлоо
Шалгасан		Б.Баяамгарав

Улаанбаатар хот, Баянзүрх дүүрэг,
"63-р цэцэрлэгийн засварын ажил"

Одоо байгаа байдал /фото/

Масштаб:	Зургийн дугаар:	Хуудас:
М1:-	БА-3	26
ЕГ Шифр: АГХ-18/69	ТГ Шифр:	Огноо:2018.12

12/28/2018 6:59:59 PM

А3

ОДОО БАЙГАА БАЙДАЛ /фото/ "АЗ"

5

ТАЙЛБАР:

ЗУРАГ 7.

ЗУРАГ 8.

ЗУРАГ 9.

ЗУРАГ 10.

Ye шат: ТӨСЛИЙН УЕ ШАТ

"Алтайн газрын хүч" ХХК

info@altaingazriinkhuch.mn
Утас: 99106763

"АЛТАЙН ГАЗРЫН ХҮЧ" ХХК

Архитектор	Гарын үсэг	Нэр
Гүйцэтгэсэн		Ичихорлоо
Шалгасан		Цэдэмгарав

Улаанбаатар хот, Баянзүрх дүүрэг,
"63-р цэцэрлэгийн засварын ажил"

Одоо байгаа байдал /фото/

Масштаб:	Зургийн дугаар:	Хуудас:
М1:-	БА-4	26
ЕГ Шифр: АГХ-18/69	ТГ Шифр:	Огноо:2018.12

А3

1-Р ДАВХРЫН ХЭМЖИЛТИЙН БАЙГУУЛАЛТ "А3" М1:150

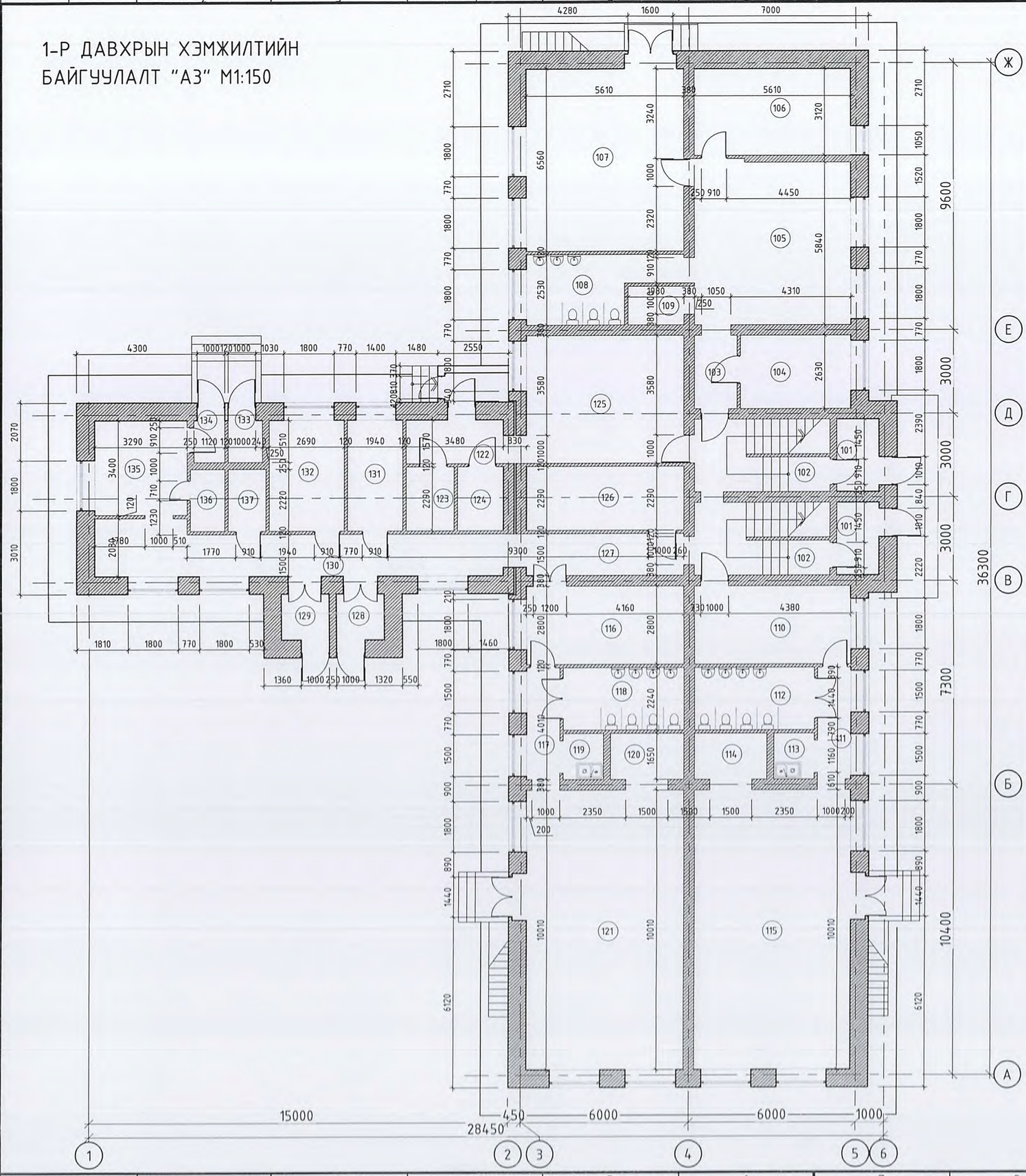

Өрөөний тодорхойлолт

Өрөөний дугаар	Өрөөний нэр	Талбай
101	Хонгил	3.9x2=7.8
102	Шатны хонгил	12.6x2=25.2
103	Хонгил	4.0
104	Арга зүйч багш	10.4
	"Булгийн өрөө-1"	
105	Булгийн өрөө	33.0
106	Багшийн өрөө	17.5
107	Унтлагын өрөө	36.8
108	Арчун цэврийн өрөө	11.4
109	Гал тогоо	3.1
	"Булгийн өрөө-2"	
110	Хувцас солих өрөө	15.7
111	Хонгил	4.8
112	Арчун цэврийн өрөө	9.9
113	Гал тогоо	2.3
114	Ор хураах өрөө	4.3
115	Булгийн өрөө	56.1
	"Булгийн өрөө-3"	
116	Хувцас солих өрөө	15.7
117	Хонгил	4.8
118	Арчун цэврийн өрөө	9.6
119	Гал тогоо	2.3
120	Ор хураах өрөө	4.3
121	Булгийн өрөө	56.1
122	Гонх	5.4
123	Хүнсний агуулах	3.9
124	Хүнсний агуулах	3.7
125	Гал тогоо	25.8
126	Үзель	12.8
127	Хонгил	8.4
128	Гонх	2.7
129	Гонх	2.8
130	Хонгил	23.8
131	Эмч	7.7
132	Угаалга	10.7
133	Гонх	1.8
134	Гонх	1.6
135	Вестибюль	11.2
136	Арчун цэврийн өрөө	2.7
137	Цахилгааны шитний өрөө	3.0
	НИЙТ	463.1м2

ТАЙЛБАР:

1. Бүх хаалга цонх, цонхны гадна ус хаялганы төмөр, парпедны төмрийг цэвэрхэн буулгаж цонх хаалганүүдын /гадна/ дөрвөц хана болон дөрвөц ханууды тэгшилж хийсэн гипсэн хавтангуудыг буулгана.
2. Цонхнуудыг буулгахдаа цонхны тавцангуудыг хамт буулгана.
3. Гадна хаалга цонхнуудын амалгаа хэсгийн шавардлага, хөндийрч ховхорсон хэсгийг хусаж цэвэрлэнэ.
4. Гал тогооны хэсэг рүү ордог орцонд хийсэн байгаа гонхыг буулгана. /3.2м3 хана буулгах/
5. Гол орцны гонх хэсэгт гадна хананаас илүү гаргаж хийсэн хэсгийг буулгана. /Төмөр раммтай ДСП хана буулгах-61,7м2/
6. Одоо байгаа галын шатнуудыг буулгаад шинээр хийх ба одоо барилгаас илүү гарсан бетон тавцангуудыг тасдаж буулган шинээр хийх галын шаттай хамт барилгаас тусад хийнэ.
7. Одоо байгаа 3 булгийн өрөөний гадна ханыг дотор талаас нь хөөсөнцөр хавтангаар дулаалсан байгаа бөгөөд дулаалгыг хавтанг буулгаж хананд засал хийнэ.

Ye шат: ТӨСЛИЙН ҮЕ ШАТ

"Алтайн газрын хүч" ХХК
info@altaingazriinkhuch.mn
Утас: 99106763
"АЛТАЙН ГАЗРЫН ХҮЧ" ХХК

Архитектор	Гарын үсэг	Нэр
Гүйцэтгэсэн		Г.Ичинхорлоо
Шалгасан		Б.Бадамгарав

Улаанбаатар хот, Баянзүрх дүүрэг, "63-р цэцэрлэгийн засварын ажил"

1-р давхрын хэмжилтийн байгууламт

Масштаб:	Зургийн дугаар:	Хуудас:
М1:150	БА-5	26
ЕГ Шифр: АГХ-18/69	ТГ Шифр:	Огноо: 2018.12

2-Р ДАВХРЫН ХЭМЖИЛТИЙН БАЙГУУЛАЛТ "А3" М1:150

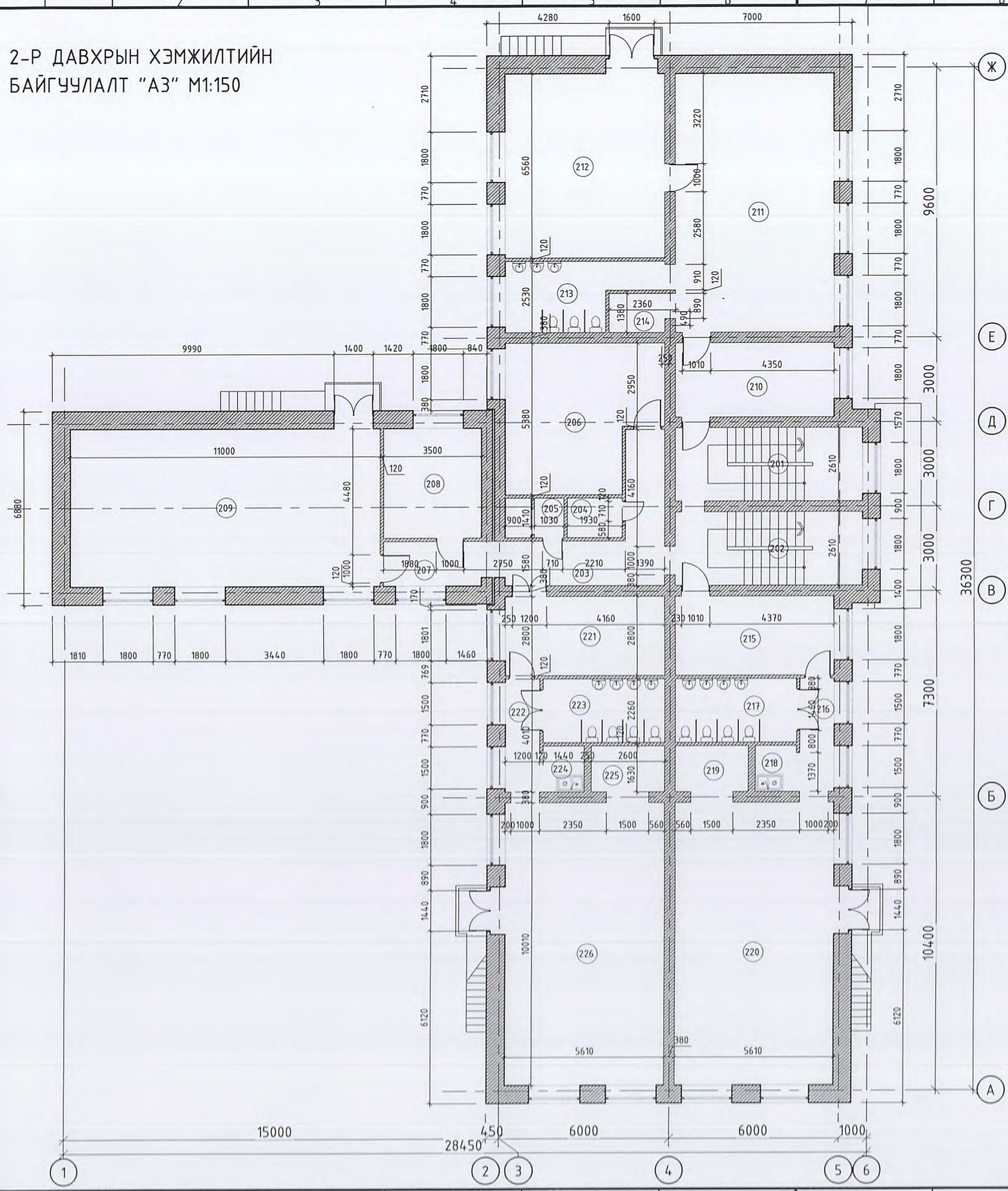

Өрөөний тодорхойлолт

Өрөөний дугаар	Өрөөний нэр	Талбай
201	Шатны хонгил	17.2
202	Шатны хонгил	17.2
203	Хонгил	14.8
204	Архив	2.7
205	Ариун цэврийн өрөө	2.7
206	Эрхлэгч	26.5
207	Хонгил	6.1
208	Багш нарын өрөө	13.6
209	Урлаг, спортын танхим	61.5
	"Бүлгийн өрөө-4"	
210	Хувцас солих өрөө	14.7
211	Бүлгийн өрөө	51.6
212	Унтлагын өрөө	36.8
213	Ариун цэврийн өрөө	11.3
214	Гал тогоо	3.5
	"Бүлгийн өрөө-5"	
215	Хувцас солих өрөө	15.7
216	Хонгил	4.8
217	Ариун цэврийн өрөө	9.6
218	Гал тогоо	2.3
219	Ор хураах өрөө	4.2
220	Бүлгийн өрөө	56.0
	"Бүлгийн өрөө-6"	
221	Хувцас солих өрөө	15.7
222	Хонгил	4.8
223	Ариун цэврийн өрөө	9.6
224	Гал тогоо	2.3
225	Ор хураах өрөө	4.2
226	Бүлгийн өрөө	56.0
	НИЙТ	467.0м2

ТАЙЛБАР:

1. Бүх хаалга цонх, цонхны гадна ус хаялаганы төмөр, парпедны төмрийг цэвэрхэн буулгаж цонх хаалгануудын /гадна/ дөрвөц хана болон дөрвөц хануудыг тэгшилж хийсэн гипсэн хавтангуудыг буулгана.
2. Цонхнуудыг буулгахдаа цонхны тавцангуудыг хамт буулгана.
3. Гадна хаалга цонхнуудын амалгаа хэсгийн шавардлага, хөндийрч ховхорсон хэсгийг хусаж цэвэрлэнэ.
4. Гал тогооны хэсэг рүү ордог орцонд хийсэн байгаа гонхыг буулгана.
5. Гол орцны гонх хэсэгт гадна хананаас илүү гаргаж хийсэн хэсгийг буулгана.
6. Одоо байгаа галын шатнуудыг буулгаад шинээр хийх ба одоо барилгаас илүү гарсан бетон тавцангуудыг тасдаж буулган шинээр хийх галын шаттай хамт барилгаас тусад хийнэ.
7. Одоо байгаа 3 бүлгийн өрөөний гадна ханыг дотор талаас нь хөөсөнцөр хавтангаар дулаалсан байгаа бөгөөд дулаалгыг хавтанг буулгаж хананд засал хийнэ.

Ye шат: ТӨСЛИЙН УЕ ШАТ

"Алтайн газрын хүч" ХХК

info@altaingazriinkhuch.mn
Утас: 99106763

"АЛТАЙН ГАЗРЫН ХҮЧ" ХХК

Архитектор	Гарын үсэг	Нэр
Гүйцэтгэсэн		Г.Ичинхорлоо
Шалгасан		Б.Бадамгарав

Улаанбаатар хот, Баянзүрх дүүрэг, "63-р цэцэрлэгийн засварын ажил"

2-р давхрын хэмжилтийн байгуулалт

Масштаб:	Зургийн дугаар:	Хуудас:
М1:150	БА-6	26
ЕГ Шифр: АГХ-18/69	ТГ Шифр:	Огноо:2018.12

1-Р ДАВХРЫН ШИНЭЧИЛСЭН БАЙГУУЛАЛТ "А3" М1:150

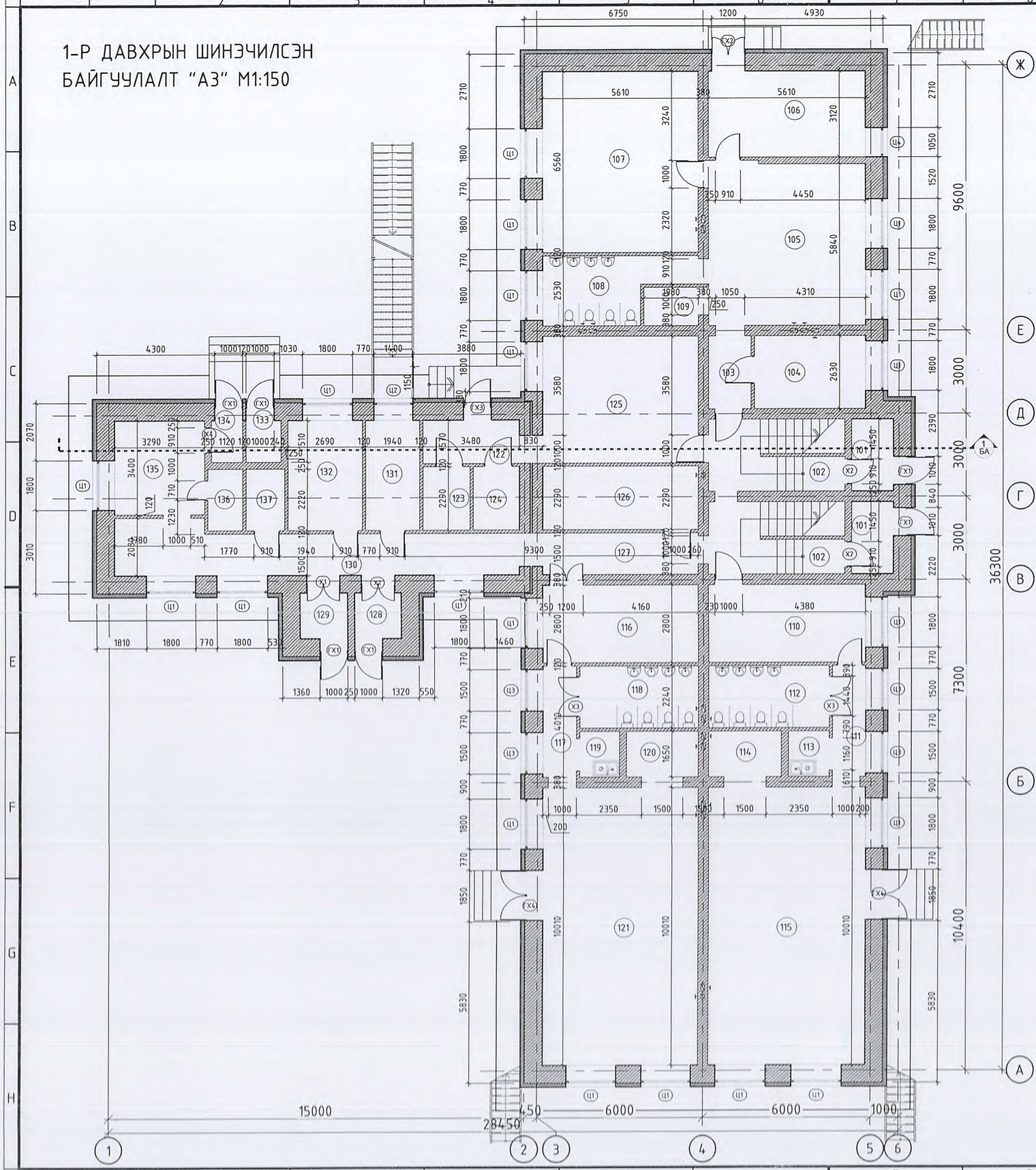

Өрөөний тодорхойлолт

Өрөөний дугаар	Өрөөний нэр	Талбай
101	Хонгил	3.9x2=7.8
102	Шатны хонгил	12.6x2=25.2
103	Хонгил	4.0
104	Арга зүйч багш	10.4
	"Булгийн өрөө-1"	
105	Булгийн өрөө	33.0
106	Багшийн өрөө	17.5
107	Унтлагын өрөө	36.8
108	Ариун цэврийн өрөө	11.4
109	Гал тогоо	3.1
	"Булгийн өрөө-2"	
110	Хувцас солих өрөө	15.7
111	Хонгил	4.8
112	Ариун цэврийн өрөө	9.9
113	Гал тогоо	2.3
114	Ор хураах өрөө	4.3
115	Булгийн өрөө	56.1
	"Булгийн өрөө-3"	
116	Хувцас солих өрөө	15.7
117	Хонгил	4.8
118	Ариун цэврийн өрөө	9.6
119	Гал тогоо	2.3
120	Ор хураах өрөө	4.3
121	Булгийн өрөө	56.1
122	Гонх	5.4
123	Хүнсний агуулах	3.9
124	Хүнсний агуулах	3.7
125	Гал тогоо	25.8
126	Үзель	12.8
127	Хонгил	8.4
128	Гонх	2.7
129	Гонх	2.8
130	Хонгил	23.8
131	Эмч	7.7
132	Угаалга	10.7
133	Гонх	1.8
134	Гонх	1.6
135	Вестибюль	11.2
136	Ариун цэврийн өрөө	2.7
137	Цахилгааны шитний өрөө	3.0
	НИЙТ	463.1м2

8

ТАЙЛБАР:

НҮХНИЙ ТОДОРХОЙЛОЛТ

ГХ1	2100x1000	6ш
ГХ2	2100x1200	1ш
ГХ3	2700x1000	1ш
ГХ4	2700x1800	2ш
Х1	2100x1200	2ш
Х2	2100x1000	2ш
Х3	2400x1440	2ш
Х4	2100x910	1ш
Ц1	1800x1800	20ш
Ц2	1800x1400	1ш
Ц3	900x1500	4ш
Ц4	1800x1050	1ш

1-05
2019 02 26

Ye шат: ТӨСЛИЙН УЕ ШАТ

info@altaingazriinkhuch.mn
Утас: 99106763
"АЛТАЙН ГАЗРЫН ХҮЧ" ХХК
"Алтайн газрын хүч" ХХК

Архитектор	Гарын үсэг	Нэр
Гүйцэтгэсэн		Г.Ичинхорлоо
Шалгасан		Б.Бадамгарав

Улаанбаатар хот, Баянзүрх дүүрэг,
"63-р цэцэрлэгийн засварын ажил"

1-р давхрын шинэчилсэн байгуулалт

Масштаб:	Зургийн дугаар:	Хуудас:
М1:150	БА-7	26
ЕГ Шифр: АГХ-18/69	ТГ Шифр:	Огноо:2018.12

А3

2-Р ДАВХРЫН ШИНЭЧИЛСЭН БАЙГУУЛАЛТ "А3" М1:150

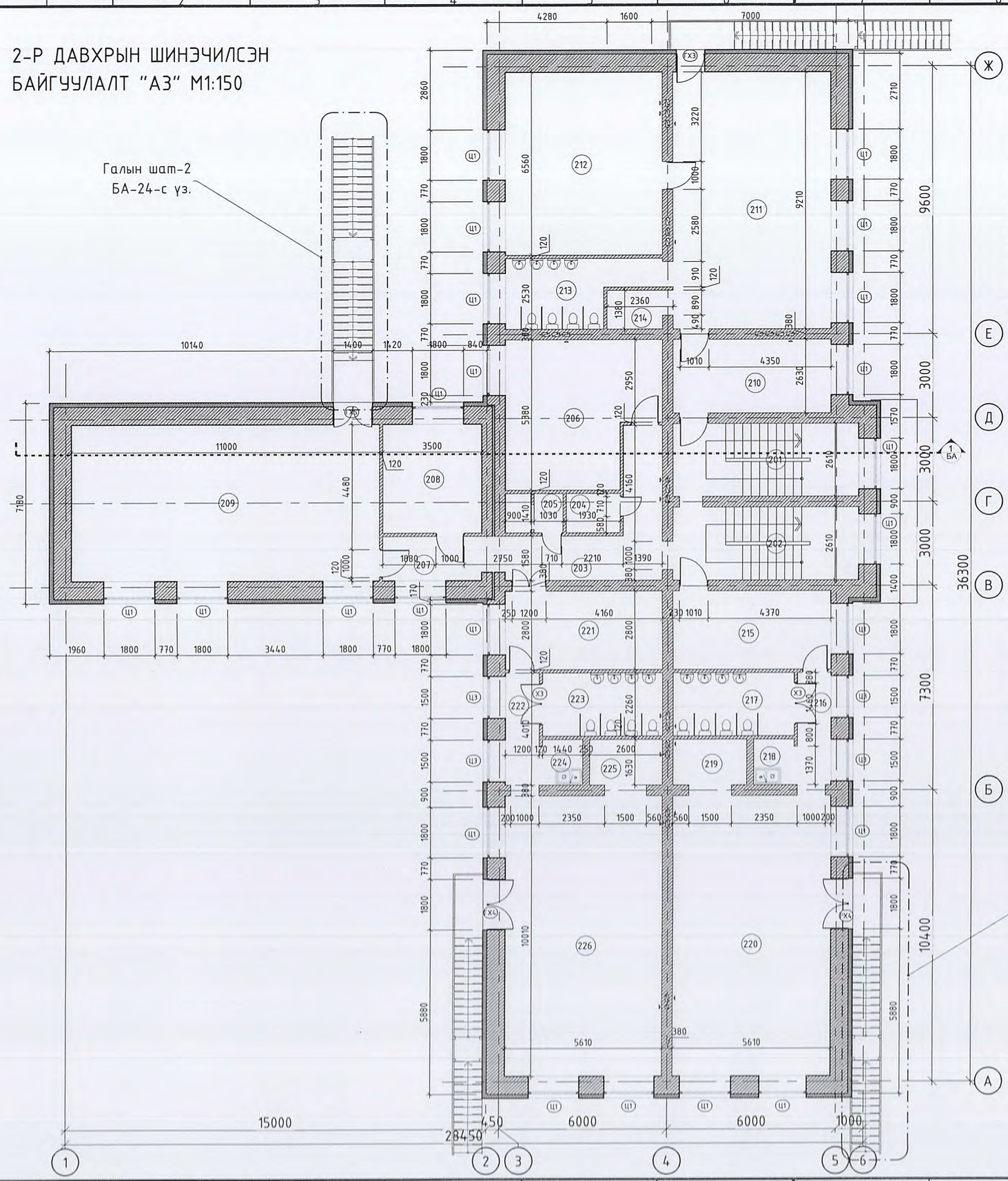

Өрөөний тодорхойлолт

Өрөөний дугаар	Өрөөний нэр	Талбай
201	Шатны хонгил	17.2
202	Шатны хонгил	17.2
203	Хонгил	14.8
204	Архив	2.7
205	Ариун цэврийн өрөө	2.7
206	Эрхлэгч	26.5
207	Хонгил	6.1
208	Багш нарын өрөө	13.6
209	Урлаг, спортын танхим	61.5
	"Булгийн өрөө-4"	
210	Хувцас солих өрөө	14.7
211	Булгийн өрөө	51.6
212	Унтлагын өрөө	36.8
213	Ариун цэврийн өрөө	11.3
214	Гал тогоо	3.5
	"Булгийн өрөө-5"	
215	Хувцас солих өрөө	15.7
216	Хонгил	4.8
217	Ариун цэврийн өрөө	9.6
218	Гал тогоо	2.3
219	Ор хураах өрөө	4.2
220	Булгийн өрөө	56.0
	"Булгийн өрөө-6"	
221	Хувцас солих өрөө	15.7
222	Хонгил	4.8
223	Ариун цэврийн өрөө	9.6
224	Гал тогоо	2.3
225	Ор хураах өрөө	4.2
226	Булгийн өрөө	56.0
	НИЙТ	467.0м2

9

ТАЙЛБАР:

НҮХНИЙ ТОДОРХОЙЛОЛТ

ГХ3	2700x1000	1ш
ГХ4	2700x1800	2ш
ГХ5	2700x1400	1ш
Х3	2400x1440	2ш
Ц1	1800x1800	23ш
Ц3	900x1500	4ш

1-05
2019 02 26

Ye шат: ТӨСЛИЙН УЕ ШАТ

"Алтайн газрын хүч" ХХК
info@altaingazriinkhuch.mn
Утас: 99106763
"АЛТАЙН ГАЗРЫН ХҮЧ" ХХК

Архитектор	Гарын үсэг	Нэр
Гүйцэтгэсэн		Г.Ичинхорлоо
Шалгасан		Б.Бадамгарав

Улаанбаатар хот, Баянзүрх дүүрэг,
"63-р цэцэрлэгийн засварын ажил"

2-р давхрын шинэчилсэн байгуулалт

Масштаб:	Зургийн дугаар:	Хуудас:
М1:150	БА-8	26
ЕГ Шифр: АГХ-18/69	ТГ Шифр:	Огноо:2018.12

НҮҮР ТАЛ, АР ТАЛ /шинэчилсэн/ "А3" М1:150

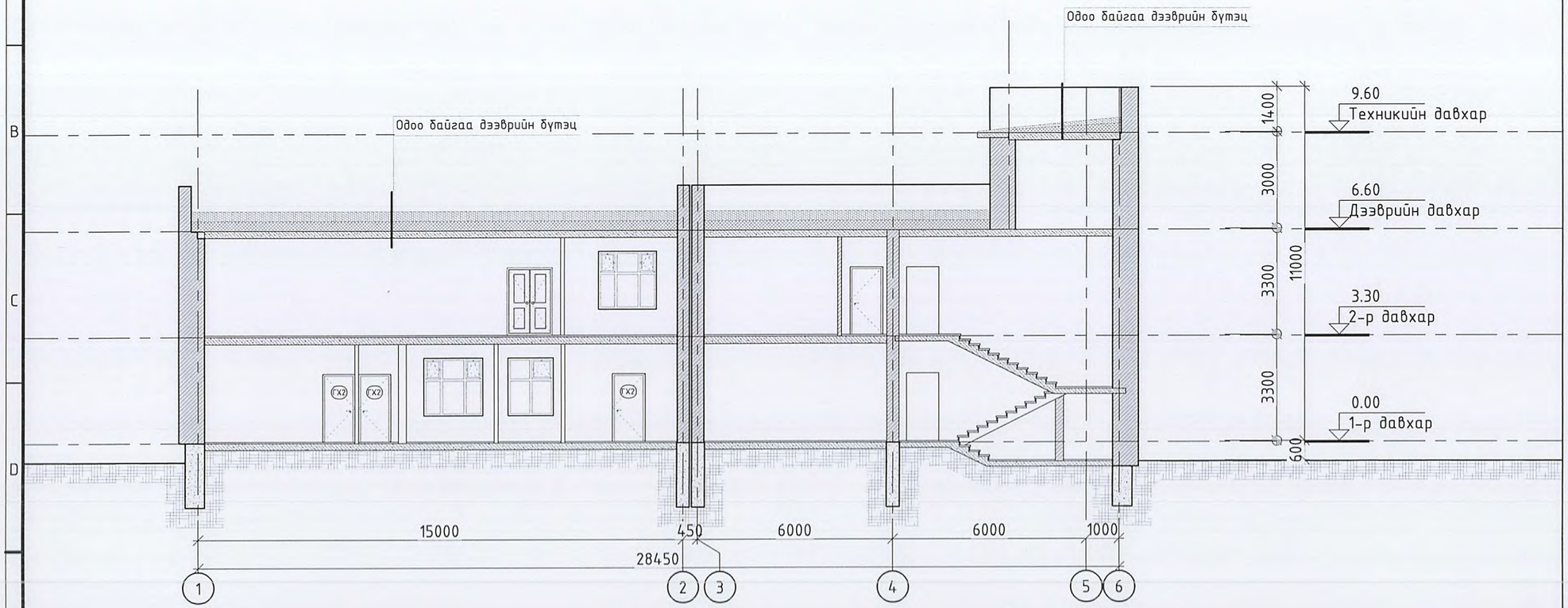

Сэндич хавтан 100мм /нэг талдаа төмөр өнгөлгөөтэй/
С төмөр /хөөсөнцөр дуулаалгатай 100мм/
Одоо байгаа дээврийн бүтэц

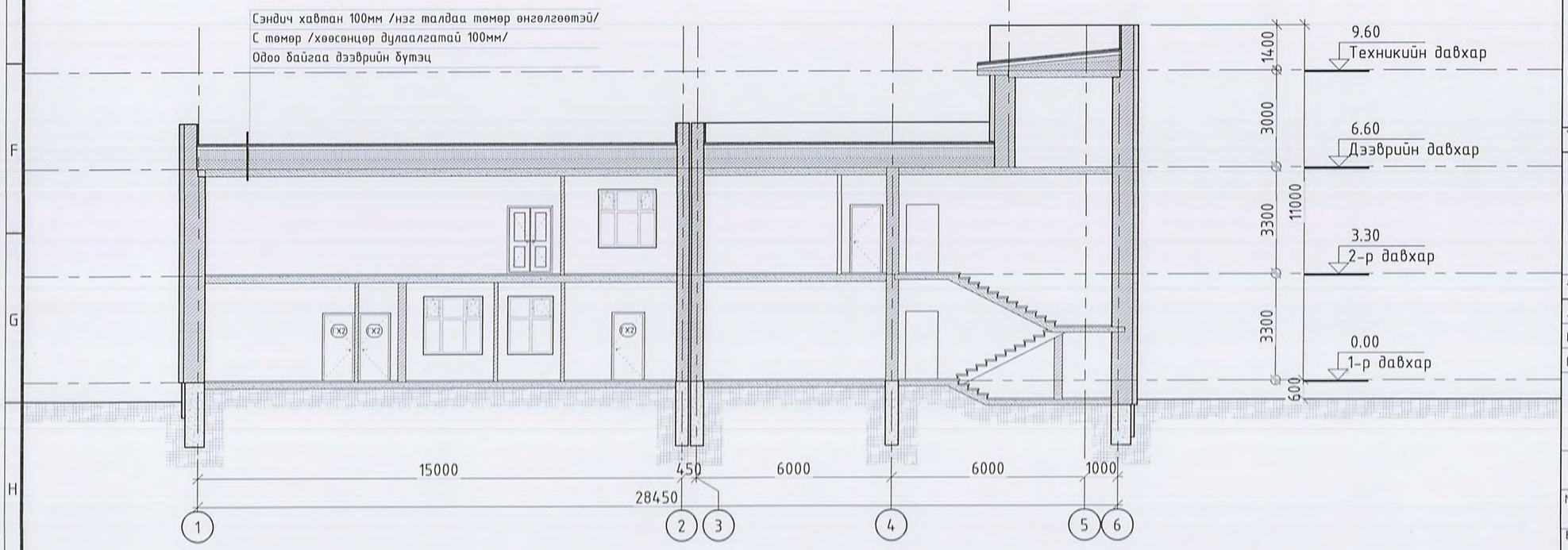

10

ТАЙЛБАР:

1-05
2019 02 26

Ye шат: ТӨСЛИЙН ҮЕ ШАТ

info@altaingazriinkhuch.mn
Утас: 99106763
"АЛТАЙН ГАЗРЫН ХҮЧ" ХХК

"Алтайн газрын хүч" ХХК

Архитектор	Гарын үсэг	Нэр
Гүйцэтгэсэн		Г.Ичинхорлоо
Шалгасан		Б.Бадамгарав

Улаанбаатар хот, Баянзүрх дүүрэг.
"63-р цэцэрлэгийн засварын ажил"

Огтлол 1-1 /хэмжилтийн, шинэчилсэн/

Масштаб:	Зургийн дугаар:	Хуудас:
М1:150	БА-9	26
ЕГ Шифр: АГХ-18/69	ТГ Шифр:	Огноо: 2018.12

А3

ДЭЭВРИЙН ХЭМЖИЛТИЙН
БАЙГУУЛАЛТ "А3" М1:150

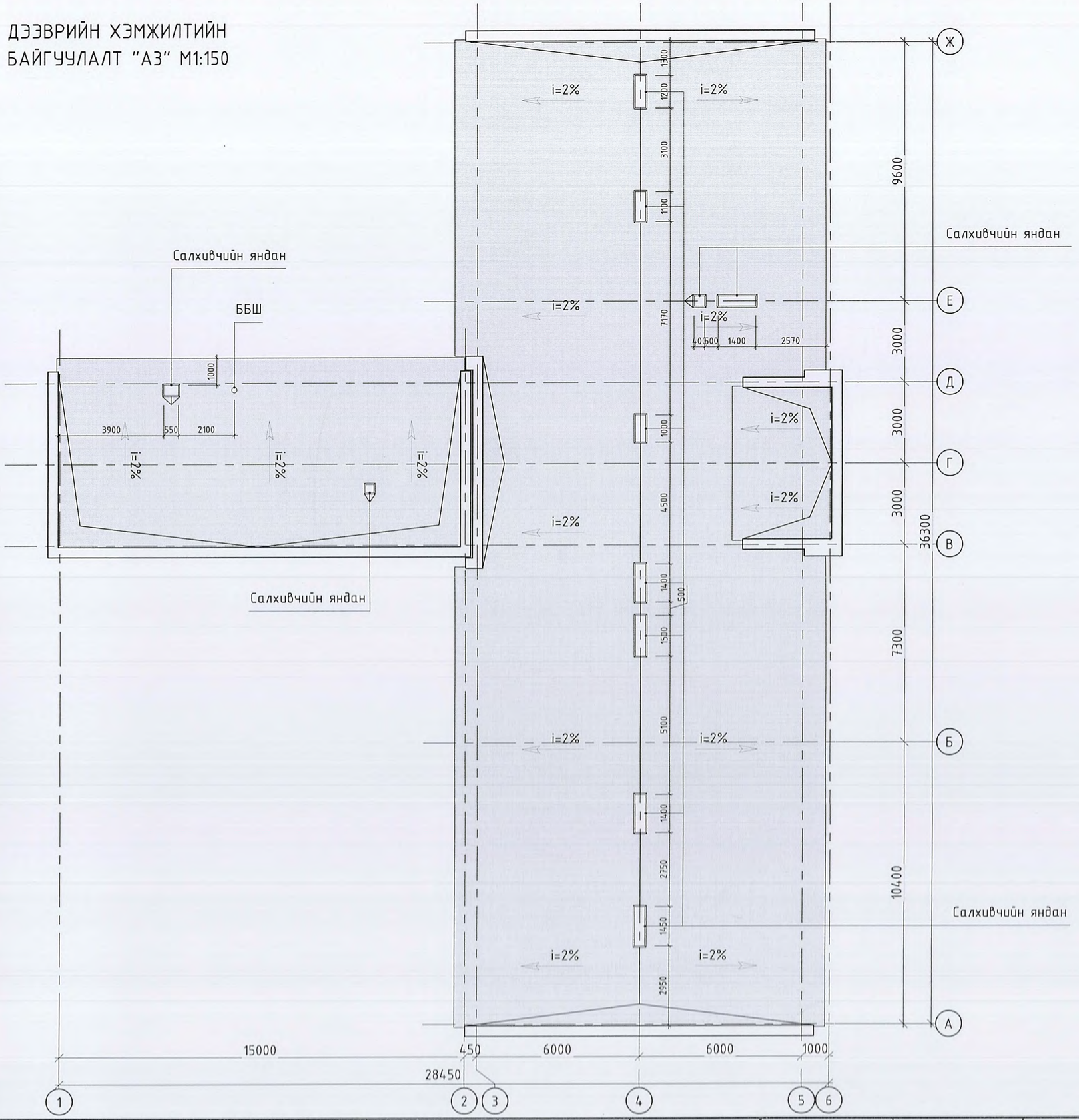

11

ТАЙЛБАР:

Ye шат: ТӨСЛИЙН УЕ ШАТ

info@altaingazriinkhuch.mn
Утас: 99106763
"АЛТАЙН ГАЗРЫН ХУЧ" ХХК

"Алтайн газрын хүч" ХХК

Архитектор	Гарын үсэг	Нэр
Гүйцэтгэсэн		Г.Ичинхорлоо
Шалгасан		Б.Бадамгарав

Улаанбаатар хот, Баянзүрх дүүрэг.
"63-р цэцэрлэгийн засварын ажил"

Дээврийн хэмжилтийн байгуулалт

Масштаб:	Зургийн дугаар:	Хуудас:
М1:150	БА-10	26
ЕГ Шифр: АГХ-18/69	ТГ Шифр:	Огноо: 2018.12

А3

ДЭЭВРИЙН ШИНЭЧИЛСЭН БАЙГУУЛАЛТ "А3" М1:150

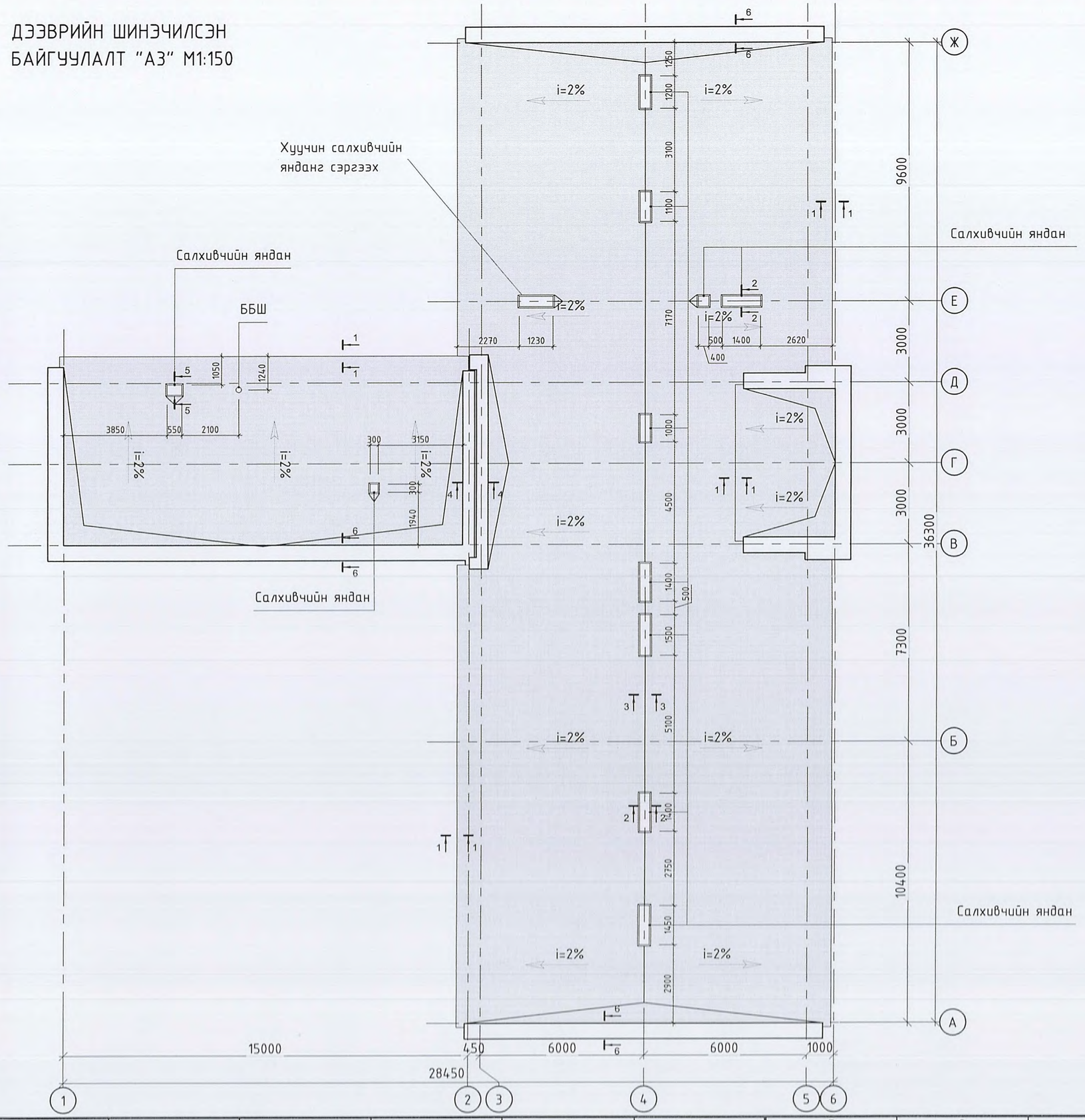

12

ТАЙЛБАР:

Ye шат: ТӨСЛИЙН ҮЕ ШАТ

"Алтайн газрын хүч" ХХК

info@altaingazriinkhuch.mn
Утас: 99106763
"АЛТАЙН ГАЗРЫН ХҮЧ" ХХК

Архитектор	Гарын үсэг	Нэр
Гүйцэтгэсэн		Г.Ичинхорлоо
Шалгасан		Б.Бадамгарав

Улаанбаатар хот, Баянзүрх дүүрэг, "63-р цэцэрлэгийн засварын ажил"

Дээвриин шинэчилсэн байгуулалт

Масштаб:	Зургийн дугаар:	Хуудас:
М1:150	БА-11	26
ЕГ Шифр: АГХ-18/69	ТГ Шифр:	Огноо: 2018.12

А3

ДЭЭВРИЙН С ТӨМРИЙН БАЙГУУЛАЛТ "А3" М1:150

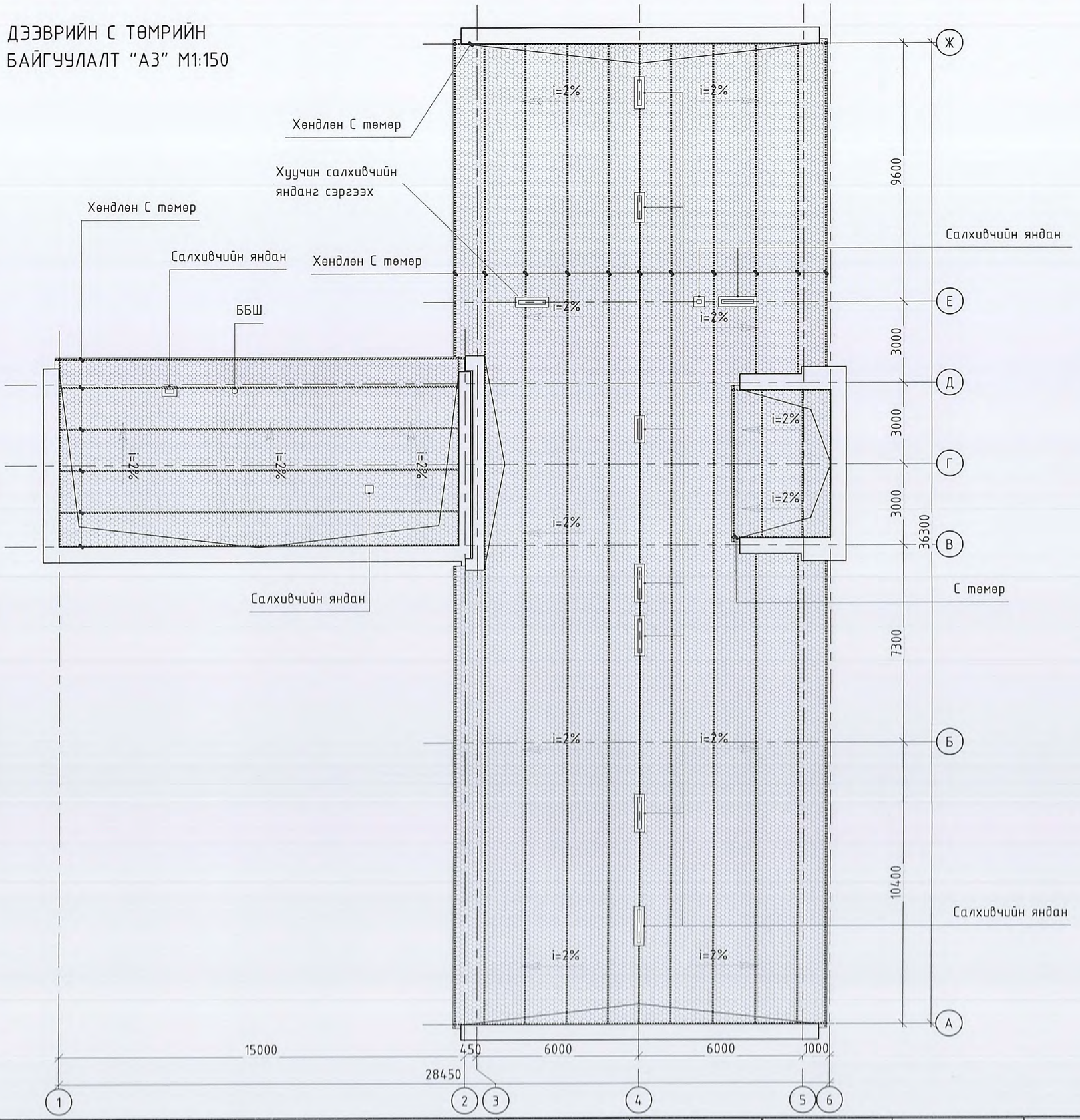

ТАЙЛБАР:

1. Энэ хуудсыг БА-13-16 хуудастай хамт үз.
2. Хар цаасан дээвэр дээр С төмрийг зургийн дагуу алхаммайгаар хөндлөн бэхлэж, С төмөр хоорондоо 10см EPS хөөсөнцөр хавтан хийж, 10см хучилтын сэндвичэн хавтангаар давхарлан хучиж зориулалтын бэхэлгээгээр бэхэлнэ.
3. Салхивчийн сувгуудыг сэтгэж сэргээн, дээвэр дээрх салхивчийн яндангуудыг БА-13-16 хуудасны зураг үзүүлсний дагуу дулаалж, заслалыг хийнэ.
4. Гадна хана, дээврийн дулаалгын ажлыг хийхдээ мөгийн хавтангийн доод болон нүүрэн хэсгийг 50мм EPS хөөсөнцөр хавтангаар дулаалж өгнө. Хэсэглэлийн зургийг БА-13 хуудаснаас үз.
5. Дээврийн дулаалга хийх талбай
   А блок-116.7м2
   Б блок-520.5м2
6. Мөгийн хавтан, парпед дулаалах , салхивчийн яндангийн малгай төмөр /50мм EPS хөөсөнцөр/-115.7м2
7. С төмөр-596.7м

БЛОК СХЕМ

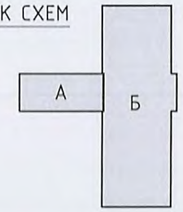

Ye шат:	ТӨСЛИЙН УЕ ШАТ
info@altaingazriinkhuch.mn Утас: 99106763 *АЛТАЙН ГАЗРЫН ХҮЧ" ХХК	"Алтайн газрын хүч" ХХК

Архитектор	Гарын үсэг	Нэр
Гүйцэтгэсэн		Г.Ичинхорлоо
Шалгасан		Б.Бадамгарав

Улаанбаатар хот, Баянзүрх дүүрэг. "63-р цэцэрлэгийн засварын ажил"

Дээврийн С төмрийн байгуулалт

Масштаб:	Зургийн дугаар:	Хуудас:
М1:150	БА-12	26
ЕГ Шифр: АГХ-18/69	ТГ Шифр:	Огноо: 2018.12

А3

ДЭЭВРИЙН ХЭСЭГЛЭЛҮҮД "А3" М1:10

Огтлол 1-1 М1:10

Сэндвич хавтан 100мм
/нэг талдаа төмөр өнгөлгөөтэй/
С төмөр /хөвсөнцөр дулаалгатай 100мм/
Одоо байгаа дээврийн хучилт

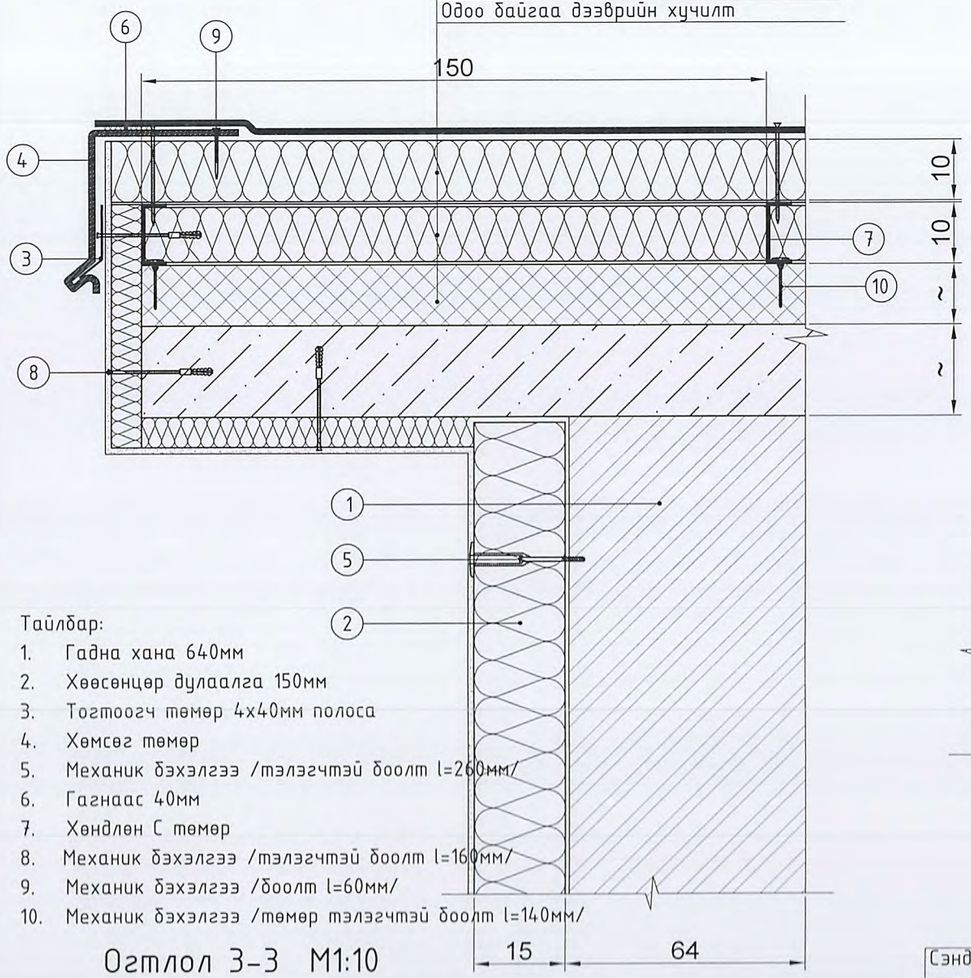

Тайлбар:
1. Гадна хана 640мм
2. Хөвсөнцөр дулаалга 150мм
3. Тогтоогч төмөр 4х40мм полоса
4. Хөмсөг төмөр
5. Механик бэхэлгээ /тэлэгчтэй боолт l=260мм/
6. Гагнаас 40мм
7. Хөндлөн С төмөр
8. Механик бэхэлгээ /тэлэгчтэй боолт l=160мм/
9. Механик бэхэлгээ /боолт l=60мм/
10. Механик бэхэлгээ /төмөр тэлэгчтэй боолт l=140мм/

Огтлол 2-2 М1:10

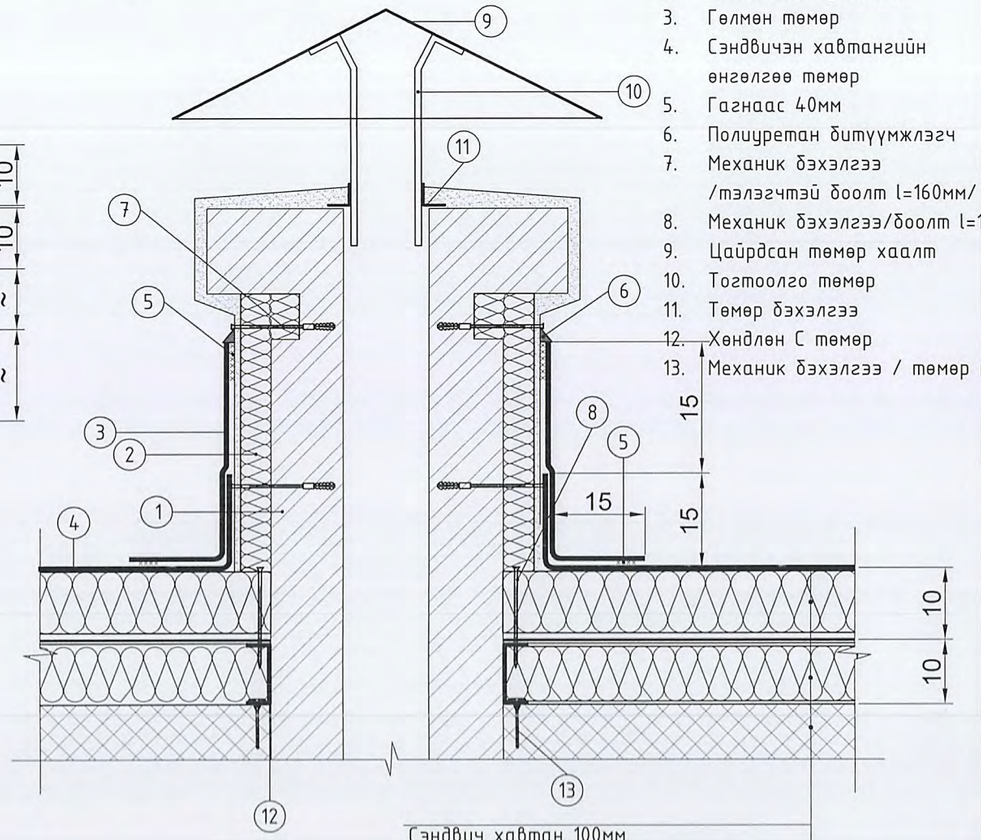

Сэндвич хавтан 100мм
/нэг талдаа төмөр өнгөлгөөтэй/
С төмөр /хөвсөнцөр дулаалгатай 100мм/
Одоо байгаа дээврийн хучилт

Тайлбар:
1. Салхивчийн яндан
2. Хөвсөнцөр дулаалга
3. Гөлмөн төмөр
4. Сэндвичэн хавтангийн өнгөлгөө төмөр
5. Гагнаас 40мм
6. Полиуретан битүүмжлэгч
7. Механик бэхэлгээ /тэлэгчтэй боолт l=160мм/
8. Механик бэхэлгээ/боолт l=160мм/
9. Цайрдсан төмөр хаалт
10. Тогтоолго төмөр
11. Төмөр бэхэлгээ
12. Хөндлөн С төмөр
13. Механик бэхэлгээ / төмөр тэлэгтэй боолт l=140мм/

Огтлол 3-3 М1:10

Сэндвич хавтан 100мм
/нэг талдаа төмөр өнгөлгөөтэй/
С төмөр /хөвсөнцөр дулаалгатай 100мм/
Одоо байгаа дээврийн хучилт

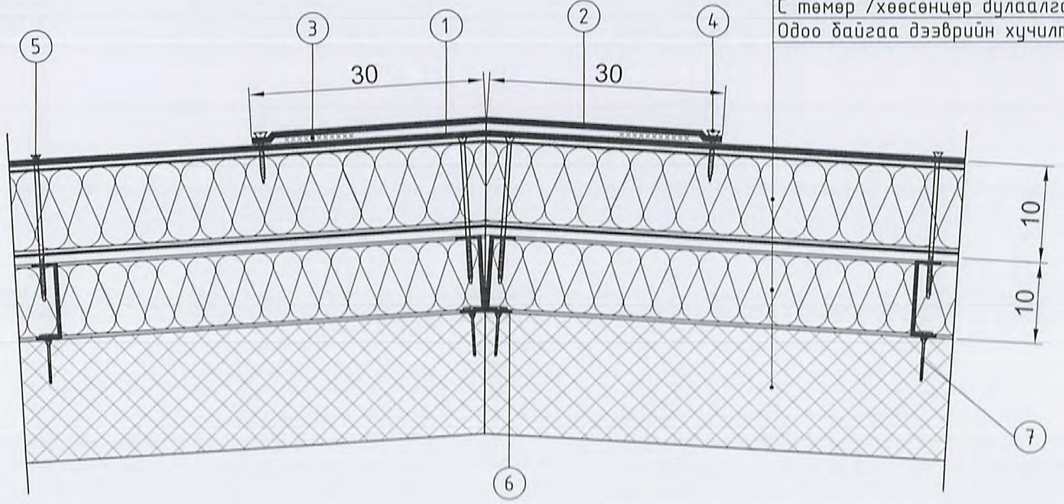

Тайлбар:
1. Сэндвич хавтангийн өнгөлгөө төмөр
2. Малгай төмөр
3. Гагнаас 40мм
4. Механик бэхэлгээ /боолт l=60мм/
5. Механик бэхэлгээ /боолт l=160мм/
6. Хөндлөн С төмөр
7. Механик бэхэлгээ /төмөр тэлэгчтэй боолт l=140мм/

ТАЙЛБАР:

Ye шат: ТӨСЛИЙН YE ШАТ

"Алтайн газрын хүч" ХХК
info@altaingazriinkhuch.mn
Утас: 99106763
"АЛТАЙН ГАЗРЫН ХҮЧ" ХХК

Архитектор	Гарын үсэг	Нэр
Гүйцэтгэсэн		Г.Ичинхорлоо
Шалгасан		Б.Бадамгарав

Улаанбаатар хот, Баянзүрх дүүрэг,
"63-р цэцэрлэгийн засварын ажил"

Дээврийн хэсэглэлүүд

Масштаб:	Зургийн дугаар:	Хуудас:
М1:10	БА-13	26
ЕГ Шифр: АГХ-18769	ТГ Шифр:	Огноо: 2018.12

ДЭЭВРИЙН ХЭСЭГЛЭЛҮҮД "А3" М1:10

Огтлол 4-4 М1:10

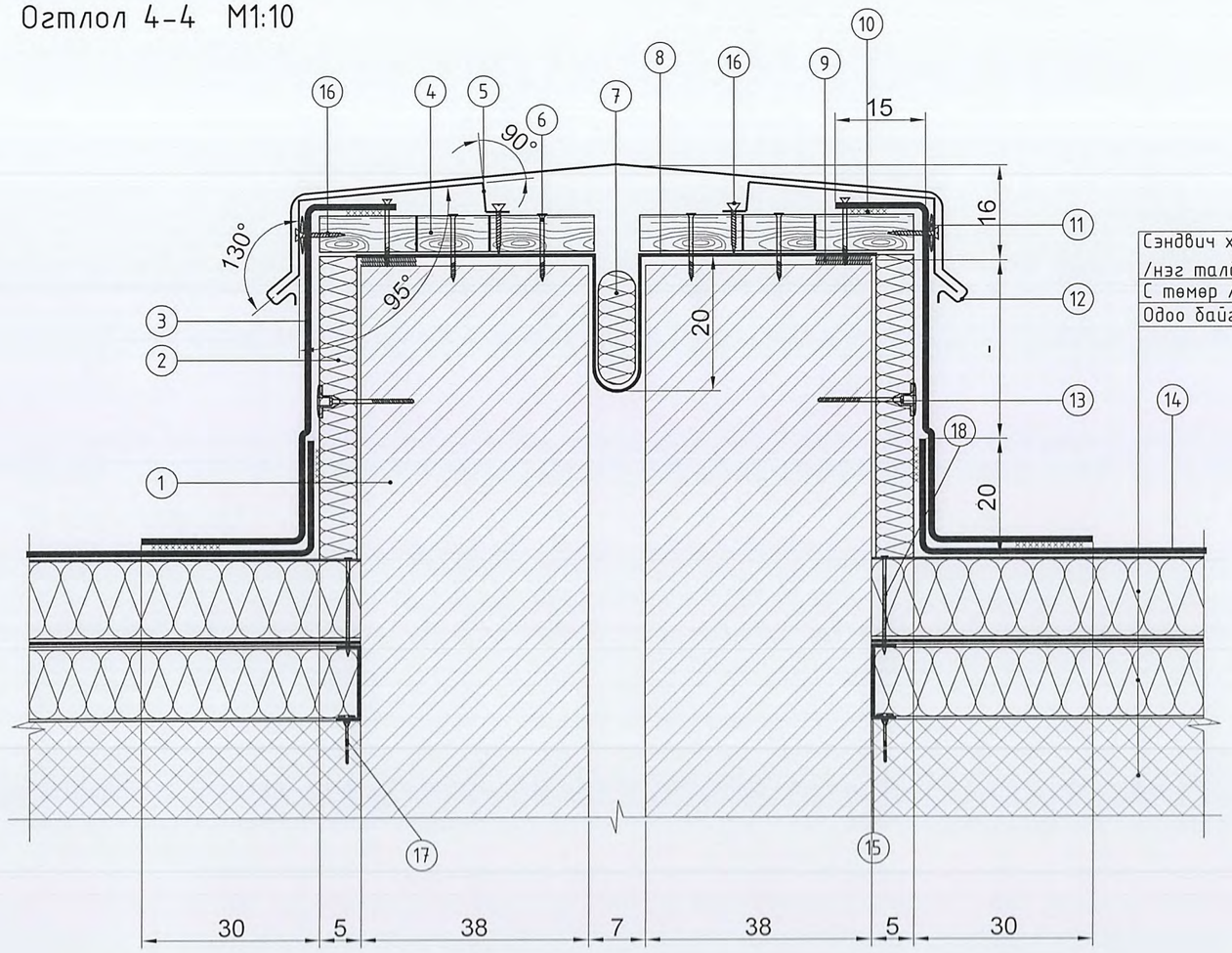

Сэндвич хавтан 100мм
/нэг талдаа төмөр өнгөлгөөтэй/
С төмөр /хөөсөнцөр дулаалгатай 100мм/
Одоо байгаа дээврийн хучилт

Тайлбар:

1. Парапед 380мм
2. Хөөсөнцөр дулаалга 50мм
3. Цайрдсан гөлмөн төмөр
4. Модон брус а=1000мм
5. Тогтоогч төмөр /полоса/ а=800мм
6. Механик бэхэлгээ /боолт/ l=120мм
7. Дулаалга
8. Уур тусгаарлагч Унифлекс ЭПП
9. 2талаараа наалддаг скоч
10. Гагнаас 40мм
11. Полиуретан битүүмжлэгч
12. Төмөр хөмсөг
13. Механик бэхэлгээ /тэлэгчтэй боолт/ l=100мм
14. Сэндвич хавтангийн өнгөлгөө төмөр
15. Хөндлөн С төмөр
16. Механик бэхэлгээ /боолт l=60мм/
17. Механик бэхэлгээ /төмөр тэлэгчтэй боолт l=140мм/
18. Механик бэхэлгээ /боолт l=160мм/

Төмөр хөмсөг тогтоох тогтоогч төмөр /полоса/ М1:10

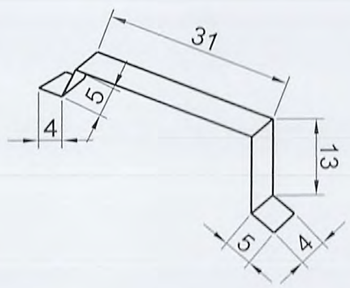

ТАЙЛБАР:

Ye шат:	ТӨСЛИЙН ҮЕ ШАТ	
info@altaingazriinkhuch.mn Утас: 99106763 "АЛТАЙН ГАЗРЫН ХҮЧ" ХХК	"Алтайн газрын хүч" ХХК	
Архитектор	Гарын үсэг	Нэр
Гүйцэтгэсэн		Г.Ичинхорлоо
Шалгасан		Б.Бадамгарав
Улаанбаатар хот, Баянзүрх дүүрэг, "63-р цэцэрлэгийн засварын ажил"		
Дээврийн хэсэглэлүүд		
Масштаб: М1:10	Зургийн дугаар: БА-14	Хуудас: 26
ЕГ Шифр: АГХ-18/69	ТГ Шифр:	Огноо: 2018.12

ДЭЭВРИЙН ХЭСЭГЛЭЛҮҮД "АЗ" М1:10

Огтлол 5-5 М1:10

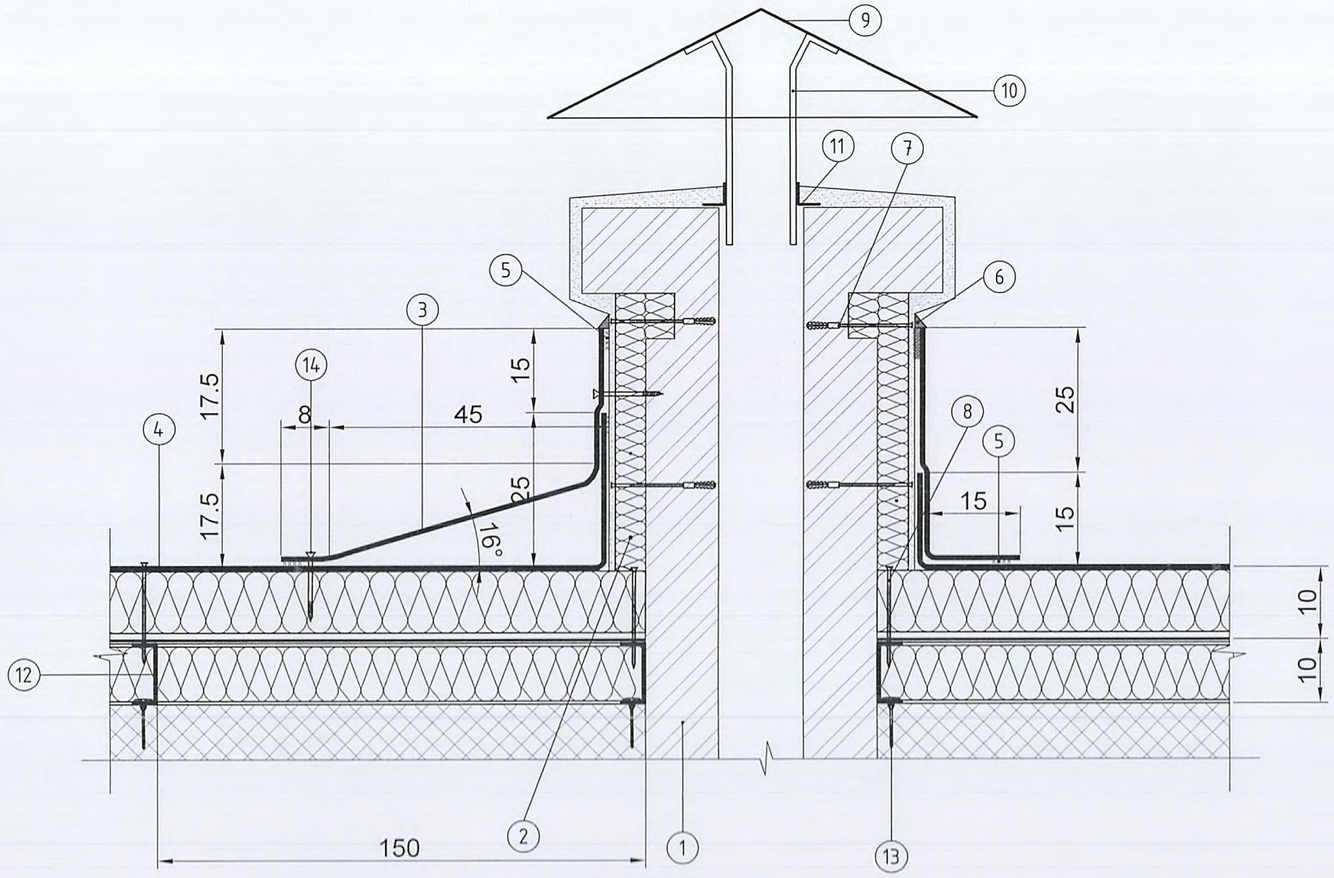

Тайлбар:

1. Салхивчийн яндан
2. Хөөсөнцөр дулаалга
3. Гөлмөн төмөр
4. Сэндвичэн хавтангийн өнгөлгөө төмөр
5. Гагнаас 40мм
6. Полиуретан битүүмжлэгч
7. Механик бэхэлгээ /тэлэгчтэй боолт l=160мм/
8. Механик бэхэлгээ /боолт l=160мм/
9. Цайрдсан төмөр хаалт
10. Тогтоолго төмөр
11. Төмөр бэхэлгээ
12. Хөндлөн С төмөр
13. Механик бэхэлгээ /төмөр тэлэгчтэй боолт l=140мм/
14. Механик бэхэлгээ /боолт l=60мм/

ТАЙЛБАР:

Ye шат: ТӨСЛИЙН УЕ ШАТ

info@altaingazriinkhuch.mn
Утас: 99106763
"АЛТАЙН ГАЗРЫН ХҮЧ" ХХК

"Алтайн газрын хүч" ХХК

Архитектор	Гарын үсэг	Нэр
Гүйцэтгэсэн		Г.Ичинхорлоо
Шалгасан		Б.Бадамгарав

Улаанбаатар хот, Баянзүрх дүүрэг.
"63-р цэцэрлэгийн засварын ажил"

Дээврийн хэсэглэлүүд

Масштаб:	Зургийн дугаар:	Хуудас:
М1:10	БА-15	26
ЕГ Шифр: АГХ-18/69	ТГ Шифр:	Огноо: 2018.12

ТАЙЛБАР:

ДЭЭВРИЙН ХЭСЭГЛЭЛҮҮД "А3" М1:10

Огтлол 6-6 М1:10

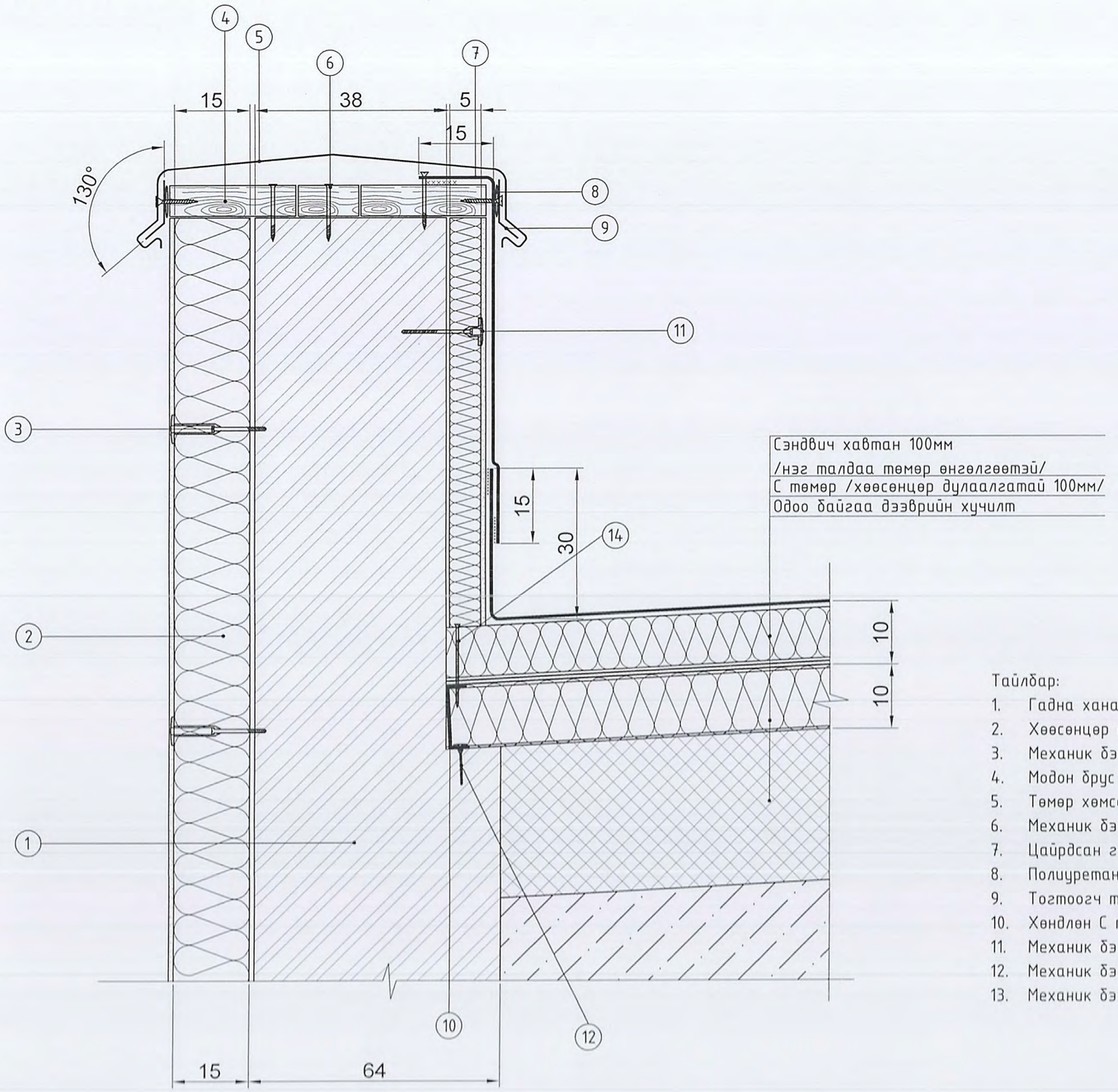

Сэндвич хавтан 100мм
/нэг талдаа төмөр өнгөлгөөтэй/
С төмөр /хөөсөнцөр дулаалгатай 100мм/
Одоо байгаа дээврийн хучилт

Тайлбар:

1. Гадна хана 640мм
2. Хөөсөнцөр дулаалга
3. Механик бэхэлгээ /тэгэлчтэй боолт l=260мм/
4. Модон брус
5. Төмөр хөмсөг
6. Механик бэхэлгээ /боолт l=120мм/
7. Цайрдсан гөлмөн төмөр
8. Полиуретан битүүмжлэгч
9. Тогтоогч төмөр /полоса/
10. Хөндлөн С төмөр
11. Механик бэхэлгээ /боолт l=100мм/
12. Механик бэхэлгээ /төмөр тэлэгчтэй боолт l=140мм/
13. Механик бэхэлгээ /боолт l=160мм/

Ye шат: ТӨСЛИЙН ҮЕ ШАТ

info@altaingazriinkhuch.mn
Утас: 99106763
"АЛТАЙН ГАЗРЫН ХҮЧ" ХХК

"Алтайн газрын хүч" ХХК

Архитектор	Гарын үсэг	Нэр
Гүйцэтгэсэн		Г.Ичинхорлоо
Шалгасан		Б.Бадамгарав

Улаанбаатар хот, Баянзүрх дүүрэг,
"63-р цэцэрлэгийн засварын ажил"

Дээврийн хэсэглэлүүд

Масштаб:	Зургийн дугаар:	Хуудас:
М1:10	БА-16	26
ЕГ Шифр: АГХ-18/69	ТГ Шифр:	Огноо: 2018.12

НҮҮР ТАЛ, АР ТАЛ /шинэчилсэн/ "А3" М1:150

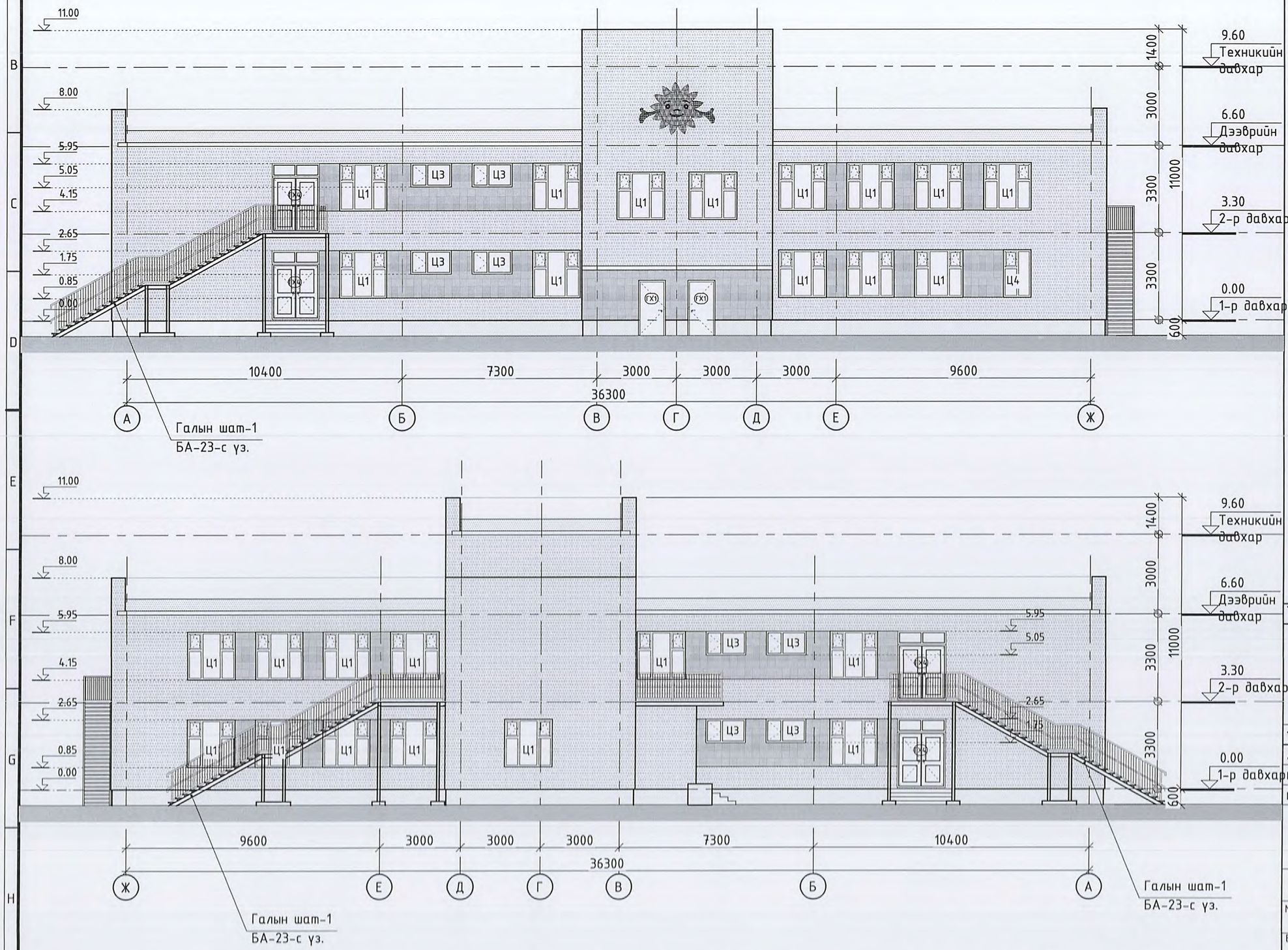

ТАЙЛБАР:

1. Үг цэцэрлэгийн барилгын одоо байгаа гадна тоосгон ханыг 150мм-ын полистрол хавтангаар дулаалах ба дулаалгын материал нь MNS EN 13163 2011 стандартыг хангасан байна.
2. Гадна ханын дулаалгын ажлыг хийхдээ 150мм полистрол хавтангаар дулаална.
3. Барилгын эргэн тойрон байгаа бетон хаяавч хашлагыг буулгаж шинээр хийнэ. /20.8-м3/
4. Гадна ханын хусаж буулгах шохой будаг-1096.5м2
5. Фасадны чулуун будгийг ATLAS-ын 0100-/улбар шар/, 0084-/ шар / өнгөөр сонгож зураг тусгасан ба барилгын ажлын явцад фасадны будгийг сонгохдоо зураг тусгасан будгийн өнгө, чанартай дүйцэхүйц будаг сонгож хэрэглэнэ.

МАТЕРИАЛЫН ТЭМДЭГЛЭГЭЭ

- Улбар шар өнгийн фасадны чулуун будаг /өнгө-ATLAS-0100/
- Шар өнгийн фасадны чулуун будаг /өнгө-ATLAS-0084/
- Саарал өнгийн эмульсэн будаг

Үе шат: ТӨСЛИЙН ҮЕ ШАТ

"Алтайн газрын хүч" ХХК

info@altaingazriinkhuch.mn
Утас: 99106763
"АЛТАЙН ГАЗРЫН ХҮЧ" ХХК

Архитектор	Гарын үсэг	Нэр
Гүйцэтгэсэн		Г.Ичинхорлоо
Шалгасан		Б.Бадамгарав

Улаанбаатар хот, Баянзүрх дүүрэг.
"63-р цэцэрлэгийн засварын ажил"

Нүүр тал, ар тал

Масштаб:	Зургийн дугаар:	Хуудас:
М1:150	БА-17	26
ЕГ Шифр: АГХ-18/69	ТГ Шифр:	Огноо:2018.12

ХАЖУУ ТАЛУУД /шинэчилсэн/ "А3" М1:150

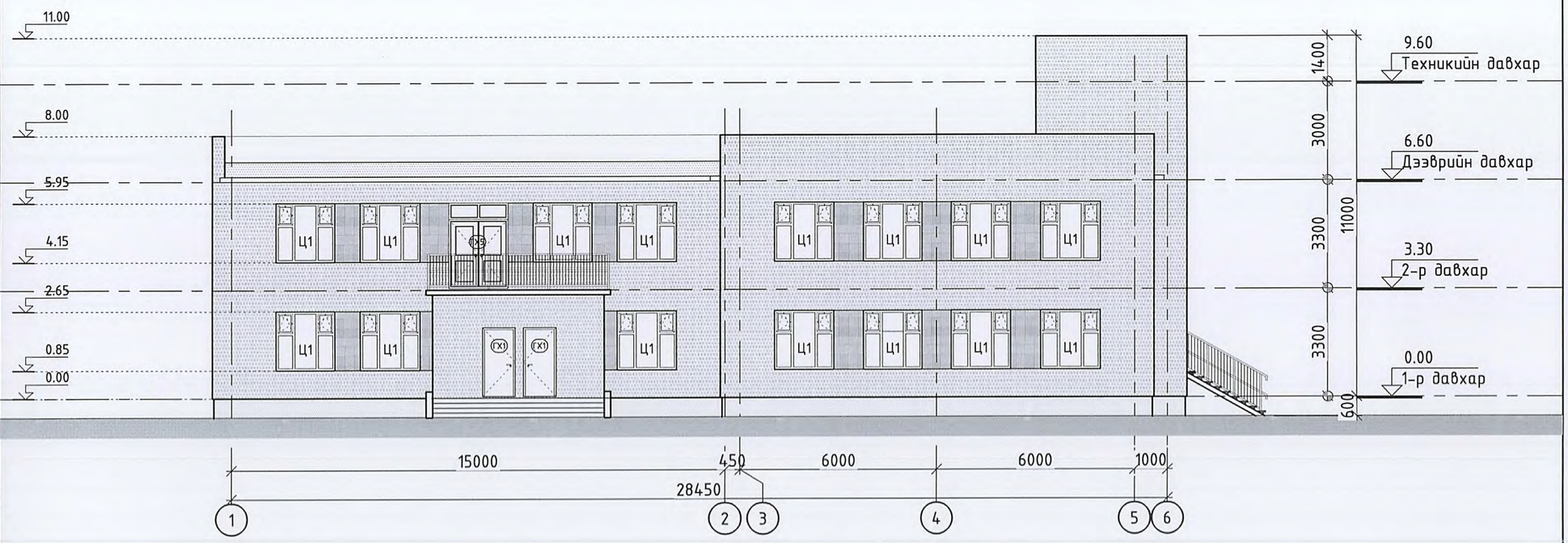

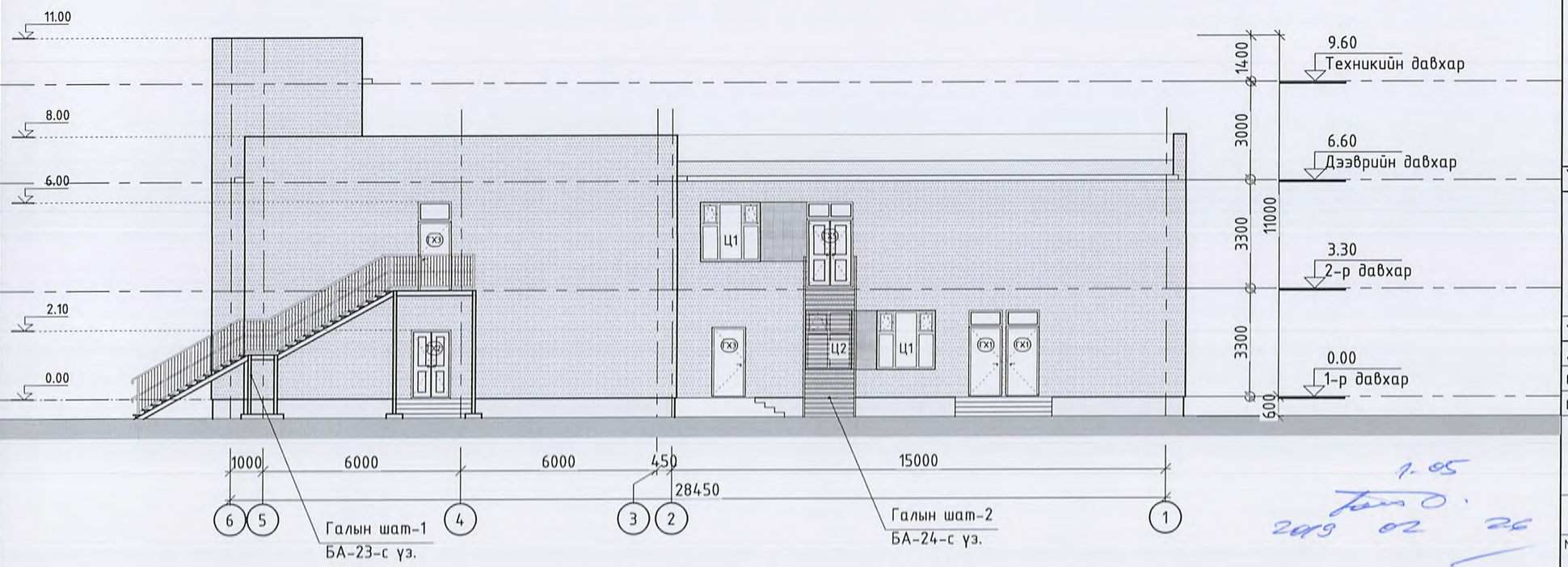

ТАЙЛБАР:

1. Уг цэцэрлэгийн барилгын одоо байгаа гадна тоосгон ханыг 150мм-ын полистрол хавтангаар дулаалах ба дулаалгын материал нь MNS EN 13163 2011 стандартыг хангасан байна.
2. Гадна ханын дулаалгын ажлыг хийхдээ 150мм полистрол хавтангаар дулаална.
3. Барилгын эргэн тойрон байгаа бетон хаяавч хашлагыг буулгаж шинээр хийнэ. /20.8-м3/
4. Гадна ханын хусаж буулгах шохой будаг-1096.5м2
5. Фасадны чулуун будгийг ATLAS-ын 0100-/улбар шар/, 0084-/ шар / өнгөөр сонгож зураг тусгасан ба барилгын ажлын явцад фасадны будгийг сонгохдоо зураг тусгасан будгийн өнгө, чанартай дүйцэхүйц будаг сонгож хэрэглэнэ.

МАТЕРИАЛЫН ТЭМДЭГЛЭГЭЭ

- Улбар шар өнгийн фасадны чулуун будаг /өнгө-ATLAS-0100/
- Шар өнгийн фасадны чулуун будаг /өнгө-ATLAS-0084/
- Саарал өнгийн эмульсэн будаг

Ye шат: ТӨСЛИЙН ҮЕ ШАТ

Алтайн газрын хүч
info@altaingazrlinkhuch.mn
Утас: 99106763
"АЛТАЙН ГАЗРЫН ХҮЧ" ХХК

"Алтайн газрын хүч" ХХК

	Гарын үсэг	Нэр
Архитектор		Г.Ичинхорлоо
Гүйцэтгэсэн		Г.Ичинхорлоо
Шалгасан		Б.Баяжаргал

Улаанбаатар хот, Баянзүрх дүүрэг.
"63-р цэцэрлэгийн засварын ажил"

Хажуу талууд

Масштаб:	Зургийн дугаар:	Хуудас:
М1:150	БА-18	26
ЕГ Шифр: АГХ-18/69	ТГ Шифр:	Огноо: 2018.12

1.05
2019 02 26

Нух дүүргэх элементийн түүвэр / Цонх /

Нэр	Ц1	Ц2	Ц3	Ц4
Нүхний хэмжээ	1800x1800	1800x1400	900x1500	1800x1050
Байгуулалт	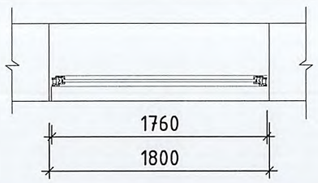	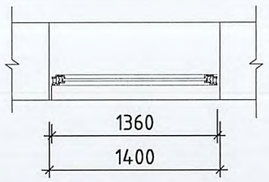	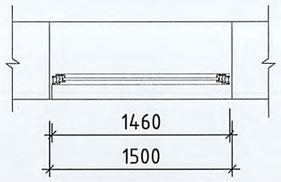	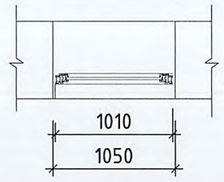
Харагдах байдал	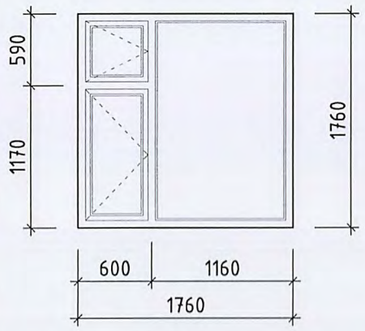	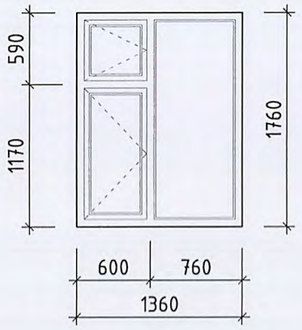	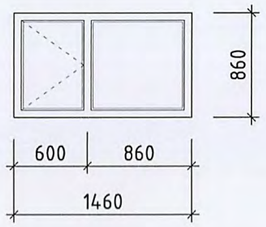	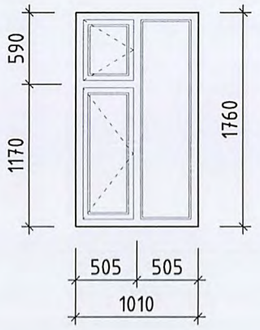
Тайлбар	Сайн чанарын битүүмжлэлтэй, хуванцар раамтай, вакуум цонх			
1-р давхарт	20	1	4	1
2-р давхарт	23	-	4	-

Цонхны тавцан М1:50

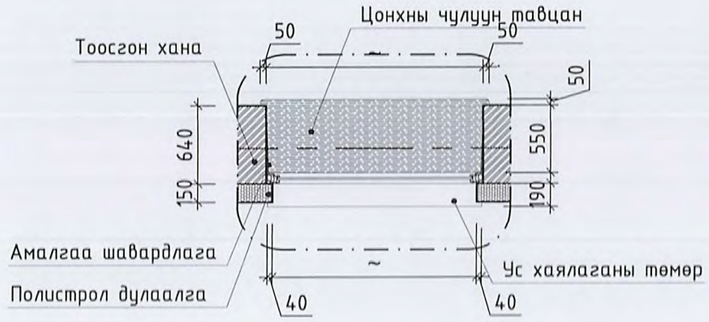

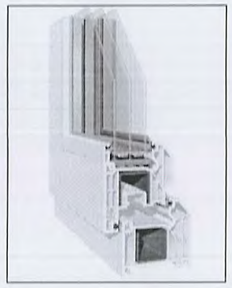

Тайлбар:
Вакуум цонх нь 72мм өргөнтэй, 2 давхар резинтэй, 3 давхар шилтэй, 5 камертай /LG Hausys/ брендийн цонхтой чанарын хувьд дүйцэхүйц цонх угсарна.

Цонхны ус хаялаганы гөлмөн төмөр М1:50

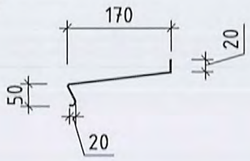

ТАЙЛБАР:

1. Хаалга цонхыг захиалж угсрахын өмнө барилгад гаргасан нүхэнд дахин нарийвчлан хэмжээ авсаны үндсэнд хийж гүйцэтгэнэ.
2. Уг барилгын бүх цонх нь цагаан өнгийн хуванцар раамтай тунгалаг шилтэй сайн чанарын вакум цонх байна. Цонхны гадна талын одоо байгаа ус хаялаганы төмрийг буулгаж шинээр гөлмөн төмрөөр хийнэ. /32.1м2/
3. Гадна хаалгыг сайн чанарын төмөр хаалга хийнэ.
4. Гадна хаалга, цонх нь MNS5802:2007, MNS5830:2007, MNS5874:2008, MNS6266:2011 стандартын шаардлагыг хангасан байх шаардлагатай.
5. Цонх хаалганы амалгаа
   -гадна-73,5м2
   -дотор-268,9м2
6. Одоо байгаа цонхны тавцангуудыг буулгаж 100% шинээр хийх-нийт-69.4м2
7. Цонхны доод талын онгойлтууд нь хязгаарлагчтай байна.

Ye шат:	ТӨСЛИЙН YE ШАТ
	"Алтайн газрын хүч" ХХК
info@altaingazrlinkhuch.mn Утас: 99106763	
"АЛТАЙН ГАЗРЫН ХҮЧ" ХХК	
Архитектор	Нэр
Гүйцэтгэсэн	Г.Ичинхорлоо
Шалгасан	Б.Бадамгарав

Улаанбаатар хот, Баянзүрх дүүрэг.
"63-р цэцэрлэгийн засварын ажил"

Цонхны түүвэр

Масштаб:	Зургийн дугаар:	Хуудас:
М1:50	БА-19	26
ЕГ Шифр: АГХ-18/69	ТГ Шифр:	Огноо: 2018.12

Нүх дүүргэх элементийн түүвэр / Гадна хаалга /

Нэр	ГХ1	ГХ2	ГХ3	ГХ4	ГХ5
Нүхний хэмжээ	2100x1000	2100x1200	2700x1000	2700x1800	2700x1400
Харагдах байдал	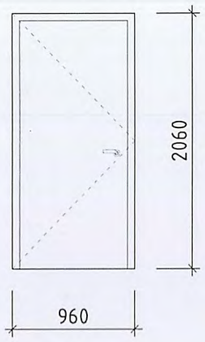	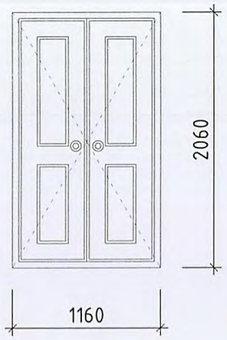	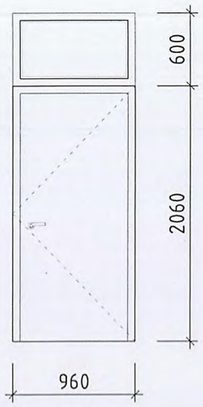	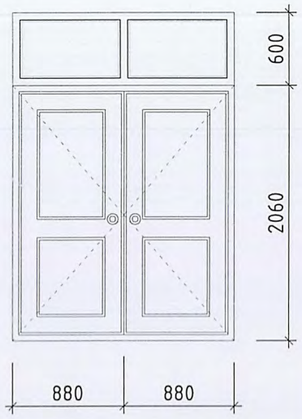	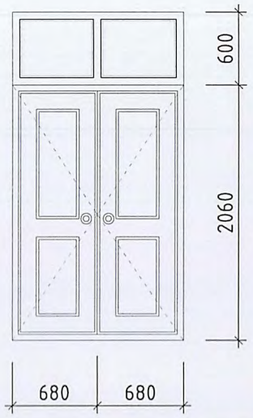
Тайлбар	Импортын сайн чанарын төмөр хаалга				
1-р давхарт	6	1	1	2	-
2-р давхарт	-	-	1	2	1

Нүх дүүргэх элементийн түүвэр / Дотор хаалга /

Нэр	Х1	Х2	Х3	Х4
Нүхний хэмжээ	2100x1200	2100x1000	2400x1440	2100x910
Харагдах байдал	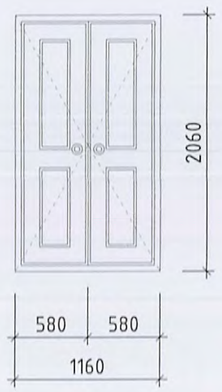	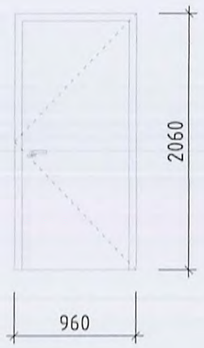	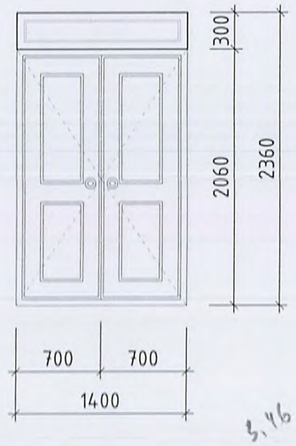	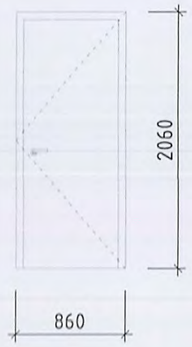
Тайлбар	Импортын сайн чанарын модон хаалга			
1-р давхарт	2	2	2	1
2-р давхарт	-	-	2	-

ТАЙЛБАР:

1. Хаалга цонхыг захиалж үгсрахын өмнө барилгад гаргасан нүхэнд дахин нарийвчлан хэмжээ авсаны үндсэнд хийж гүйцэтгэнэ.
2. Уг барилгын бүх цонх нь цагаан өнгийн хуванцар рамтай тунгалаг шилтэй сайн чанарын вакум цонх байна. Цонхны гадна талын одоо байгаа ус хаялаганы төмрийг буулгаж шинээр гөлмөн төмрөөр хийнэ. /32.1м2/
3. Гадна хаалгыг сайн чанарын төмөр хаалга хийнэ.
4. Гадна хаалга, цонх нь MNS5802:2007, MNS5830:2007, MNS5874:2008, MNS6266:2011 стандартын шаардлагыг хангасан байх шаардлагатай.
5. Цонх хаалганы амалгаа
   -гадна-73,5м2
   -дотор-268,9м2
6. Одоо байгаа цонхны тавцангуудыг буулгаж 100% шинээр хийх-нийт-69.4м2

Ye шат: ТӨСЛИЙН УЕ ШАТ

"Алтайн газрын хүч" ХХК

info@altaingazriinkhuch.mn
Утас: 99106763
АЛТАЙН ГАЗРЫН ХҮЧ ХХК

Архитектор	Гарын үсэг	Нэр
Гүйцэтгэсэн		Гүнчинхорлоо
Шалгасан		Бадамгарав

Улаанбаатар хот, Баянзүрх дүүрэг, "63-р цэцэрлэгийн засварын ажил"

Хаалганы түүвэр

Масштаб:	Зургийн дугаар:	Хуудас:
М1:50	БА-20	26
ЕГ Шифр: АГХ-18/69	ТГ Шифр:	Огноо:2018.12

ГАДНА ХАНЫН ДУЛААЛГЫН ХЭСЭГЛЭЛҮҮД "А3" М1:50,20

Хэс-"1" М1:50

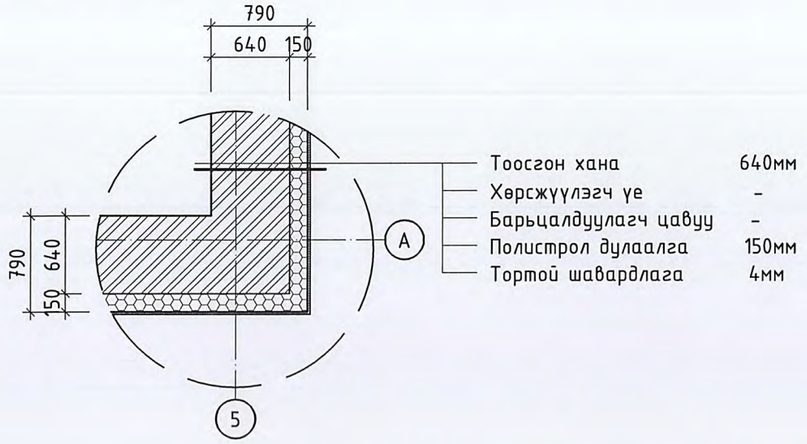

Гадна хана, хаяавчны хэсэглэл М1:50

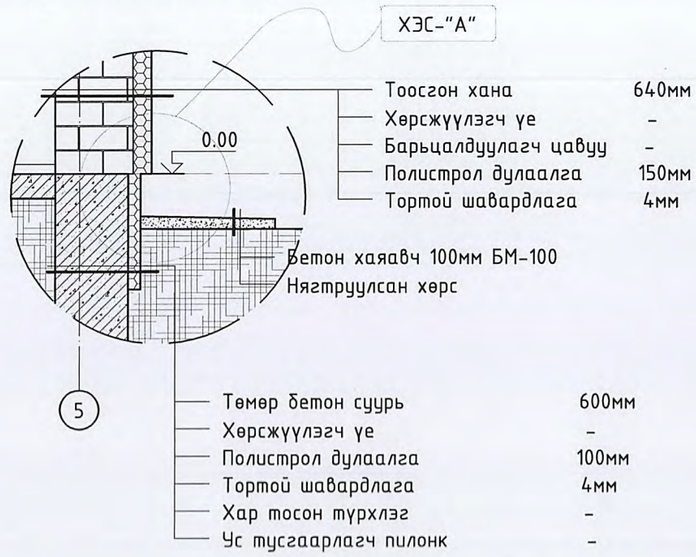

Хэс-"2" М1:50

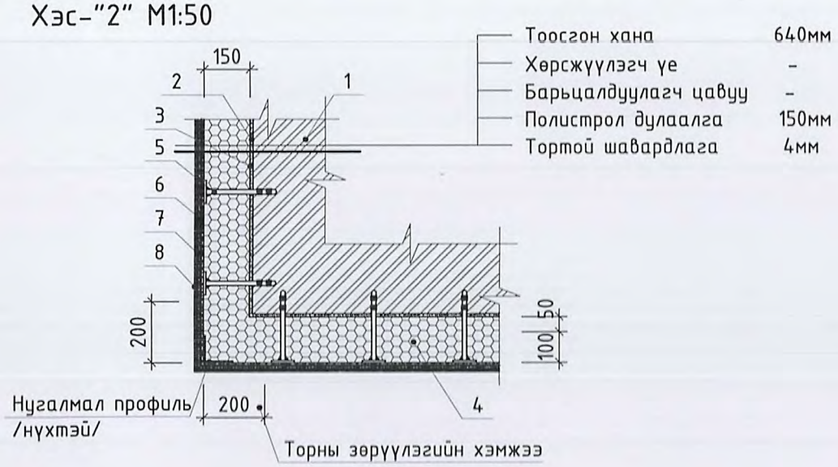

Хэс-"А" М1:20

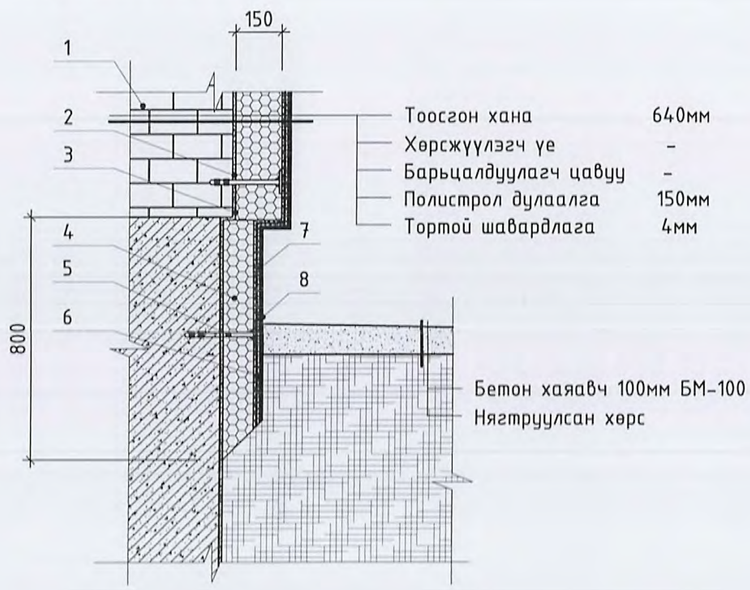

22

ТАЙЛБАР:

д/д	Нэр
1	Үндсэн хана
2	Суурь грунт /хөрсжүүлэгч/
3	Хөөсөнцөрийн цавуу К10
4	Дулаалга
5	Ган хадаас /дюбель/
6	Тортой шавардлага
7	Будгийн суурь грунт
8	Өнгөлгөөний үе /фасадны чулуун будаг/

1. Үндсэн ханыг 100% хусаж цэвэрлэн суурь грунт тавсаны дараа хөөсөнцөрийн цавуу К10 түрхэж дулаалгын хөөсөнцөр хавтанг наан ган хадаасаар бэхэлнэ. Хөөсөнцөр хавтан дээр тортой шавардлагыг хийхдээ 1 үе шавардсаны дараа шавардлагын торыг тавьж дахин шавардлага хийнэ. Үүний дараа будгийн суурь грунт хийж зураг заасан өнгө будгийн дагуу фасадны чулуун будгаар сайн чанартай будна.
2. Хөөсөнцөр дулаалгын 1 хавтангийн харьцаа 500мм х 1000мм байх ба 1 хөөсөнцөр хавтанд 5 ган хадаасаар бэхлэнэ.
3. Хөөсөнцөр дулаалгын хавтан нь 25кг/м3-с багагүй нягттай байна.
4. Хөөсөнцөр хавтанг ханаанд зориулалтын ган хадаасаар бэхлэхдээ хананы хотгор гудгэрээс хамаарч 260мм-300мм-с багагүй урттайг хэрэглэнэ.

Үе шат: ТӨСЛИЙН ҮЕ ШАТ

info@altaingazriinkhuch.mn
Утас: 99106763
"АЛТАЙН ГАЗРЫН ХҮЧ" ХХК
"Алтайн газрын хүч" ХХК

Архитектор	Гарын үсэг	Нэр
Гүйцэтгэсэн		Г.Ичинхорлоо
Шалгасан		Б.Бадамгарав

Улаанбаатар хот, Баянзүрх дүүрэг.
"63-р цэцэрлэгийн засварын ажил"

Гадна ханын дулаалгын хэсэглэл

Масштаб:	Зургийн дугаар:	Хуудас:
М1:50,20	БА-21	26
ЕГ Шифр: АГХ-18/69	ТГ Шифр:	Огноо:2018.12

А3

ГАДНА ХАНЫН ДУЛААЛГЫН ХЭСЭГЛЭЛҮҮД "А3" М1:10

Шавардлагын тор

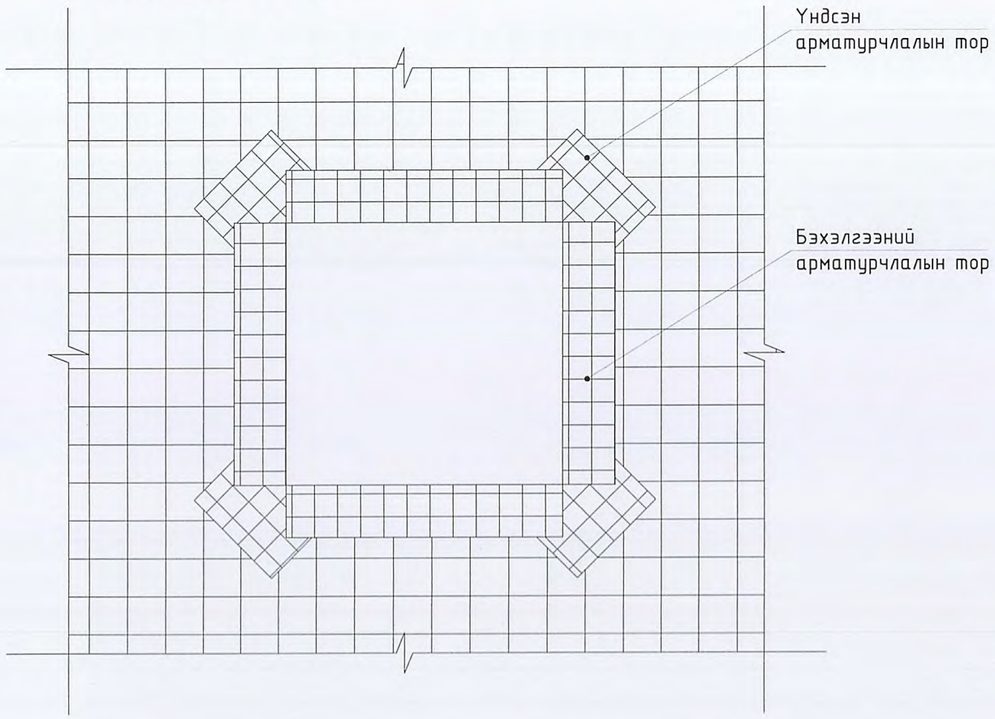

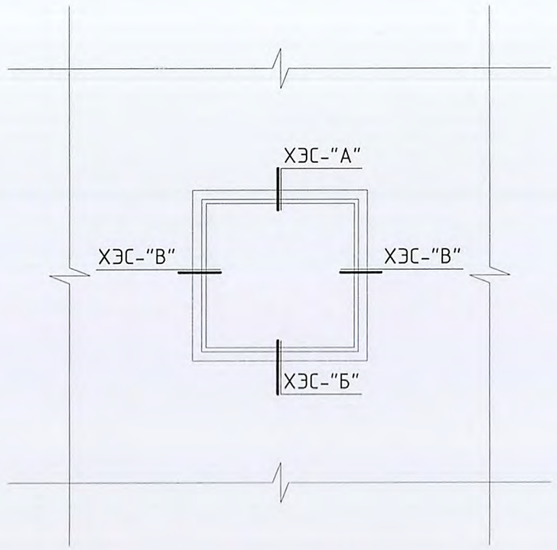

Хэс-"А" М1:10

Хэс-"Б" М1:10

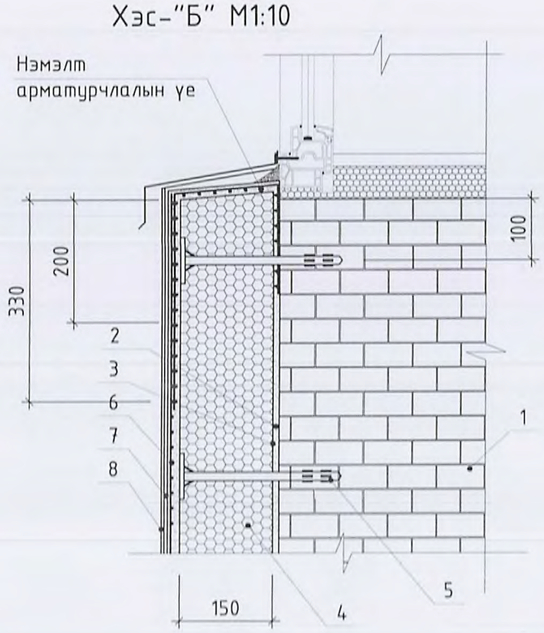

Хэс-"В" М1:10

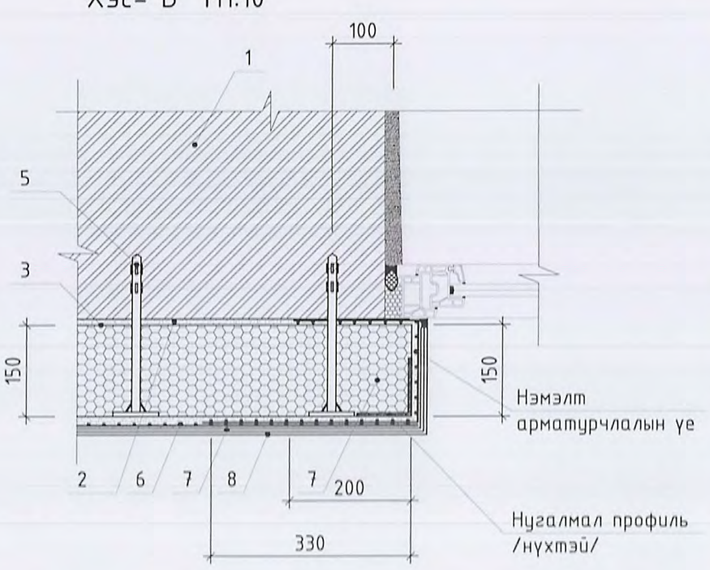

23

ТАЙЛБАР:

д/д	Нэр
1	Үндсэн хана
2	Суурь грунт /хөрсжүүлэгч/
3	Хөвсөнцөрийн цавуу К10
4	Дулаалга
5	Ган хадаас /дюбель/
6	Тортой шавардлага
7	Будгийн суурь грунт
8	Өнгөлгөөний уе /фасадны чулуун будаг/

1. Үндсэн ханыг 100% хусаж цэвэрлэн суурь грунт татсаны дараа хөвсөнцөрийн цавуу К10 түрхэж дулаалгын хөвсөнцөр хавтанг наан ган хадаасаар бэхэлнэ. Хөвсөнцөр хавтан дээр тортой шавардлагыг хийхдээ 1 уе шавардсаны дараа шавардлагын торыг тавьж дахин шавардлага хийнэ. Үүний дараа будгийн суурь грунт хийж зураг заасан өнгө будгийн дагуу фасадны чулуун будгаар сайн чанартай будна.
2. Хөвсөнцөр дулаалгын 1 хавтангийн харьцаа 500мм х 1000мм байх ба 1 хөвсөнцөр хавтанд 5 ган хадаасаар бэхлэнэ.
3. Хөвсөнцөр дулаалгын хавтан нь 25кг/м3-с багагүй нягттай байна.
4. Хөвсөнцөр хавтанг хананд зориулалтын ган хадаасаар бэхлэхдээ хананы хотгор гүдгэрээс хамаарч 260мм-300мм-с багагүй урттайг хэрэглэнэ.

Үе шат:	ТӨСЛИЙН ҮЕ ШАТ	
info@altaingazriinkhuch.mn Утас: 99106763 *АЛТАЙН ГАЗРЫН ХУЧ" ХХК	"Алтайн газрын хуч" ХХК	
Архитектор	Гарын үсэг	Нэр
Гүйцэтгэсэн		Г.Ичинхорлоо
Шалгасан		Б.Бадамгарав

Улаанбаатар хот, Баянзүрх дүүрэг.
"63-р цэцэрлэгийн засварын ажил"

Гадна ханын дулаалгын хэсэглэл

Масштаб:	Зургийн дугаар:	Хуудас:
М1:10	БА-22	26
ЕГ Шифр: АГХ-18/69	ТГ Шифр:	Огноо:2018.12

12/18/2019 6:47:55 PM

ГАЛЫН ШАТ-1 "А3" М1:50

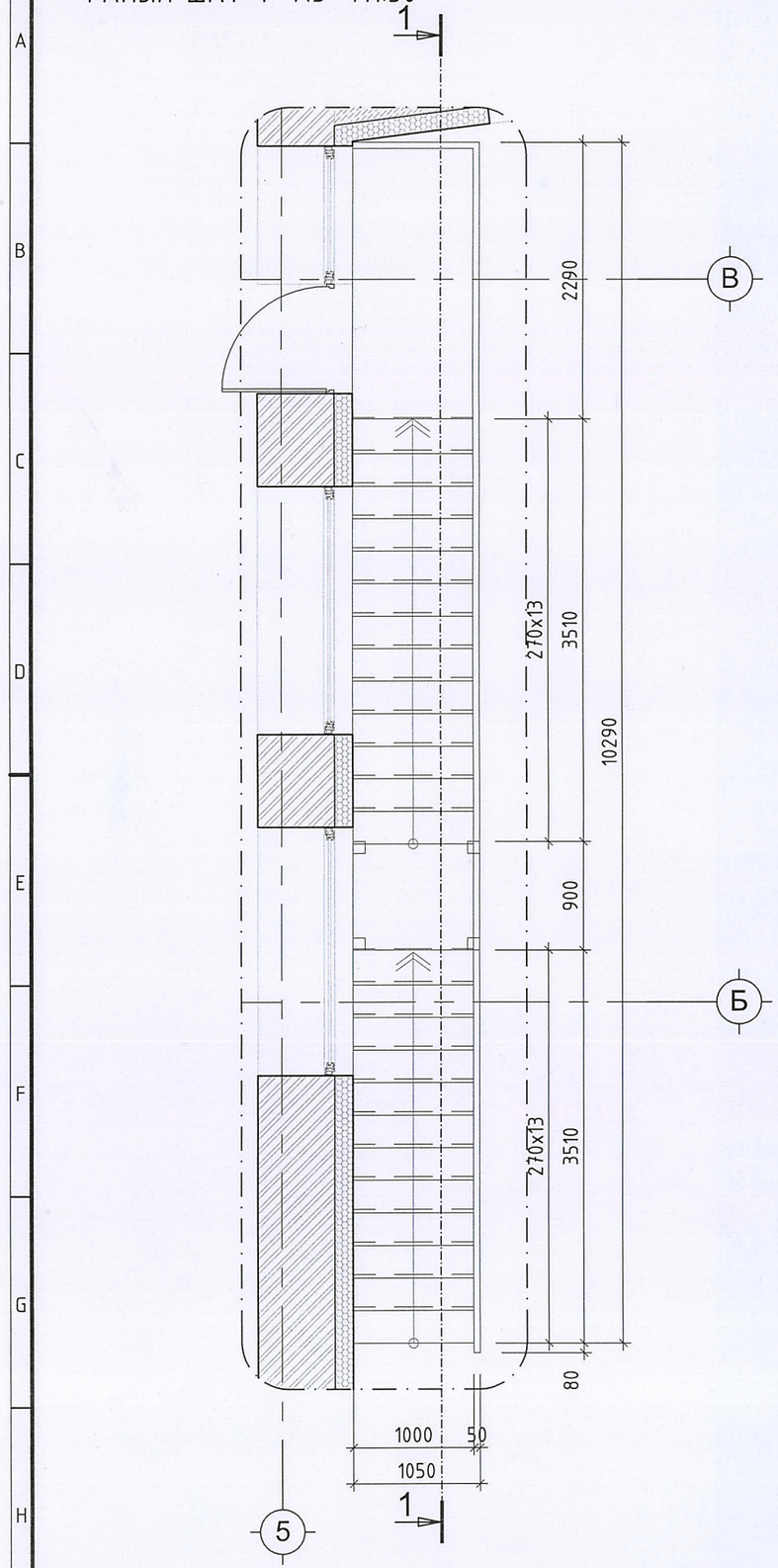

Огтлол 1-1 М1:50

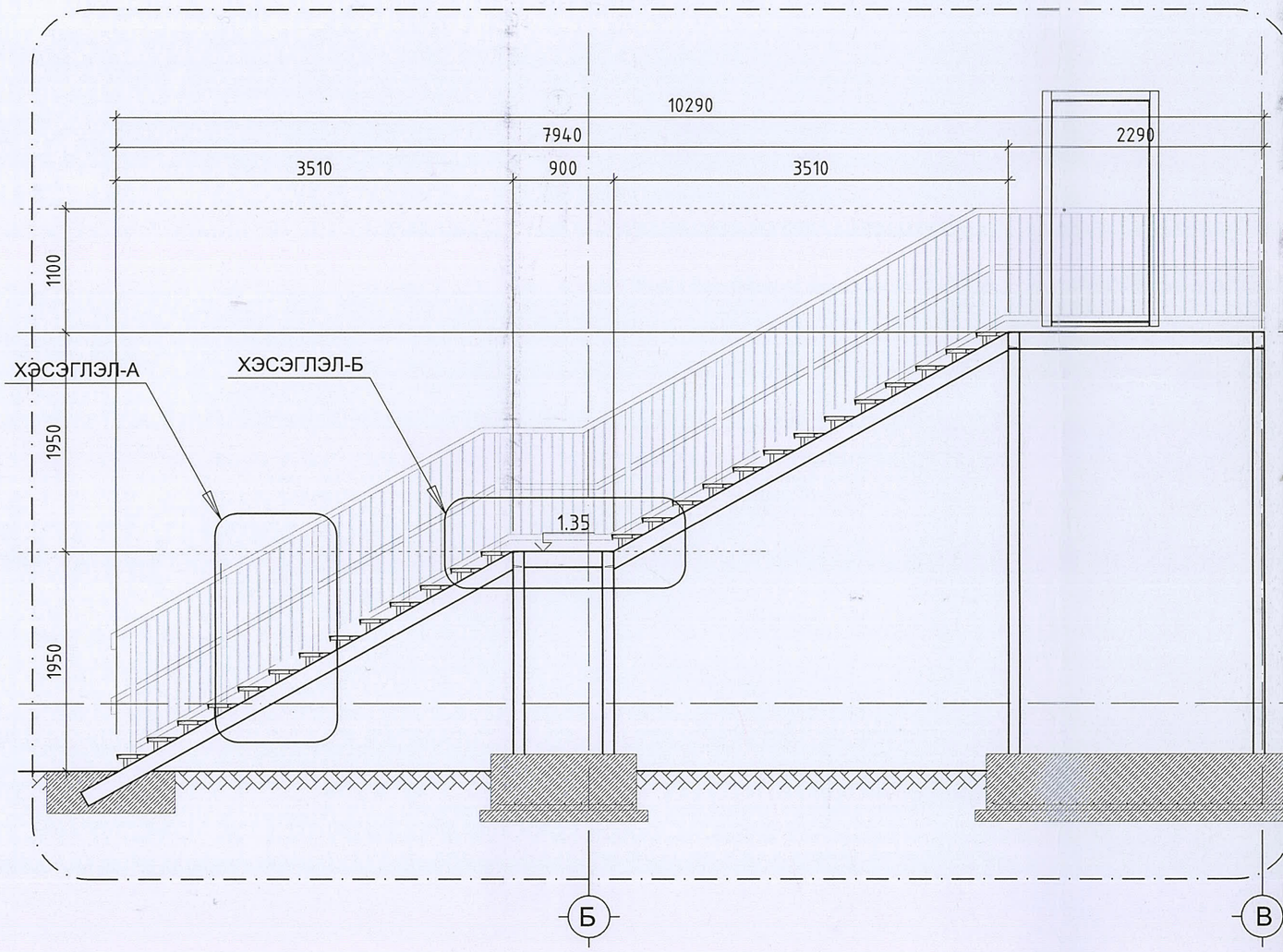

Хэсэглэл-А 1-1 М1:25

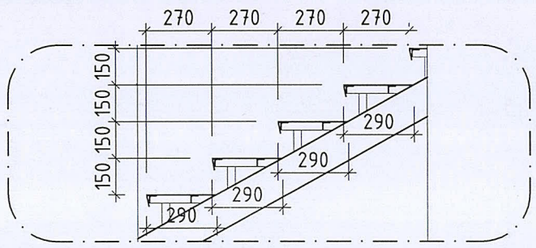

Хэсэглэл-Б 1-1 М1:25

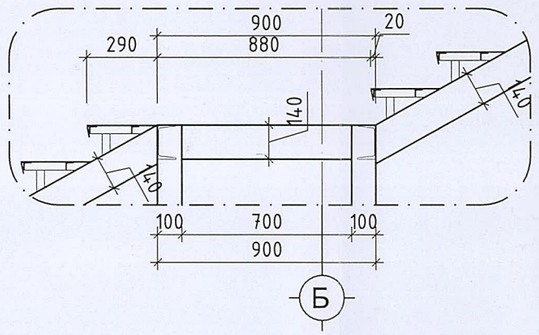

ХЭСЭГЛЭЛ-А
М1:25

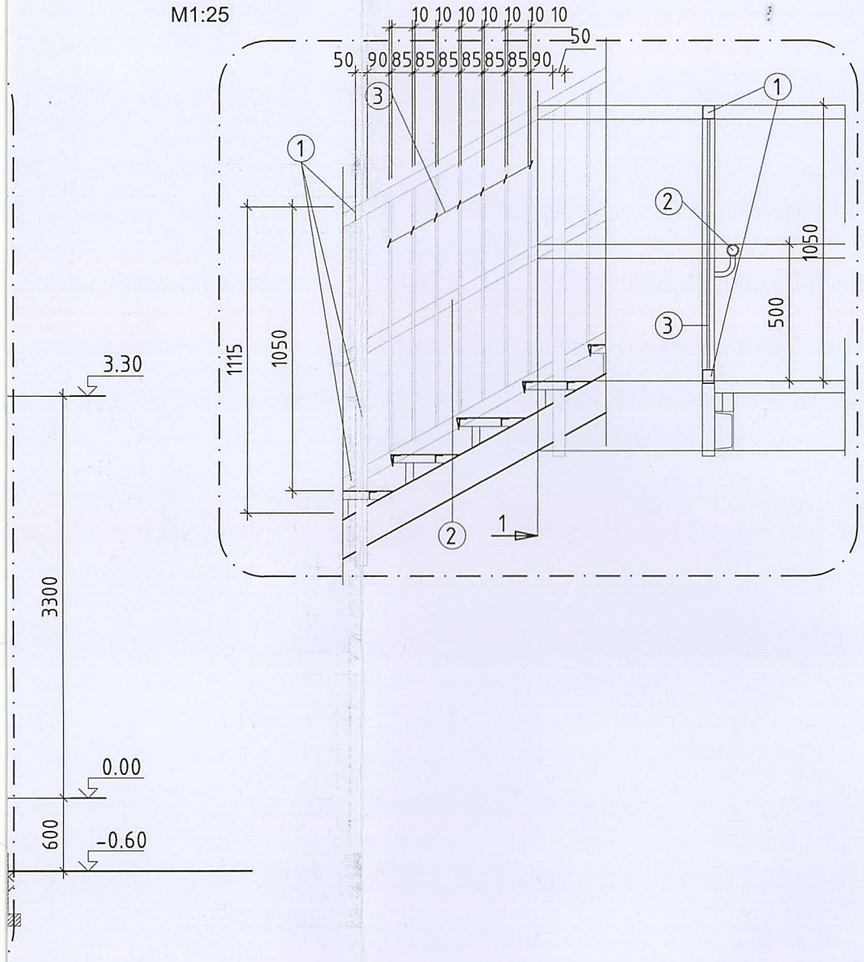

ТАЙЛБАР:

1. Одоо байгаа галын шатнуудыг буулгахдаа бетон тавцантай хамт буулгаж галын шатыг шинээр хийхдээ барилгаас тусад нь төмөр шаттай хамт хийнэ. Буулгах бетон тавцан-1,2м3
2. Галын шатны хийцийн зураг, материалын түүврийг ББ-ийн зурагнаас үзнэ үү.

Үе шат:	ТӨСЛИЙН ҮЕ ШАТ	
АЛТАЙН ГАЗРЫН ХҮЧ info@altaingazriinkhuch.mn Утас: 99106763 "АЛТАЙН ГАЗРЫН ХҮЧ" ХХК	"Алтайн газрын хүч" ХХК	
Архитектор	Гарын үсэг	Нэр
Гүйцэтгэсэн		Г.Ичинхорлоо
Шалгасан		Б.Бадамгарав
Улаанбаатар хот, Баянзүрх дүүрэг. "63-р цэцэрлэгийн засварын ажил"		
Галын шат-1		
Масштаб: М1:50,25	Зургийн дугаар: БА-23	Хуудас: 26
ЕГ Шифр: АГХ-18/69	ТГ Шифр:	Огноо:2018.12

12/28/2016 6:01:50 PM

А3

ХАРАГДАХ БАЙДАЛ "А3"

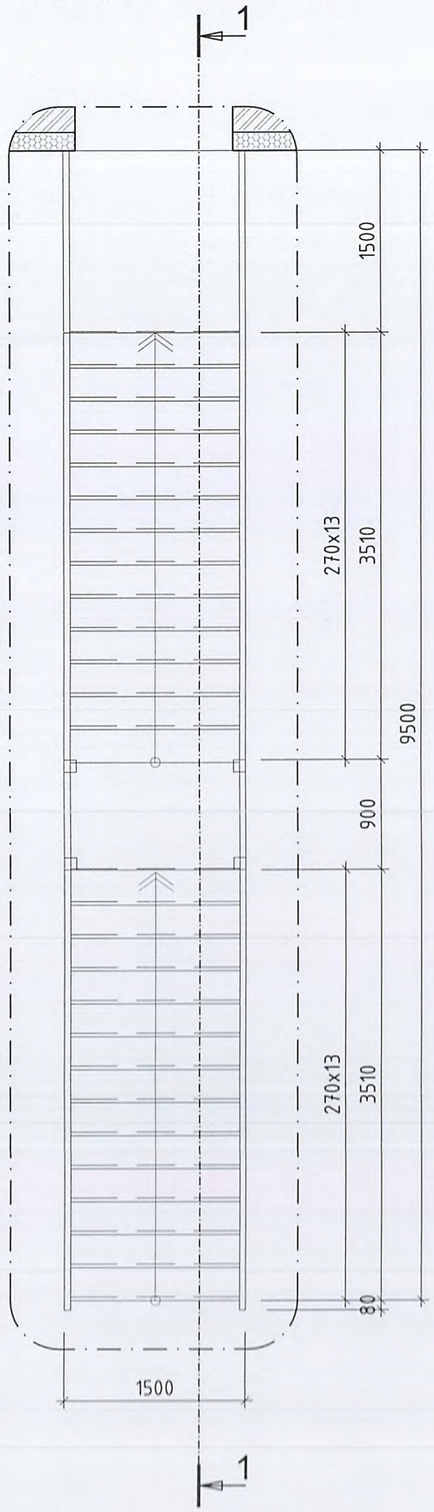

Огтлол 1-1 М1:50

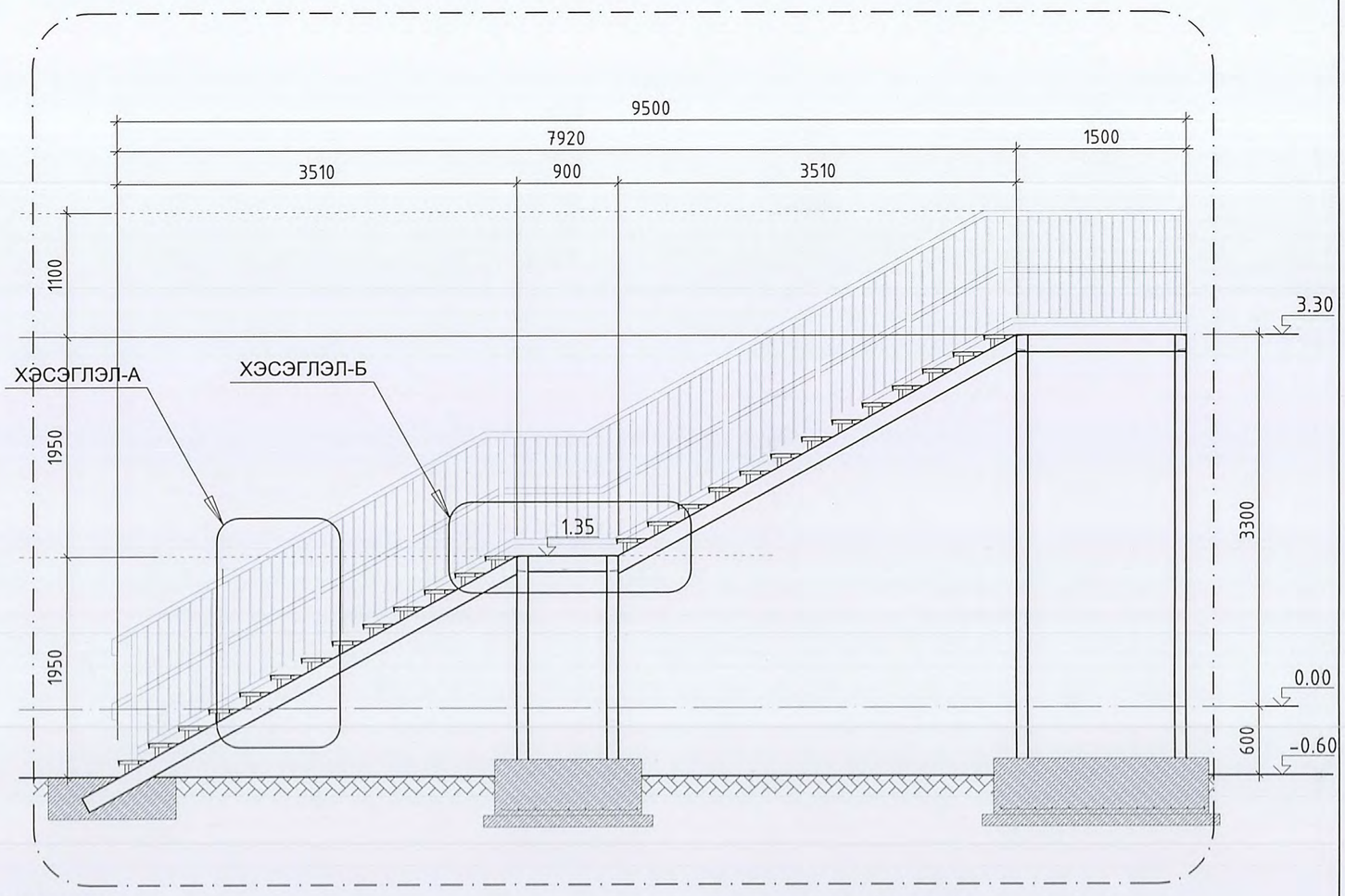

ХЭСЭГЛЭЛ-А

М1:25

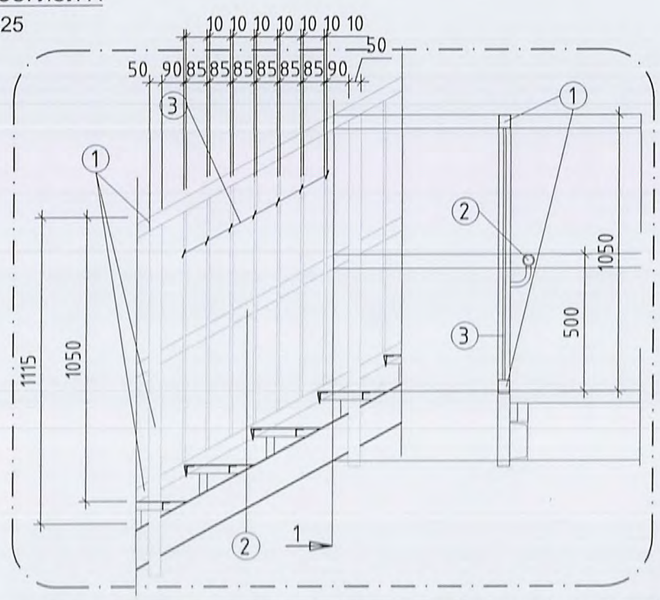

Хэсэглэл-А 1-1 М1:25

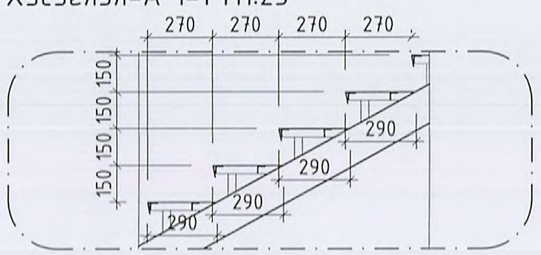

Хэсэглэл-Б 1-1 М1:25

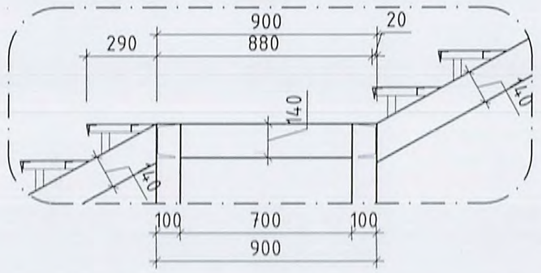

ТАЙЛБАР:

1. Одоо байгаа галын шатнуудыг буулгахдаа бетон тавцантай хамт буулгаж галын шатыг шинээр хийхдээ барилгаас тусад нь төмөр шаттай хамт хийнэ. Буулгах бетон тавцан-1,2м3
2. Галын шатны хийцийн зураг, материалын түүврийг ББ-ийн зурагнаас үзнэ үү.

Үе шат:	ТӨСЛИЙН ҮЕ ШАТ
info@altaingazriinkhuch.mn Утас: 99106763 "АЛТАЙН ГАЗРЫН ХҮЧ" ХХК	"Алтайн газрын хүч" ХХК
Архитектор	Гарын үсэг: Нэр:
Гүйцэтгэсэн	Цэвэгмаа Цэнгүүнчинхорлоо
Шалгасан	Ганбаатар Цэвэгмаагарав
Улаанбаатар хот, Баянзүрх дүүрэг. "63-р цэцэрлэгийн засварын ажил"	
Галын шат-2	
Масштаб: М1:50,20	Зургийн дугаар: БА-24 Хуудас: 26
ЕГ Шифр: АГХ-18/69	ТГ Шифр: Огноо: 2018.12

АЛТАЙН ГАЗРЫН ХҮЧ

БАРИЛГЫН ЗУРАГ ТӨСӨЛ, УГСРАЛТ

Улаанбаатар хот, Баянзүрх дүүрэг

63-р цэцэрлэгийн барилга

"Барилга бүтээцийн засварын зураг "

Шифр АГХ 18/69

БОЛОВСРУУЛСАН.

Гүйцэтгэгч			
	Албан тушаал	Нэр	Гарын үсэг
	"Алтайн газрын хүч " ХХК-ний захирал	С.Бямбасүрэн	

Улаанбаатар хот

Галын шат-1. байгуулалт

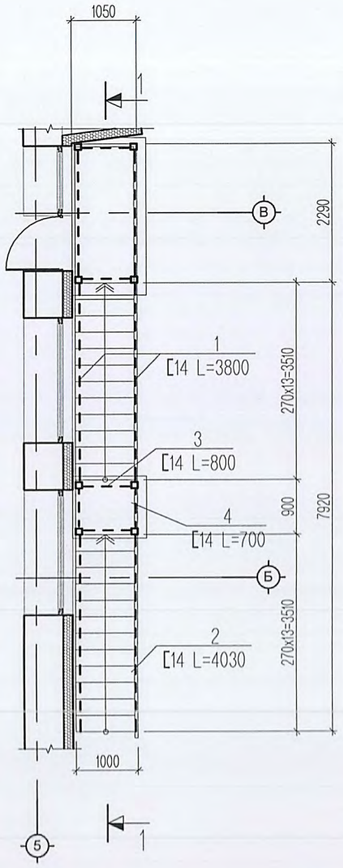

1 - 1

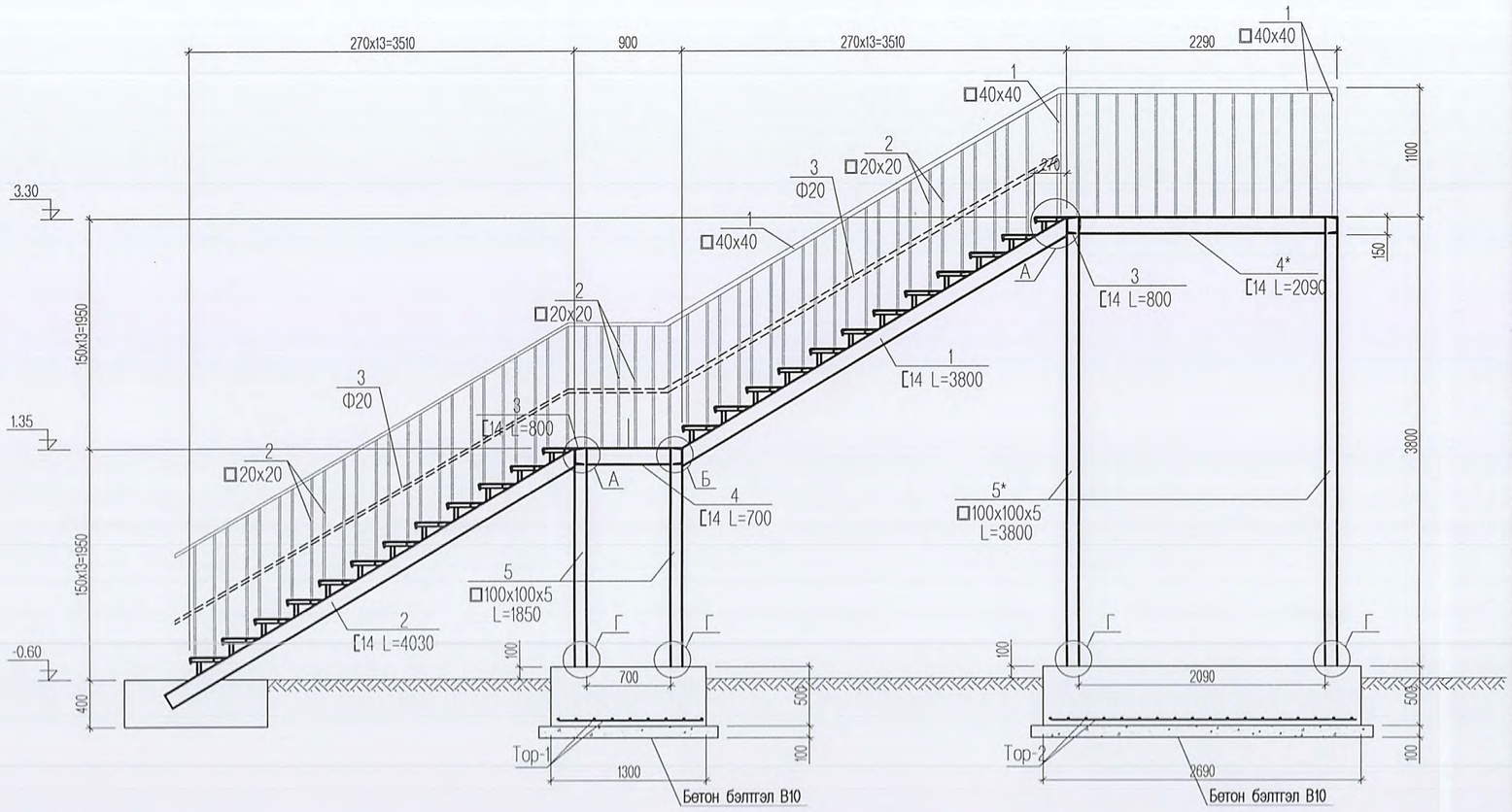

ТАЙЛБАР

1. Бүх төмөр хийцийг Q345B маркын төмрөөр хийнэ.
2. Бүх төмөр хийцийг уулзаж байгаа уртаар нь гагнана. Гагнуурын оёосны өндөр 6мм байна.
3. Бүх төмөр хийцийг төмрийн сурикээр өнгө тавьж төмрийн будгаар 2 удаа будна.

Утас: 99106763	Улаанбаатар хот, Баянзүрх дүүрэг. 63-р цэцэрлэгийн засварын ажил				
Алтайн газрын хүч	Галын шат-1, Байгуулалт, огтлол				Ye шат: А3
Инженер		З.Батболд	ЕГ Шифр: АГХ-18/69	Масштаб: --	Огноо:
Гүйцэтгэсэн		З.Батболд		М1:---	2018.10
Шалгасан		С.Бямбасүрэн	ТГ Шифр:	Зургийн дугаар: ББ-1	Хуудас: 4

А3

А

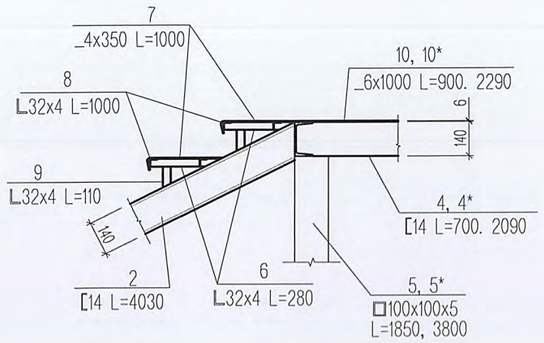

Б

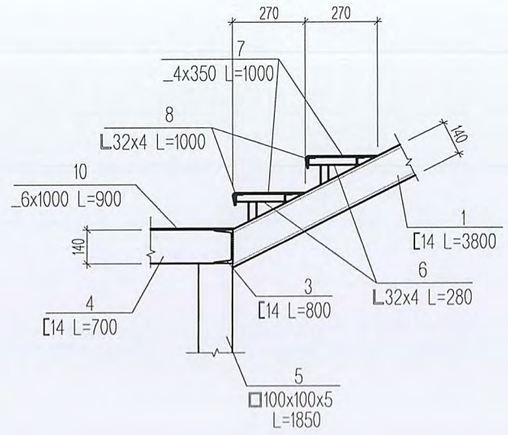

Г

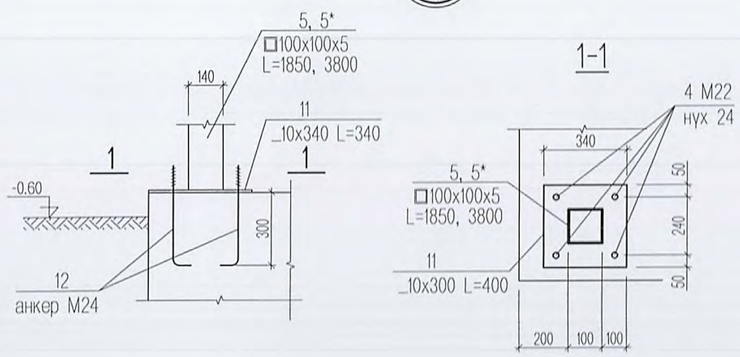

Тор-1

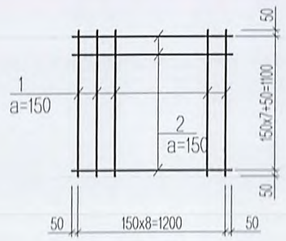

Тор-2

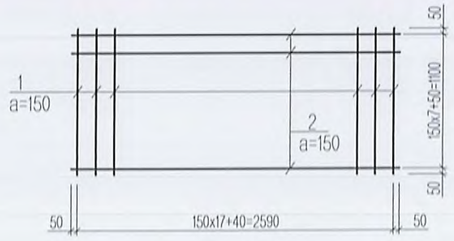

ТӨМӨР ШАТАНД ОРОХ МАТЕРИАЛЫ ТОДОРХОЙЛОЛТ

Поз	Тэмдэглэгээ	Нэр		ш	Тайлбар
		ТӨМӨР ШАТ		3	1162 кг
1		Шатны төмөр гуя	[14 L=3800	2	107.74
2		Шатны төмөр гуя	[14 L=4030	2	112
3		Шатны дамнуруу	[14 L=800	4	35.4
4		Шатны дамнуруу	[14 L=700	2	15.82
4*		Шатны дамнуруу	[14 L=2090	2	47.23
5		Төмөр багана	□100x100x5 L=1850	4	125.8
5*		Төмөр багана	□100x100x5 L=3800	4	258.4
6		Булан төмөр	L32x4 L=280	52	27.5
7		Хавгай төмөр	_4x350 L=1000	26	342.8
8		Булан төмөр	L32x4 L=1000	56	126.3
9		Булан төмөр	L32x4 L=140	56	14.7
10		Хавгай төмөр	_6x1000 L=900	1	42.39
10*		Хавгай төмөр	_6x1000 L=2290	1	107.86
11		Хавгай төмөр	_10x340 L=340	8	72.4
12		Анкер	М24	32	36.32
		Боолт М22		64	
		Тор-1			
1		^16 SD90	L=1150	9	19.7
2		^16 SD90	L=1250	8	15.78
		Тор-2			
1		^16 SD90	L=1150	18	19.7
2		^16 SD90	L=2640	8	33.32
		Шатны хайс			
1		40x40x1.5	L=18.6м	1.54	28.64
2		20x20x1.5	L=70.4м	0.87	61.24
3		Ф20 труба	L=8.6м		
		Бетон В15		2.4м3	
		Бетон бэлтгэл В10		0.6м3	

ТАЙЛБАР

1. Бүх төмөр хийцийг Q345B маркын төмрөөр хийнэ.
2. Бүх төмөр хийцийг уулзаж байгаа уртаар нь гагнана. Гагнуурын оёосны өндөр 6мм байна.
3. Бүх төмөр хийцийг төмрийн сурикээр өнгө тавьж төмрийн будгаар 2 удаа будна.

Алтайн газрын хүч Утас: 99106763	Улаанбаатар хот, Баянзүрх дүүрэг. 63-р цэцэрлэгийн засварын ажил				
	Галын шат-1, Хэсэглэл, түүвэр				Үе шат: АЗ
	Инженер		З.Батболд	ЕГ Шифр: АГХ-18/69	Масштаб: -- М1:---	Огноо: 2018.10
	Гүйцэтгэсэн		З.Батболд	ТГ Шифр:	Зургийн дугаар: ББ-2	Хуудас: 4
	Шалгасан		С.Бямбасүрэн			

Галын шат-2. байгуулалт

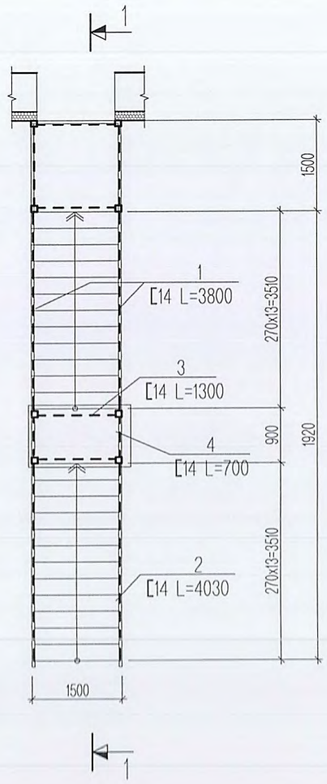

1 - 1

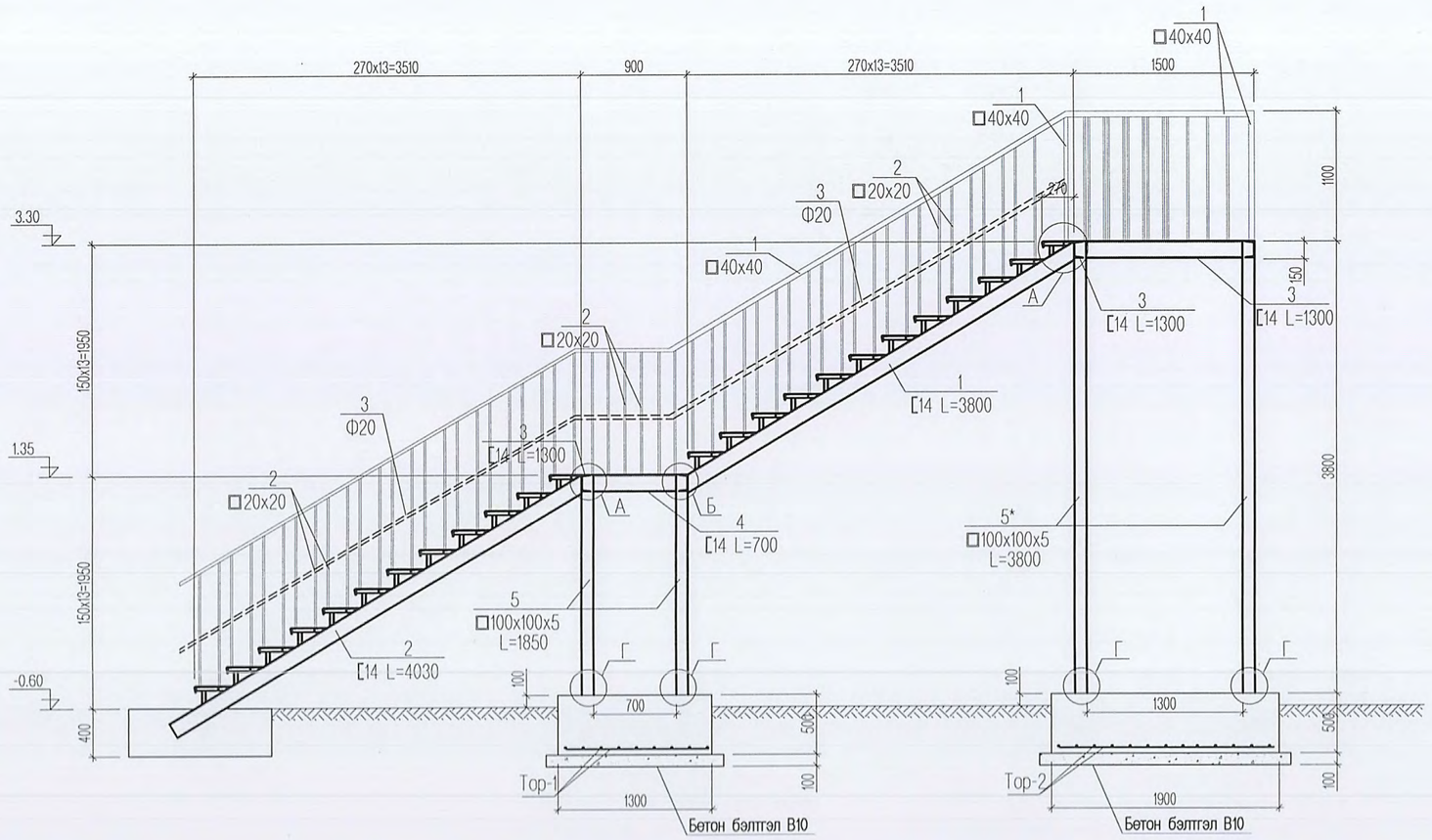

Улаанбаатар хот, Баянзүрх дүүрэг. 63-р цэцэрлэгийн засварын ажил					
Галын шат-2, Байгуулалт, огтлол					Ye шат: А3
Инженер		З.Батболд	ЕГ Шифр: АГХ-18/69	Масштаб: -- М1:---	Огноо: 2018.10
Гүйцэтгэсэн		З.Батболд	ТГ Шифр:	Зургийн дугаар: ББ-3	Хуудас: 4
Шалгасан		С.Бямбасүрэн			

Утас: 99106763
Алтайн газрын хүч

А

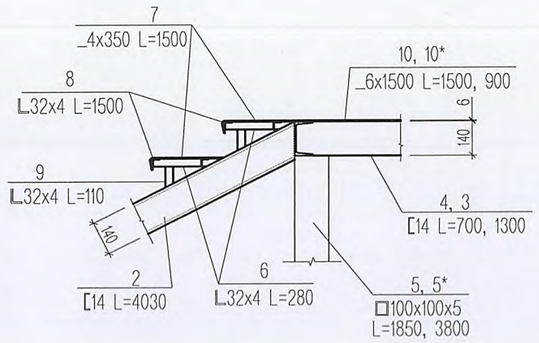

Б

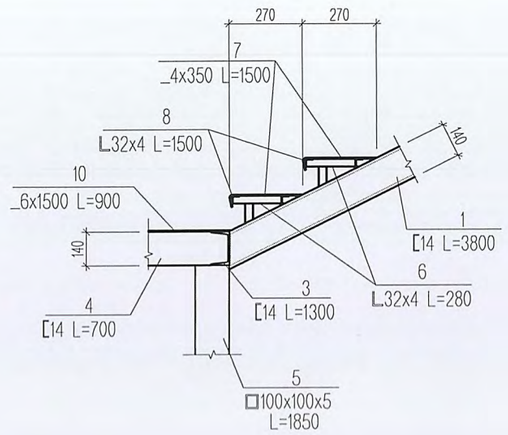

Г

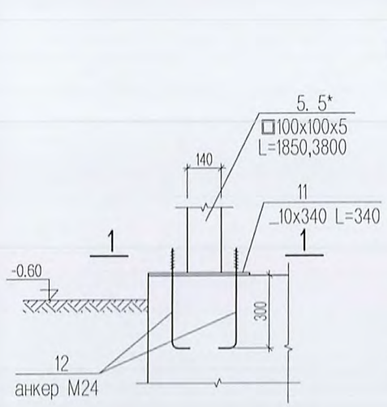

1-1

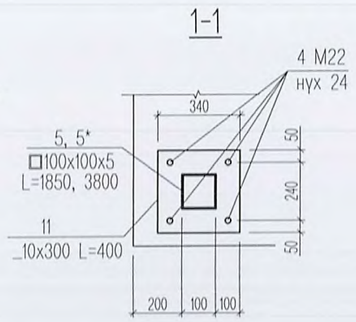

Тор-1

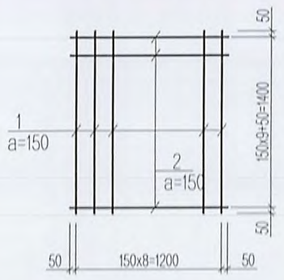

Тор-2

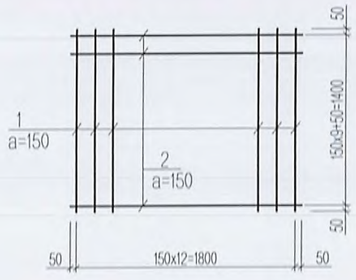

ТӨМӨР ШАТАНД ОРОХ МАТЕРИАЛЫ ТОДОРХОЙЛОЛТ

Поз	Тэмдэглэгээ	Нэр		ш	Тайлбар
		ТӨМӨР ШАТ		1	1162 кг
1		Шатны төмөр гуя	[14 L=3800	2	107.74
2		Шатны төмөр гуя	[14 L=4030	2	112
3		Шатны дамнуруу	[14 L=1300	4	58.76
4		Шатны дамнуруу	[14 L=700	2	15.82
5		Төмөр багана	□100x100x5 L=1850	4	125.8
5*		Төмөр багана	□100x100x5 L=3800	4	258.4
6		Булан төмөр	L32x4 L=280	52	27.5
7		Хавгай төмөр	_4x350 L=1500	26	428.48
8		Булан төмөр	L32x4 L=1500	56	157.87
9		Булан төмөр	L32x4 L=140	56	14.7
10		Хавгай төмөр	_6x1500 L=900	1	63.58
10*		Хавгай төмөр	_6x1500 L=1500	1	105.9
11		Хавгай төмөр	_10x340 L=340	8	72.4
12		Анкер	M24	32	36.32
		Боолт М22		64	
		Тор-1			
1		^16 SD90	L=1450	9	20.59
2		^16 SD90	L=1250	11	21.69
		Тор-2			
1		^16 SD90	L=1450	13	29.74
2		^16 SD90	L=1850	11	32.11
		Шатны хайс			
1		40x40x1.5	L=37.2м	1.54	57.28
2		20x20x1.5	L=140.8м	0.87	122.48
3		Ф20 труба	L=8.6м		
		Бетон В15		3.04м3	
		Бетон бэлтгэл В10		0.75м3	

ТАЙЛБАР

1. Бүх төмөр хийцийг Q345B маркын төмрөөр хийнэ.
2. Бүх төмөр хийцийг уулзаж байгаа уртаар нь гагнана. Гагнуурын өөсны өндөр 6мм байна.
3. Бүх төмөр хийцийг төмрийн сурикээр өнгө тавьж төмрийн будгаар 2 удаа будна.

АЛТАЙН ГАЗРЫН ХҮЧ	Улаанбаатар хот, Баянзүрх дүүрэг. 63-р цэцэрлэгийн засварын ажил				
Утас: 99106763	Галын шат-2, Хэсэглэл, түүвэр				Үе шат: АЗ
Алтайн газрын хүч	Инженер		З.Батболд	ЕГ Шифр: АГХ-18/69	Масштаб: -- M1:---	Огноо: 2018.10
	Гүйцэтгэсэн		З.Батболд	ТГ Шифр:	Зургийн дугаар: ББ-4	Хуудас: 4
	Шалгасан		С.Бямбасүрэн			

АЛТАЙН ГАЗРЫН ХҮЧ

БАРИЛГЫН ЗУРАГ ТӨСӨЛ, УГСРАЛТ

Улаанбаатар хот, Баянзүрх дүүрэг

63-р цэцэрлэгийн засварын ажил

"Дотор халаалт, агаар сэлгэлтийн системийн ажлын зураг "

Шифр АГХ 18/70

БОЛОВСРУУЛСАН.

Гүйцэтгэгч			
	Албан тушаал	Нэр	Гарын үсэг
	"Алтайн газрын хүч " ХХК-ний захирал	С.Бямбасүрэн	

Улаанбаатар хот

Халаалт, агаар сэлгэлтийн системийн үндсэн үзүүлэлт

Барилга байгууламжийн нэр	Эзэлхүүн, м³ V	Гадна агаарын температур, °С	Дулаан зарцуулалт, кВт				Хүйтэн зарцуулалт, кВт	Цахилгаан хөдөлгүүрийн хүчин чадал, кВт
			Халаалт	Агаар сэлгэлт	Халуун усан хангамж	Бүгд		
"63-р цэцэрлэг"	-	-39.0 °С	110	-	цах-р	110	-	-

Таних тэмдэг

Д/д	Системийн төрөл	Тэмдэглэгээ
1	Халаалтын өгөх шугам	Д2.1
	Халаалтын буцах шугам	Д2.2
2	Яндан хоолойн дулаалга	
3	Яндан хоолойг угсрах налуу	0.003
4	Халаах хэрэгсэл /байгуулалт дээр/	
	Халаах хэрэгсэл /тойм дээр/	

Элементийн нэр	Тэмдэглэгээ
Халаалтын системийн босоо шугам	БШ
Халаалтын системийн гол босоо шугам	ГБШ
Салбарлах хайрцаг	СХ
Халаалтыг хуваарьлагч	ХХ
Хэвтээ салаа шугам	ХСШ

Зургийн жагсаалт

Д/д	Формат	Нэрс	Тайлбар
1	А3	Нүүр хуудас	ХАС-1
2	А3	Материалын түүвэр	ХАС-2
3	А3	1-р давхраар явах халаалтын хэвтээ шугамын байгууламж	ХАС-3
4	А3	1-р давхрын халаалтын системийн байгууламж /А, Б блок/	ХАС-4
5	А3	2-р давхрын халаалтын системийн байгууламж /А, Б блок/	ХАС-5
6	А3	Халаалтын системийн тойм. Систем №1	ХАС-6
7	А3	Халаалтын системийн тойм. Систем №2	ХАС-7
8	А3	Халаалтын системийн тойм. Систем №3	ХАС-8
9	А3	Оролтын узель, материалын түүвэр	ХАС-9

Тайлбар бичиг

Ерөнхий хэсэг:

Улаанбаатар хот. Баянзүрх дүүрэгт баригдсан 63-р цэцэрлэгийн халаалтын системийн засварын ажлын зургийг ажлын хэсгийн протокол, зураг төсөл боловсруулах даалгаварыг үндэслэн барилгын зураг төслийн "Алтайн газрын хүч" ХХК-нд боловсруулав.

Дараах норм ба дүрмүүдийг мөрдлөг болгон хийлээ.

1. Барилгад хэрэглэх уур амьсгал ба геофизикийн үзүүлэлт БНбД 23-01-09
2. Халаалт, агаар сэлгэлт ба кондиционер БНбД 41-01-11
3. Олон нийтийн барилга БНбД 31-03-03

1. Халаалтын системийн тооцоог дараах нөхцлөөр тооцлоо.
   Гадна агаарын хэм хүйтний улиралд -39 °С
2. Дулаан зөөгчийн хэм
   Халаалтын системийн өгөх усны хэм 85 °С
   буцах усны хэм 65 °С
3. Зонхилох өрөөний хэм
   Анги 22 °С

Халаалтын систем нь төвийн өөрийн эх үүсвэртэй байх ба дулаан зөөгчийн параметр нь 85/65 °С хэмтэй ус байна.

Тус цэцэрлэгийн халаалт нь хоёр хоолойт доогуур тугээлттэй системтэй байсан ба халаах хэрэгсэл, хэвтээ шугамыг хэвээр үлдээн босоо шугам болон халаах хэрэгслийн богино холбоос бүхий шугам хоолой, хаалт арматурыг бүрэн солихоор тусгаж өгөв. Мөн барилгын оролтоос оролтын узель хүртэлх сувагт явах дулаалгатай 2ф76мм-н шугам хоолой, оролтын узелийн бүх тоног төхөөрөмжийг шинээр угсрахаар зураг төсөлд тусгаж өгөв.

2ф76мм-н хэвтээ шугамыг солих үед сувгийг задлах болон цэвэрлэгээ, дахин битүүлэх ажлыг төсөвт тусгаж өгөв.

Системийг угсарч дууссаны дараа БНбД 3.05.01-88-н 3.18-р зүйлийн дагуу угаах бөгөөд заслалын ажил эхлэхээс өмнө 5-6 ат-с ихгүй даралттай усаар шахаж шалгана. Яндан хоолойн гагнуурын ажлыг гүйцэтгэхдээ БНбД 3.05.03-95-г мөрдлөг болгон ажиллах хэрэгтэй.

Буулгах ажлын материалын түүвэр болон шинээр хийх ажлын материалыг түүвэрт тусгаж өгөв. Засварын ажил хийгдэх явцад хана шаланд гарах нүхэнд чигжээс хийх, хана таазанд өрөмдлөг хийх явцад нэг нүхэнд 0,5м² /эмульс, замаск/ байхаар бодолцож төсөвт тусгаж өгөх.

Угсралтын ажилыг гүйцэтгэхдээ:

БНбД 12-03-04 Барилгын үйлдвэрлэлийн хөдөлмөр хамгаалал аюулгүйн ажилгааны дүрэм,

БД 12-101-05 Барилга угсралтын ажилд мөрдөх хөдөлмөр хамгаалалын үлгэрчилсэн дүрмийг бариимтлан ажиллах хэрэгтэй.

3-9
2019.02.25

Үе шат:	ТӨСЛИЙН ҮЕ ШАТ		
Алтайн газрын хүч info@altaingazriinkhuch.mn Утас: 99106763	"Алтайн газрын хүч" ХХК		
"АЛТАЙН ГАЗРЫН ХҮЧ" ХХК			
Инженер	Ж.Эрдэнэцэцэг	Ж.Эрдэнэцэцэг	
Гүйцэтгэсэн	Э.Давгадорж	Э.Давгадорж	
Шалгасан	Ж.Эрдэнэцэцэг	Ж.Эрдэнэцэцэг	
Улаанбаатар хот, Баянзүрх дүүрэг. "63-р цэцэрлэгийн засварын ажил"			
Нүүр хуудас			
Масштаб:	Зургийн дугаар: ХАС-1	Хуудас: 9	
ЕГ Шифр: АГХ-18/69	ТГ Шифр:	Огноо: 2018.12	

Материалын түүвэр

Д/д	Тэмдэглэгээ	Нэрс	Тоо	Жин кг	Тайлбар
1	2	3	4	5	6
		ХАЛААЛТ: ШИНЭЭР ХИЙХ			
1	ГОСТ 3262-75	Ус хий дамжуулах ган яндан			
	Т≥200 °С; Ру≥1.6 мПа	Ф15 мм	280	1.28	у/м
		Ф20 мм	50	1.66	у/м
2		Яндангийн дулаалга			
		а/ Зэврэлтээс хамгаалах			
		түрхлэг 2 удаа			
		б/ Хамгаалах бүрхүүл			
		Ф15 мм	280	-	у/м
		Ф20 мм	50	-	у/м
3	Т≥100 °С; Ру≥1.0 мПа	Тохируулах хаалт ф15 мм	66	-	ш.ир
4	Т≥100 °С; Ру≥1.0 мПа	Буцаах хаалт ф15 мм	66	-	ш.ир
5	Т≥100 °С; Ру≥1.0 мПа	Хий авагч	34	-	ш.ир
6	ГОСТ 3262-75	Ус хий дамжуулах ган яндан			
	Т≥200 °С; Ру≥1.6 мПа	Яндангийн дулаалга			
		а/ Зэврэлтээс хамгаалах			
		түрхлэг 2 удаа			
		б/ Хамгаалах бүрхүүл			
		в/ Дулаалга δ=50мм			
		Ф70 мм	100	5.40	у/м
		ХАЛААЛТ: БУУЛГАХ АЖИЛ			
1		Ус хий дамжуулах ган яндан			
		Ф15-20 мм	330	-	у/м

Материалын түүвэр					
Д/д	Тэмдэглэгээ	Нэрс	Тоо	Жин кг	Тайлбар
1	2	3	4	5	6
Дулааны узель доторх шугамыг тоноглолын хамт буулгах ажлын түүвэр.					
1		Одоо бйгаа эзлэхүүний хог шүүгч Ф70мм	2		ш.ир
2		Одоо байгаа фланцтай хаалт Ф70мм	2		ш.ир
		Ф50мм	4		ш.ир
		Ф32мм	2		ш.ир
3		Одоо бйгаа ган яндан хоолойг буулгах: Ф70мм	5		у/м
		Ф50мм	2		у/м
		Ф32мм	1		у/м

Үе шат:	ТӨСЛИЙН ҮЕ ШАТ	
info@altaingazriinkhuch.mn Утас: 99106763 "АЛТАЙН ГАЗРЫН ХҮЧ" ХХК	"Алтайн газрын хүч" ХХК	
Инженер		Э.Арцуунцэцэг
Гүйцэтгэсэн		Э.Давгадорж
Шалгасан		Э.Арцуунцэцэг
Улаанбаатар хот, Баянзүрх дүүрэг. "63-р цэцэрлэгийн засварын ажил"		
Материалын түүвэр		
Масштаб:	Зургийн дугаар: ХАС-2	Хуудас: 9
ЕГ Шифр: АГХ-18/69	ТГ Шифр:	Огноо: 2018.12

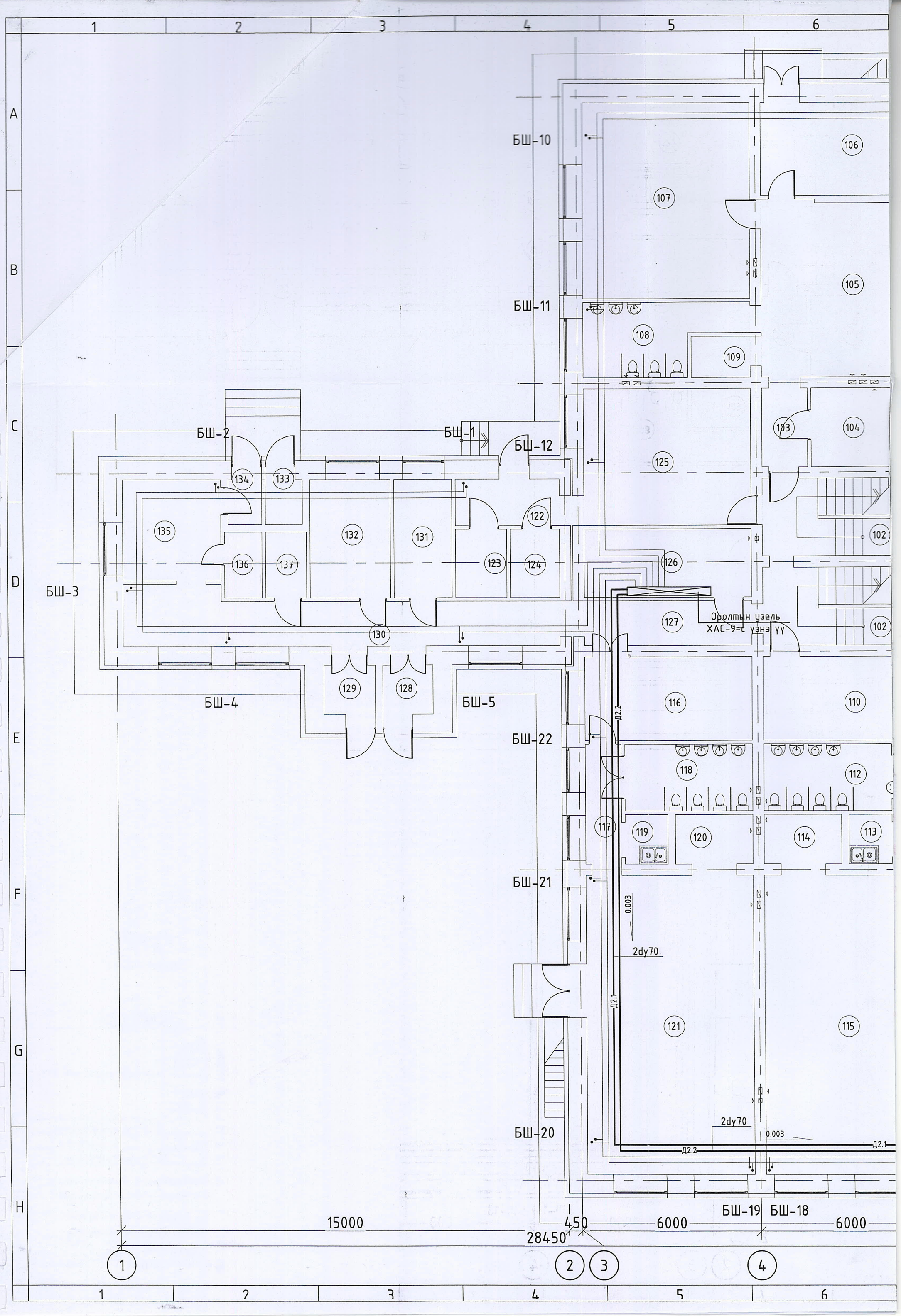

БШ-10
БШ-11
БШ-12
БШ-1
БШ-2
БШ-3
БШ-4
БШ-5
БШ-22
БШ-21
БШ-20
БШ-19
БШ-18
Оролтын узель
ХАС-9-с узнэ УУ
Д2.2
Д2.1
0.003
2dy70
15000
450
6000
6000
28450

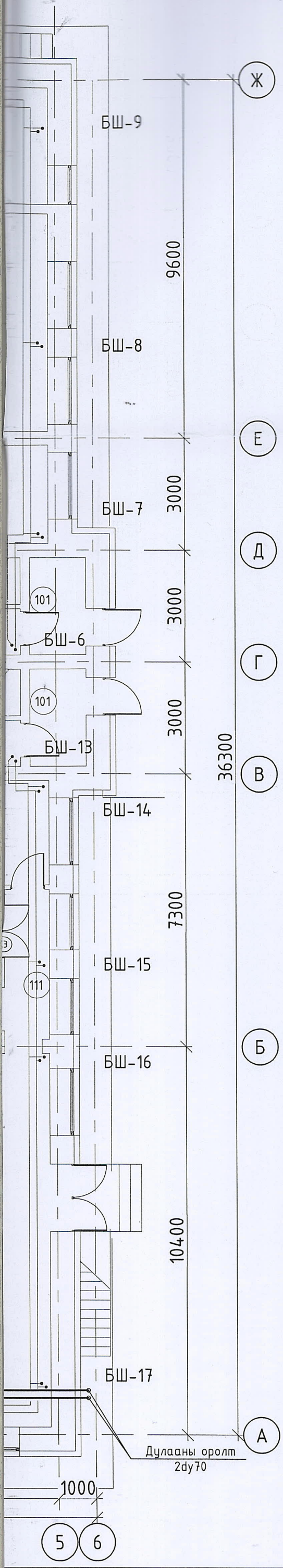

Өрөөний тодорхойлолт

Өрөөний дугаар	Өрөөний нэр	Өрөөний хэм, °С
101	Хонгил	
102	Шатны хонгил	
103	Хонгил	
104	Арга зүйч багш	
	"Булгийн өрөө-1"	
105	Булгийн өрөө	
106	Багшийн өрөө	
107	Унтлагын өрөө	
108	Арцун цэврийн өрөө	
109	Гал тогоо	
	"Булгийн өрөө-2"	
110	Хувцас солих өрөө	
111	Хонгил	
112	Арцун цэврийн өрөө	
113	Гал тогоо	
114	Ор хураах өрөө	
115	Булгийн өрөө	
	"Булгийн өрөө-3"	
116	Хувцас солих өрөө	
117	Хонгил	
118	Арцун цэврийн өрөө	
119	Гал тогоо	
120	Ор хураах өрөө	
121	Булгийн өрөө	
122	Гонх	
123	Хүнсний агуулах	
124	Хүнсний агуулах	
125	Гал тогоо	
126	Узель	
127	Хонгил	
128	Гонх	
129	Гонх	
130	Хонгил	
131	Эмч	
132	Угаалга	
133	Гонх	
134	Гонх	
135	Вестибюль	
136	Арцун цэврийн өрөө	
137	Цахилгааны шитний өрөө	

3-9
2019.02.25

Үе шат:	ТӨСЛИЙН ҮЕ ШАТ	
info@altaingazriinkhuch.mn Утас: 99106763 "АЛТАЙН ГАЗРЫН ХҮЧ" ХХК	"Алтайн газрын хүч" ХХК	
Инженер		Э.Арцунцэцэг
Гүйцэтгэсэн		Э.Давгадорж
Шалгасан		Э.Арцунцэцэг

Улаанбаатар хот, Баянзүрх дүүрэг.
"63-р цэцэрлэгийн засварын ажил"

1-р давхраар явах халаалтын хэвтээ шугамын байгууламт

Масштаб:	Зургийн дугаар:	Хуудас:
М1:100	ХАС-3	9
ЕГ Шифр: АГХ-18/69	ТГ Шифр:	Огноо:2018.12

12/28/2016 6:01:50 PM

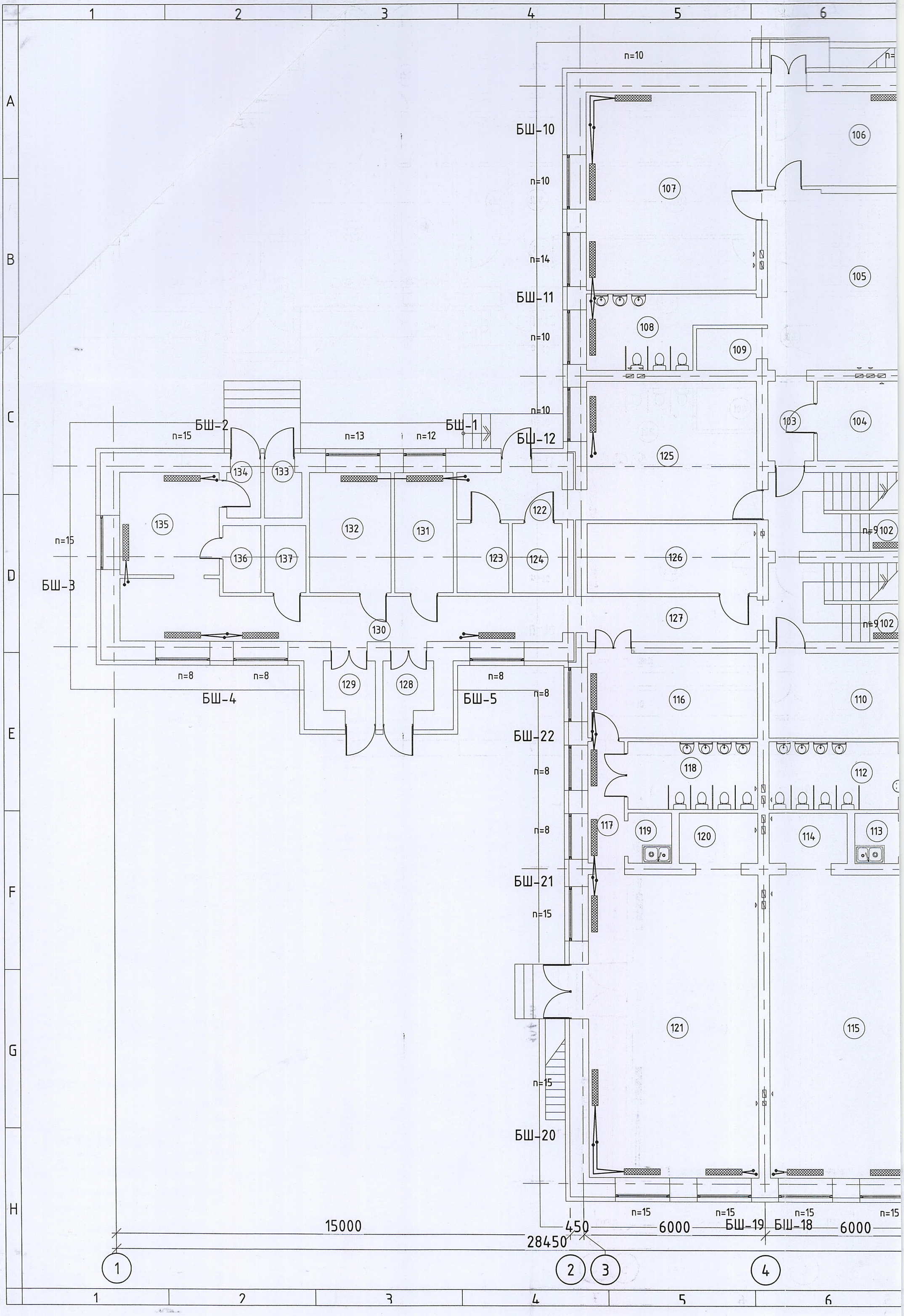
1
2
3
4
5
6
A
B
C
D
E
F
G
H
БШ-1
БШ-2
БШ-3
БШ-4
БШ-5
БШ-10
БШ-11
БШ-12
БШ-20
БШ-21
БШ-22
БШ-18
БШ-19
n=10
n=14
n=15
n=13
n=12
n=9
n=8
106
107
105
108
109
103
104
125
134
133
135
132
131
122
102
136
137
123
124
126
127
130
129
128
116
110
118
112
117
119
120
114
113
121
115
15000
450
6000
28450

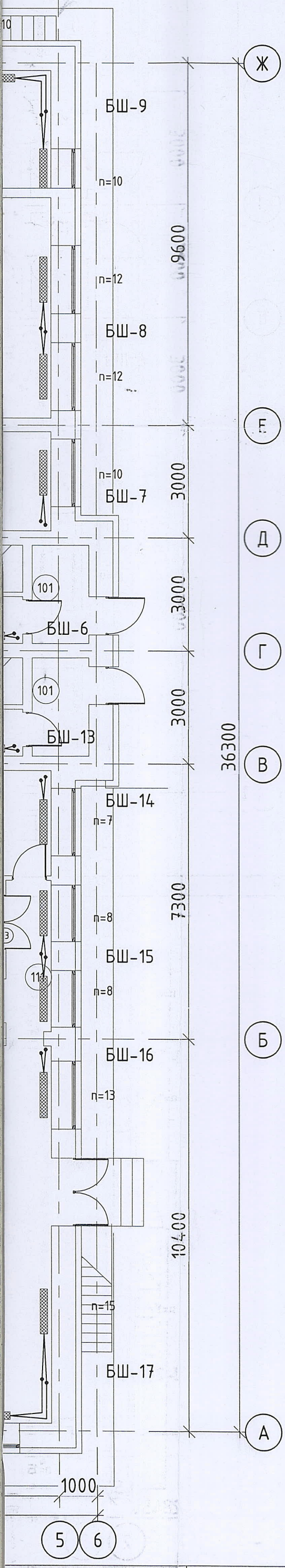

Өрөөний тодорхойлолт

Өрөөний дугаар	Өрөөний нэр	Өрөөний хэм, °С
101	Хонгил	
102	Шатны хонгил	
103	Хонгил	
104	Арга зүйч багш	
	"Булгийн өрөө-1"	
105	Булгийн өрөө	
106	Багшийн өрөө	
107	Унтлагын өрөө	
108	Ариун цэврийн өрөө	
109	Гал тогоо	
	"Булгийн өрөө-2"	
110	Хувцас солих өрөө	
111	Хонгил	
112	Ариун цэврийн өрөө	
113	Гал тогоо	
114	Ор хураах өрөө	
115	Булгийн өрөө	
	"Булгийн өрөө-3"	
116	Хувцас солих өрөө	
117	Хонгил	
118	Ариун цэврийн өрөө	
119	Гал тогоо	
120	Ор хураах өрөө	
121	Булгийн өрөө	
122	Гонх	
123	Хүнсний агуулах	
124	Хүнсний агуулах	
125	Гал тогоо	
126	Узель	
127	Хонгил	
128	Гонх	
129	Гонх	
130	Хонгил	
131	Эмч	
132	Үзлэгийн	
133	Гонх	
134	Гонх	
135	Вестибюль	
136	Ариун цэврийн өрөө	
137	Цахилгааны шитний өрөө	

3-9
2019.02.25

Ye шат:	ТӨСЛИЙН ҮЕ ШАТ
info@altaingazrinkhuch.mn Утас: 99106763 "АЛТАЙН ГАЗРЫН ХҮЧ" ХХК	"Алтайн газрын хүч" ХХК
Инженер	Э.Ариунцэцэг
Гүйцэтгэсэн	Э.Давгадорж
Шалгасан	Э.Ариунцэцэг
Улаанбаатар хот, Баянзүрх дүүрэг. "63-р цэцэрлэгийн засварын ажил"	
1-р давхрын халаалтын системийн байгууламт	
Масштаб: М1:100	Зургийн дугаар: ХАС-4
Хуудас: 9	
ЕГ Шифр: АГХ-18/69	ТГ Шифр:
Огноо:2018.12	

12/28/2016 6:01:50 PM

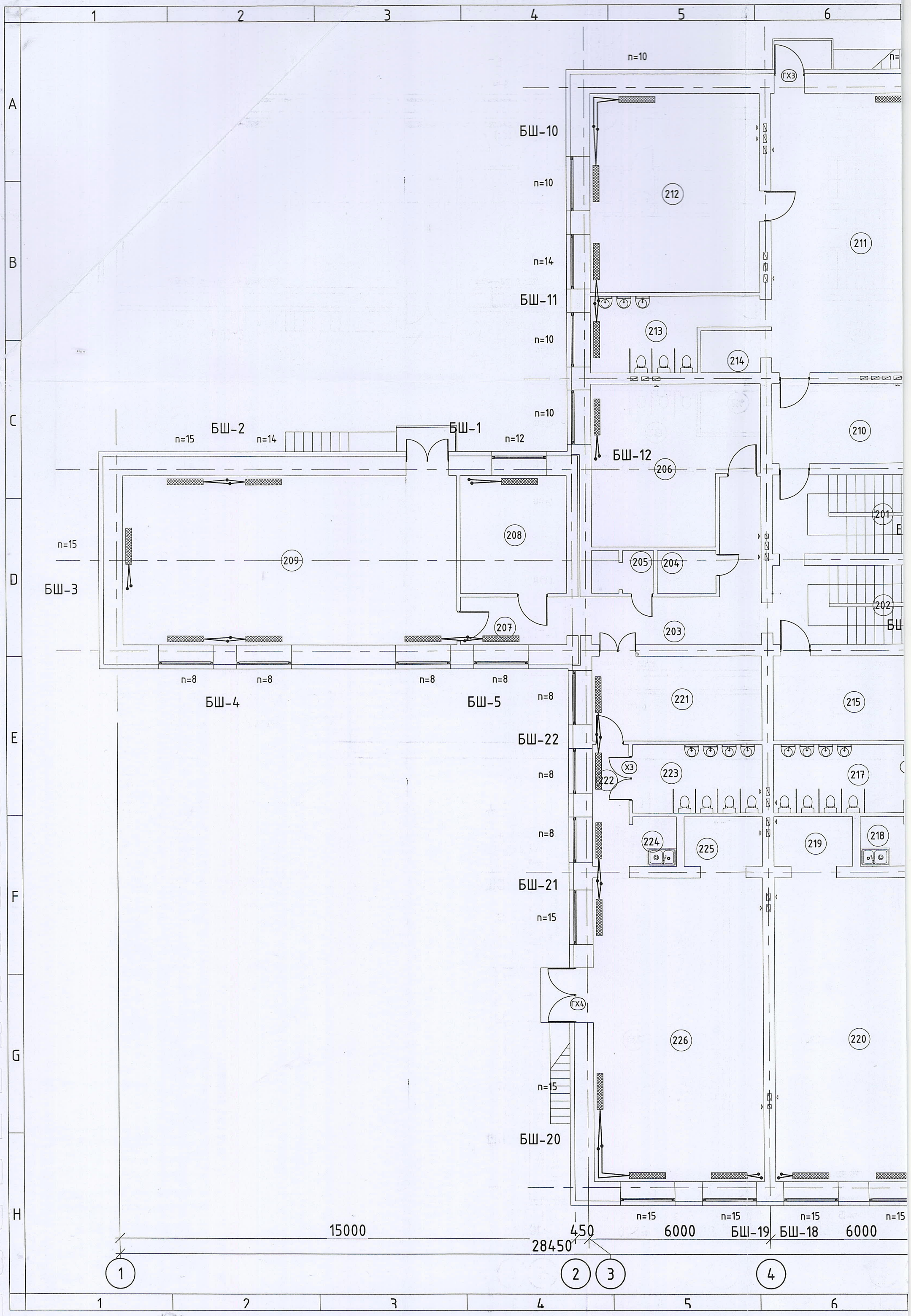
1
2
3
4
5
6
A
B
C
D
E
F
G
H
n=10
ГХ3
n=
БШ-10
n=10
212
211
n=14
БШ-11
n=10
213
214
n=10
БШ-2
n=15
n=14
БШ-1
n=12
n=10
БШ-12
206
210
201
208
n=15
209
БШ-3
205
204
202
207
203
n=8
n=8
n=8
n=8
БШ-4
БШ-5
n=8
БШ-22
221
215
ХЗ
222
223
217
n=8
224
225
219
218
n=8
БШ-21
n=15
ГХ4
226
220
n=15
БШ-20
n=15
n=15
n=15
n=15
15000
450
6000
БШ-19
БШ-18
6000
28450
1
2
3
4

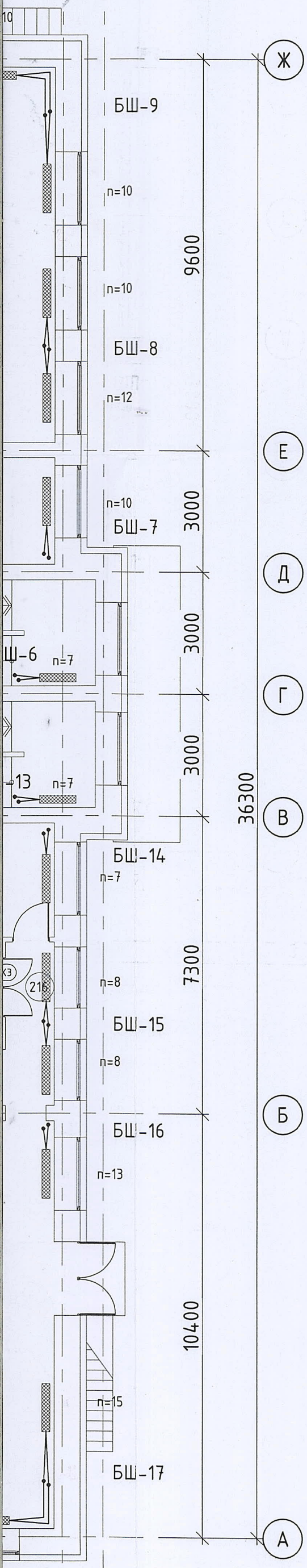

Өрөөний тодорхойлолт

Өрөөний дугаар	Өрөөний нэр	Өрөөний хэм, °С
201	Шатны хонгил	
202	Шатны хонгил	
203	Хонгил	
204	Архив	
205	Арцун цэврийн өрөө	
206	Эрхлэгч	
207	Хонгил	
208	Багш нарын өрөө	
209	Урлаг, спортын танхим	
	"Булгийн өрөө-4"	
210	Хувцас солих өрөө	
211	Булгийн өрөө	
212	Унтлагын өрөө	
213	Арцун цэврийн өрөө	
214	Гал тогоо	
	"Булгийн өрөө-5"	
215	Хувцас солих өрөө	
216	Хонгил	
217	Арцун цэврийн өрөө	
218	Гал тогоо	
219	Ор хураах өрөө	
220	Булгийн өрөө	
	"Булгийн өрөө-6"	
221	Хувцас солих өрөө	
222	Хонгил	
223	Арцун цэврийн өрөө	
224	Гал тогоо	
225	Ор хураах өрөө	
226	Булгийн өрөө	

3-9
2019.02.25

Ye шат:	ТӨСЛИЙН ҮЕ ШАТ	
info@altaingazriinkhuch.mn Утас: 99106763 "АЛТАЙН ГАЗРЫН ХҮЧ" ХХК	"Алтайн газрын хүч" ХХК	
Инженер		Э.Арцунцэцэг
Гүйцэтгэсэн		Э.Давгадорж
Шалгасан		Э.Арцунцэцэг
Улаанбаатар хот, Баянзүрх дүүрэг. "63-р цэцэрлэгийн засварын ажил"		
2-р давхрын халаалтын системийн байгууламт		
Масштаб: М1:100	Зургийн дугаар: ХАС-5	Хуудас: 9
ЕГ Шифр: АГХ-18/69	ТГ Шифр:	Огноо:2018.12

12/28/2016 6:01:50 PM

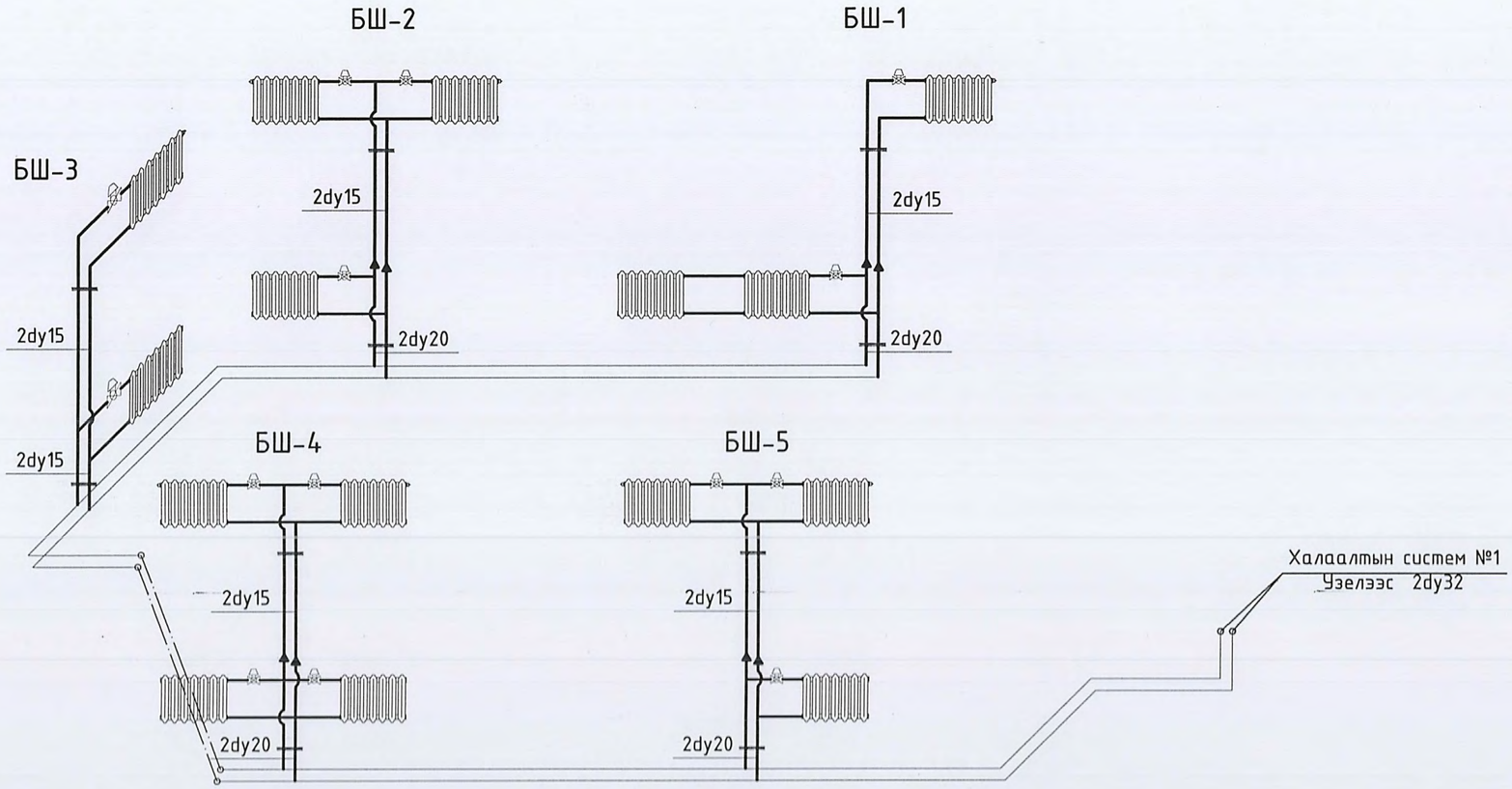

ХЭСЭГЛЭЛ-I

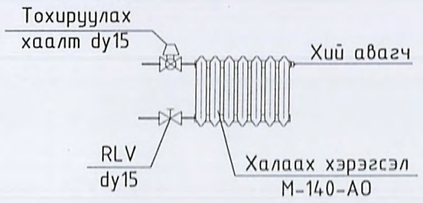

ТАЙЛБАР:

Ye шат:	ТӨСЛИЙН YE ШАТ	
info@altaingazrlinkhuch.mn Утас: 99106763 "АЛТАЙН ГАЗРЫН ХҮЧ" ХХК	"Алтайн газрын хүч" ХХК	
Инженер		Э.Ариунцэцэг
Гүйцэтгэсэн		Э.Давгадорж
Шалгасан		Э.Ариунцэцэг

Улаанбаатар хот, Баянзүрх дүүрэг.
"63-р цэцэрлэгийн засварын ажил"

Халаалтын системийн төйм
систем №1

Масштаб:	Зургийн дугаар: ХАС-6	Хуудас: 9
ЕГ Шифр: АГХ-18/69	ТГ Шифр:	Огноо: 2018.12

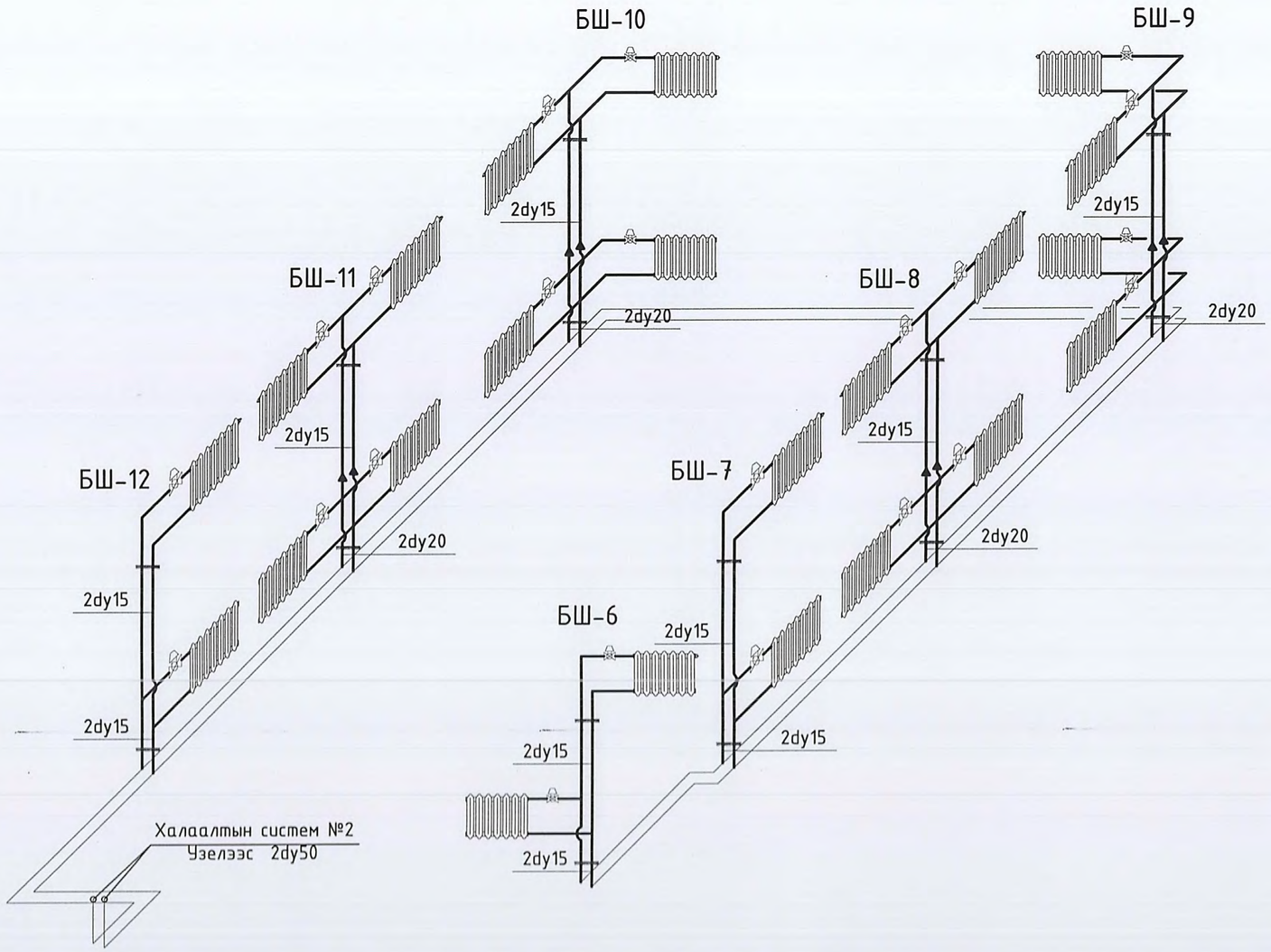

ХЭСЭГЛЭЛ-I

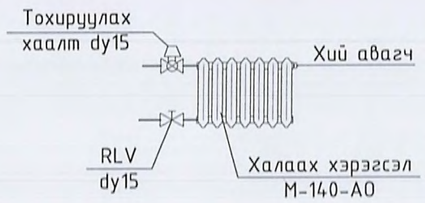

ТАЙЛБАР:

Ye шат: ТӨСЛИЙН УЕ ШАТ

"Алтайн газрын хүч" ХХК
info@altaingazriinkhuch.mn
Утас: 99106703
"АЛТАЙН ГАЗРЫН ХҮЧ" ХХК

Инженер		Э.Арвинц эцэг
Гүйцэтгэсэн		Э.Даваадорж
Шалгасан		Э.Арвинц эцэг

Улаанбаатар хот, Баянзүрх дүүрэг,
"63-р цэцэрлэгийн засварын ажил"

Халаалтын системийн тэйм
систем №2

Масштаб:	Зургийн дугаар: ХАС-7	Хуудас: 9
ЕГ Шифр: АГХ-18/69	ТГ Шифр:	Огноо: 2018.12

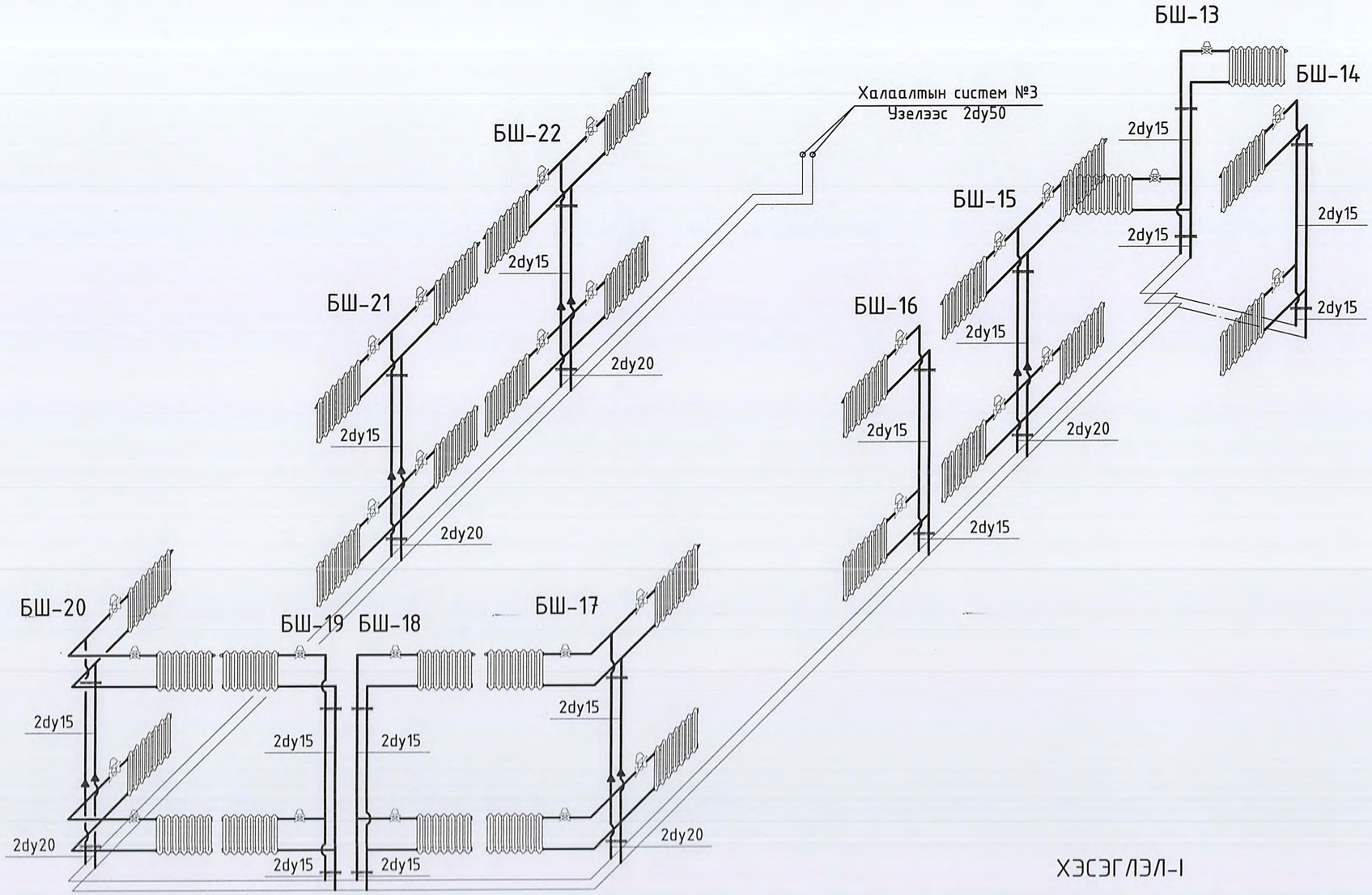

ХЭСЭГЛЭЛ-I

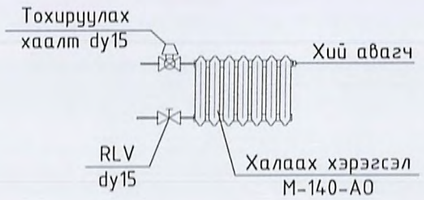

ТАЙЛБАР:

Ye шат:	ТӨСЛИЙН YE ШАТ	
info@altaingazriinkhuch.mn Утас: 99106763 "АЛТАЙН ГАЗРЫН ХҮЧ" ХХК	"Алтайн газрын хүч" ХХК	
Инженер		Э.Ариунцэцэг
Гүйцэтгэсэн		Э.Давгадорж
Шалгасан		Э.Ариунцэцэг

Улаанбаатар хот, Баянзүрх дүүрэг.
"63-р цэцэрлэгийн засварын ажил"

Халаалтын системийн тойм
систем №3

Масштаб:	Зургийн дугаар: ХАС-8	Хуудас: 9
ЕГ Шифр: АГХ-18/69	ТГ Шифр:	Огноо: 2018.12

ОРОЛТЫН УЗЕЛИЙН ЕРӨНХИЙ БАЙДАЛ.

масштабгүй.

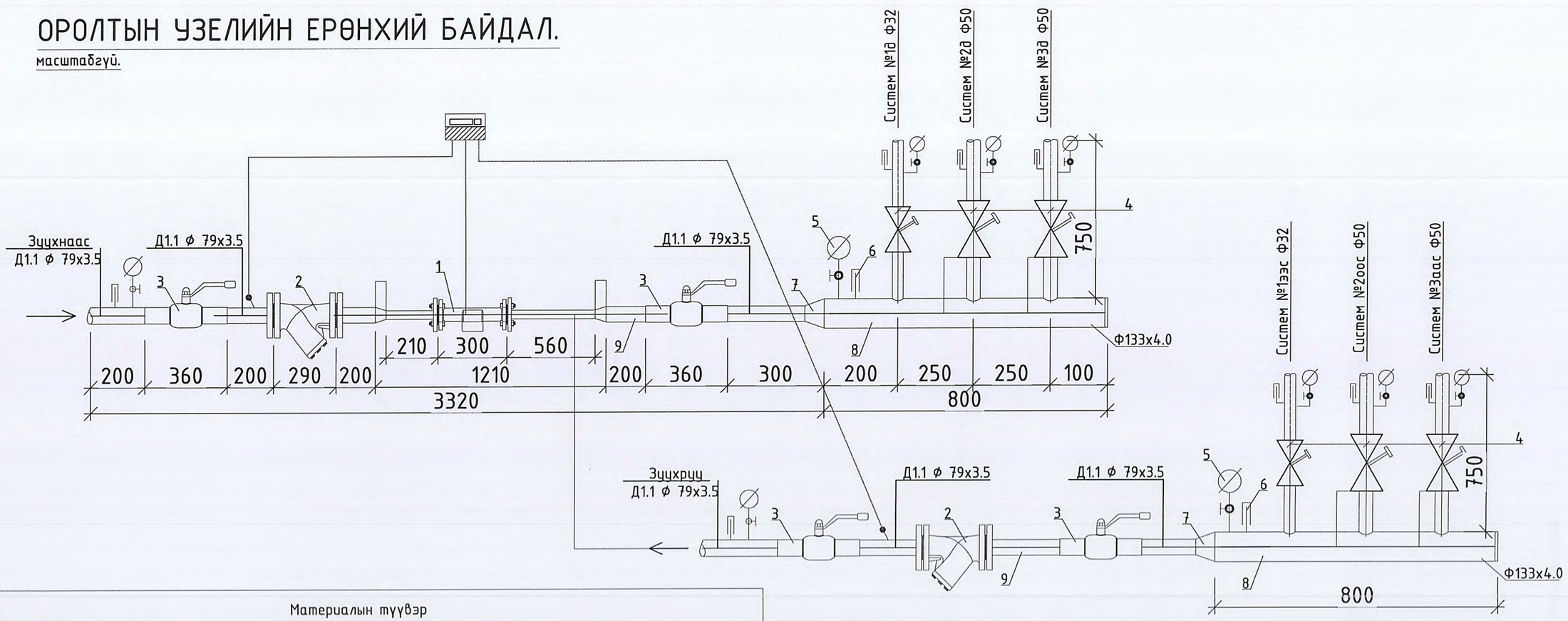

Материалын түүвэр

Д/д	Тэмдэглэгээ	Нэрс	Тоо	Жин кг	Тайлбар
		Материалын түүвэр			
1		Дулааны электрон тоолуур /комп/	1		шир
2	V821m FS100	Хог шүүгч Ф70	2		шир
3	T>200°C; P>1.6Mпа	Бөмбөлгөн ган хаалт Ф70 PN25	4	5.0	шир
4	MSC-C DN100	Баланслагч хаалт Ф50	4		шир
	--- / ---	Ф32	2		шир
5	ОБМ 1-100	Манометр	10		шир
6	ГОСТ2832-73	Техникийн термометр 0-100	10		шир
7	ГОСТ17378-83	Шилжвэр 125х70	2		шир
	--- / ---	70х40	2		шир
8	ГОСТ 10704-81	Гербёнка Ф133х4.0, L=800мм	2		шир
9	ГОСТ 10704-91	Ган хоолой Ф76х3.5 /дулаалгатай/	6.0	5.4	у/м
	--- / ---	Ган хоолой Ф57х3.5 /дулаалгатай/	3.0	6.36	у/м
	--- / ---	Ган хоолой Ф38х2.5 /дулаалгатай/	1.5	1.78	у/м

Ye шат:	ТӨСЛИЙН УЕ ШАТ
info@altaingazriinkhuch.mn Утас: 99106783 "АЛТАЙН ГАЗРЫН ХҮЧ" ХХК	"Алтайн газрын хүч" ХХК
Инженер	Э.Ариунцэцэг
Гүйцэтгэсэн	Э.Давгадорж
Шалгасан	Э.Ариунцэцэг
Улаанбаатар хот, Баянзүрх дүүрэг, "63-р цэцэрлэгийн засварын ажил"	
Оролтын узель. Материалын түүвэр	
Масштаб:	Зургийн дугаар: ХАС-9 / Хуудас: 9
ЕГ Шифр: АГХ-18/70	ТГ Шифр: / Огноо: 2018.12

АЛТАЙН ГАЗРЫН ХҮЧ

БАРИЛГЫН ЗУРАГ ТӨСӨЛ, УГСРАЛТ

Улаанбаатар хот, Баянзүрх дүүрэг

63-р цэцэрлэгийн барилга

"Дотор цэвэр, бохир усны системийн засварын зураг "

Шифр АГХ 18/68

БОЛОВСРУУЛСАН.

Гүйцэтгэгч			
	Албан тушаал	Нэр	Гарын үсэг
	"Алтайн газрын хүч " ХХК-ний захирал	С.Бямбасүрэн	

Улаанбаатар хот

1-Р ДАВХРЫН ШИНЭЧИЛСЭН БАЙГУУЛАЛТ "А3" М1:150

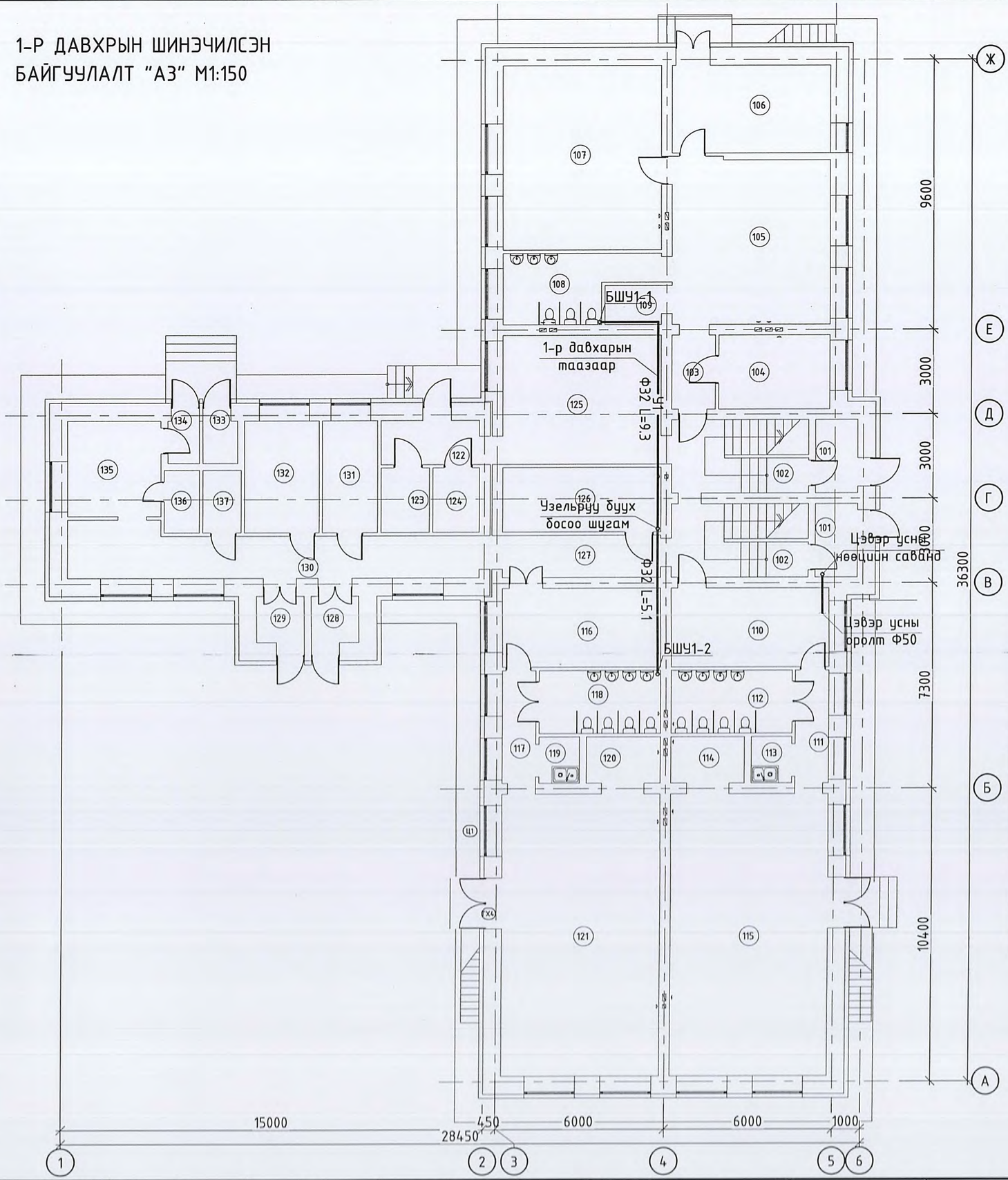

Өрөөний тодорхойлолт

Өрөөний дугаар	Өрөөний нэр	Талбай
101	Хонгил	3.9x2=7.8
102	Шатны хонгил	12.6x2=25.2
103	Хонгил	4.0
104	Арга зүйч багш	10.4
	"Булгийн өрөө-1"	
105	Булгийн өрөө	33.0
106	Багшийн өрөө	17.5
107	Унтлагын өрөө	36.8
108	Арцун цэврийн өрөө	11.4
109	Гал тогоо	3.1
	"Булгийн өрөө-2"	
110	Хувцас солих өрөө	15.7
111	Хонгил	4.8
112	Арцун цэврийн өрөө	9.9
113	Гал тогоо	2.3
114	Ор хураах өрөө	4.3
115	Булгийн өрөө	56.1
	"Булгийн өрөө-3"	
116	Хувцас солих өрөө	15.7
117	Хонгил	4.8
118	Арцун цэврийн өрөө	9.6
119	Гал тогоо	2.3
120	Ор хураах өрөө	4.3
121	Булгийн өрөө	56.1
122	Гонх	5.4
123	Хүнсний агуулах	3.9
124	Хүнсний агуулах	3.7
125	Гал тогоо	25.8
126	Узель	12.8
127	Хонгил	8.4
128	Гонх	2.7
129	Гонх	2.8
130	Хонгил	23.8
131	Эмч	7.7
132	Угаалга	10.7
133	Гонх	1.8
134	Гонх	1.6
135	Вестибюль	11.2
136	Арцун цэврийн өрөө	2.7
137	Цахилгааны шитний өрөө	3.0
	НИЙТ	463.1м2

8

ТАЙЛБАР:

Ye шат: ТӨСЛИЙН YE ШАТ

АЛТАЙН ГАЗРЫН ХҮЧ

info@altaingazriinkhuch.mn
Утас: 99106763

"Алтай газрын хүч" ХХК

*АЛТАЙН ГАЗРЫН ХҮЧ ХХК

Инженер	Гарын үсэг	Нэр
Гүйцэтгэсэн		Э.Саранцэцэг
Шалгасан		Д.Батзаяа

Улаанбаатар хот, Баянзүрх дүүрэг.
"63-р цэцэрлэгийн засварын ажил"

1-р давхрын цэвэр усны системийн байгууламт

Масштаб:	Зургийн дугаар:	Хуудас:
М1:150	ЦБУ-1	3
ЕГ Шифр: АГХ-18/69	ТГ Шифр:	Огноо: 2018.12

А3

2-Р ДАВХРЫН ШИНЭЧИЛСЭН
БАЙГУУЛАЛТ "А3" М1:150

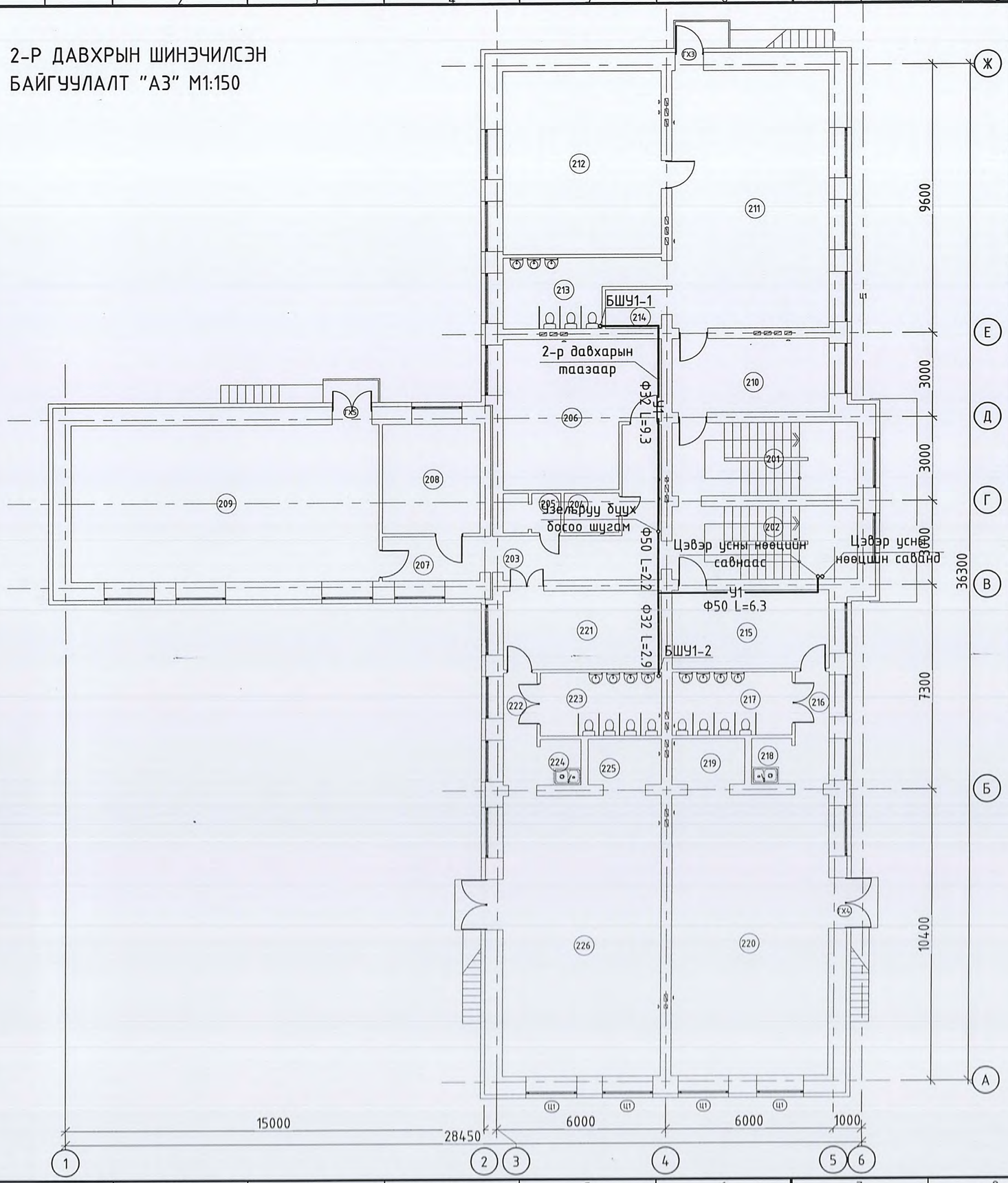

Өрөөний тодорхойлолт

Өрөөний дугаар	Өрөөний нэр	Талбай
201	Шатны хонгил	17.2
202	Шатны хонгил	17.2
203	Хонгил	14.8
204	Архив	2.7
205	Ариун цэврийн өрөө	2.7
206	Эрхлэгч	26.5
207	Хонгил	6.1
208	Багш нарын өрөө	13.6
209	Урлаг, спортын танхим	61.5
	"Булгийн өрөө-4"	
210	Хувцас солих өрөө	14.7
211	Булгийн өрөө	51.6
212	Унтлагын өрөө	36.8
213	Ариун цэврийн өрөө	11.3
214	Гал тогоо	3.5
	"Булгийн өрөө-5"	
215	Хувцас солих өрөө	15.7
216	Хонгил	4.8
217	Ариун цэврийн өрөө	9.6
218	Гал тогоо	2.3
219	Ор хураах өрөө	4.2
220	Булгийн өрөө	56.0
	"Булгийн өрөө-6"	
221	Хувцас солих өрөө	15.7
222	Хонгил	4.8
223	Ариун цэврийн өрөө	9.6
224	Гал тогоо	2.3
225	Ор хураах өрөө	4.2
226	Булгийн өрөө	56.0
	НИЙТ	467.0м2

9

ТАЙЛБАР:

Ye шат: ТӨСЛИЙН ҮЕ ШАТ

АЛТАЙН ГАЗРЫН ХҮЧ

info@altaingazriinkhuch.mn
Утас: 99106763

"АЛТАЙН ГАЗРЫН ХҮЧ" ХХК

"Алтайн газрын хүч" ХХК

Инженер	Гарын үсэг	Нэр
Гүйцэтгэсэн		Э.Саранцэцэг
Шалгасан		Д.Батзаяа

Улаанбаатар хот, Баянзүрх дүүрэг.
"63-р цэцэрлэгийн засварын ажил"

2-р давхрын цэвэр усны
системийн байгууллалт

Масштаб:	Зургийн дугаар:	Хуудас:
М1:150	ЦБУ-2	3
ЕГ Шифр: АГХ-18/69	ТГ Шифр:	Огноо: 2018.12

А3

ДЭЭВРИЙН ХЭМЖИЛТИЙН БАЙГУУЛАЛТ "А3" М1:150

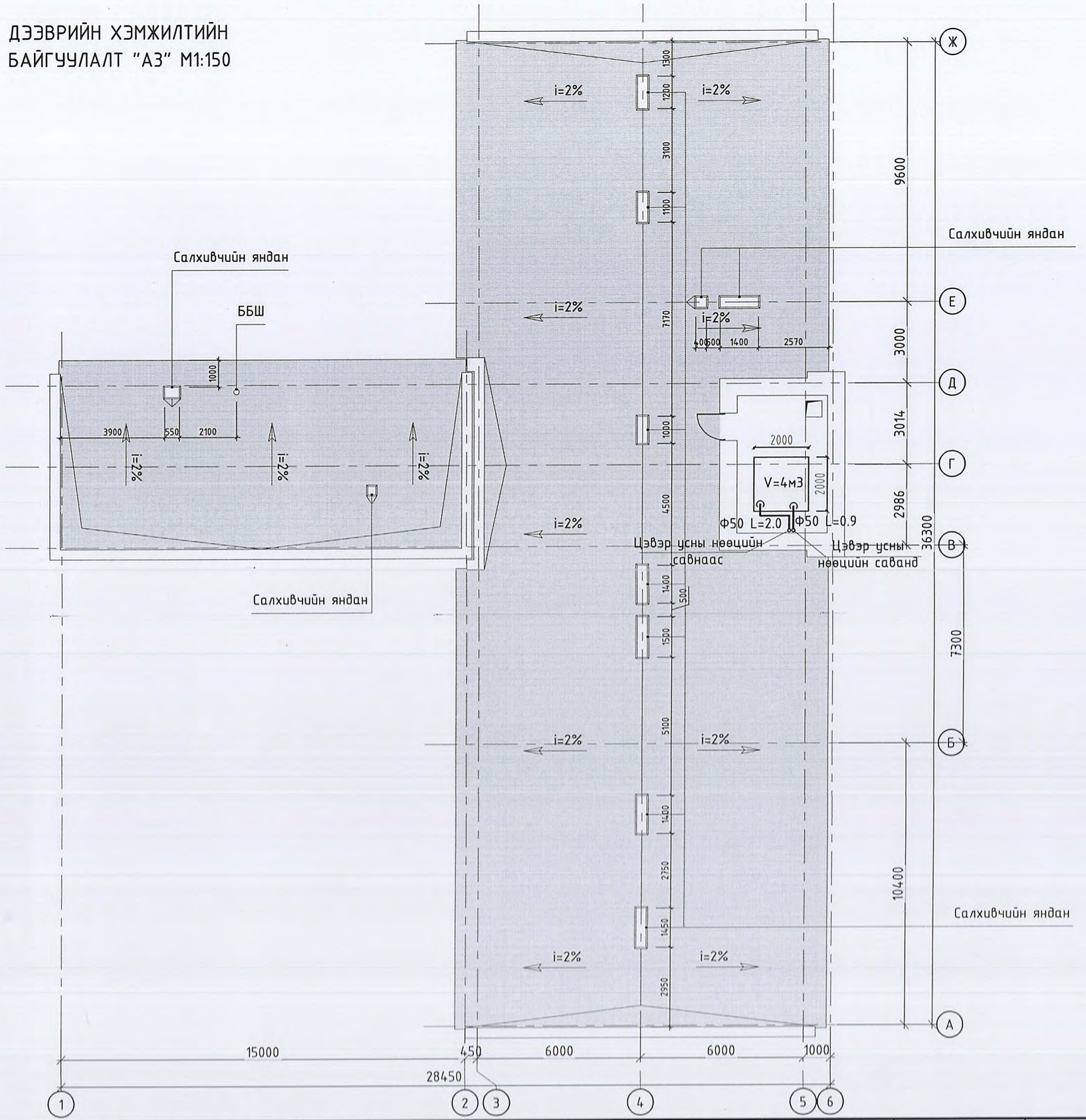

11

ТАЙЛБАР:

Ye шат: ТӨСЛИЙН ҮЕ ШАТ

"Алтайн газрын хүч" ХХК

info@altaingazrlinkhuch.mn
Утас: 99106763
"АЛТАЙН ГАЗРЫН ХҮЧ" ХХК

Инженер	Гарын үсэг	Нэр
Гүйцэтгэсэн		Э.Саранцэцэг
Шалгасан		Д.Батзаяа

Улаанбаатар хот, Баянзүрх дүүрэг.
"63-р цэцэрлэгийн засварын ажил"

Техникийн давхрын цэвэр усны системийн байгууламт

Масштаб:	Зургийн дугаар:	Хуудас:
М1:150	ЦБУ-3	3
ЕГ Шифр: АГХ-18/69	ТГ Шифр:	Огноо:2018.12

А3