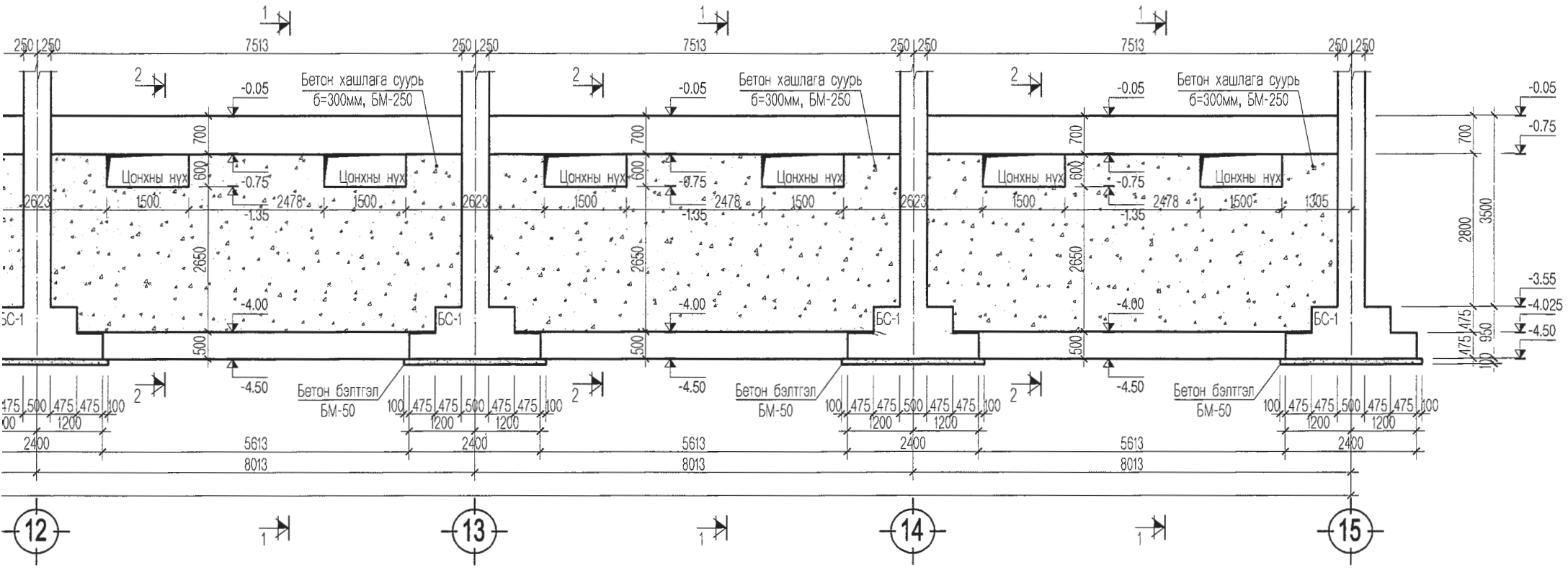

ТЭНХЛЭГ А' ДАГУУХ СУУРИЙН ДЭЛГЭЭС М1:100

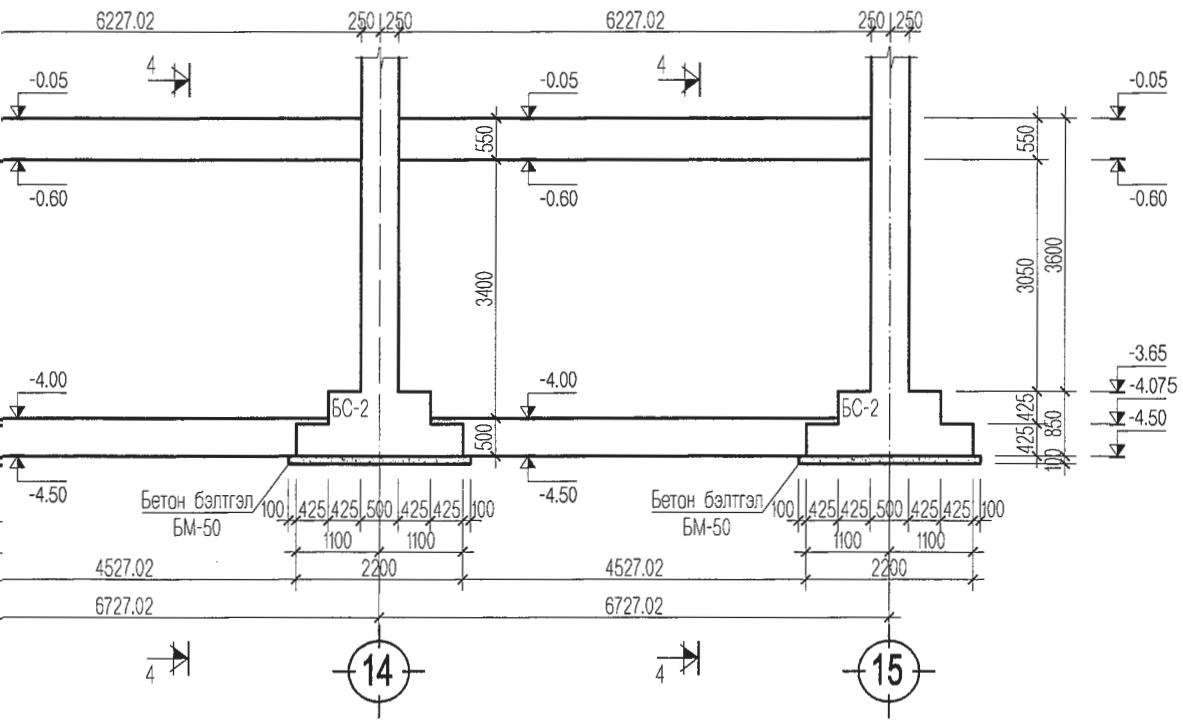

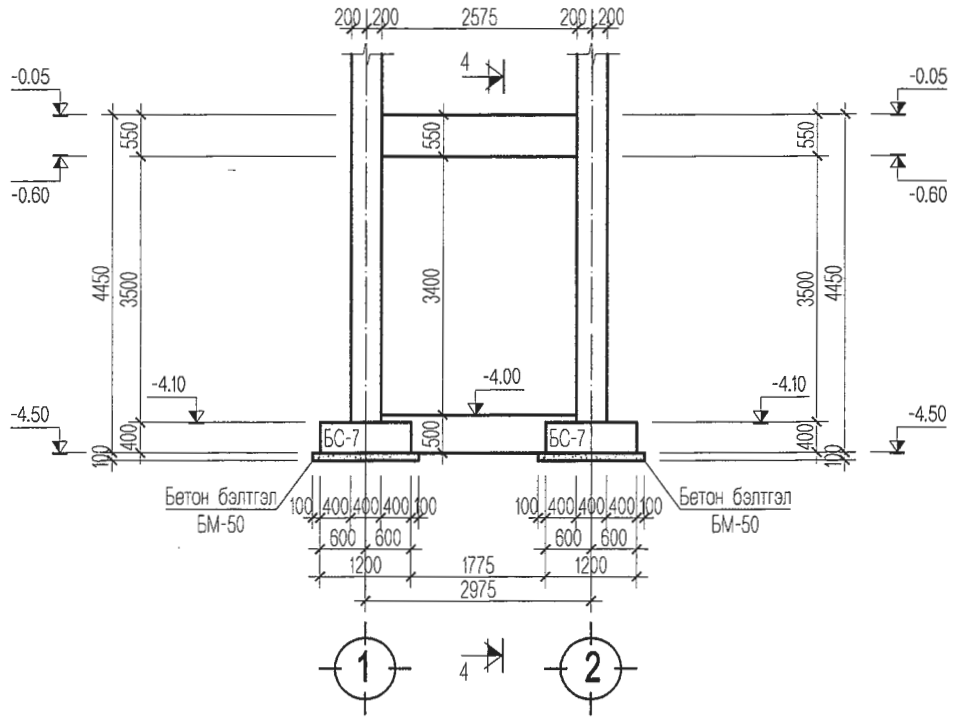

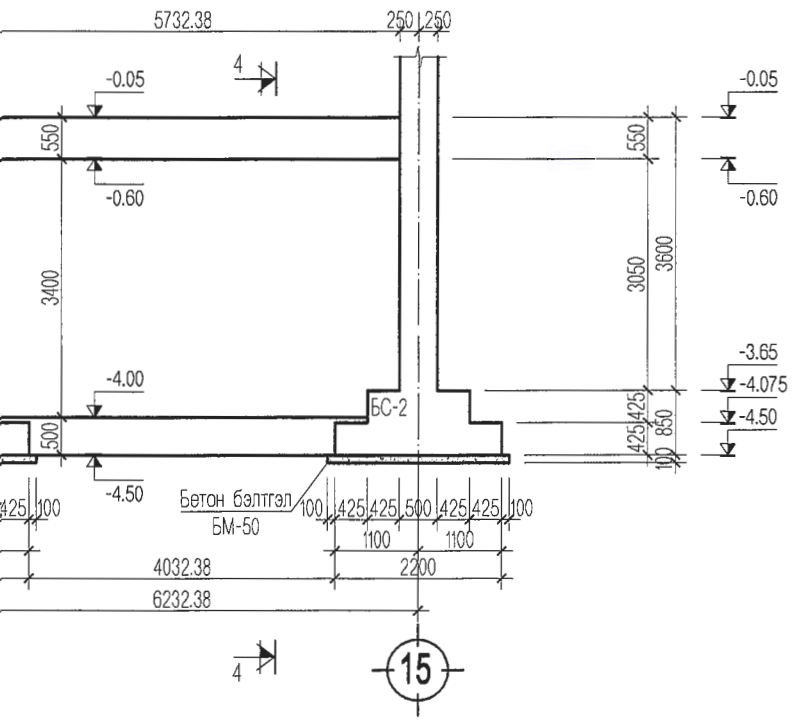

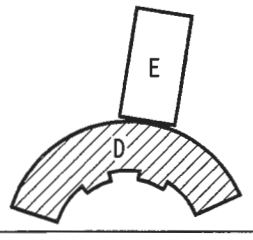

"НЬЮКОН" ХХК	Улаанбаатар хот. Налайх дүүрэг 2-р хороо		МОНГОЛ-ГЕРМАНЫ АШИГТ МАЛТМАЛ, ТЕХНОЛОГИЙН ИХ СУРГУУЛЬ /оюутны дотуур байр "D" блок/	ББ		
NEWCON ARCHITECTURE AND ENGINEERING	Захирал	Н.Чойбалсан	Тэнхлэг А, А', Б, В дагуух суурийн дэлгэрэнгүй	МАСШТАБ		М1:100
	Инженер	Э.Нандин-Эрдэнэ		Ye шат	Хуудас	Бүх хуудас
	Гүйцэтгэсэн	Э.Нандин-Эрдэнэ	ЕГ шифр: 006-2016-NC	А3	06	127
УБ хот, СБД 6 хороо "МЕТРОБИЗНЕС" төв 1001 тоот. Утас: 70118844, 88009965	Шалгасан	Н.Чойбалсан	ТГ шифр:	2016-05 сар		

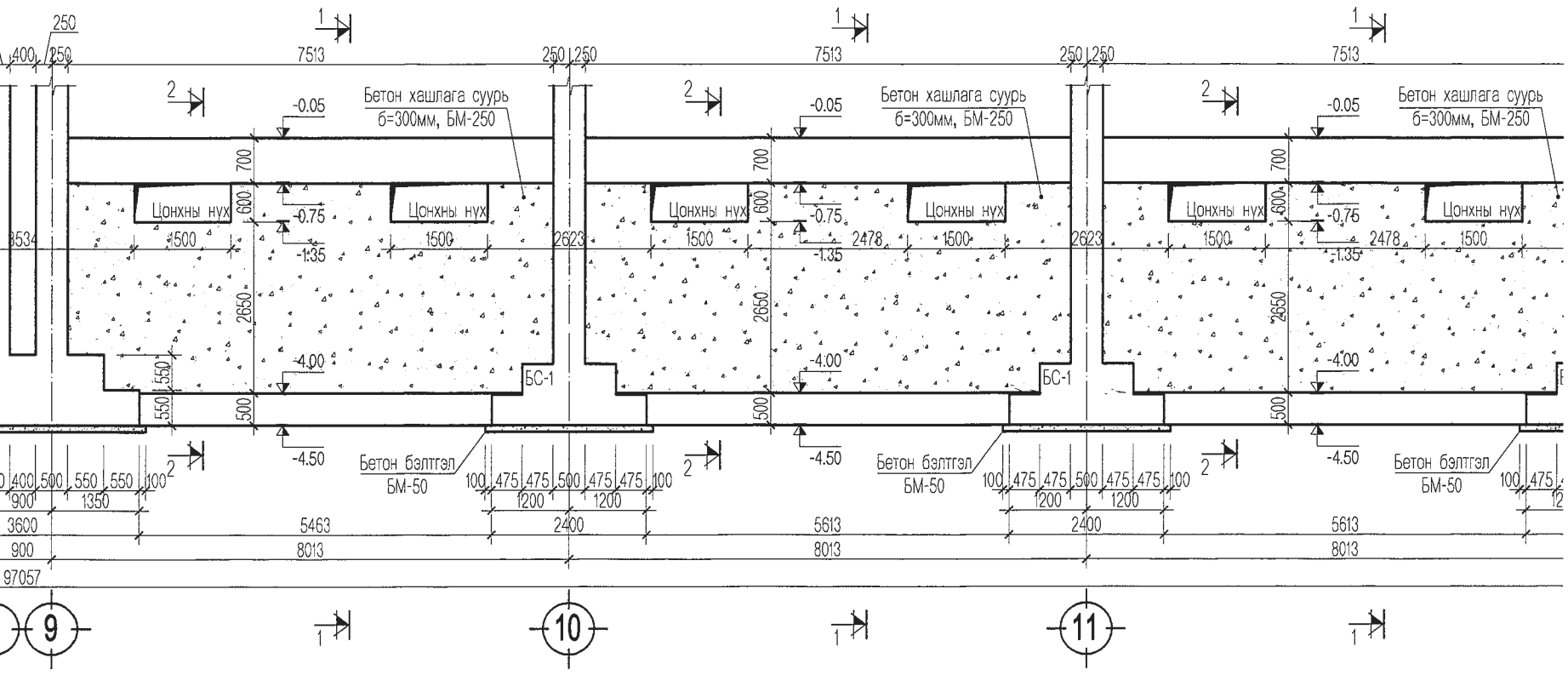
Бетон хашлага суурь
б=300мм, БМ-250
Цонхны нух
БС-1
Бетон бэлтгэл
БМ-50
-0.05
-0.75
-1.35
-4.00
-4.50
7513
97057
9
10
11

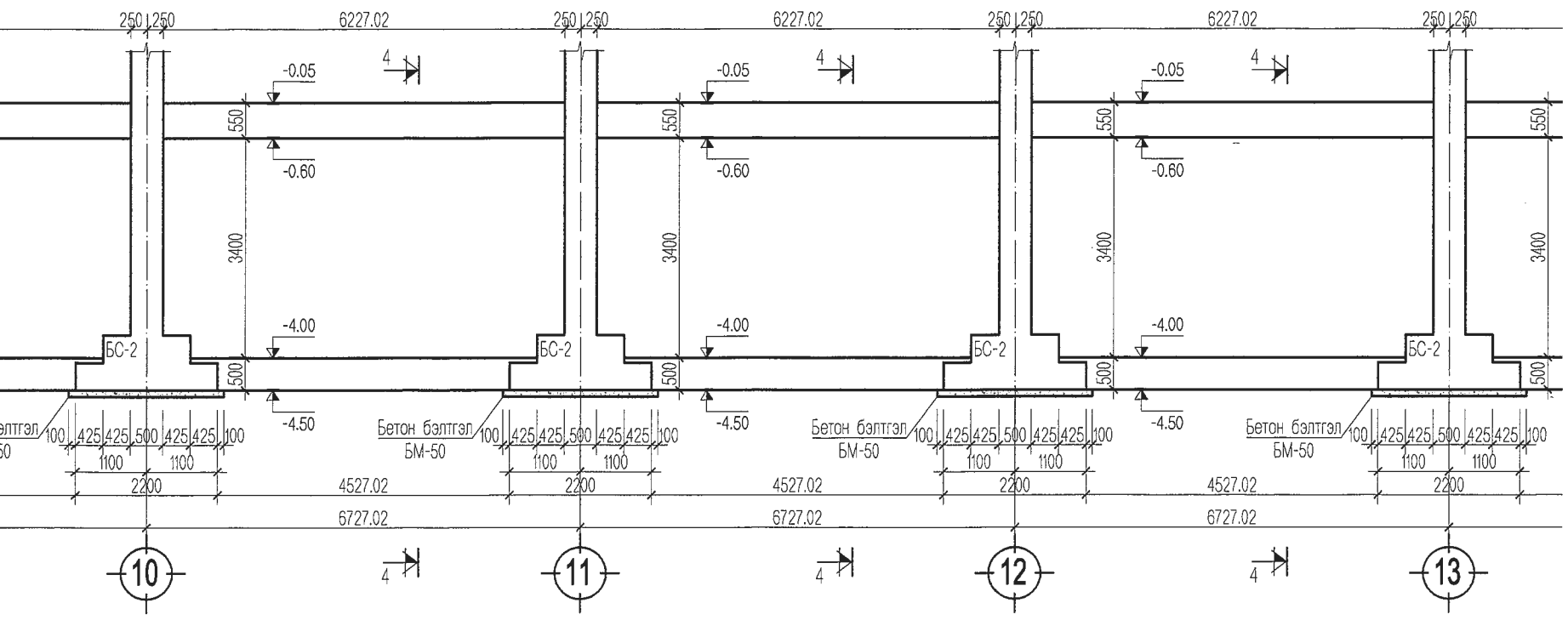
БС-2
Бетон бэлтгэл
БМ-50
-0.05
-0.60
-4.00
-4.50
6227.02
4527.02
6727.02
10
11
12
13

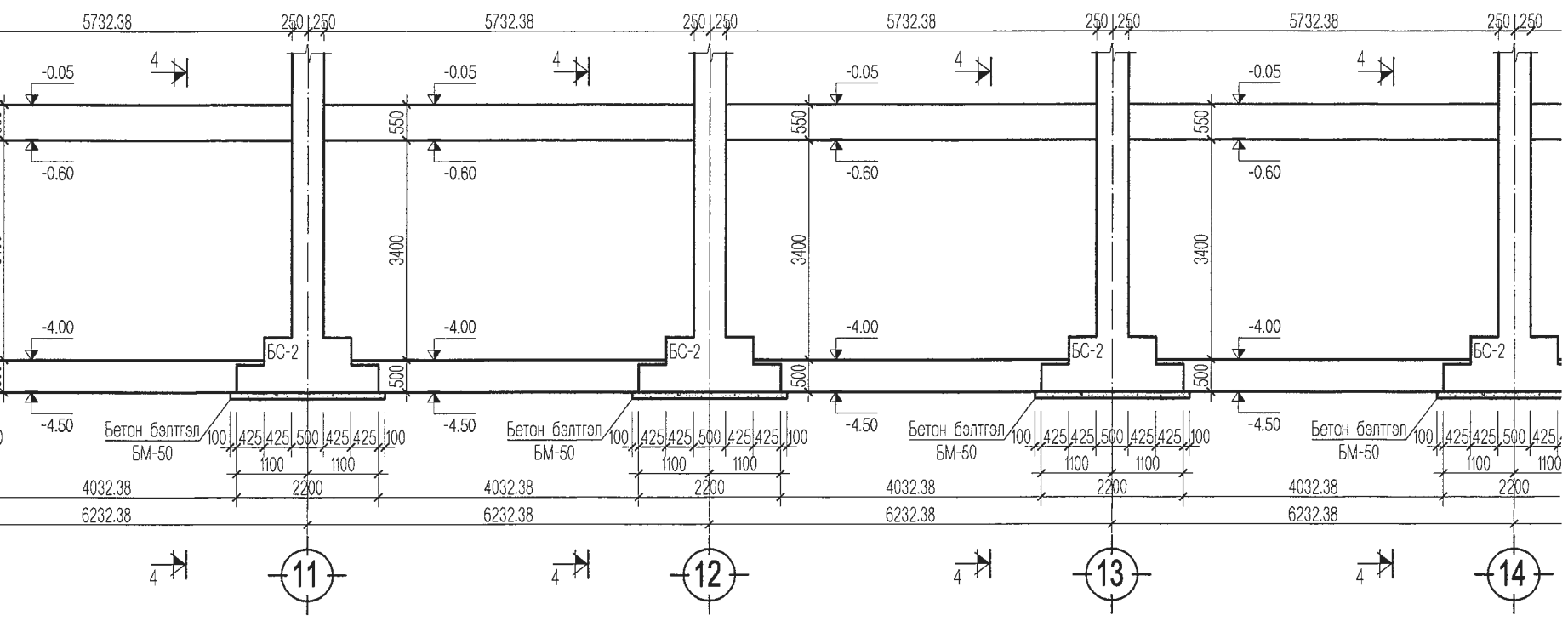
БС-2
Бетон бэлтгэл
БМ-50
-0.05
-0.60
-4.00
-4.50
5732.38
4032.38
6232.38
11
12
13
14

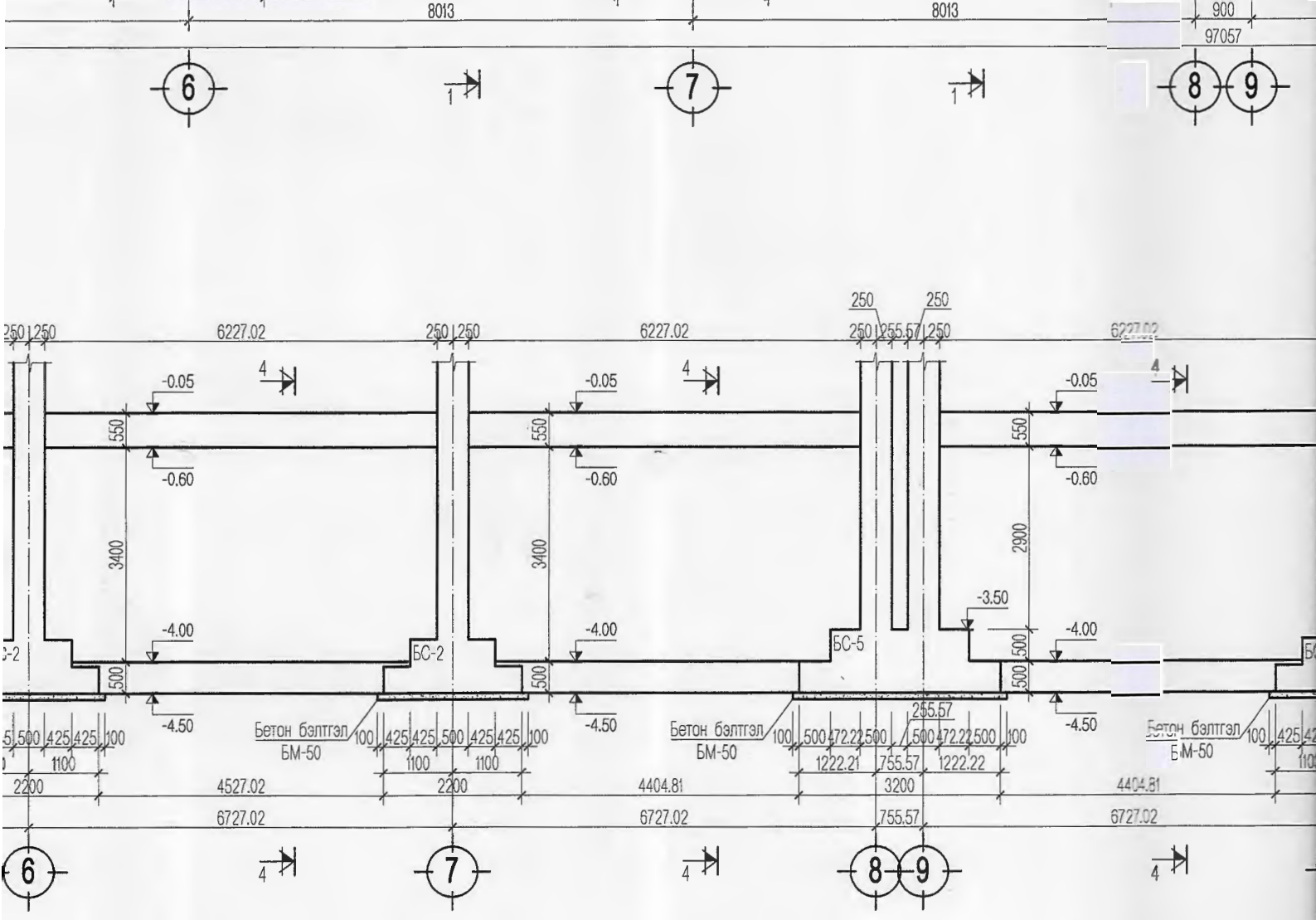
8013
8013
900
97057
6
7
8
9
6227.02
6227.02
6227.02
250
250
255.57
-0.05
-0.60
-4.00
-4.50
-3.50
550
3400
2900
500
БС-2
БС-5
Бетон бэлтгэл
БМ-50
100
425
500
1100
2200
4527.02
4404.81
4404.81
3200
1222.21
755.57
1222.22
472.22
6727.02
6727.02
6727.02

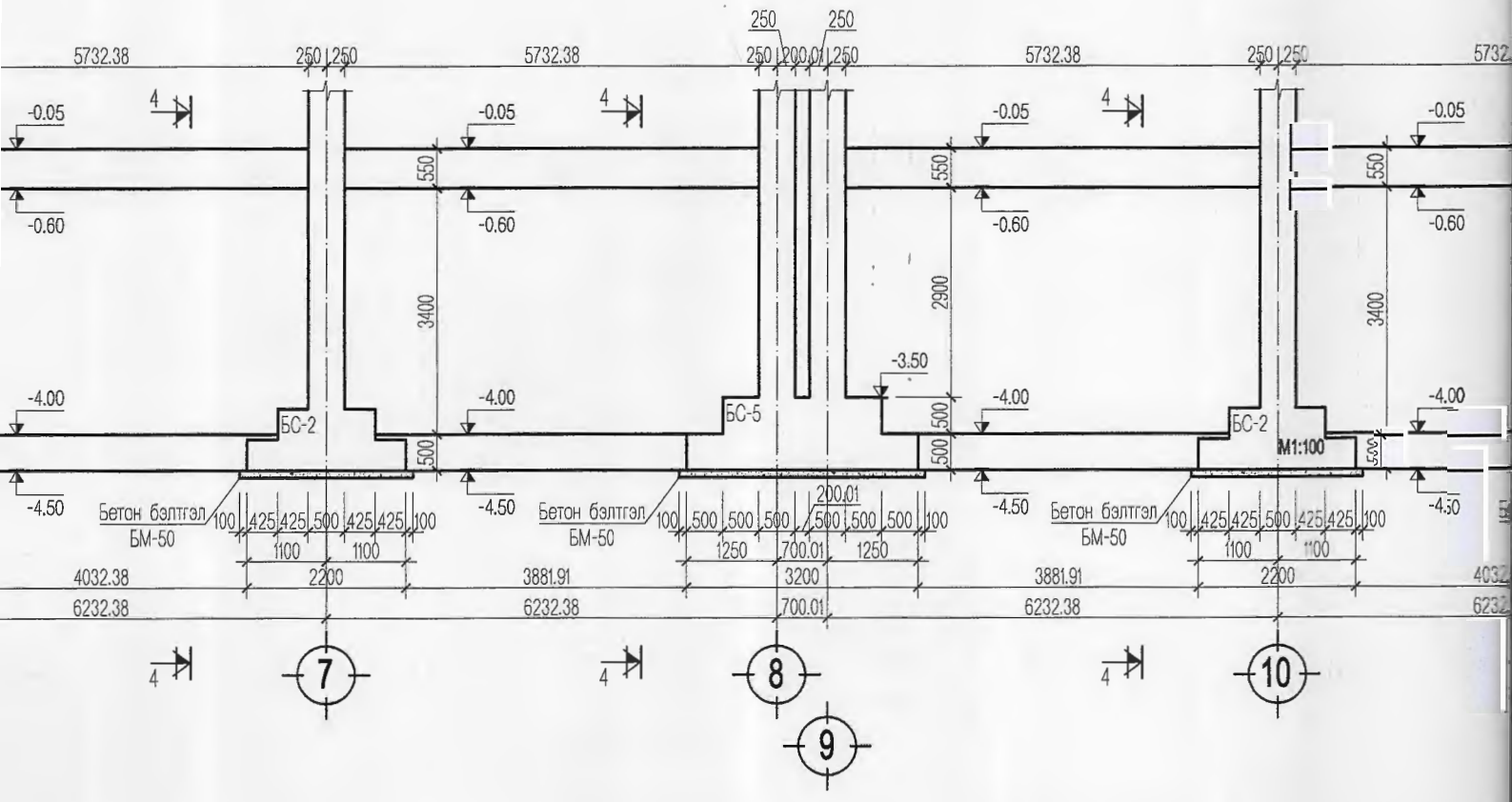
5732.38
5732.38
5732.38
250
200.01
-0.05
-0.60
-4.00
-4.50
-3.50
550
3400
2900
500
БС-2
БС-5
M1:100
Бетон бэлтгэл
БМ-50
100
425
500
1100
1250
700.01
4032.38
3881.91
3881.91
2200
3200
6232.38
6232.38
6232.38
7
8
9
10

ТЭНХЛЭГ "А" ДАГУУХ СУУРИЙН ДЭЛГЭЭС М1:100

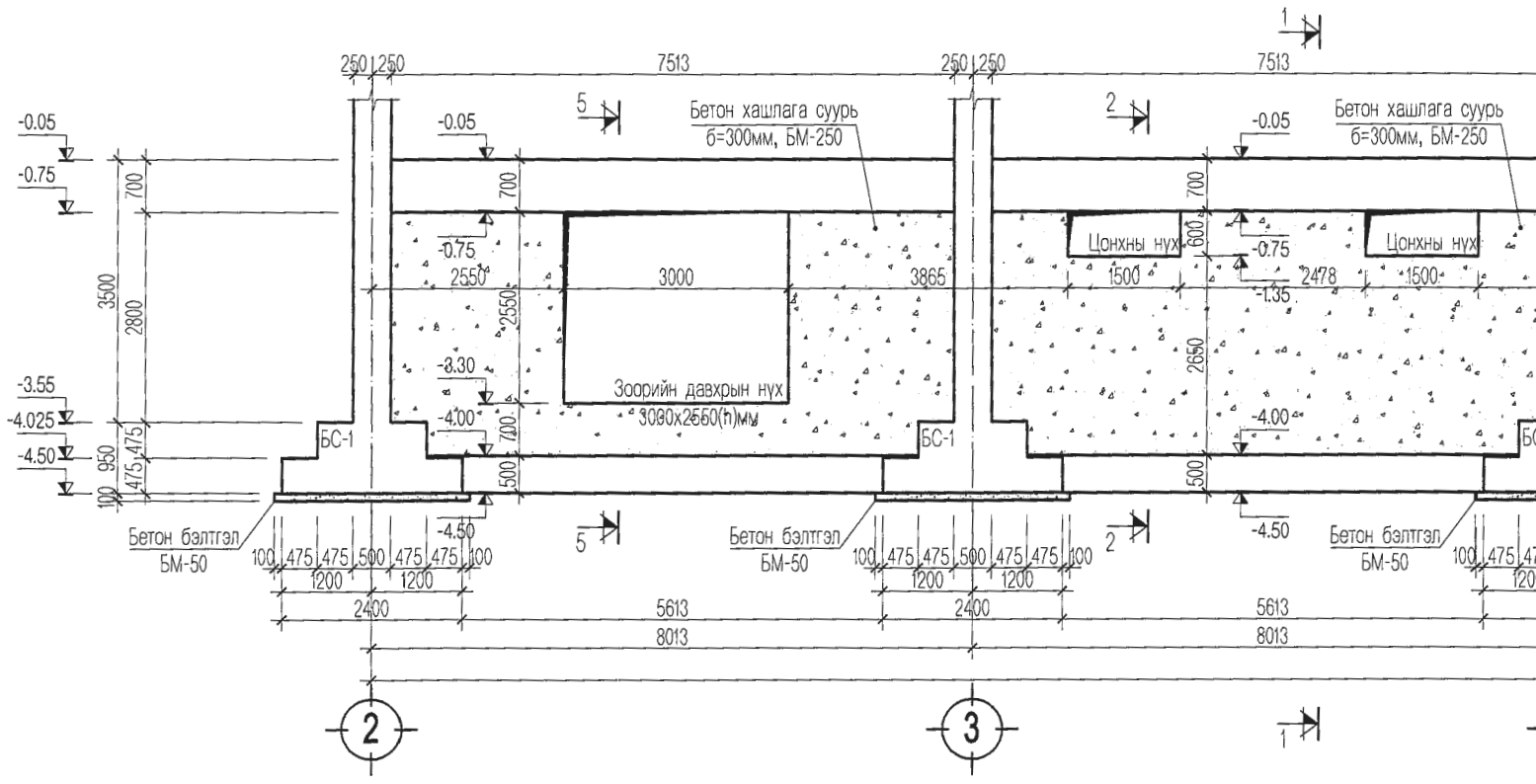

ТЭНХЛЭГ "Б" ДАГУУХ СУУРИЙН ДЭЛГЭЭС М1:100

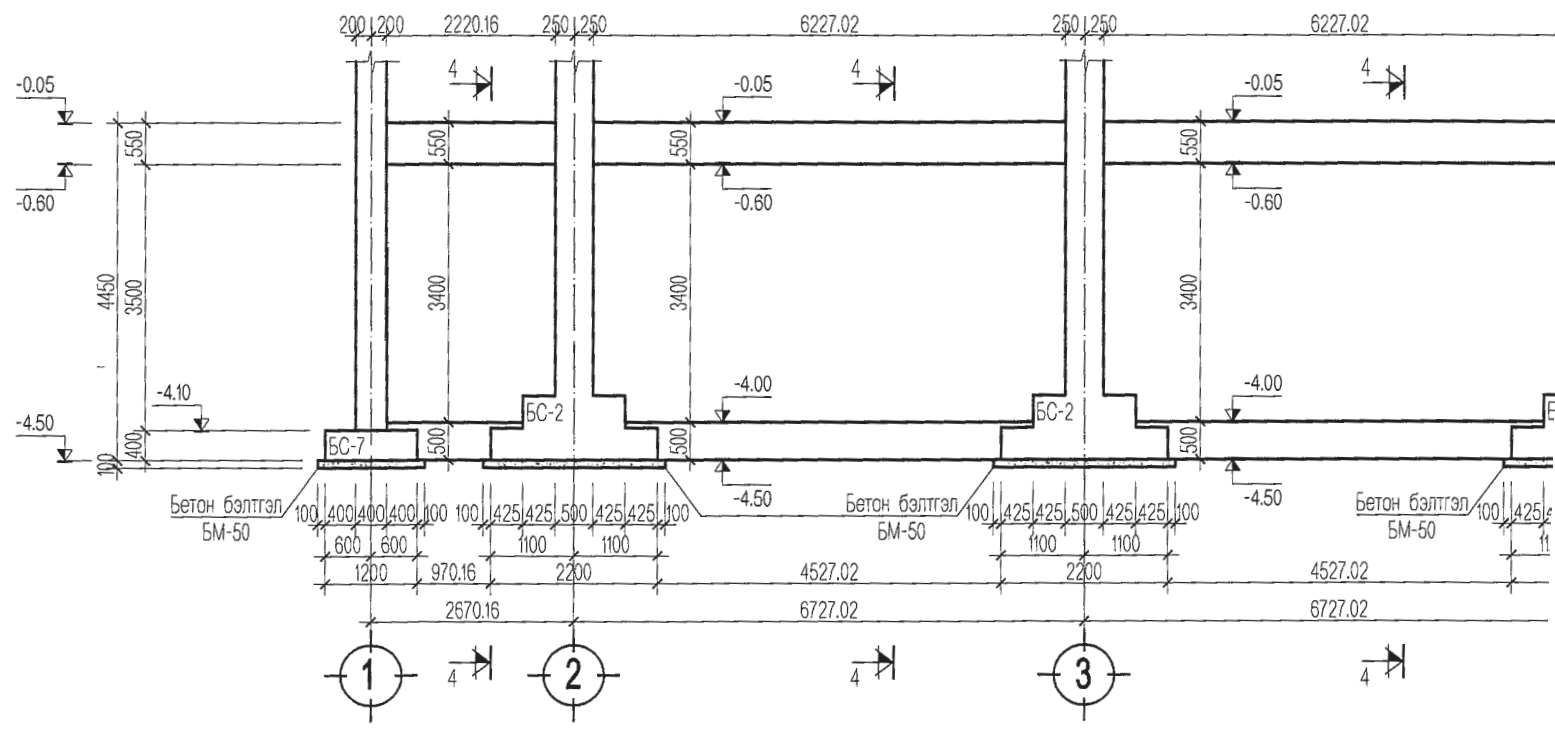

ТЭНХЛЭГ "В" ДАГУУХ СУУРИЙН ДЭЛГЭЭС М1:100

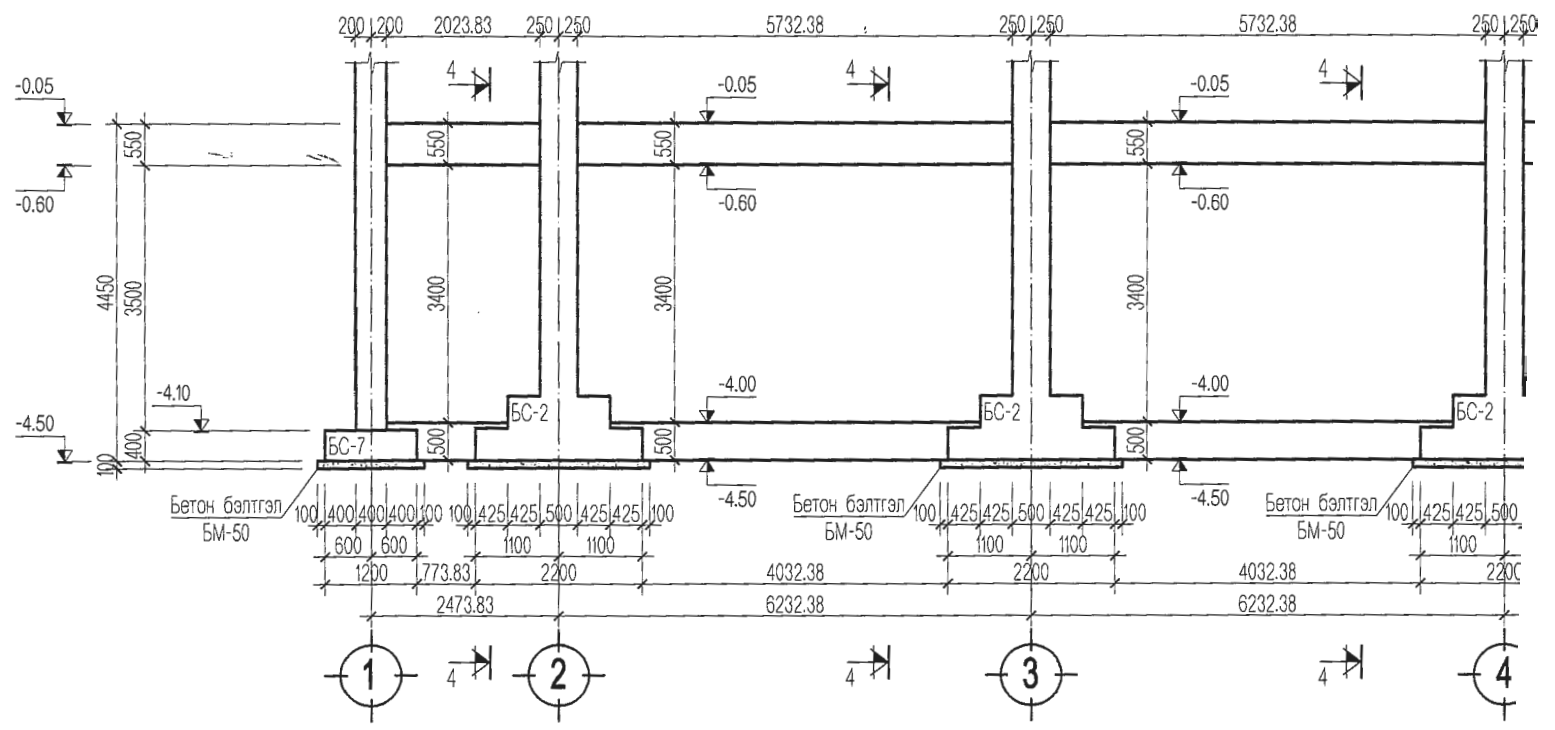

ТҮШИЦ ХАНА, КОНТОРФОРСЫН БАЙГУУЛАЛТ М1:125

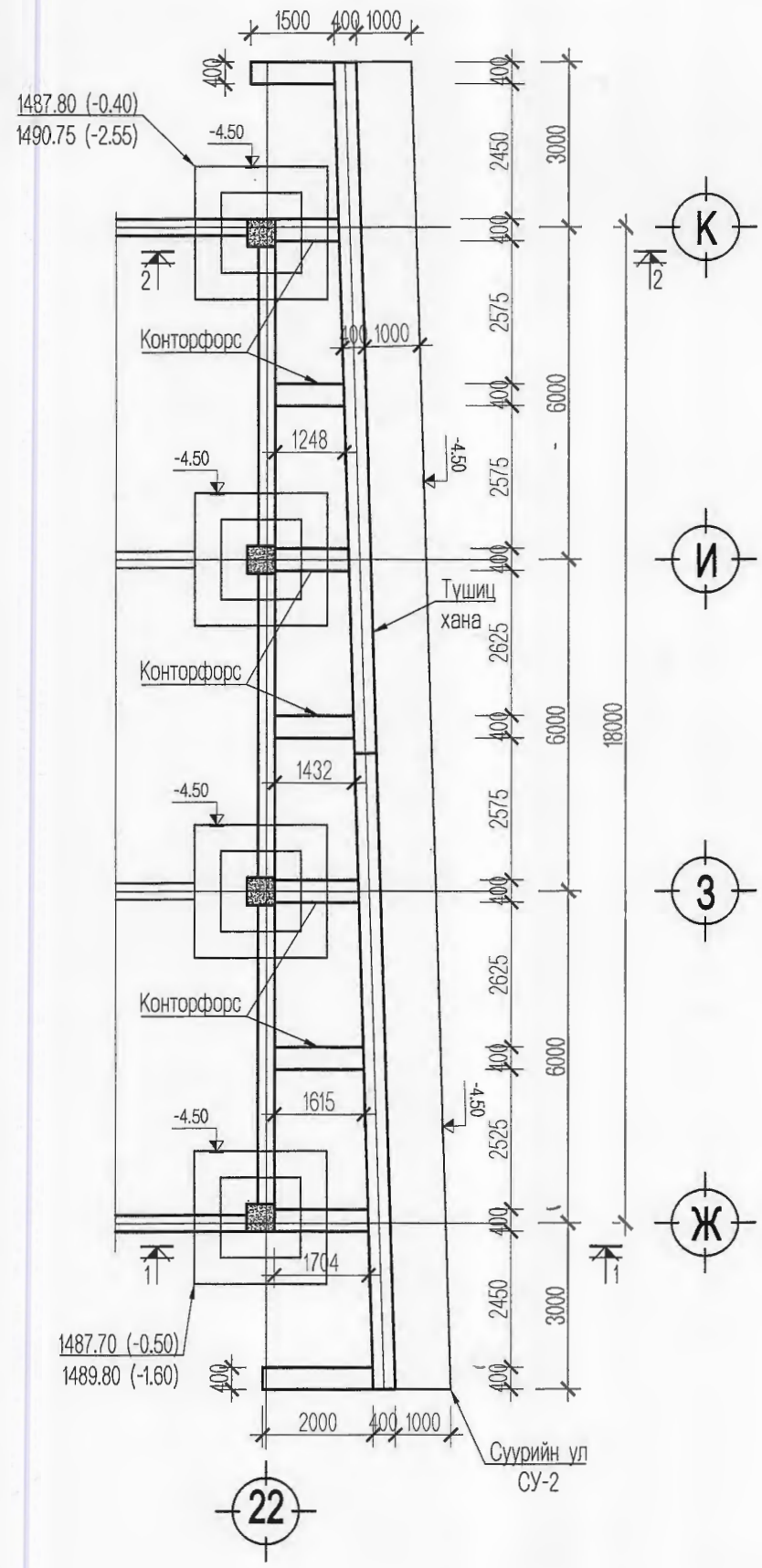

ОГТЛОЛ 1-1 М1:50

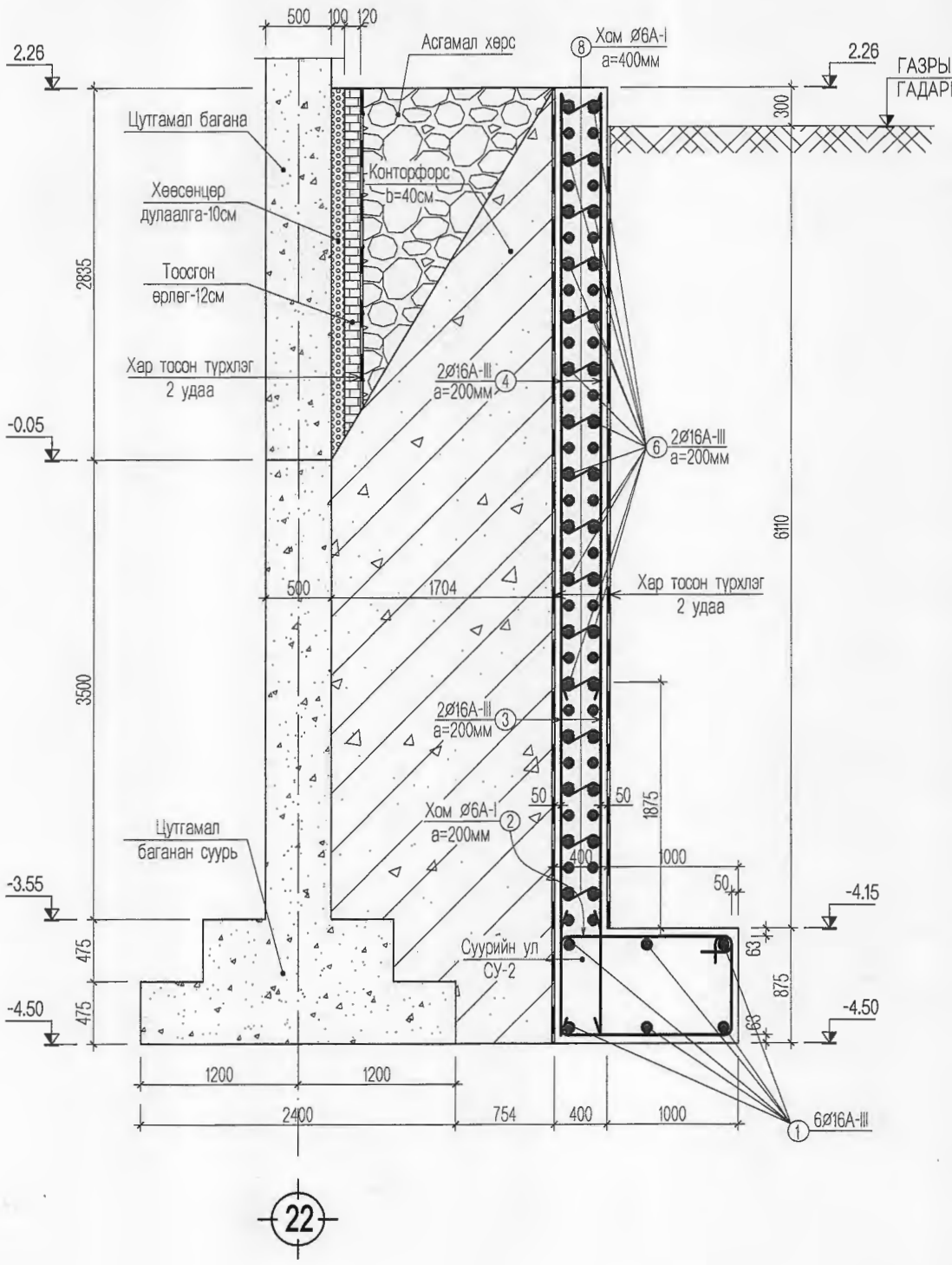

ТҮШИЦ ХАНЫН (ТХ-1) ДЭЛГЭЭС М1:100

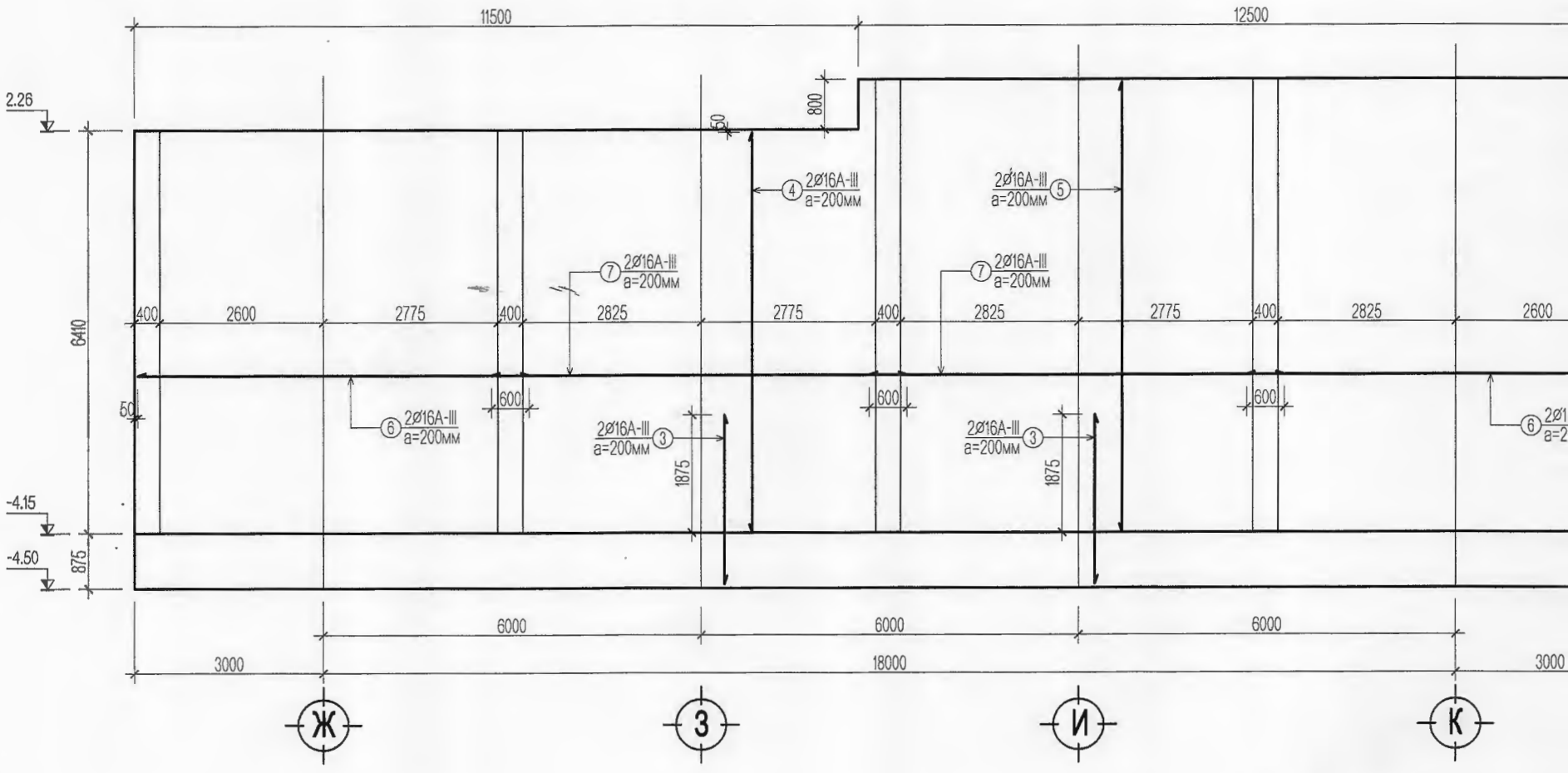

ОГТЛОЛ 2-2 М1:50

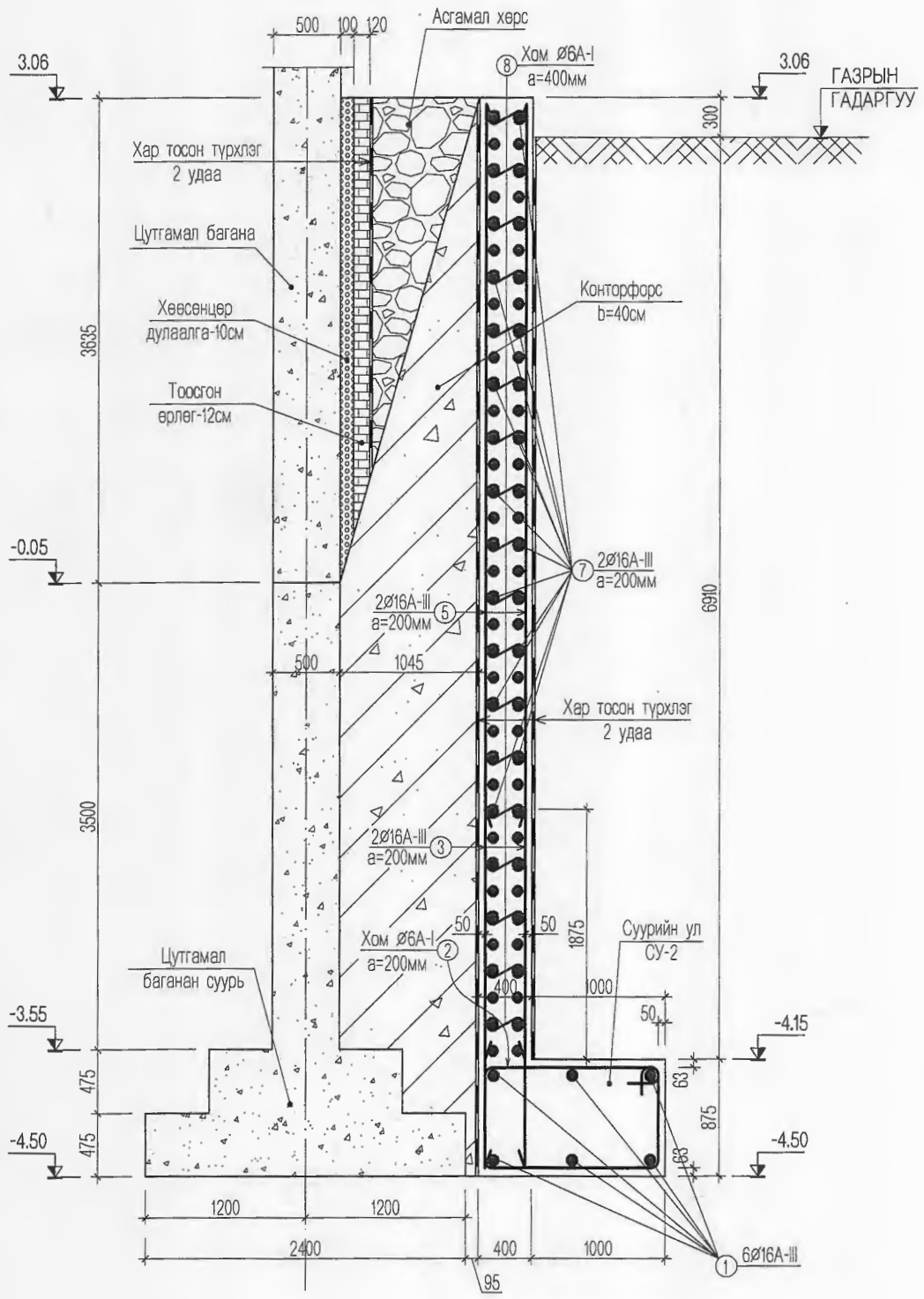

22

КОНТОРФОРСЫН (КФ-1) АРМАТУРЧЛАЛ М1:50

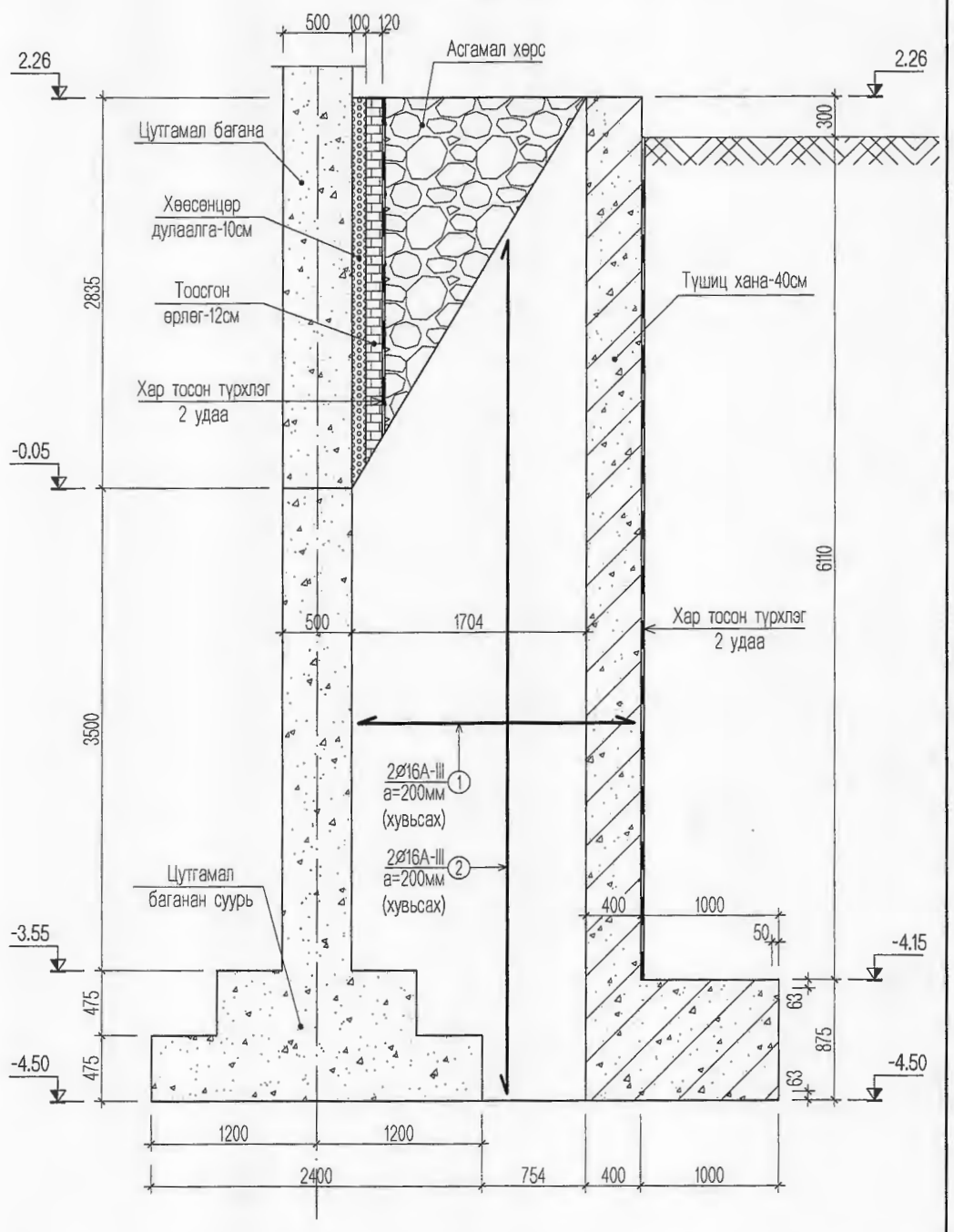

22

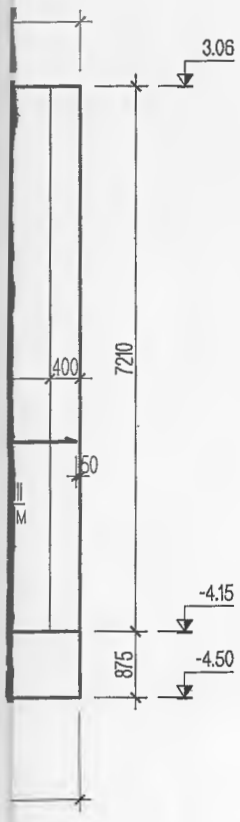

Цутгамал тушиц ханын материалын тодорхойлолт									
Элем марк	Поз	Загвар	Ф /мм/	Нэгж урт /мм/	Тоо шир	Бүх урт /м/	Арматурын түүвэр		
							Ф /мм/	Урт /м/	Хүнд /кг/
СУ-2	1		16А-III	24000	6	144.0	16А-III	790.0	1240.0
	2	1270 640 1190 720	6А-I	3820	120	458.0	6А-I	458.0	102.0
	3		16А-III	2690	240	646.0	Vбет=29.4м³		Бүгд - 1342.0кг БМ-300, В-22.5
ТХ-1	4		16А-III	6360	115	731.0	16А-III	3396.0	5332.0
	5		16А-III	7160	125	895.0	6А-I	593.0	132.0
	6		16А-III	6225	138	859.0	Vбет=65.6м³		Бүгд - 5464.0кг БМ-300, В-22.5
	7		16А-III	6600	138	911.0			
	8		6А-I	580	1022	593.0			
КФ-1	1	Хувьсах	16А-III	1000-2000	594	891.0	16А-III	1566.0	2459.0
	2	Хувьсах	16А-III	3500-8000	150	675.0	6А-I	522.0	116.0
	3		6А-I	580	900	522.0	Vбет=33.5м³ БМ-300, В-22.5		Бүгд - 2575.0кг

Зураг төслийг хянасан
ЭКСПЕРТ № 2.221
/Гарын үсэг/
2016 он 07 сар 09 өдөр
Засвартай эсэх ..... үгүй
БАРИЛГЫН ХӨГЖЛИЙН ГҮЙЦЭТГЭХ ЗӨВЛӨЛ

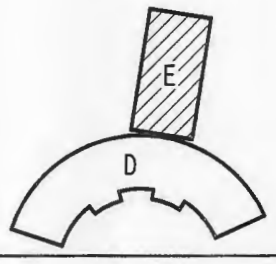

"НЬЮКОН" ХХК УБ хот, СБД 8 хороо "МЕТРОБИЗНЕС" тов 1001 тоот. Утас: 70118844, 88009965	Улаанбаатар хот. Налайх дүүрэг 2-р хороо		МОНГОЛ-ГЕРМАНЫ АШИГТ МАЛТМАЛ, ТЕХНОЛОГИЙН ИХ СУРГУУЛЬ /оюутны дотуур байр "D" блок/	ББ	
	Захирал	Н.Чойбалсан	Тушиц ханын арматурчлал, огтлолууд, материалын түүвэр	МАСШТАБ	М1:50,20
	Инженер	Э.Нандин-Эрдэнэ		Ye шат / Хуудас / Бүх хуудас	
	Гүйцэтгэсэн	Э.Нандин-Эрдэнэ	ЕГ шифр: 006-2016-NC	А3 / 05 / 127	
	Шалгасан	Н.Чойбалсан	ТГ шифр:	2016-05 сар	

СУУРИЙН БАЙ

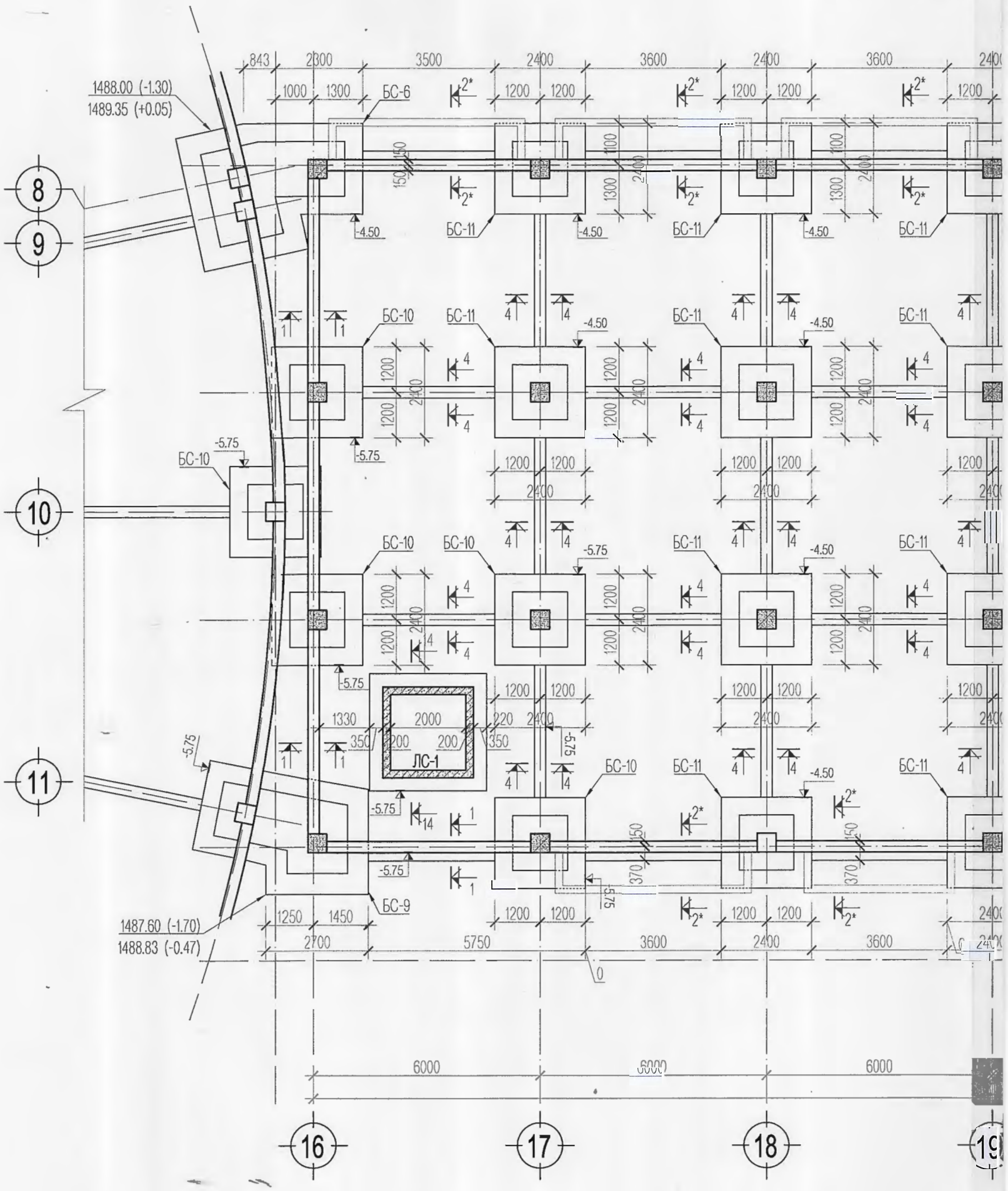
1488.00 (-1.30)
1489.35 (+0.05)
1487.60 (-1.70)
1488.83 (-0.47)
БС-6
БС-10
БС-11
БС-9
ЛС-1
-4.50
-5.75
843
2300
3500
2400
3600
1000
1300
1200
1100
1330
2000
220
350
200
1250
1450
2700
5750
6000
8
9
10
11
16
17
18
19

ЙГУУЛАЛТ М1:125

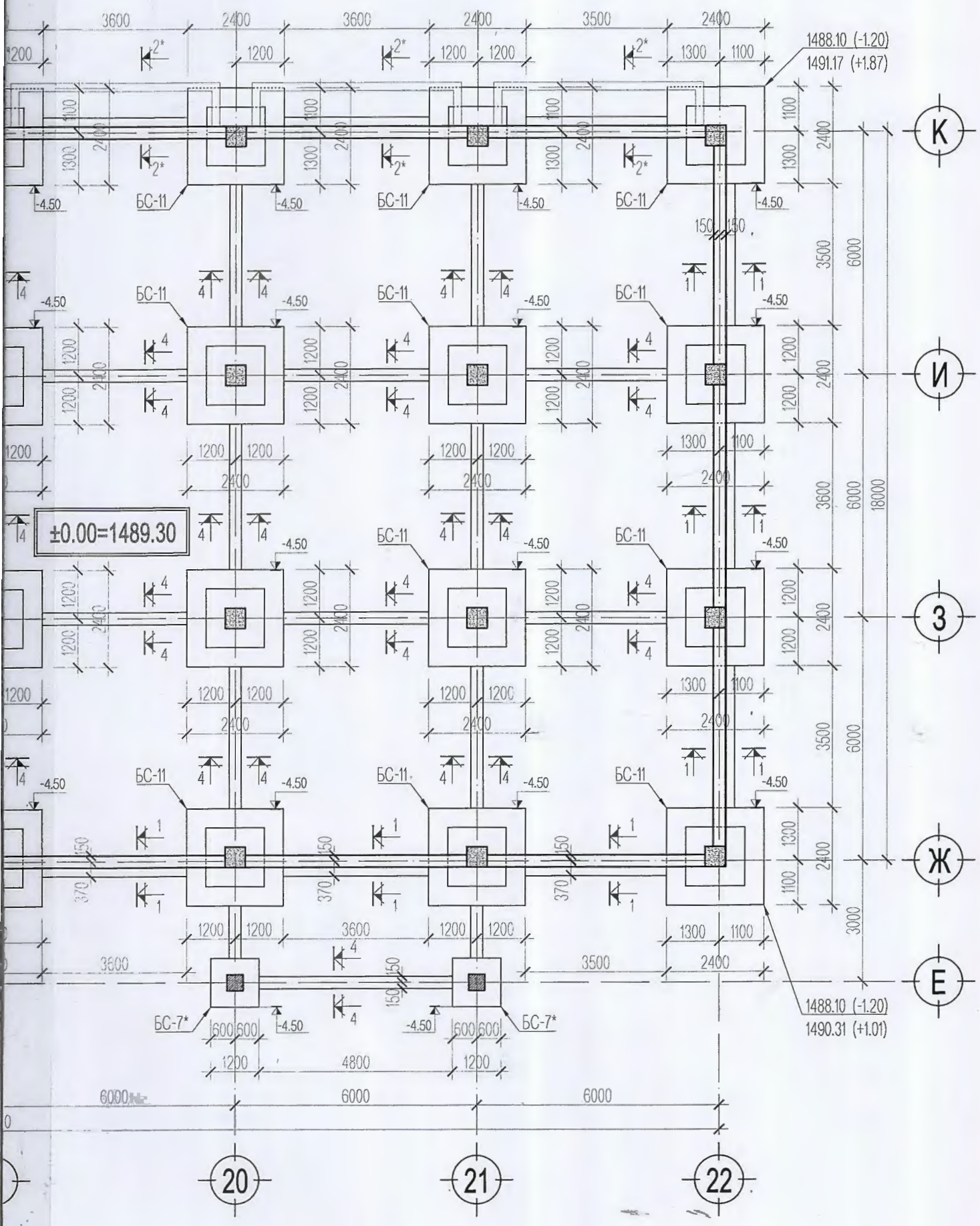

Зураг төслийн хянасан
ЭКСПЕРТ № 2.22
2016 оны 07 сарын 08 өдөр
Засвартай эсэх ...
БАРИЛГЫН ХӨГЖЛИЙН ТӨВ

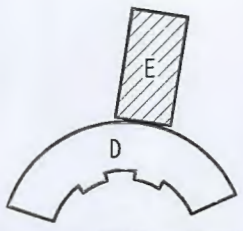

ЗӨВШӨӨРӨЛЦСӨН		
БА	Б.Батдаваа	
ХАС	М.Бямбасүрэн	
ЦБУ	Ц.Бат-Оргил	
ХТ/ДГ	С.Амаржаргал	
ХД	Б.Дэлгэрцэцэг	

"НЬЮКОН" ХХК
NEWCON ARCHITECTURE AND ENGINEERING
УБ хот. СБД 6 хороо "МЕТРОБИЗНЕС" төв 1001 тоот. Утас: 70118844, 88009965

Улаанбаатар хот.
Налайх дүүрэг 2-р хороо

МОНГОЛ-ГЕРМАНЫ АШИГТ МАЛТМАЛ, ТЕХНОЛОГИЙН ИХ СУРГУУЛЬ
/багш нарын байр, оюутны дотуур байр "Е" блок/

Захирал	Н.Чойбалсан	Суурийн байгуулалт	
Инженер	Э.Нандин-Эрдэнэ		
Гүйцэтгэсэн	Э.Нандин-Эрдэнэ	ЕГ шифр: 006-2016-NC	
Шалгасан	Н.Чойбалсан	ТГ шифр:	

ББ

МАСШТАБ		M1:125
Үе шат	Хуудас	Бүх хуудас
А3	04	127
2016-05 сар		

СУУРИЙН БАЙГУУЛАЛТ М1:125

Зураг төслийг хянасан
ЭКСПЕРТ №2-22
/Гарын үсэг/
2016 он 07 сар 08 өдөр
Засварлах эсэх ... үгүй
БАРИЛГЫН ХӨГЖЛИЙН ЯАМ

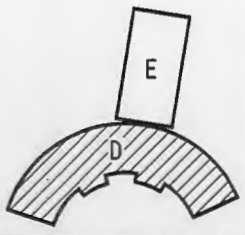

ЗӨВШӨӨРӨЛЦСӨН		
БА	Э.Энхцэцэг	
ХАС	М.Бямбасүрэн	
ЦБУ	Ц.Бат-Оргил	
ХТ/ДГ	С.Амаржаргал	
ХД	Б.Дэлгэрцэцэг	

"НЬЮКОН" ХХК
NEWCON ARCHITECTURE AND ENGINEERING
УБ хот, СБД 6 хороо "МЕТРОБИЗНЕС" төв 1001 тоот. Утас: 70118844, 88009995

Улаанбаатар хот. Налайх дүүрэг 2-р хороо

МОНГОЛ-ГЕРМАНЫ АШИГТ МАЛТМАЛ, ТЕХНОЛОГИЙН ИХ СУРГУУЛЬ
/оюутны дотуур байр "D" блок/

Захирал	Н.Чойбалсан	
Инженер	Э.Нандин-Эрдэнэ	
Гүйцэтгэсэн	Э.Нандин-Эрдэнэ	
Шалгасан	Н.Чойбалсан	

Суурийн байгуулалт

ЕГ шифр: 006-2016-NC

ТГ шифр:

ББ

МАСШТАБ		М1:100
Үе шат	Хуудас	Бүх хуудас
А3	03	127

2016-05 сар

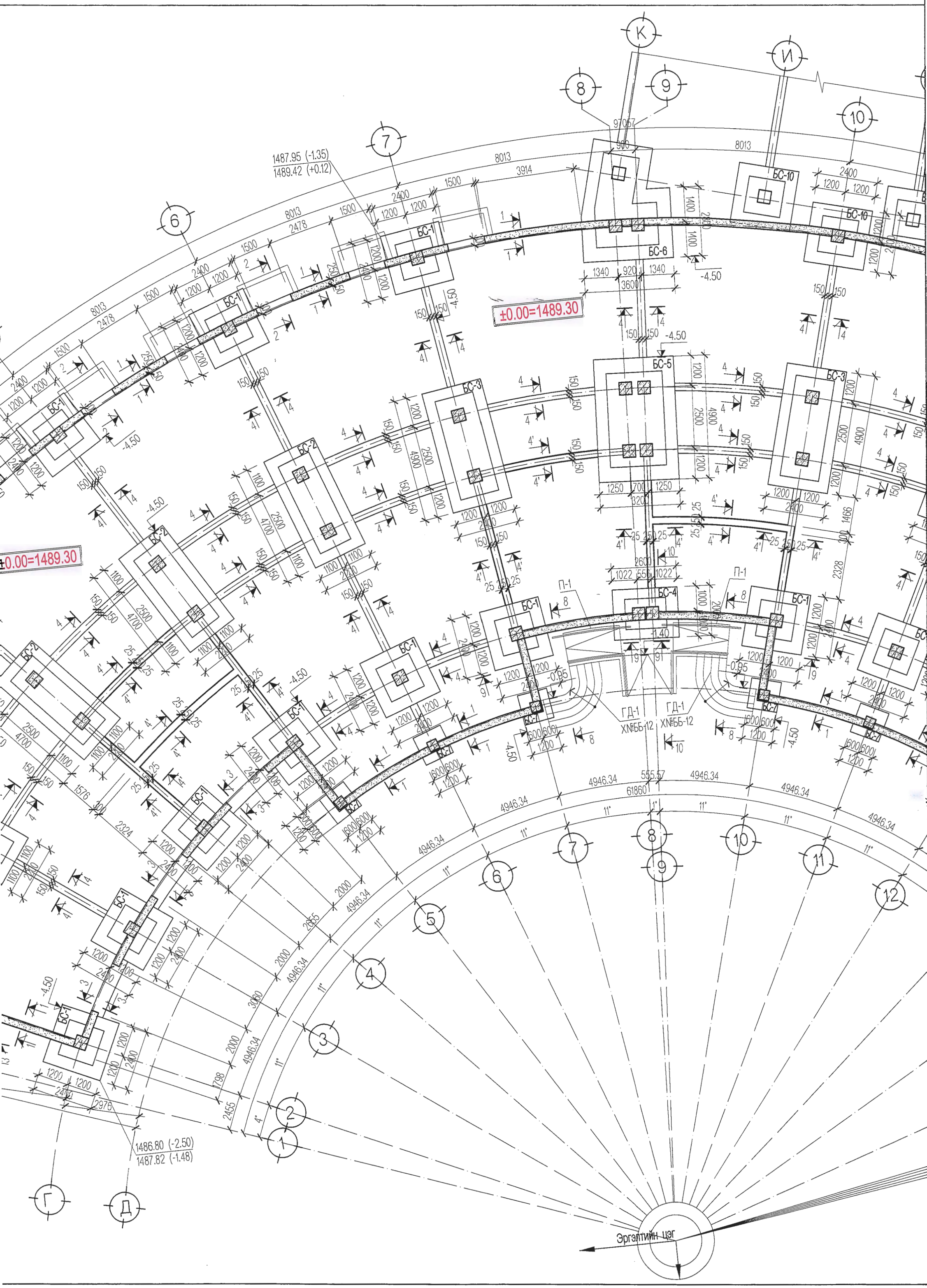
±0.00=1489.30
±0.00=1489.30
1487.95 (-1.35)
1489.42 (+0.12)
1486.80 (-2.50)
1487.82 (-1.48)
БС-1
БС-2
БС-3
БС-4
БС-5
БС-6
БС-7
БС-10
П-1
ГД-1
ХN№ББ-12
Эргэлтийн цэг
К
И
Г
Д

N
8013
2478
1500
1200
2400
1200
1500
8013
2478
1500
4
5
БС-1
250
1200
2400
1200
150
150
-4,50
250
1
2
1
2
1