ЕРӨНХИЙ ТӨЛӨВЛӨГӨӨ М1:2000
ЗАЙ ХЭМЖЭЭ

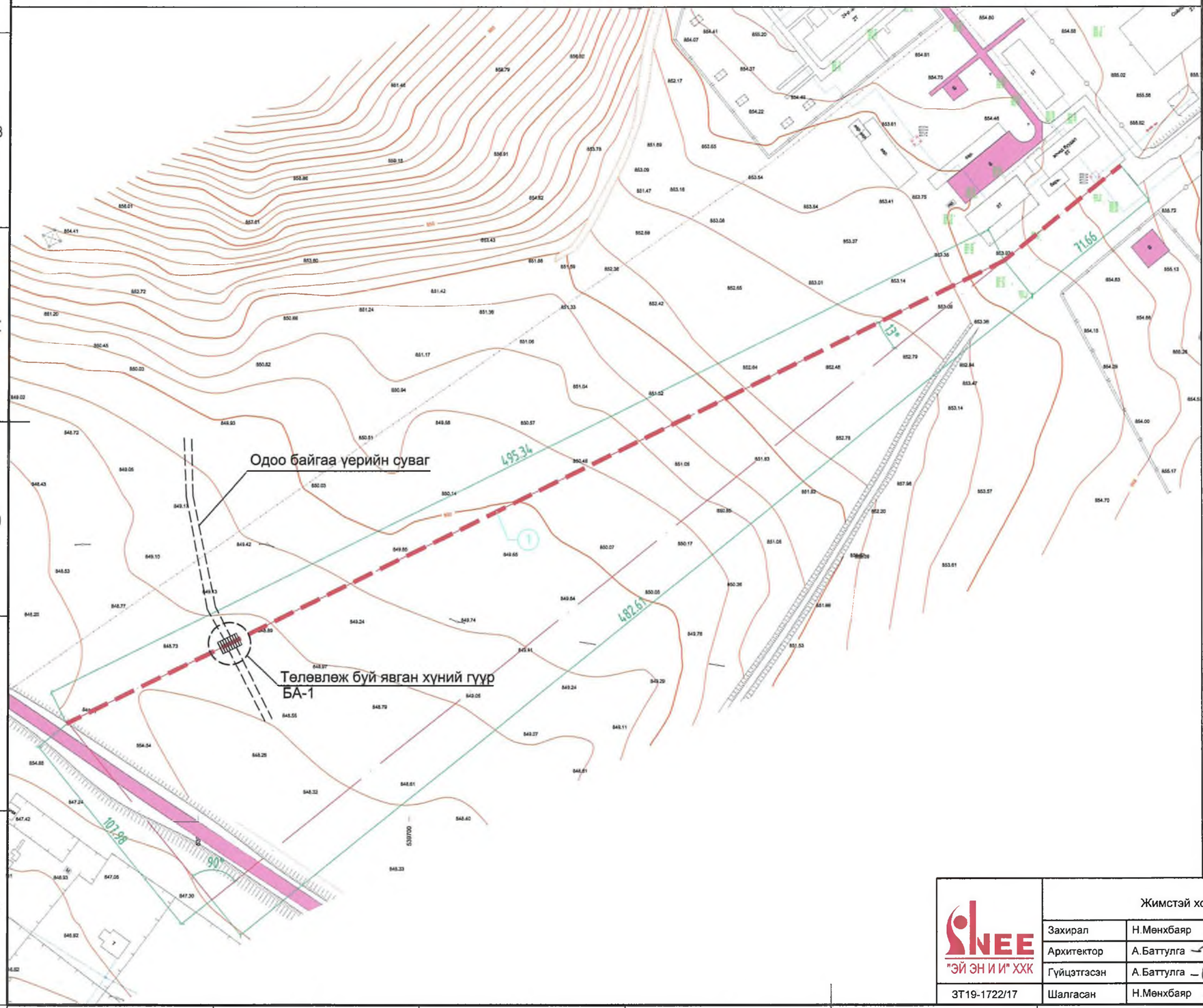

БАЙРШЛЫН СХЕМ М1:5000

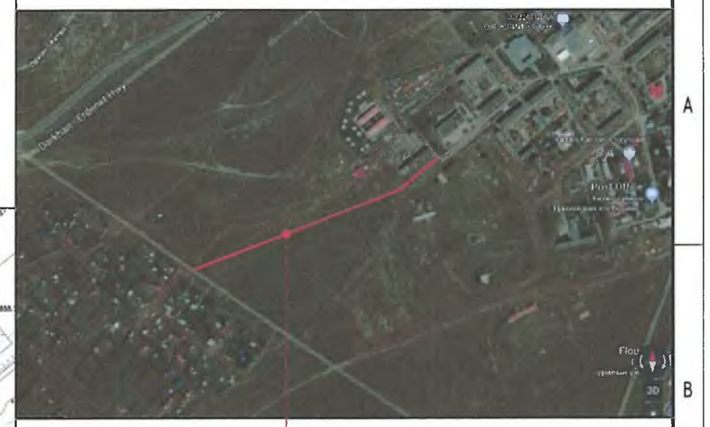

Тодорхойлолт

1. Төлөвлөж буй явган зам

ТАНИХ ТЭМДЭГ

- Одоо байгаа барилга
- Одоо байгаа авто зам
- Төлөвлөж буй явган хүний зам
- 946.47 946.41 Хар горизонталь
- Бохир усны шугам
- Д Дулааны шугам
- Ц Цэвэр усны шугам
- Цахилгааны шугам
- Одоо байгаа ногоон байгууламж

ТАЙЛБАР

1. Уг ерөнхий төлөвлөгөөг сумын дэвсгэр зураг дээр өндөржилтийг төлөвлөв.
2. Барилгын улаан шугамыг тавихдаа тоглоомны суурийн зураг хамтатган үзэх шаардлагатай.
3. Барилгын хэмжээг тэнхлэгээр өгч зай хэмжээг метрээр тавих.

"ЭЙ ЭН И И" ХХК	Сэлэнгэ аймаг, Сайхан сум Жимстэй хорооллолын явган хүний замын зураг				ET		
	Захирал	Н.Мөнхбаяр		Ерөнхий төлөвлөгөө Зай хэмжээ	Масштаб: 1:2000		
	Архитектор	А.Баттулга			Үе шат	Хуудас	Нийт хуудас
	Гүйцэтгэсэн	А.Баттулга		ЕГ шифр: ANEE-14/18	A3	1	4
ЗТ19-1722/17	Шалгасан	Н.Мөнхбаяр		ТГ шифр:	2018		

ӨНДӨРЖИЛТ М1:2000

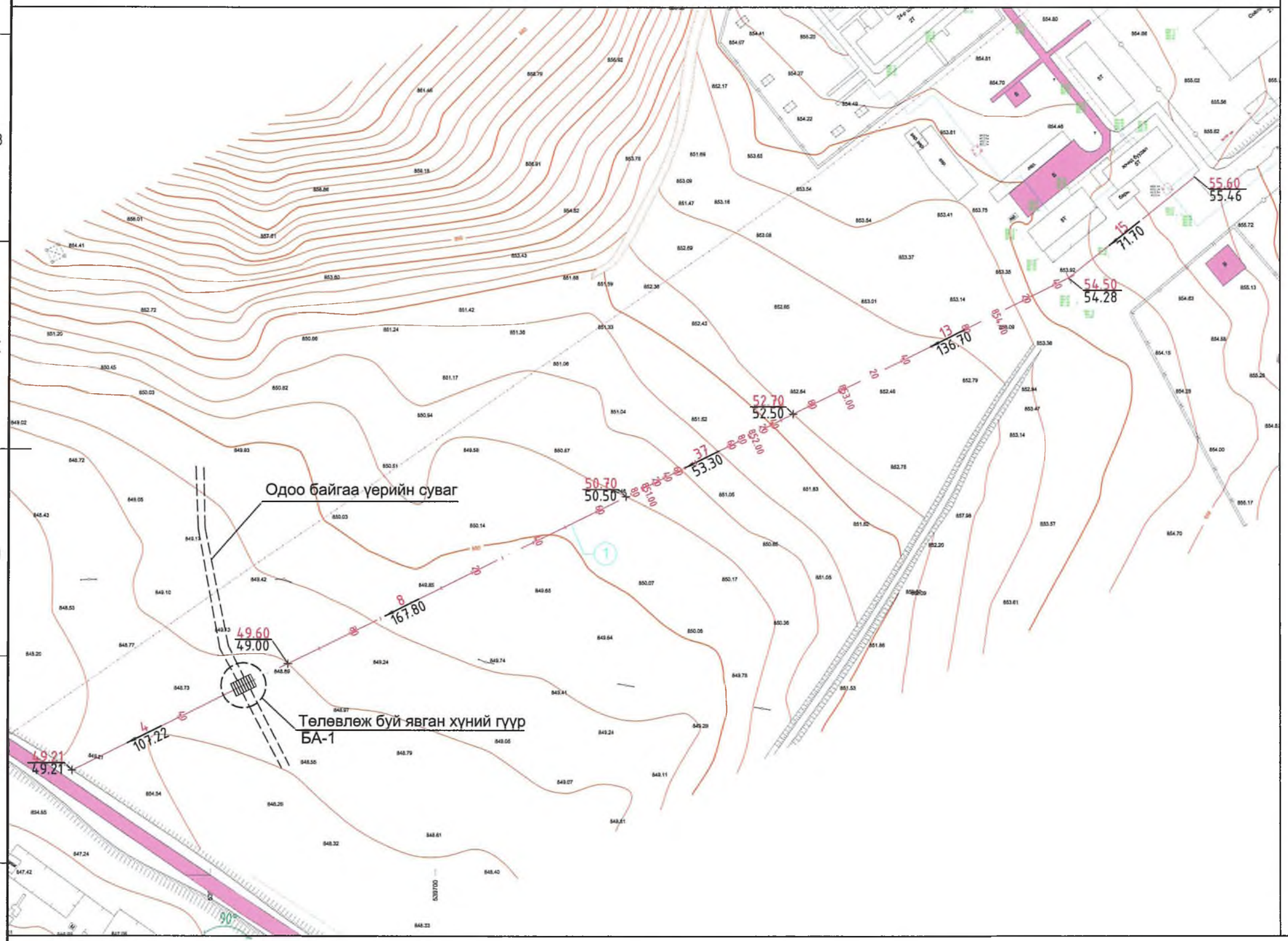

Тодорхойлолт

1. Төлөвлөж буй явган зам

ТАНИХ ТЭМДЭГ

- Одоо байгаа барилга
- Одоо байгаа авто зам
- Төлөвлөж буй явган хүний зам
- Бохир усны шугам
- Дулааны шугам
- Цэвэр усны шугам
- Цахилгааны шугам
- Одоо байгаа ногоон байгууламж
- 55.60 / 55.46 — Төлөвлөж буй өндөр / Одоо байгаа өндөр
- 13 / 136.70 — Налуу /‰/ / Урсах чиглэл / Зай /м/
- Улаан горизонталь
- Хар горизонталь

ТАЙЛБАР

1. Уг ерөнхий төлөвлөгөөг сумын дэвсгэр зураг дээр өндөржилтийг төлөвлөв.
2. Өндрийн холболтыг геодезийн сүлжээний байнгын цэг тэмдэгтүүдээс хийнэ.
3. Өндөрийн тоон дээр 800-г нэмж уншина.
4. Төлөвлөсөн өндөр нь зам талбайн хучилт хийсний дараах түвшин болно.

A3

ЗАМ ТАЛБАЙН ХУЧИЛТ М1:2000

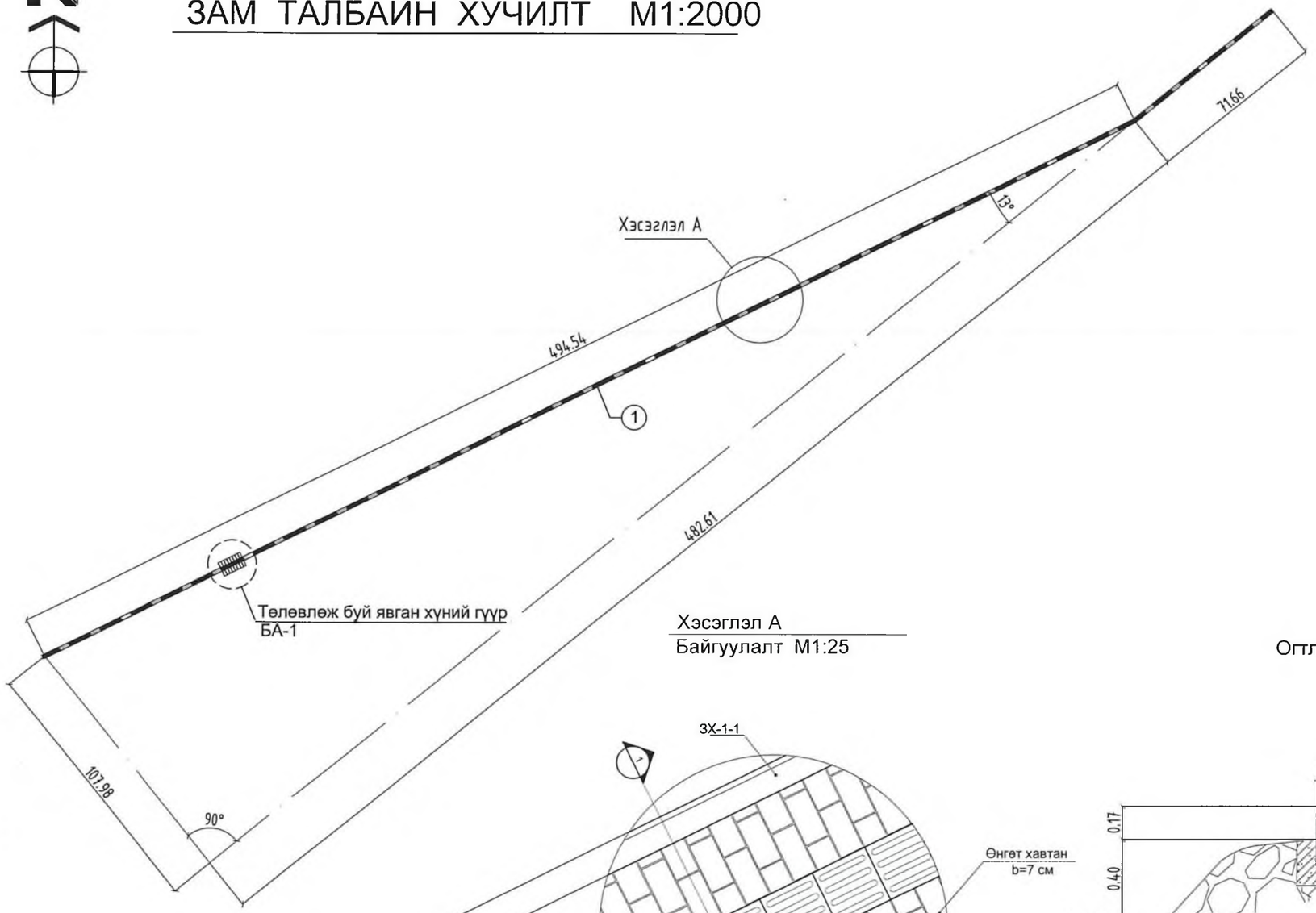

ТАНИХ ТЭМДЭГ

Төлөвлөж буй явган хүний зам

Хэсэглэл А

Байгуулалт М1:25

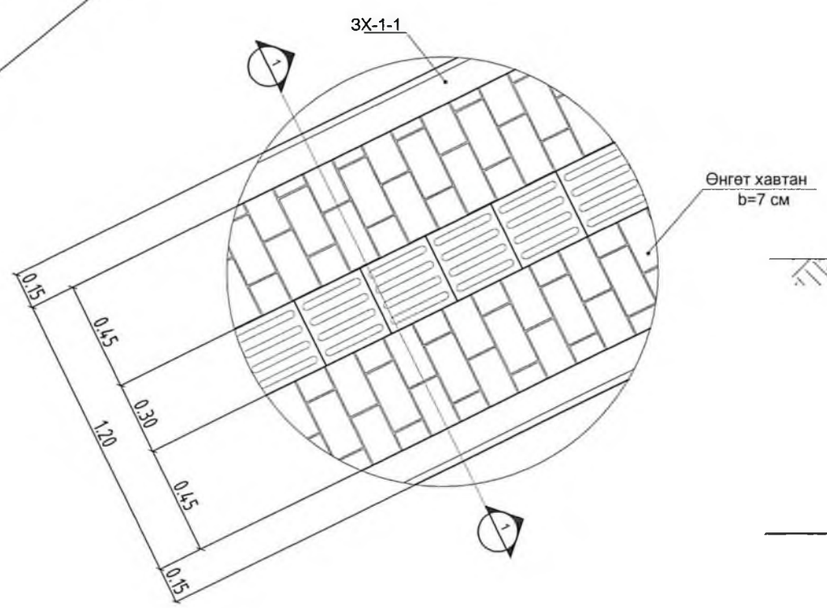

Огтлол 1-1 М1:25

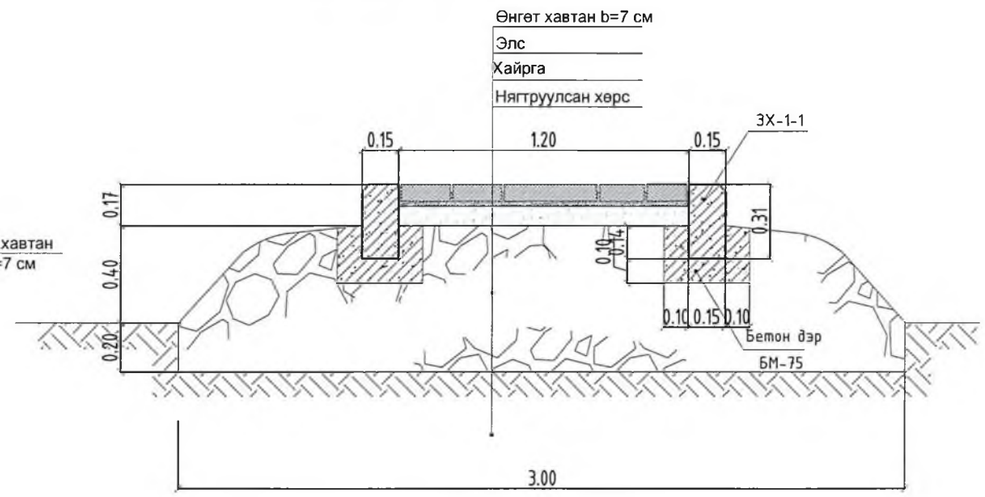

A3

КАРТОГРАММ М 1:2000

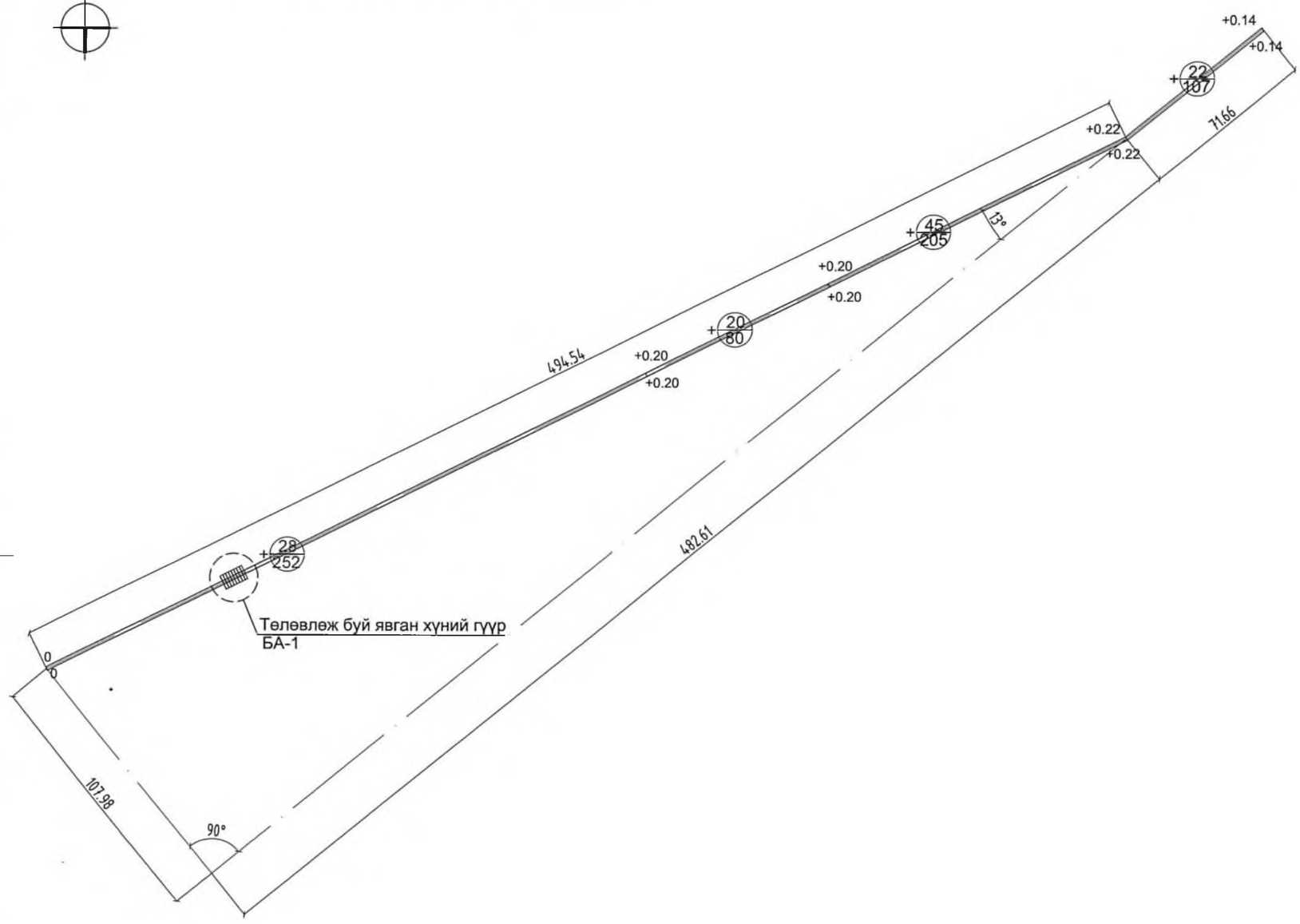

Нэмэгдэх шорооны талбай / м²/	252	80	205	107	644
Нэмэгдэх шорооны хэмжээ /м³/	28	20	45	22	+115

ГҮЙЦЭТГЭХ АЖЛЫН ХЭМЖЭЭ

Д/Д	Ажлын нэр	Хэмжих нэгж	Тоо	Тайлбар
1.	Бетон хашлага ЗХ-1-1	м	1135.4	Огтлол 1-1
2.	Явган хүний замын өнгөт хавтан b=7 см	м²	690	Огтлол 1-1
3.	Замын хучилтаас хамаарч гарах шороо	м³	-96	Тооцоогоор
4.	Өндөржилтөөр гарах шороо	м³	+115	Картограммаар

Тодорхойлолт

1. Төлөвлөж буй явган зам

ТАНИХ ТЭМДЭГ

- Төлөвлөж буй явган хүний зам
- +0.20 — Ажлын өндөр
- + 45/205 — Ажлын хэмжээ /м³/ Ажлын талбай / м²/
- Нэмэгдэх шорооны талбай

ЯВГАН ЗАМЫН ГҮҮРНИЙ БАЙГУУЛАЛТ М1:50

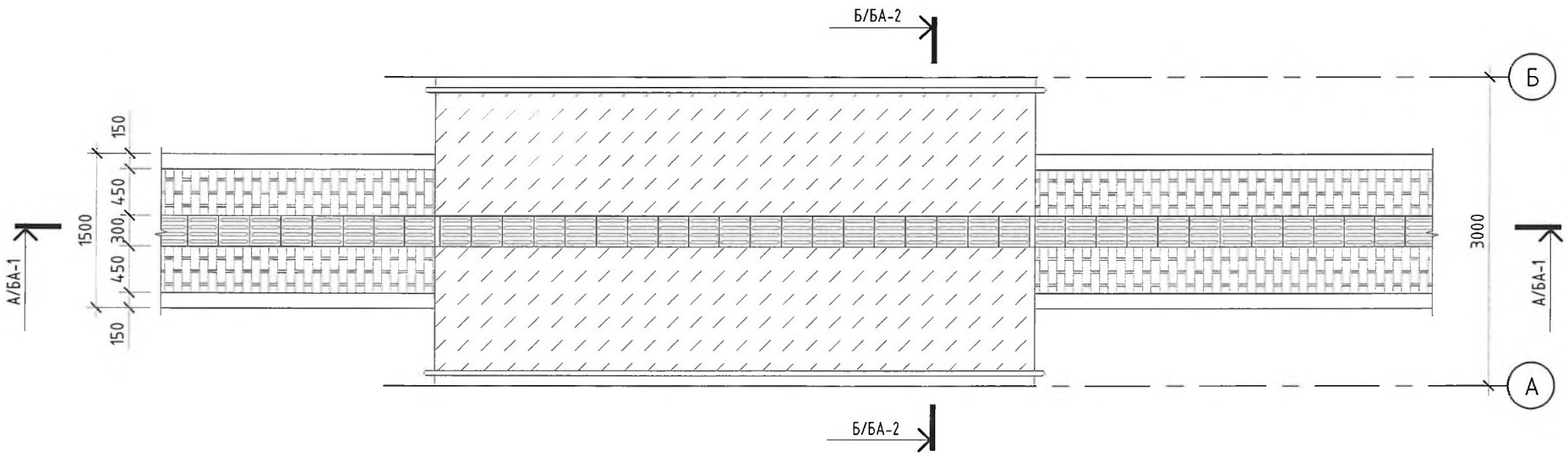

ОГТЛОЛ А-А М1:50

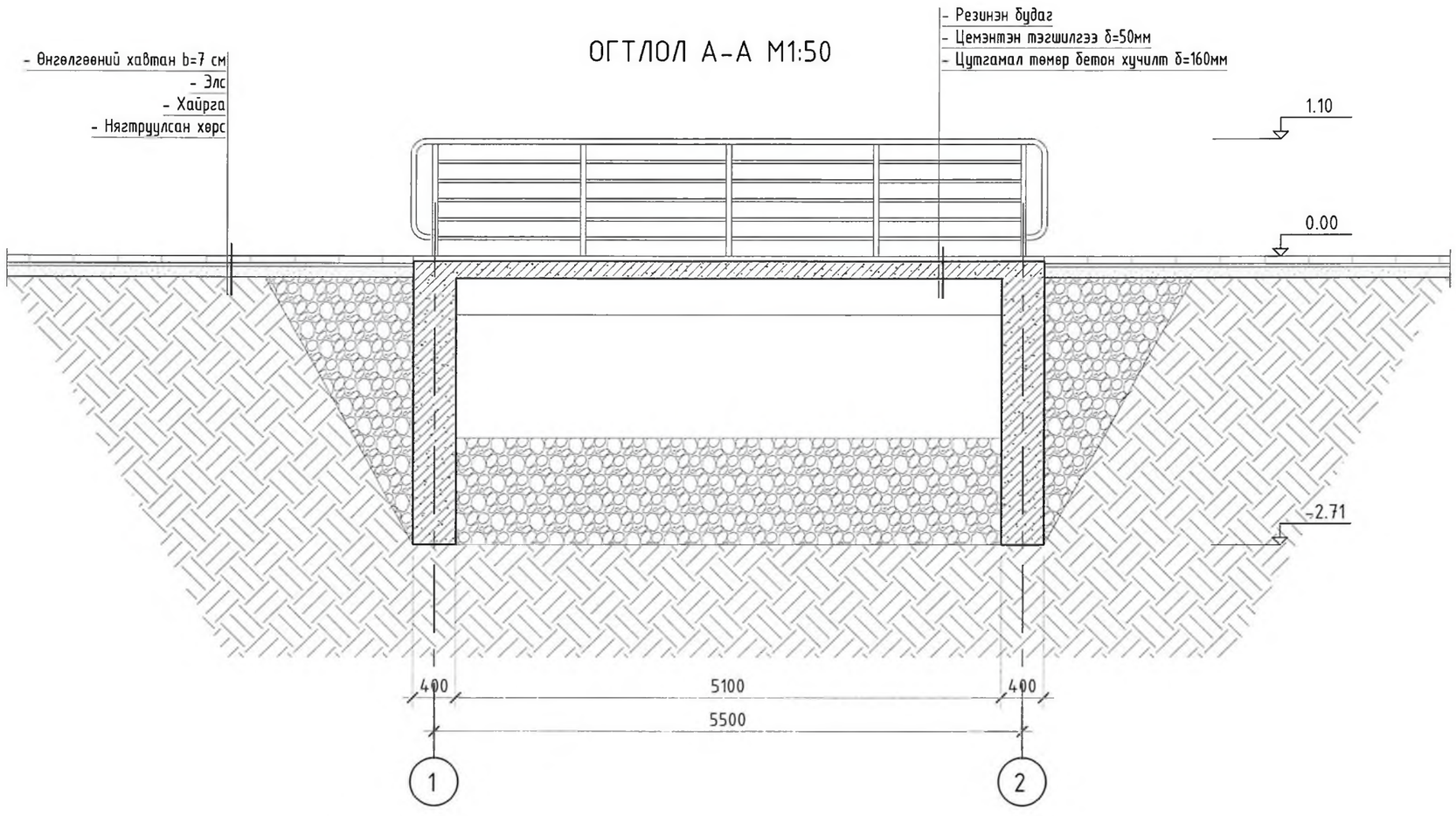

ТАЙЛБАР:

МАТЕРИАЛЫН ТЭМДЭГЛЭГЭЭ

- Явган замын хавтан
- Явган замын ховилт хавтан
- Резинэн будаг
- Цутгамал төмөр бетон
- Хайрга

Д/д	Огноо	Засвар өөрчлөлт

Ye шат:

АЖЛЫН ЗУРАГ

ОГТЛОЛ Б-Б М1:50

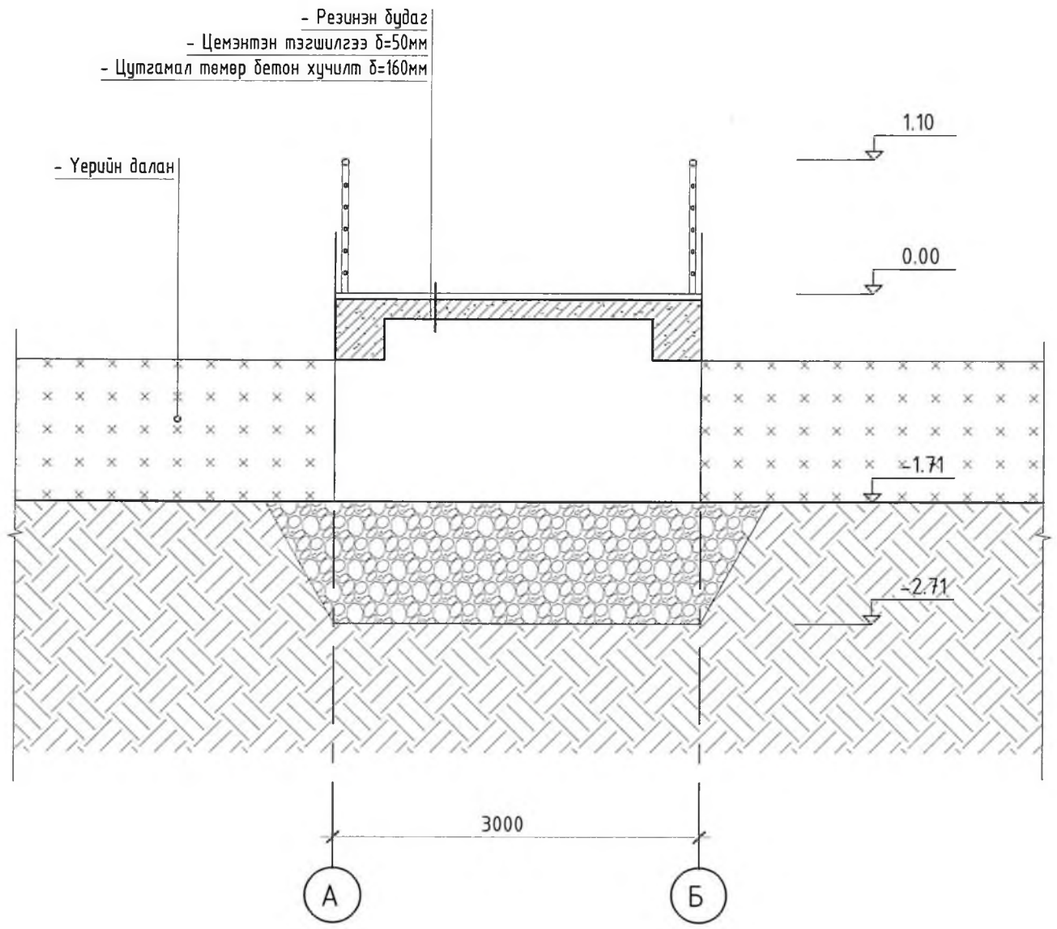

ГҮҮРНИЙ ХАЙС /2ш/ М1:25

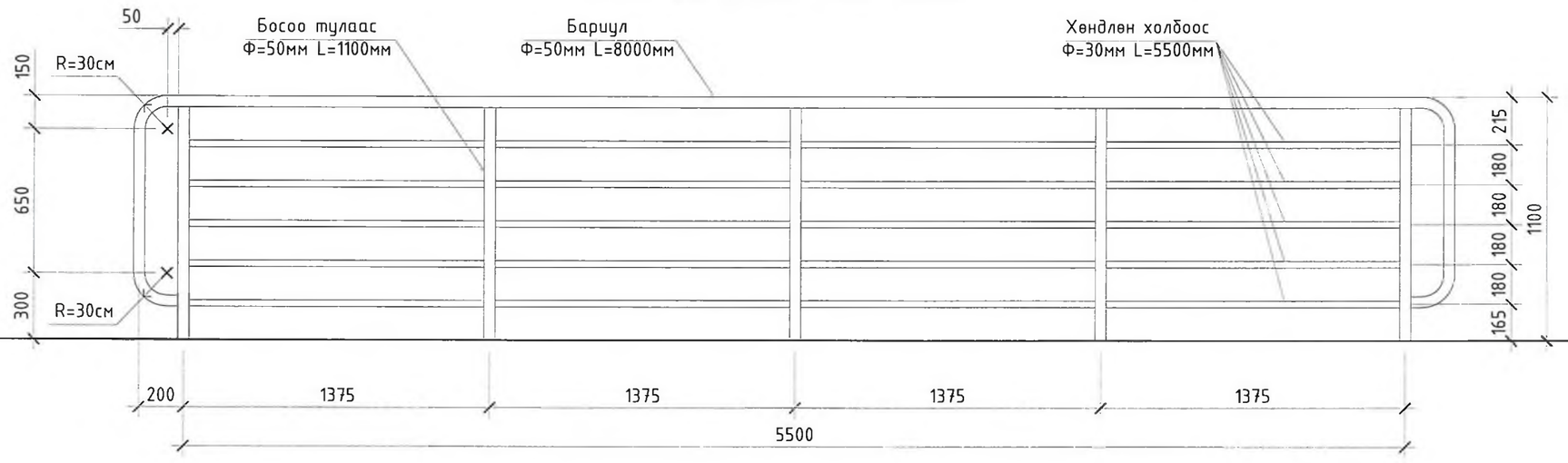

ТАЙЛБАР

1. Хайсны бариул болон хөндлөн холбоосыг ган трубагаар гагнан хийж саарал өнгийн төмрийн будгаар 2 давхарлаж будна.

2. Гүүрний хучилтыг цутгах явцад хайсны босоо тулаасын бэхэлгээ трубаг суулгана.

ТАЙЛБАР:

МАТЕРИАЛЫН ТЭМДЭГЛЭГЭЭ

- Үерийн далан
- Цутгамал төмөр бетон
- Хайрга

Д/Д	Огноо	Засвар өөрчлөлт

Ye шат: АЖЛЫН ЗУРАГ

Гуурний суурийн байгуулалт
М1:100

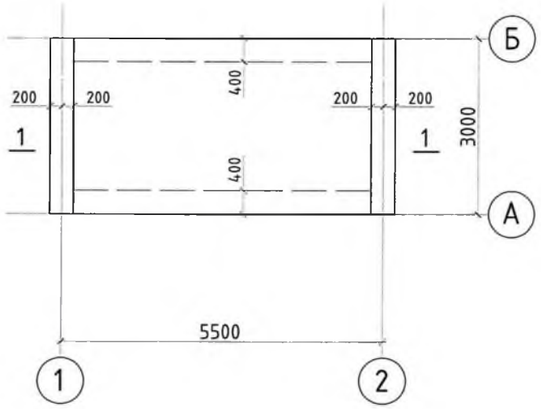

Огтлол 1-1 М1:50

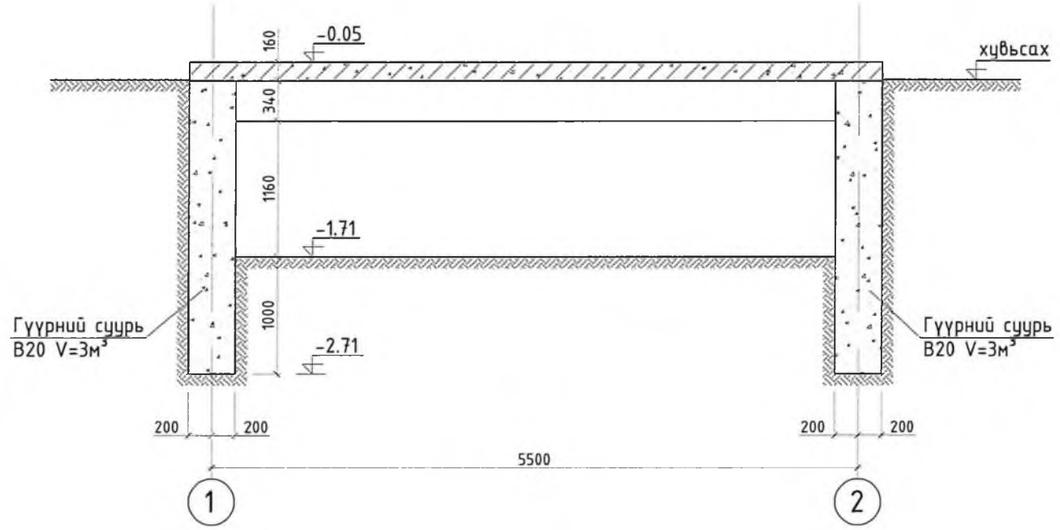

Тайлбар:
1. Энэ зургийг ББ- -тай хамт үзнэ.
2. Цутгамал суурийн материал В20 ангийн бетон. Цутгалтын явцад бетоноос дээж авч лабораторид шалгуулна.
3. Цутгамал суурийг хэв хашмалд бэлтгэж цутгаад, бэхжилтийн бат бэхийн 70%-д хүрсний дараа хэв хашмалыг авна.
4. Цутгамал бетоны ажлыг БНбД 52-02-05-ийн дагуу хийж гүйцэтгэнэ. Бетоныг хөлдөөж бэхжүүлэхийг хатуу хориглоно.

Гүүрний дамнуруугны байгуулалт
M1:100

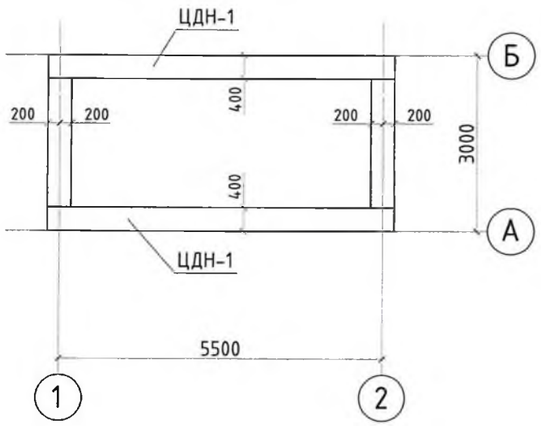

Огтлол 1-1 M1:25

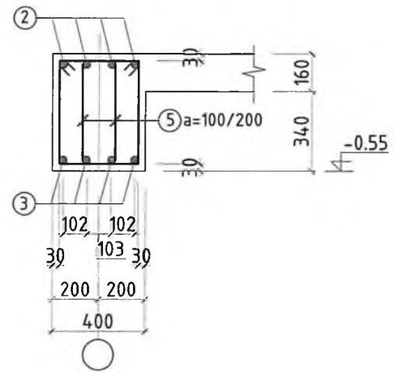

Огтлол 2-2 M1:25

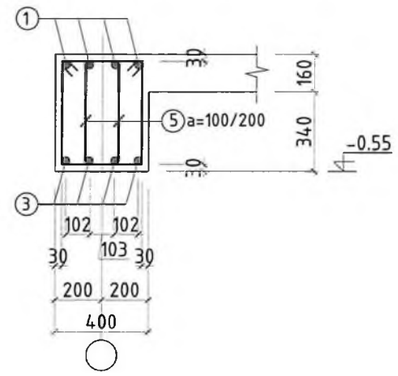

ХЭСГИЙН ТОДОРХОЙЛОЛТ

Позиц	Загвар
1	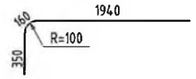
4	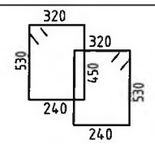

Цутгамал дамнуруу ЦДН-1-н арматурчлал M1:50

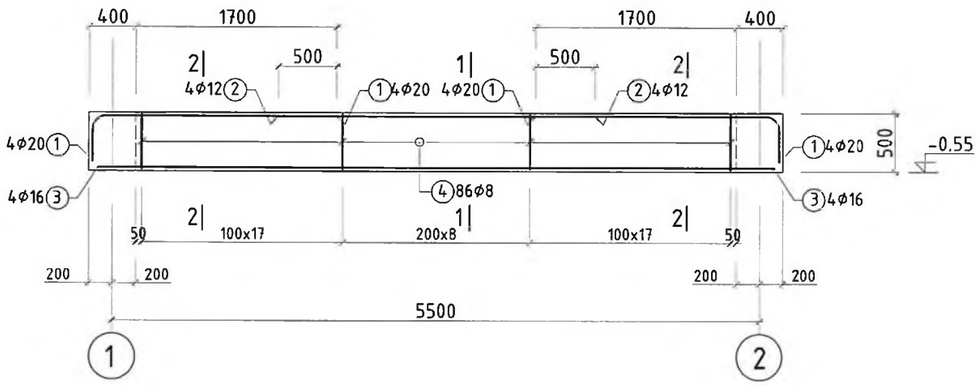

ЦУТГАМАЛ ТӨМӨР БЕТОН ХИЙЦИЙН МАТЕРИАЛЫН ТОДОРХОЙЛОЛТ

Поз	Тэмдэглэгээ	Нэр			Тоо	Хүнд/кг/	
						Нэгж	Нийт
	Гүүрний дамнуруу				2	147.12	294.2
1	ГОСТ 5781-82*	Ø20	А-400	L=2450	8	6.04	48.34
2	ГОСТ 5781-82*	Ø12	А-400	L=2700	4	2.40	9.59
3	ГОСТ 5781-82*	Ø16	А-400	L=5850	4	9.23	36.93
4	ГОСТ 5781-82*	Ø8	А-240	L=1540	86	0.61	52.26
		Цутгамал дамнуруугны бетон анги В20			2	1.2 $м^3$	2.4 $м^3$

Тайлбар:
1. Энэ зургийг ББ- -тай хамт үзнэ.
2. Ажлын арматур нь А-400, А-240.
3. Цутгамал дамнуруугны материал В20 ангийн бетон. Цутгалтын явцад бетоноос дээж авч лабораторид шалгуулна.
4. Ажлын арматурын хамгаалах үеийн зузаан 20-25 мм байна.
5. Цутгамал дамнурууг хэв хашмалд бэлтгэж цутгаад, бэхжилтийн бат бэхийн 70%-д хүрсний дараа хэв хашмалыг авна.
6. Цутгамал бетоны ажлыг БНбД 52-02-05-ийн дагуу хийж гүйцэтгэнэ. Бетоныг хөлдөөж бэхжүүлэхийг хатуу хориглоно.

Гүүрний хучилтын хэвний байгуулалт М1:100

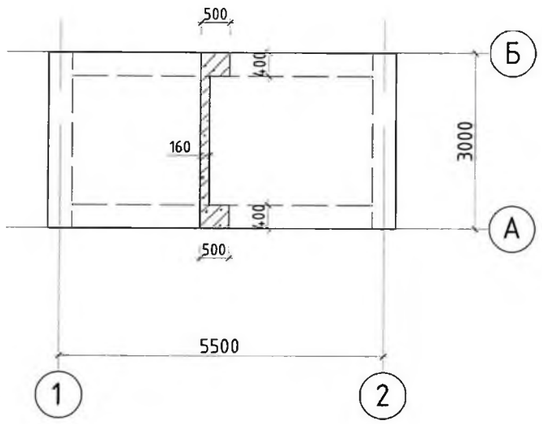

Гүүрний хучилтын арматурчлал М1:100

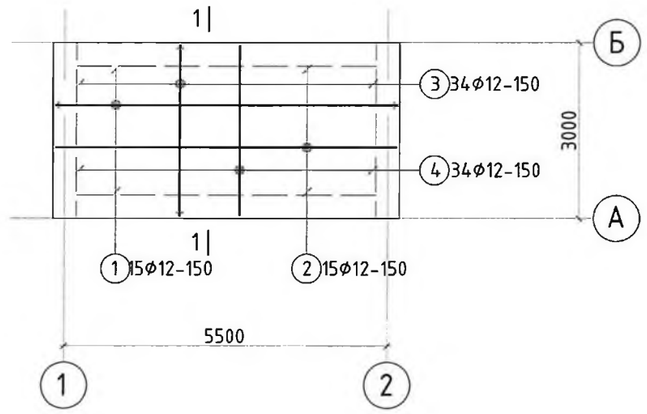

ХЭСГИЙН ТОДОРХОЙЛОЛТ

Позиц	Загвар
1, 3	хувьсах 140 140

Огтлол 1-1 М1:20

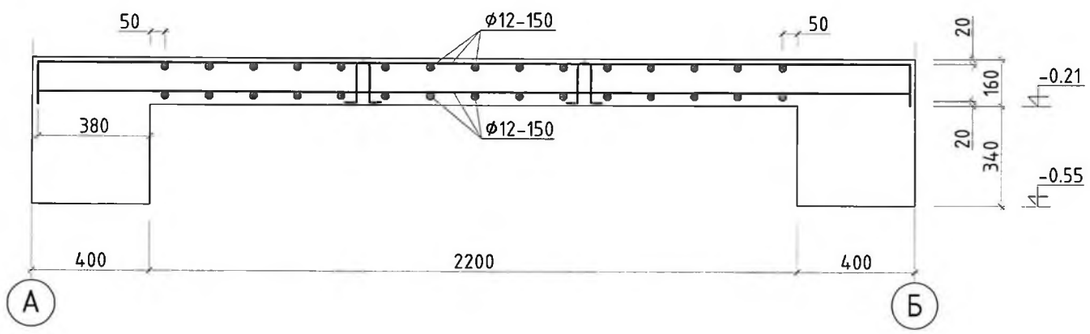

ЦУТГАМАЛ ТӨМӨР БЕТОН ХИЙЦИЙН МАТЕРИАЛЫН ТОДОРХОЙЛОЛТ

Поз	Тэмдэглэгээ	Нэр			Тоо	Хүнд/кг/	
						Нэгж	Нийт
	Гүүрний хучилт				1	346.96	347.0
1	ГОСТ 5781-82*	Ø12	А-400	L=6150	15	5.46	81.90
2	ГОСТ 5781-82*	Ø12	А-400	L=5850	15	5.19	77.91
3	ГОСТ 5781-82*	Ø12	А-400	L=3250	34	2.89	98.10
4	ГОСТ 5781-82*	Ø12	А-400	L=2950	34	2.62	89.05
		Цутгамал хучилтын бетон анги В20			1	2.1м³	2.1м³

Тайлбар:

1. Энэ зургийг ББ- -тай хамт үзнэ.
2. Ажлын арматур нь А-400, А-240.
3. Цутгамал хучилтын материал В20 ангийн бетон. Цутгалтын явцад бетоноос дээж авч лабораторид шалгуулна.
4. Ажлын арматурын хамгаалах үеийн зузаан 20-25 мм байна.
5. Цутгамал хучилтыг хэв хашмалд бэлтгэж цутгаад, бэхжилтийн бат бэхийн 70%-д хүрсний дараа хэв хашмалыг авна.
6. Цутгамал бетоны ажлыг БНбД 52-02-05-ийн дагуу хийж гүйцэтгэнэ. Бетоныг хөлдөөж бэхжүүлэхийг хатуу хориглоно.

ЦАЛИНГИЙН НЭГТГЭЛ

ГАЗАР ШОРООНЫ АЖИЛ

Үндэслэл	Гүйцэтгэх ажлын нэр	Хэмжих нэгж	Тоо хэмжээ
25-04-06	Шороог экскаваторраар ухаж ачиж зайлуулах	1м3	90
01-060-03	Гараар засч ухах	м3	6
25-20-01	Ул хөрсийг нягтруулах	1м2	690
01-280-09	Өндөржилтөд орох шороог экскавороор автосамосвалд ачиж ирэх	м3	115
01-190-09	3-р зэргийн хөрсийг гараар тэгшлэх	м3	115

Нийгмийн даатгал,

СУУРИЙН АЖИЛ

Үндэслэл	Гүйцэтгэх ажлын нэр	Хэмжих нэгж	Тоо хэмжээ
25-07-20	Явган хүний замын суурийг элсээр хийх	1м3	69

Нийгмийн даатгал,

ЦАЛИНГИЙН НЭГТГЭЛ

ХУЧИЛТЫН АЖИЛ

Үндэслэл	Гүйцэтгэх ажлын нэр	Хэмжих нэгж	Тоо хэмжээ
25-07-22	Явган хүний замын хучилтийг өнгөт хавтангаар хийх	1м2	690

Нийгмийн даатгал,

ХАШЛАГА ТАВИХ

Үндэслэл	Гүйцэтгэх ажлын нэр	Хэмжих нэгж	Тоо хэмжээ
25-12-01	Явган хүний замын хашлага тавих	1у/м	1135.4

Нийгмийн даатгал,

ЦАЛИНГИЙН НЭГТГЭЛ

ТӨМӨР БЕТОН ГҮҮРИЙН АЖИЛ

Үндэслэл	Гүйцэтгэх ажлын нэр	Хэмжих нэгж	Тоо хэмжээ
01-060-03	Шугаман суурийн нүх гараар ухах	м3	5.2
01-070-02	Эргүүлж булах	м3	1.2
01-190-09	Шороог тарааж тэгшлэх	м3	4
06-010-22	Бетон шугаман суурь цутгах м250	м3	6
06-100-05	Төмөр бетон дам нуруу цутгах М250	м3	2.4
06-050-13	Арматурчилах / Орцын нормоос хасах /	тн	-0.092
06-110-04	Төмөр бетон хүчилт цутгах М-250	м3	2.1
06-050-13	Арматурчилах / Орцын нормоос илүү /	тн	0.188
15-870-05	Хучилтыг резинэн будгаар 2 удаа будах	м2	18
09-070-04	Гүүрний төмөр хайс угсрах	тн	0.325
09-180-07	Мөн хайсыг төмрийн будгаа 2 удаа будах	тн	0.325

Нийгмийн даатгал, э