PRODUCED BY AN AUTODESK EDUCATIONAL PRODUCT
"ХББЗА", ОНӨҮГ

ШИФР: БЗА-105/2018

4 авто машины гаражийн барилга

/ Ажлын зураг /

ЗӨВШӨӨРСӨН.

БОЛОВСРУУЛСАН:

Албан тушаал	Нэр	Гарын үсэг	Гүйцэтгэгч			
				Албан тушаал	Нэр	Гарын үсэг
				"ХББЗА",ОНӨҮГ-ын захирал	Б.Мөнхдалай	
			Захиалагч			
				Албан тушаал	Нэр	Гарын үсэг
				Орхон аймгийн ЗД-ын орлогч	С.Батжаргал	

ЭРДЭНЭТ ХОТ 2018 ОН

PRODUCED BY AN AUTODESK EDUCATIONAL PRODUCT
PRODUCED BY AN AUTODESK EDUCATIONAL PRODUCT
PRODUCED BY AN AUTODESK EDUCATIONAL PRODUCT
PRODUCED BY AN AUTODESK EDUCATIONAL PRODUCT

PRODUCED BY AN AUTODESK EDUCATIONAL PRODUCT

ТАЙЛБАР БИЧИГ

Хийцлэл. Тус барилгыг тэнхлэгээрэй 6.00х12.00м хэмжээ бүхий цутгамал төмөр бетон шугаман суурьтай, 10см дулаалгатай 38см тоосгон өрлөгөн ханатай, төмөр бетон нүхтэй хавтан /салхижуулалтгүй хавтгай дээвэр/ хучилттай байхаар төлөвлөв.

Дулаалга. Өрөөний температур +10С-аас дээш байх шаардлагын дагуу барилгын гадна хананд галд удаан шатдаг полестроль хөөсөнцөр /20-25кг/м3, b=100мм/ дулаалга хийж өгнө.

Хаалга. Металл рамтай сендвич хаалга ХБ-30

Цонх. PVC вакум цонх Ц7.5-18 MNS5830:2008

Фасад. Сеткатэй сайжруулсан шавардлагатай шагрэй, шаргал эмульс.

Дотор засал. Хана, тааз сайжруулсан шавардлага, замаскатай цагаан эмульс.

Шал. Будагтай бетон шал.

ЗУРГИЙН ЖАГСААЛТ

1		Нүүр хуудас		-
2		Тайлбар бичиг, зургийн бүрдэл	БА	1
3		Байгуулалт	БА	2
4		Дээврийн байгуулалт	БА	3
5		Огтлол "А-А"	БА	4
6		Огтлол "Б-Б"	БА	5
7		Хэсэглэл "1-1"	БА	6
8		Хэсэглэл "2-2"	БА	7
9		Хаалганы хийцлэл	БА	8
10		Нүүр тал, хажуу тал, ар тал	БА	9
11		Дотор гэрэлтүүлэг, хүчит төхөөрөмж	АТС	1

	4 авто машины гаражын барилга			БА	
Архитектор	А.Энхбат	Тайлбар бичиг, зургийн жагсаалт			
Гүйцэтгэсэн	А.Энхбат		¯á øàò	Õóóäàñ	Áµõ óóäàñ
		Шифр: ХББЗА - 105/2018	А3	01	10
ХББЗА			2018		

PRODUCED BY AN AUTODESK EDUCATIONAL PRODUCT

PRODUCED BY AN AUTODESK EDUCATIONAL PRODUCT

Байгуулалт М1:100

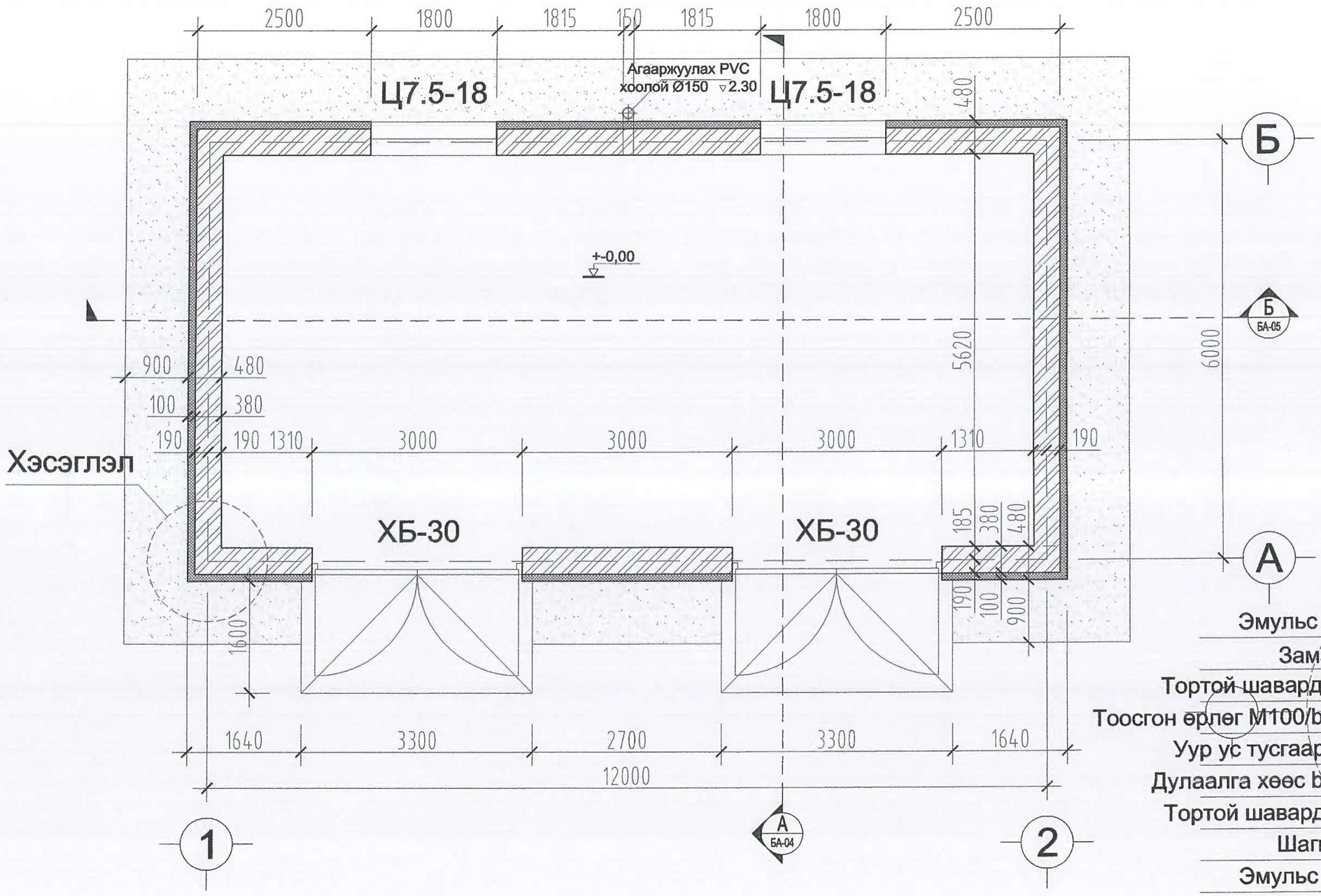

Хэсэглэл М1:250

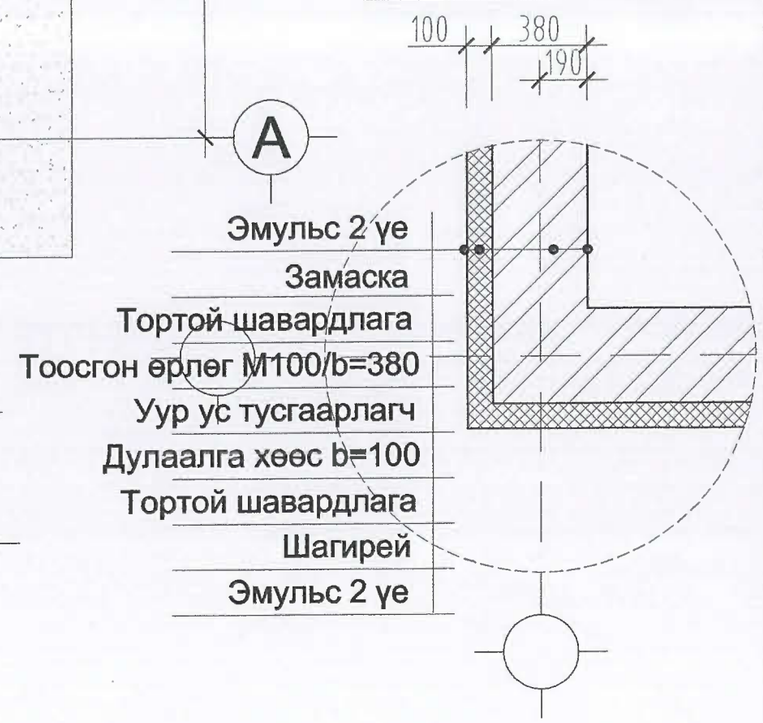

	4 авто машины гаражын барилга			БА
	Архитектор	А.Энхбат	Байгуулалт	
	Гүйцэтгэсэн	А.Энхбат		¯â øàò / Õóóäàã / Áµõ õóóäàã
			Шифр: ХББЗА - 105/2018	А3 / 02 / 10
				2018

ХББЗА

PRODUCED BY AN AUTODESK EDUCATIONAL PRODUCT

PRODUCED BY AN AUTODESK EDUCATIONAL PRODUCT

Дээврийн байгуулалт М1:100

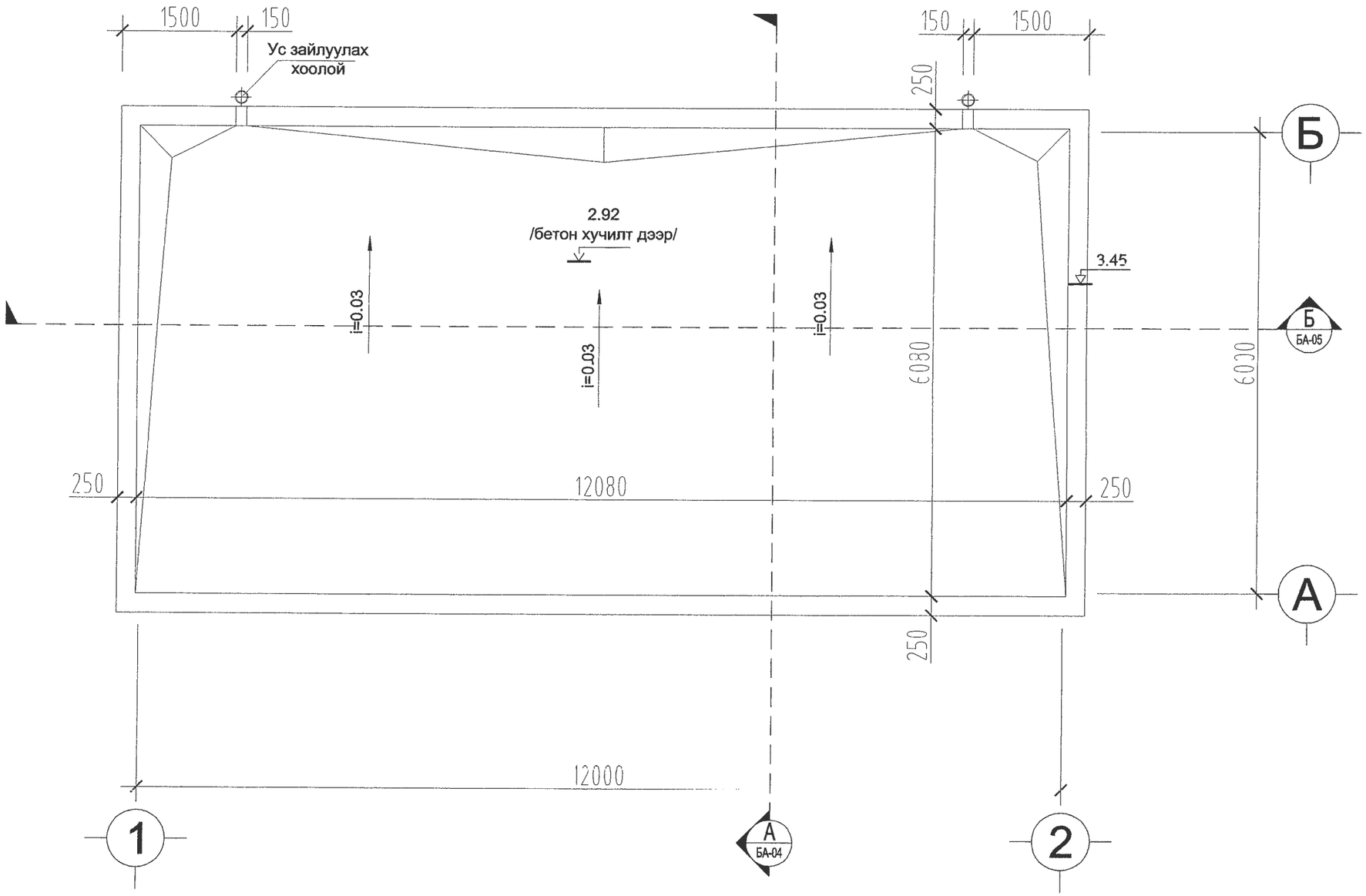

	4 авто машины гаражын барилга			БА	
Архитектор	А.Энхбат		Дээврийн байгуулалт		
Гүйцэтгэсэн	А.Энхбат			¯à øàò	Öóóäàõ	Áçõ óóóäàõ
			Шифр: ХББЗА - 105/2018	А3	03	10
ХББЗА				2018		

PRODUCED BY AN AUTODESK EDUCATIONAL PRODUCT

PRODUCED BY AN AUTODESK EDUCATIONAL PRODUCT

ОГТЛОЛ "А-А" М1:100

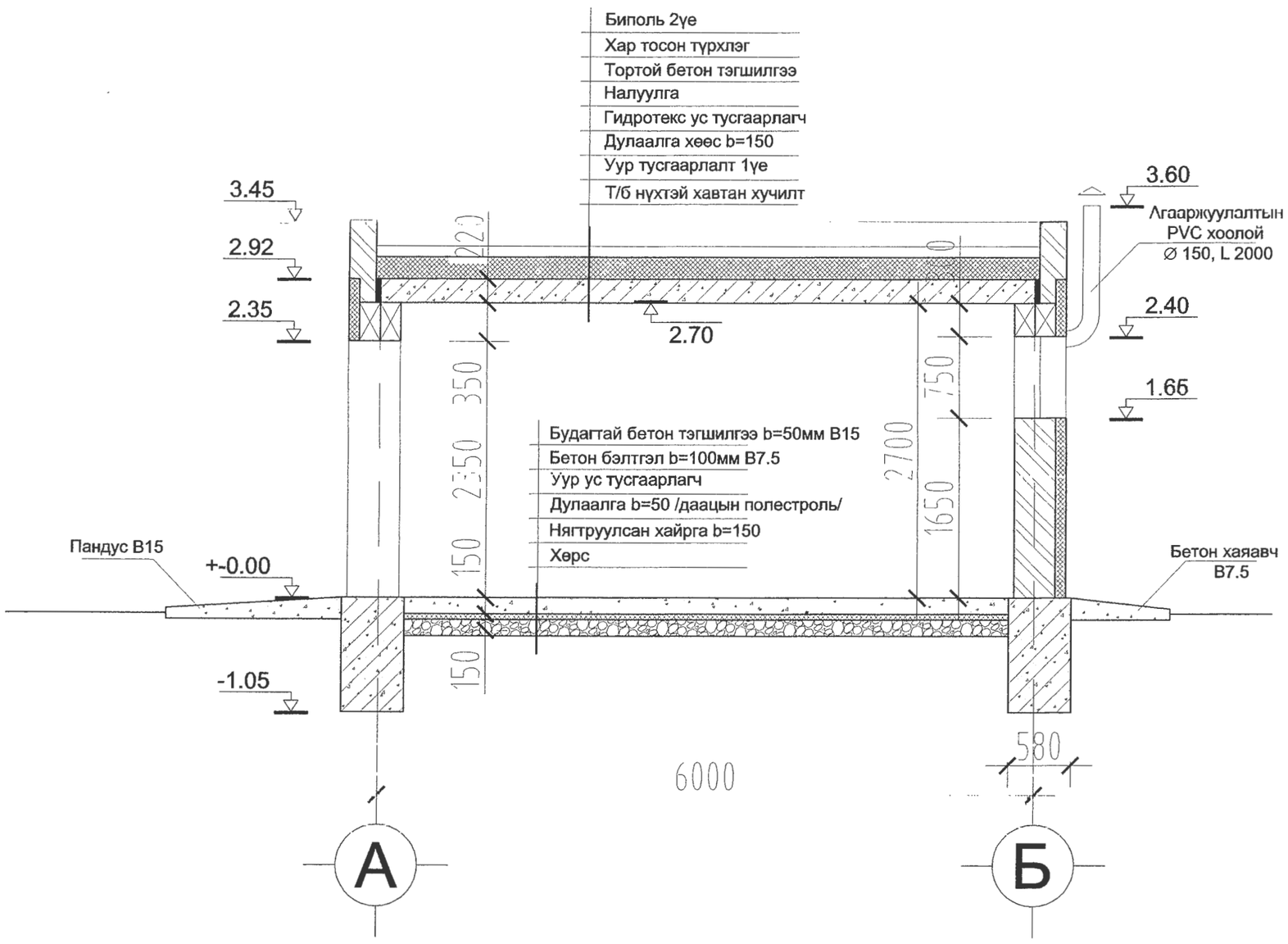

	4 авто машины гаражын барилга			БА	
Архитектор	А.Энхбат		Огтлол "А-А"		
Гүйцэтгэсэн	А.Энхбат			Үйлдвэрлэлийн бүлэг	
			Шифр: ХББЗА - 105/2018	А3	04	10
ХББЗА				2018	

PRODUCED BY AN AUTODESK EDUCATIONAL PRODUCT
PRODUCED BY AN AUTODESK EDUCATIONAL PRODUCT
PRODUCED BY AN AUTODESK EDUCATIONAL PRODUCT

PRODUCED BY AN AUTODESK EDUCATIONAL PRODUCT

ОГТЛОЛ "Б-Б" М1:100

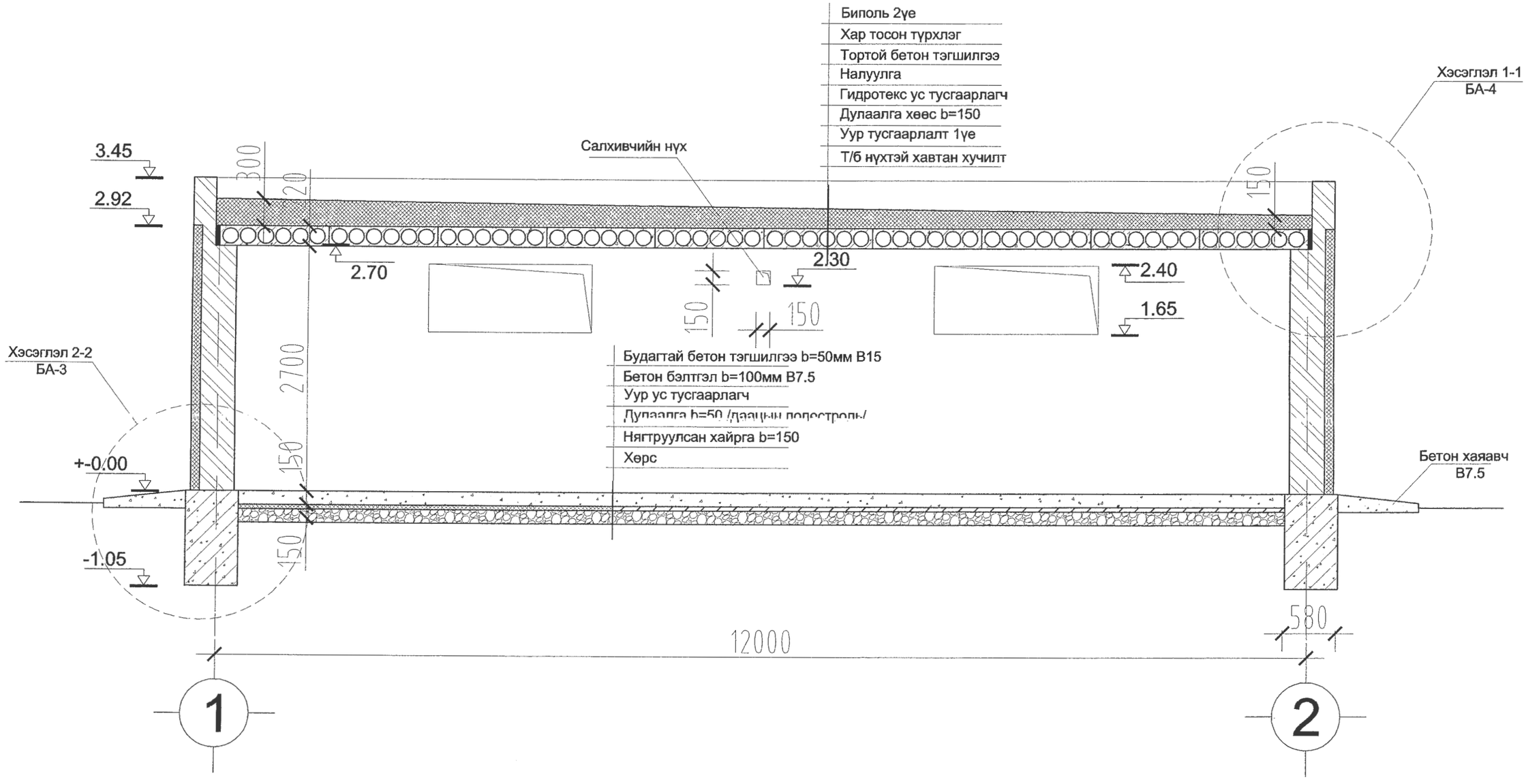

	4 авто машины гаражын барилга			БА
Архитектор	А.Энхбат	Огтлол "Б-Б"		
Гүйцэтгэсэн	А.Энхбат		Ба өөр	Бүдүүлэг	Ажлын бүдүүлэг
		Шифр: ХББЗА - 105/2018	А3	05	10
ХББЗА			2018		

PRODUCED BY AN AUTODESK EDUCATIONAL PRODUCT
PRODUCED BY AN AUTODESK EDUCATIONAL PRODUCT
PRODUCED BY AN AUTODESK EDUCATIONAL PRODUCT

PRODUCED BY AN AUTODESK EDUCATIONAL PRODUCT

Хэсэглэл "1-1"

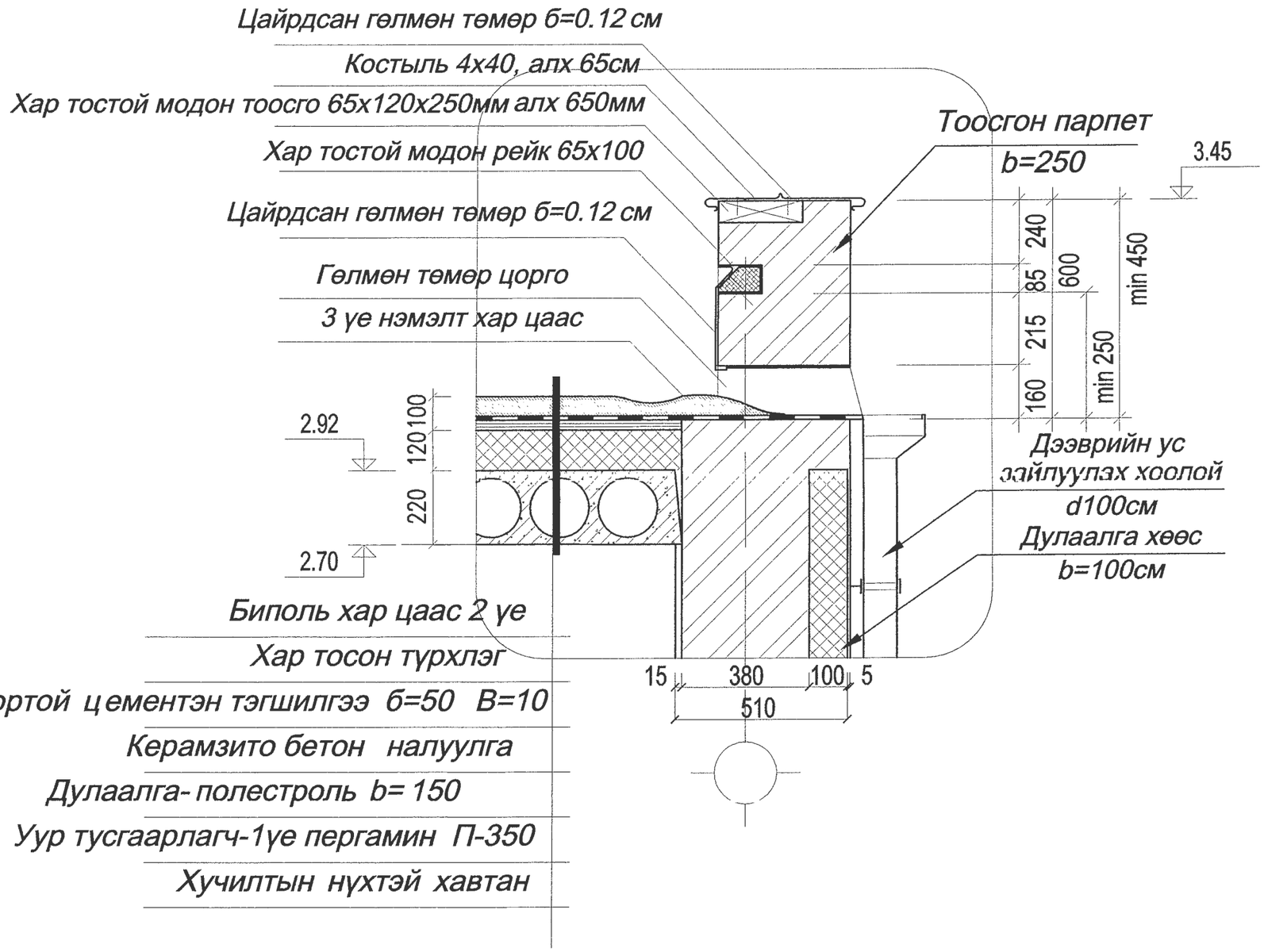

	4 авто машины гаражын барилга			БА
	Архитектор	А.Энхбат	Хэсэглэл "1-1"	
	Гүйцэтгэсэн	А.Энхбат		¯â øàò / Öóóäàñ / Áµõ óóóäàñ
			Шифр: ХББЗА - 105/2018	А3 / 06 / 10
ХББЗА				2018

PRODUCED BY AN AUTODESK EDUCATIONAL PRODUCT
PRODUCED BY AN AUTODESK EDUCATIONAL PRODUCT
PRODUCED BY AN AUTODESK EDUCATIONAL PRODUCT

PRODUCED BY AN AUTODESK EDUCATIONAL PRODUCT

Хэсэглэл "2-2"

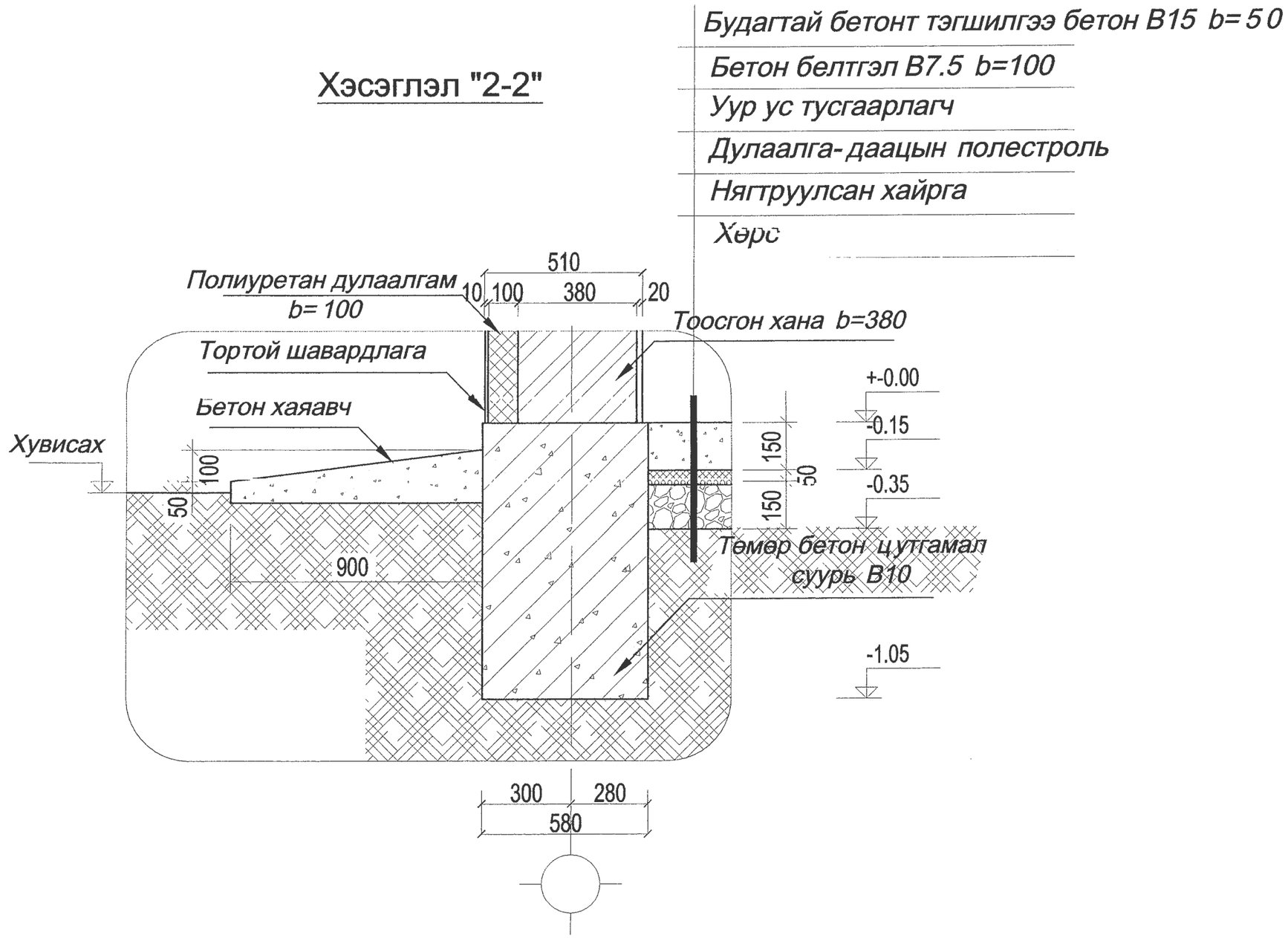

	4 авто машины гаражын барилга				БА
	Архитектор	А.Энхбат	Хэсэглэл "2-2"		
	Гүйцэтгэсэн	А.Энхбат		Ба өдөр	Өөрчлөлт	Аҗ.б бичгийн
			Шифр: ХББЗА - 105/2018	А3	07	10
ХББЗА				2018		

PRODUCED BY AN AUTODESK EDUCATIONAL PRODUCT

PRODUCED BY AN AUTODESK EDUCATIONAL PRODUCT

ХААЛГАНЫ ХИЙЦЛЭЛ

Хэсэглэл

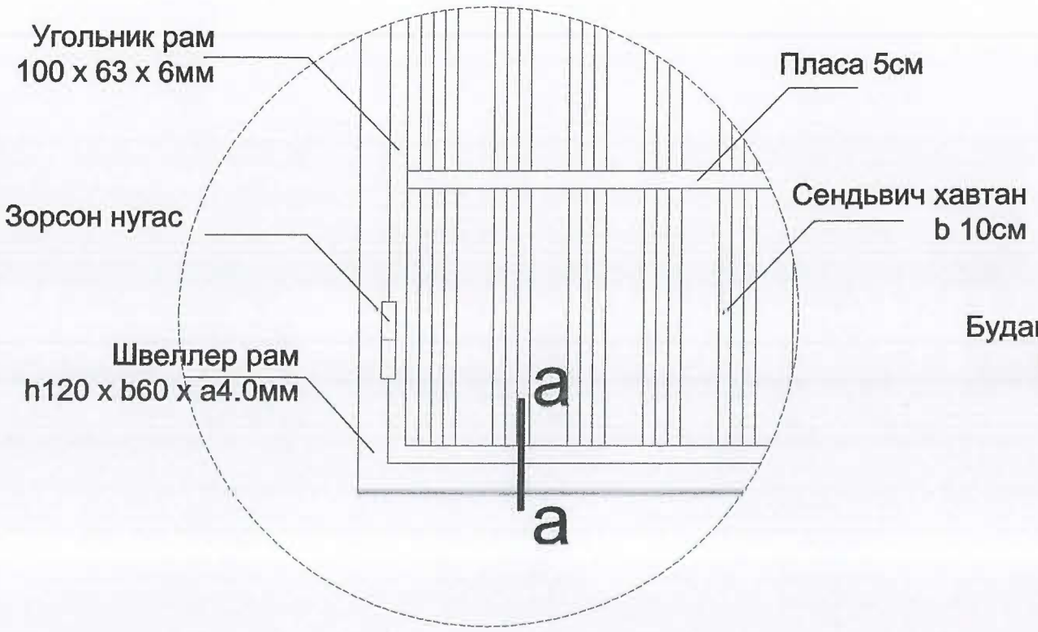

Огтлол "а-а"

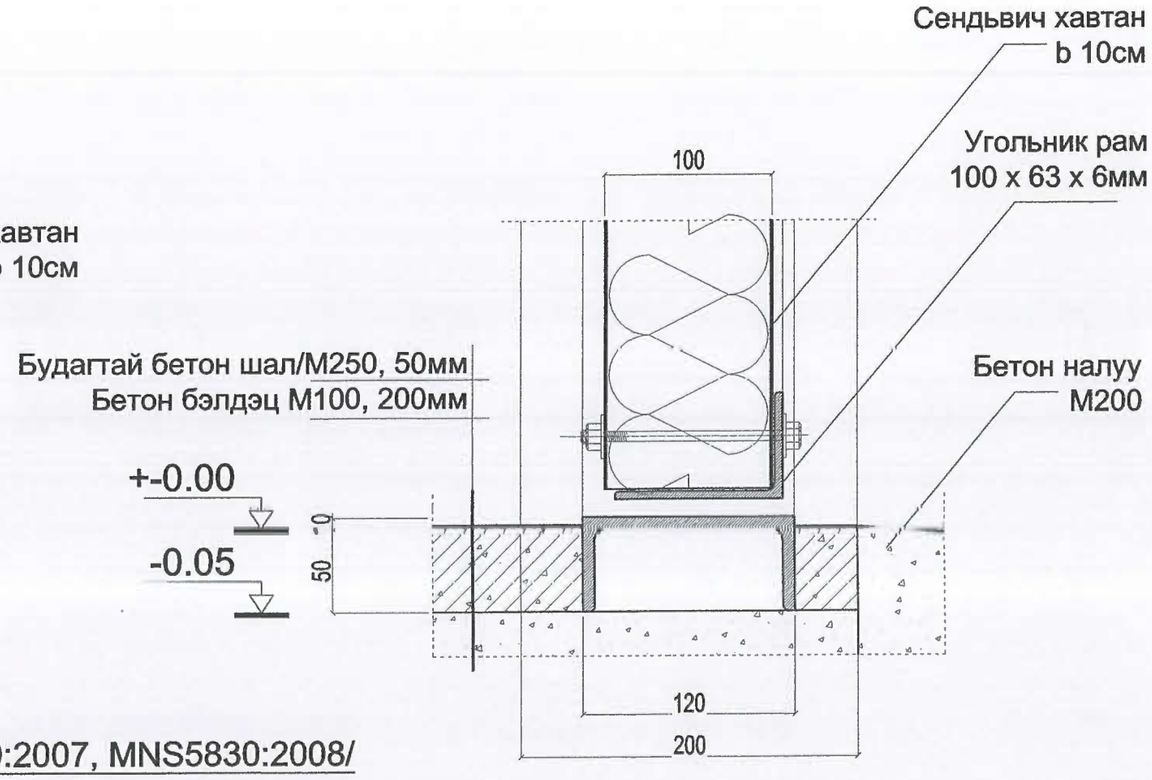

Хаалга, цонх /MNS 5820:2007, MNS5830:2008/

ХБ-30/2ш

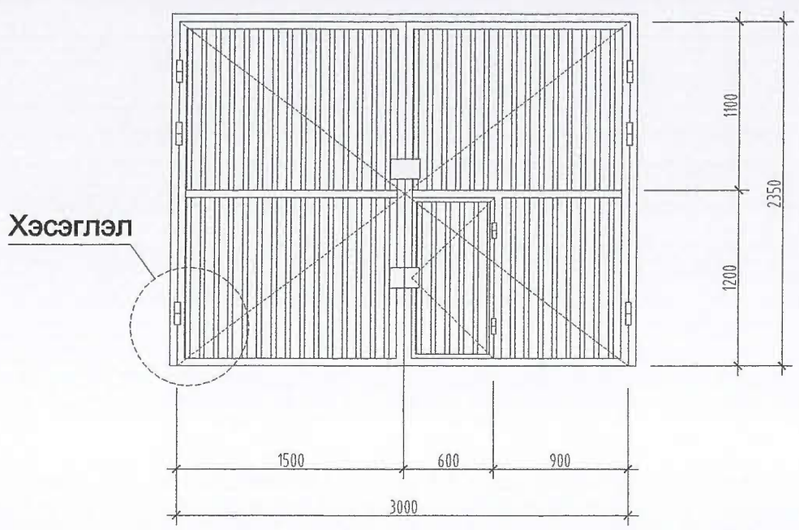

Ц75-180/2ш

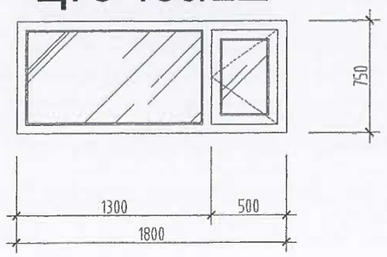

	4 авто машины гарежын барилга			БА		
	Архитектор	А.Энхбат	Хаалганы хийцлэл			
	Гүйцэтгэсэн	А.Энхбат		Ä¿ö öööäàñ		
			Шифр: ХББЗА - 105/2018	А3	08	10
	ХББЗА			2018		

PRODUCED BY AN AUTODESK EDUCATIONAL PRODUCT
PRODUCED BY AN AUTODESK EDUCATIONAL PRODUCT
PRODUCED BY AN AUTODESK EDUCATIONAL PRODUCT

PRODUCED BY AN AUTODESK EDUCATIONAL PRODUCT

НҮҮР ТАЛ М1:100

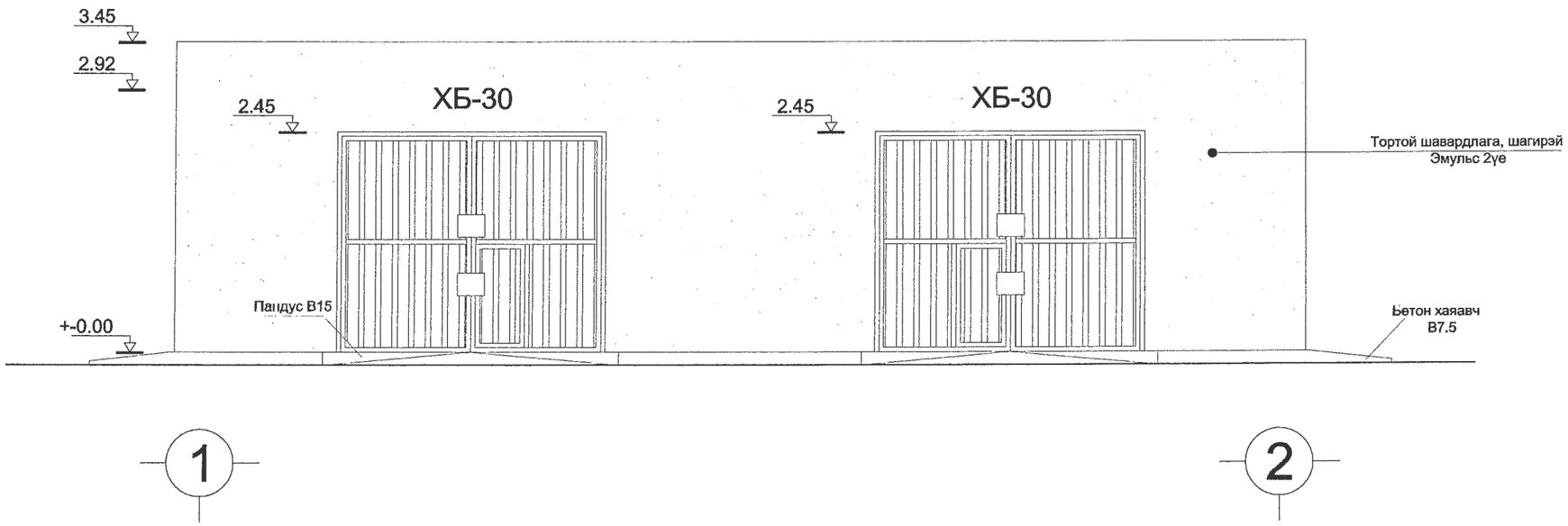

ХАЖУУ ТАЛ М1:100

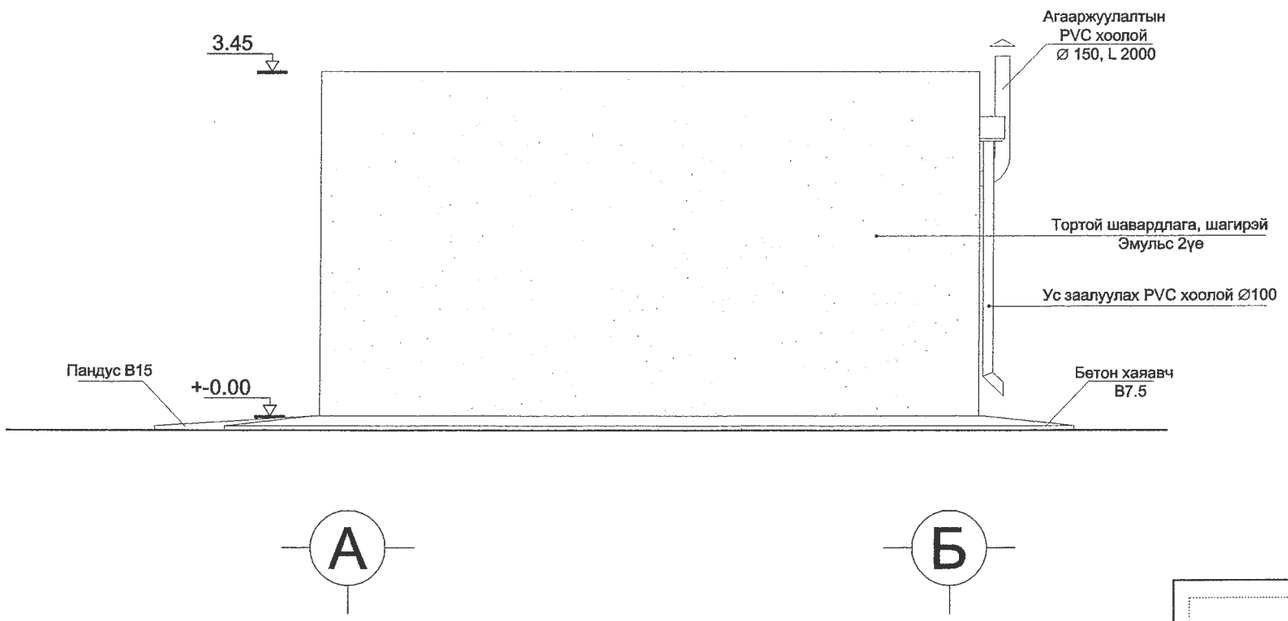

АР ТАЛ М1:50

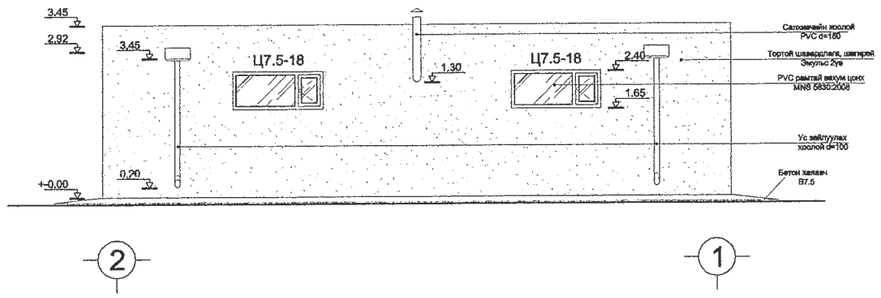

	4 авто машины гаражын барилга			БА
Архитектор	А.Энхбат	Нүүр тал, хажуу тал, ар тал		
Гүйцэтгэсэн	А.Энхбат		¯à øàò	Õóóäàñ	Áçõ õóóäàñ
		Шифр: ХББЗА - 105/2018	А3	09	10
ХББЗА			2018		

PRODUCED BY AN AUTODESK EDUCATIONAL PRODUCT
PRODUCED BY AN AUTODESK EDUCATIONAL PRODUCT
PRODUCED BY AN AUTODESK EDUCATIONAL PRODUCT
PRODUCED BY AN AUTODESK EDUCATIONAL PRODUCT

PRODUCED BY AN AUTODESK EDUCATIONAL PRODUCT

Дотор гэрэлтүүлэг, хүчит төхөөлөмж М1:100

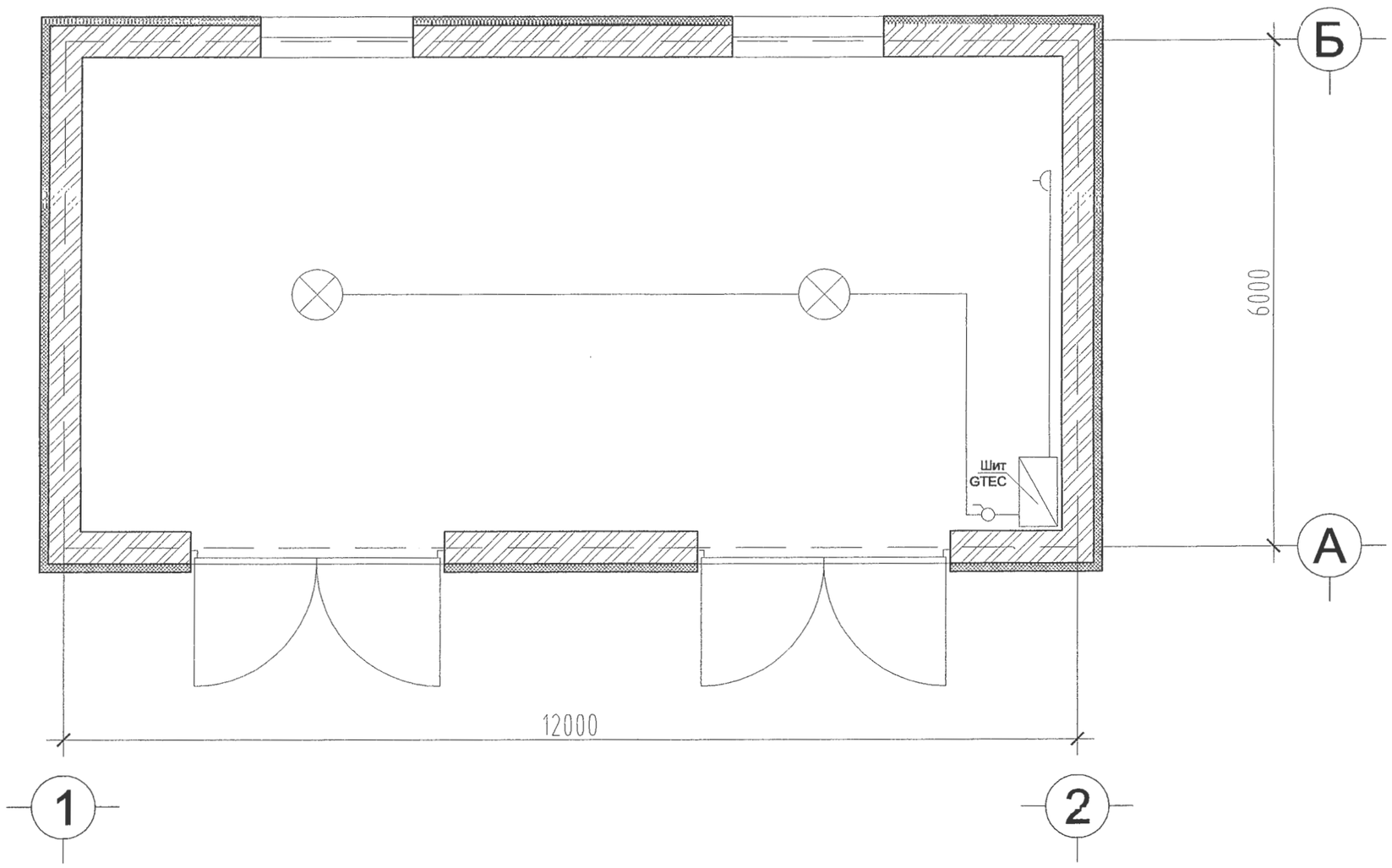

ТОДОРХОЙЛОЛТ

- Гэрэл
- Кабель
- Унтраалга
- Розетка
- Шит

Материалын түүвэр

№	Ажил	Эдэлхүүний марк	Тоо хэмжээ			Тайлбар
			у/метр	м2	тоо ширхэг	
1		LED гэрэл			2	36 вт
2		Хос кабель	18.0			2 x 2.5мм2
3		Унтраалга			1	
4		Розетка			1	
5		Цахилгааны самбар			1	GTEC

	4 авто машины гаражын барилга			АТС
Архитектор	А.Энхбат	Дотор гэрэлтүүлэг, хүчит төхөөрөмж		
Гүйцэтгэсэн	А.Энхбат		Хуудас	Хуудасны тоо
Инженер	Д.Төмөрбаатар	Шифр: ХББЗА - 105/2018	А3	01 / 01
			2018	

PRODUCED BY AN AUTODESK EDUCATIONAL PRODUCT
PRODUCED BY AN AUTODESK EDUCATIONAL PRODUCT
PRODUCED BY AN AUTODESK EDUCATIONAL PRODUCT

PRODUCED BY AN AUTODESK EDUCATIONAL PRODUCT

Материалын түүвэр

№	Ажил	Эдэлхүүний марк	Тоо хэмжээ у/метр	м2	м3	тоо/ш
1	Суурь	Шугаман суурь бетон B10	36.0		21.92	
2						
3	Шал	Хайрга b=150мм		70.0		
4		Дулаалга-Carbon XPS /b=100мм/				
5		Уур ус тусгаарлагч		72.0		
6		Бетон бэлтгэл B7.5 b=100мм		70.0		
7		Будагтай бетон тэгшилгээ B15 b=50мм		70.0		
8						
9	Хаяавч бетон	Хаяавч бетон B7.5 b=100мм		26.46		
10		Пандус B15 b=100мм		10.56		
11						
12	Хананы хийцлэл	Тоосгон өрлөг M100/b=380		81.00		
13		Тоосгон өрлөг M100/b=250		22.50		
14		Төмөр бетон нүхтэй хавтан 1.2x6.0м				10ш
15		Уур ус тусгаарлагч		87.60		
16		Дулаалга полиуретан b=100		87.60		
17		Тортой шавардлага		109.50		
18		Шагирей		109.50		
19		Эмульс 2 үе		109.50		
20		Парпетний малгай төмөр b=0.012		21.60		
21	Дотор засал	Сайжруулсан шавардлага /хана/		81.00		
22		Замаска /хана/		81.00		
23		Эмульс 2 үе /хана/		81.00		
24		Тааз замаска татах		72.00		
25		Эмульс 2 үе /тааз/		72.00		

№	Ажил	Эдэлхүүний марк	Тоо хэмжээ у/метр	м2	м3	Тайлбар
26	Хучилт	Ус чийг тусгаалагч		73.4		
27		Полиуретан дулаалга b=100		73.4		
28		Налуулга /150-300/			14.4	
29		Тортой цементэн тэгшилгээ B10/ b=50		73.4		
30		Хар тосон түрхлэг		75.5		
31		Биполь хар цаас 2 үе		102.50		
32		Ус зайлуулах PVC хоолой Ф100	5.6			Булан, малгай-2 ш
33	Хаалга	Гадна рам швеллер 120x50x5	21.80			18.4кг =401.12
34		Хаалганы рам угольник 100x50x5	35.30			
35		Плоса 50x50x2	6.00			
36		Хаалганы бариул лист b=0.25		0.74		
37		Зорсон нугас				18 ш
38		Сендвич хавтан b=100		14.1		
39	Ялуу	Төмөр бетон ялуу 30x20x230 /цонх/				4 ш
40		Гадар дээр цутгах ялуу 35x20x360 /хаалга/				4 ш
41	Цонх	PVC вакум цонх Ц6-18				2 ш

Тайлбар

Талбай дээр цутгах ялуу: өндөр 0.35 м
өргөн 0.20 м
урт 3.60 м

Материалын орц:
-арматур Ø25мм, урт 3.6м x 6ш=21.6м
-катанги Ø8мм, урт 1.3 x 18ш=23.4м
-бетон B15, V=0.25м3

Нийт:
-арматур Ø25мм - 21.6 x 4=86.4м
-катанги Ø8м - 23.4 x 4=96.6м
-бетон B15, V=0.25 x 4=1.0м3

4 авто машины гаражын барилга				БА
Архитектор	А.Энхбат	Материалын түүвэр		
Гүйцэтгэсэн	А.Энхбат			
		Шифр: ХББЗА - 105/2018	А3	10	10
ХББЗА			2018	

PRODUCED BY AN AUTODESK EDUCATIONAL PRODUCT