"DUCAT" Co., Ltd
Engineering Design

Тусгай зөвшөөрөл: ЗТ16-1476/16
Зургийн шифр: DC-18-А3-23

Төв аймаг. Зуунмод сум. 1-р баг

# "АВТО ТЭЭВРИЙН ҮНДЭСНИЙ ТӨВ" ТӨААТҮГАЗАР, АВТО ВОКЗАЛ, ОНОШЛОГООНЫ ТӨВ

/Дотор холбоо дохиоллын ажлын зураг/

"Дукат" ХХК-ний захирал. . . . . ./С.Алтанцэцэг/

Улаанбаатар хот 2018 он

## ХД марктай холбоо дохиоллын ажлын зургийн бүрдэл

| № | Зургийн нэр | Тайлбар |
|---|---|---|
| 1 | ХД марктай холбоо дохиоллын ажлын зургийн бүрдэл, Тайлбар, Таних тэмдэг | ХД-1 |
| 2 | Материалын түүвэр | ХД-2 |
| 3 | Угсралтын бүдүүвч | ХД-3 |
| 4 | Зоорийн давхрын холбоо дохиоллын байгуулалт М1:100 | ХД-4 |
| 5 | 1-р давхрын холбоо дохиоллын байгуулалт М1:100 | ХД-5 |
| 6 | 2-р давхрын холбоо дохиоллын байгуулалт М1:100 | ХД-6 |
| 7 | Зоорийн давхрын галын дохиоллын байгуулалт М1:100 | ХД-7 |
| 8 | 1-р давхрын галын дохиоллын байгуулалт М1:100 | ХД-8 |
| 9 | 2-р давхрын галын дохиоллын байгуулалт М1:100 | ХД-9 |

### Тайлбар

Энэхүү барилгын дотор холбоо дохиоллын ажлын зургийг барилга архитектур, технологийн даалгаварыг үндэслэн "Барилгын зураг төслийн баримт бичгийн систем, холбоо ба дохиоллын ажлын зураг" - MNS 6586 : 2016 стандарт, "Барилга байгууламжийн гал унтраах төхөөрөмж, дохиоллын хэрэгсэл" БНбД 21-04-05 норм, "Галын дохиоллын төлөвлөлт, угсралт хийх" БНбД 21-04-04 норм, "Холбоо, мэдээлэл, дохиоллын кабель шугам ба тоног төхөөрөмжийн тэмдэглэгээ" MNS 5532: 2016 стандарт, "Телефоны сүлжээний сувагчлалд зориулсан хуванцар яндан" MNS 5017:2001 стандарт, "Барилгын дотор холбоо дохиоллын сувагчлал ба кабелийн угсралт хийх" MNS 5471-2005 стандарт, Орон сууцны барилгын мэдээлэл, холбооны суурин сүлжээний төлөвлөлт MNS 6580 : 2016 норм дүрмийн дагуу хийж гүйцэтгэв.

1.1 Хотын телефон

Төлөвлөж буй барилгад холбооны өрөөнд 20 хэрэглэгчийн багтаамжтай дотоод холбооны станц АТС (PBX)-т төлөвлөсөн. Давхар бүрт шаардлагатай телефоны хуваарилах хайрцаг (DP-10) төлөвлөсөн. Холбооны өрөөнөөс давхрын самбарт байрлах телефоны хувиарлах хайрцаг хүртэл зэс дамжуулагчтай ПЭ тусгаарлагчтай ПЭ бүрхүүлтэй JF 10x2x0.4мм маркийн тосон кабелийг Ф50-ын пластмассан хоолойнд босоо сувагчлалд угсрахаар төлөвлөсөн.

Технологийн зургийн дагуу өрөөнүүдэд телефоны розетка төлөвлөсөн бөгөөд телефоны хуваарилах хайрцагнаас хэрэглэгчийн розетка хүртэл UTP-2x2x0.5мм маркын кабелиар шалан доогуур Ф25-ын пластмассан хоолойнд угсрахаар төлөвлөв.

1.2 Компьютерийн сүлжээ, интернет

Төлөвлөж буй барилгад компьютерийн сүлжээний розеткыг технологийн зургийн дагуу өрөөнүүдэд төлөвлөсөн бөгөөд Зэс дамжуулагчтай ПЭ тусгаарлагчтай ПЭ бүрхүүлтэй 8 судастай (өрдийн) UTP 4x2x0.5мм маркийн кабелиар татаж давхрын самбарт байрлах компьютерийн сүлжээний зангилаа (Switch)-д холбоно. Давхрын самбарт байрлах Switch-ийн гаргалгааны тоог давхарт байрлах компьютерийн тооноос хамаарч сонгоно.

1.3 Кабелийн телевиз

Төлөвлөж буй барилгад 1,2-р давхрын холбооны самбарт кабелийн телевизийн 8 чиглэлтэй салаалах хайрцаг төлөвлөсөн. Кабелийн телевизийн розеткийг технологийн зургийн дагуу өрөө бүрт төлөвлөсөн. Кабелийн телевизийн салаалагчуудыг зэс дамжуулагчтай ПЭ тусгаарлагчтай ПЭ бүрхүүлтэй кабелийн телевизийн салаалагчийн 1x0,7мм коаксаль кабелиар угсрахаар төлөвлөсөн. Кабелийн телевизийн салаалагчаас хэрэглэгчийн розетка хүртэл зэс дамжуулагчтай ПЭ тусгаарлагчтай ПЭ бүрхүүлтэй кабелийн телевизийн хэрэглэгчийн 1x0,5мм коаксаль кабелиар угсрах төлөвлөсөн.

1.4 Галын дохиолол

Төлөвлөж буй барилгыг галын аюулаас хамгаалах зорилгоор 24 чиглэл хянах, автомат залгуур бүхий галын дохиоллын хүлээн авах станцыг хянах самбарын хамт харуулын өрөө гарган угсрахаар төлөвлөв. Галын дохиоллын хүлээн авах станцаас өрөөнүүдэд утаа мэдрэх хэт улаан туяаны үүсгэгчтэй галын дохиоллын мэдээлэгч, дулаан мэдрэх хэт улаан туяаны үүсгэгчтэй галын дохиоллын мэдээлэгчүүдийг 4x0.5мм маркийн кабелиар тус тус угсарна. Мөн гал гарсан үед мэдээлэх зорилгоор галын дохиоллын гар мэдээлэгч, 80дб хүртэл авиа үүсгэх чадалтай түгшүүрийн дуут дохио өгөгчийг хонгилуудын гарах хаалганы хажууд, шатны буух хэсэгт тус тус төлөвлөж өгсөн.

1.5 Ажиглалтын дуран

Төлөвлөж буй барилгад IP камеруудыг төлөвлөж өгсөн. Камеруудыг хянах зорилгоор хяналтын дэлгэцийг иж бүрэн (тэжээлийн залгуур, хулгана (mouse), санах ой (hard disk)) хоёр ширхэг NVR 8 сувгийн төхөөрөмжийг харуулын өрөө гарган суурилуулахаар төлөвлөсөн. Давхар бүрт байрлах хяналтын камеруудыг 1-р давхрын холбооны самбарт байрлах сүлжээний зангилаа төхөөрөмж (switch)-д зэс дамжуулагчтай ПЭ тусгаарлагчтай ПЭ бүрхүүлтэй өрдийн 8 судастай UTP-4x2x0.5 Cat6 маркын кабелиар татаж нэгтгэнэ.

1.6 Зарлан мэдээлэх систем

Зарлан мэдээлэх системийн удирдлагын хэсгийг харуулын өрөө гарган суурилуулахаар төлөвлөв. Төлөвлөж буй барилгын коридортын хэсэгт зарлан мэдээлэх системийг таазанд угсрах чанга яригч суурилуулахаар төлөвлөв. Угсралтыг 2x1.5мм маркийн ган дамжуулагчтай полиэтилэн тусгаарлагчтай /галд тэсвэртэй/ кабелиар холбоно. Галын дохиолол болон хяналтын системийг цахилгаан тасрах үед тэжээх хүчдэл баригчийн холболтыг цахилгааны өрөөнд суурилуулсан гал эсэргүүцэх төхөөрөмжийн самбараас холбоно.

Угсралтын ажлыг мэргэжлийн байгууллага зургийн дагуу угсрах шаардлагатай.

Төлөвлөж буй барилгын тоног төхөөрөмжийг аюулгүй байдлаар ашиглах болон үйлчлэхийн тулд газардуулга бүхий хүрээнд гагнаж холбоно. Газардуулгын эсэргүүцэл 4 Омоос хэтрэхгүй байвал зохино.

## Таних тэмдэг

| № | Нэрс | Тэмдэглэгээ |
|---|---|---|
| 1 | Холбооны давхар хоорондын хайрцаг | |
| 2 | Кабелийн 100*2 төгсгөлийн төхөөрөмж | 100 |
| 3 | Телефоны хуваарилах хайрцаг | 10 |
| 4 | Хананд суурилуулах үүр /телфон, интернет, кабелийн телевиз/ | |
| 5 | Кабелийн телевизийн оптик хүлээн авагч | |
| 6 | Кабелийн телевизийн өсгүүр | |
| 7 | Кабелийн телевизийн салаалагч | |
| 8 | Шилэн кабелийн төгсгөлийн төхөөрөмж | FOT |
| 9 | Компьютерийн сүлжээний зангилаа /Switch/ | SW |
| 10 | Галын дохиоллын хүлээн авах станц хянах самбарын хамт | FACP |
| 11 | Галын дохиоллын нэгтгэх хайрцаг | |
| 12 | Галын дохиоллын утаа мэдрэгч, дулаан мэдрэгч, хөдөлгөөний мэдээлэгч | S H |
| 13 | Галын дохиоллын гар мэдээлэгч, түгшүүрийн дуут дохио өгөгч | F |
| 14 | Ажиглалтын дохиоллыг хүлээн авах станц | |
| 15 | Хяналтын дэлгэц | 21" |
| 16 | Барилгын дотор суурилуулах эргэх хөдөлгөөний хяналтын камер | |
| 17 | Зарлан мэдээлэх системийн удирдлагын пульт | |
| 18 | Зарлан мэдээлэх системийн өсгөгч | AMP |
| 19 | Таазанд угсардаг чанга яригчын розетка | |
| 20 | Хананд угсардаг чанга яригчын розетка | |
| 21 | Хүчдэл баригч /UPS/ | |
| 22 | Угсралтын бүдүүвч дээрх хэрэглэгчийн үүрний тоо /жишээ нь: 3 ширхэг телефонь | үүр/ Tel-3 |
| 23 | Утасны давхар хоорондын шилжилт | |
| 24 | Нимгэн ханатай угсралтын яндан, чанга яригчын системийн утас | |
| 25 | Хяналтын системийн утас, галын дохиололын утас | |
| 26 | Холбооны босоо хайрцаг (Rack) | |

| | | | | | |
|---|---|---|---|---|---|
| DC "ДУКАТ" ХХК Ducat.dc@gmail.com 99109303, 99084477 | "Авто тээврийн үндэсний төв" ТӨААТҮГазар, Авто вокзал, оношлогооны төв. Төв аймаг. Зуунмод сум. 1-р баг | | | | |
| | Зургийн бүрдэл, Тайлбар, Таних тэмдэг | | | | |
| Инженер | | Д.Сэргэлэнбаатар | Е.Г.Шифр: | Масштаб: М1: | Огноо: 2018-04 |
| Гүйцэтгэсэн | | Б.Одбаяр | Т.Г.Шифр: DC-18-А3-23 | Зургийн дугаар: ХД-1 | Хуудас: ХД-9 |
| Шалгасан | | С.Алтанцэцэг | | | |

## Материалын түүвэр

| № | Нэрс | Маяг | Тэмдэглэгээ | Хэмжих нэгж | Тоо ширхэг | Тайлбар |
|---|---|---|---|---|---|---|
| | **Хотын телефон** | | | | | |
| 1 | 20 хэрэглэгчийн дотоод холбооны станц | | 20 | ш | 1 | |
| 2 | Кабелийн хуваарилах бокс /пластмассан суурьтай/ | 50x2 | 50 | ш | 1 | |
| 3 | Олон хосын кабелийг хэрэглэгчтэй холбох телефоны хуваарилах хайрцаг /ПЭ суурьтай/ | DP-10 (CL-2*10F) | 10 | ш | 2 | |
| 4 | Телефоны хэрэглэгчийн розетка /4ш ялтастай коннектор/ | | | ш | 11 | |
| 5 | Зэс дамжуулагчтай ПЭ тусгаарлагчтай ПЭ бүрхүүлтэй ердийн 4 судастай кабель | UTP 2x2x0.5мм | B | м | 300 | |
| 6 | Зэс дамжуулагчтай ПЭ тусгаарлагчтай ПЭ бүрхүүлтэй тосон кабель | JF 10x2x0.4мм | 20 | м | 15 | |
| | **Компьютер сүлжээ, интернет** | | | | | |
| 7 | Шилэн кабелийн төгсгөлийн төхөөрөмж /FDF/ | | FOT | ш | 1 | |
| 8 | Компьютерийн сүлжээний зангилаа | Switch 8 port | SW | ш | 2 | |
| 9 | Компьютерийн сүлжээний зангилаа | Switch 4 port | SW | ш | 1 | |
| 10 | Компьютерийн сүлжээний хэрэглэгчийн розетка /8ш ялтастай коннектор/ | /Модем RJ45/ | | ш | 11 | хананаас тоноглох |
| 11 | Зэс дамжуулагчтай ПЭ тусгаарлагчтай ПЭ бүрхүүлтэй ердийн 8 судастай кабель /Cat5/ | UTP 4x2x0.5мм | A | м | 400 | |
| | **Кабелийн телевиз** | | | | | |
| 12 | Оптик кабелийн төгсгөлийн төхөөрөмж /оптик анологи/ | ONU | | ш | 1 | |
| 13 | Кабелийн телевизийн өсгөгч | | | ш | 1 | |
| 14 | Кабелийн телевизийн салаалагч | 5/0,10.16мм ил суулгадаг | | ш | 2 | /1:8/ салаалагч |
| 15 | Кабелийн телевизийн хэрэглэгчийн розетка /4ш ялтастай коннектор/ | 5/0,10.16мм далд суулгадаг | | ш | 10 | |
| 16 | Зэс дамжуулагчтай ПЭ тусгаарлагчтай ПЭ бүрхүүлтэй кабель телевизийн хэрэглэгчийн коаксаль кабель | 1x0.5мм | C | м | 300 | |
| 17 | Зэс дамжуулагчтай ПЭ тусгаарлагчтай ПЭ бүрхүүлтэй кабель телевизийн салаалагчийн коаксаль кабель | 1x0.7мм | C | м | 20 | |
| | **Галын дохиолол** | | | | | |
| 18 | 16 чиглэл хянах, автомат залгуур бүхий галын дохиоллын хүлээн авах станц блокын хамт | | FACP | ком | 1 | |
| 19 | Утаа мэдрэгчтэй хэт улаан туяаны үүсгэгчтэй ГД-н мэлээлэгч | i=100мкА Rx-1,1кОм | S | ш | 21 | |
| 20 | Дулаан мэдрэх хэт улаан туяаны үүсгэгчтэй ГД-н мэдээлэгч | i=100мкА Rx-1,1кОм | H | ш | 10 | |
| 21 | Гараар удирдах галын дохиоллын мэдээлэгч /телефон утасны холбогчтой/ | i=100мкА Rx-1,1кОм | F | ш | 5 | |
| 22 | 80 дб хүртэл авиа үүсгэх чадалтай түгшүүрийн дуут дохио өгөгч | i=100мкА Rx-1,1кОм | | ш | 5 | |
| 23 | Галын дохиоллын кабель/галд тэсвэртэй/ | 4x0.5мм | F | м | 450 | |

| № | Нэрс | Маяг | Тэмдэглэгээ | Хэмжих нэгж | Тоо ширхэг | Тайлбар |
|---|---|---|---|---|---|---|
| | **Ажиглалтын дуран** | | | | | |
| 24 | 16 сувагтай ажиглалтын дохиоллын хүлээн авах станц | NVR-16 channel | | ш | 1 | |
| 25 | Компьютерийн сүлжээний зангилаа | Switch 16 port | SW | ш | 1 | |
| 26 | Хяналтын дэлгэц | 19" inch | 19" | ш | 1 | |
| 27 | Дотор суурилуулах хяналтын IP камер /-Өдөр шөнийн зориулалттай/ -12в, IP60, IR-30м | 6423 : 2013 | | ш | 7 | |
| 28 | Зэс дамжуулагчтай ПЭ тусгаарлагчтай ПЭ бүрхүүлтэй ердийн 8 судастай кабель /Cat5/ | UTP 4x2x0.5мм | A | м | 350 | |
| | **Зарлан мэдээлэх систем** | | | | | |
| 29 | Зарлан мэдээлэх системийн удирдлагын пульт | | | ш | 1 | |
| 30 | Зарлан мэдээлэх системийн өсгөгч | | AMP | ш | 1 | |
| 31 | Таазанд угсардаг чанга яригчын розетка | 10W | | ш | 4 | |
| 32 | Микрофон | | | ш | 1 | |
| 33 | Ган дамжуулагчтай полиэтилэн тусгаарлагчтай утас /галд тэсвэртэй/ | 2x1.5мм | E | м | 100 | |
| | **Бусад материал тоног төхөөрөмж** | | | | | |
| 34 | Хананд угсардаг холбооны давхар хоорондын хайрцаг | 600x400x150мм | | ш | 3 | |
| 35 | Угсралтын нимгэн ханатай пластмассан уян хоолой | ПВХ Ф20мм | | м | 900 | |
| 36 | Угсралтын нимгэн ханатай пластмассан уян хоолой | ПВХ Ф25мм | | м | 450 | |
| 37 | Угсралтын нимгэн ханатай пластмассан уян хоолой | ПВХ Ф50мм | | м | 20 | |
| 38 | Холбооны босоо хайрцаг (Rack) | h1000x600x600 | | ш | 1 | |

| | | | | | |
|---|---|---|---|---|---|
| DC "ДУКАТ" ХХК Ducat.dc@gmail.com 99109303, 99084477 | "Авто тээврийн үндэсний төв" ТӨААТҮГазар, Авто вокзал, оношлогооны төв. Төв аймаг. Зуунмод сум. 1-р баг | | | | |
| | Материалын түүвэр | | | | |
| Инженер | Д.Сэргэлэнбаатар | Е.Г.Шифр: | Масштаб: М1: | Огноо: 2018-04 | |
| Гүйцэтгэсэн | Б.Одбаяр | Т.Г.Шифр: DC-18-А3-23 | Зургийн дугаар: ХД-2 | Хуудас: ХД-9 | |
| Шалгасан | С.Алтанцэцэг | | | | |

# Угсралтын бүдүүвч

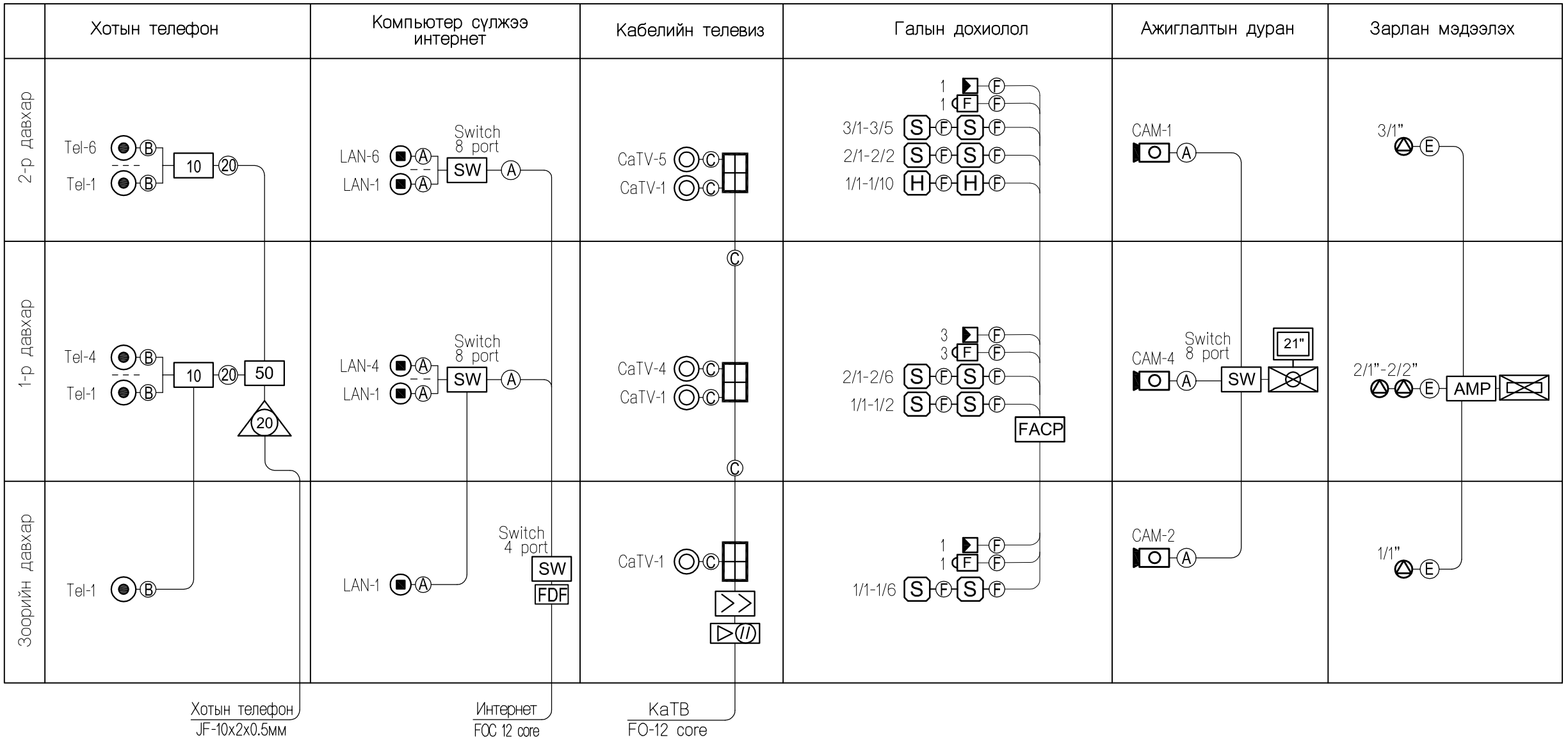


| Таних тэмдэг | Кабелийн марк | Зориулалт |
|---|---|---|
| Ⓐ | UTP-4x2x0.5мм Cat 6e | Интернет, Хяналтын камер, Домофон |
| Ⓑ | UTP-2x2x0.5мм Cat 5e | Телефон |
| Ⓒ | 1x0.5мм | КаТВ |
| Ⓔ | 2x1.5мм | Зарлан мэдээлэх систем |
| Ⓕ | 4x0.5мм | Галын дохиолол /галд тэсвэртэй/ |
| ⑳ | JF-10x2x0.4мм | Телефон системд |

| | | | | | |
|---|---|---|---|---|---|
| DC | "Авто тээврийн үндэсний төв" ТӨААТҮГазар, Авто вокзал, оношлогооны төв. Төв аймаг. Зуунмод сум. 1-р баг | | | | |
| | Угсралтын бүдүүвч | | | | |
| | Инженер | Д.Сэргэлэнбаатар | Е.Г.Шифр: | Масштаб: M1: | Огноо: 2018-04 |
| "ДУКАТ" ХХК | Гүйцэтгэсэн | Б.Одбаяр | Т.Г.Шифр: DC-18-А3-23 | Зургийн дугаар: ХД-3 | Хуудас: ХД-9 |
| Ducat.dc@gmail.com 99109303, 99084477 | Шалгасан | С.Алтанцэцэг | | | |

# Зоорийн давхрын холбоо дохиоллын байгуулалт М1:100

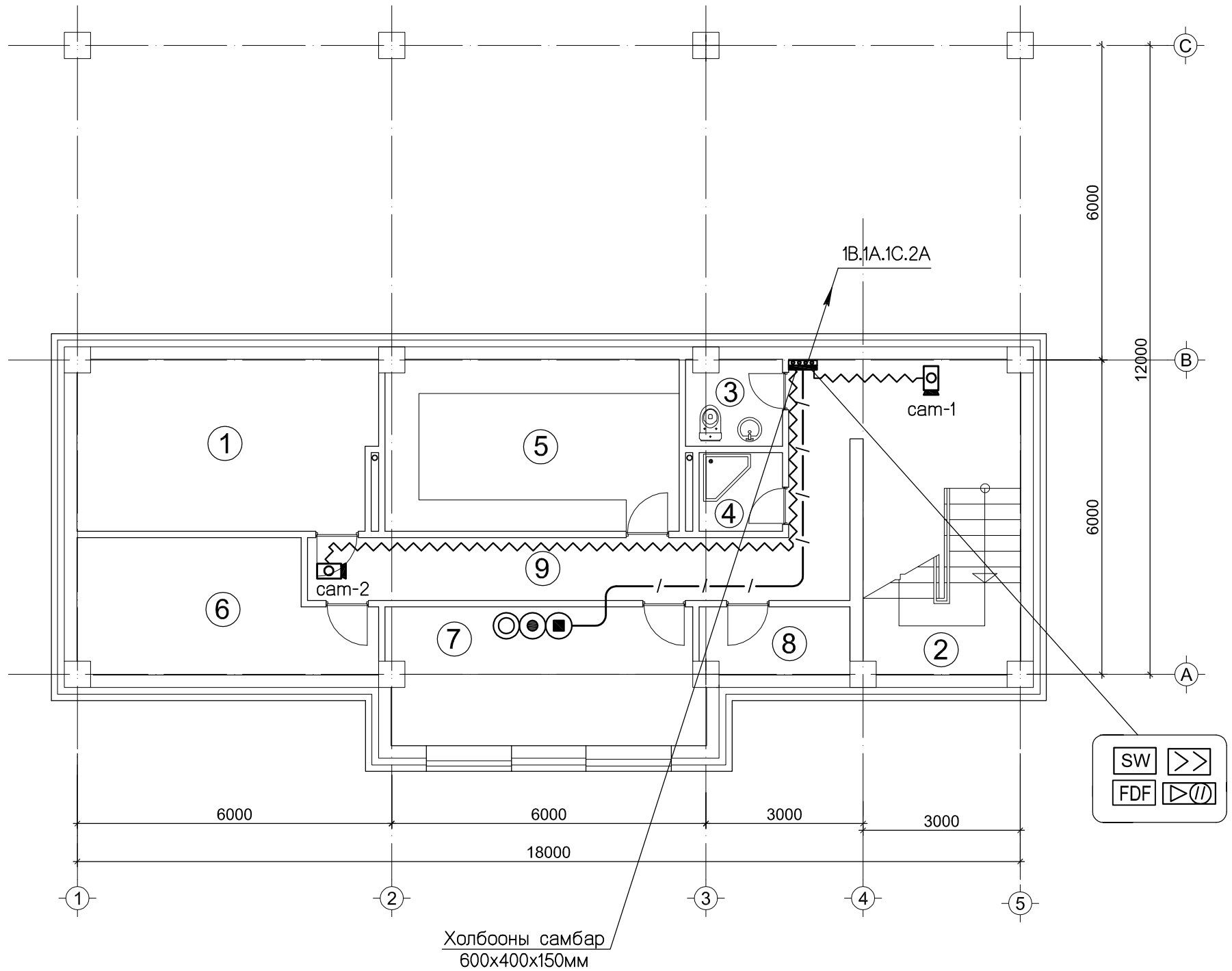


## Өрөөний тодорхойлолт

| Д/Д | Өрөөний нэр | Талбай |
|---|---|---|
| 1 | Агуулах | 18.4m2 |
| 2 | Шатны хонгил | 18.0m2 |
| 3 | Ариун цэврийн өрөө | 3.0m2 |
| 4 | Душны өрөө | 2.4m2 |
| 5 | Гар тээш хадгалах өрөө | 18.3m2 |
| 6 | Техникийн өрөө | 12.8m2 |
| 7 | Ажилчдын өрөө | 15.5m2 |
| 8 | Цэвэрлэгээний материал хадгалах | 3.6m2 |
| 9 | Хонгил | 16.7m2 |
| НИЙТ ЗООРИЙН ДАВХРЫН ТАЛБАЙ | | 108.7м2 |
| АЖЛЫН ТАЛБАЙ | | 86.6м2 |

| ЗӨВШӨӨРӨЛЦСӨН | | |
|---|---|---|
| БА | | Ш.Сэргэлэн |
| ББ | | А.Дариймаа |
| ХАС | | М.Бямбажав |
| ЦБУ | | н.Эрдэнэцэцэг |
| ХТ,ДГ | | Т.Бат-Оюун |

DC
"ДУКАТ" ХХК
Ducat.dc@gmail.com
99109303, 99084477

"Авто тээврийн үндэсний төв" ТӨААТҮГазар, Авто вокзал, оношлогооны төв.
Төв аймаг. Зуунмод сум. 1-р баг

Зоорийн давхрын холбоо дохиоллын байгуулалт

| | | | | | |
|---|---|---|---|---|---|
| Инженер | | Д.Сэргэлэнбаатар | Е.Г.Шифр: | Масштаб: М1:100 | Огноо: 2018-04 |
| Гүйцэтгэсэн | | Б.Одбаяр | Т.Г.Шифр: DC-18-АЗ-23 | Зургийн дугаар: ХД-4 | Хуудас: ХД-9 |
| Шалгасан | | С.Алтанцэцэг | | | |

# 1-р давхрын холбоо дохиоллын байгуулалт М1:100

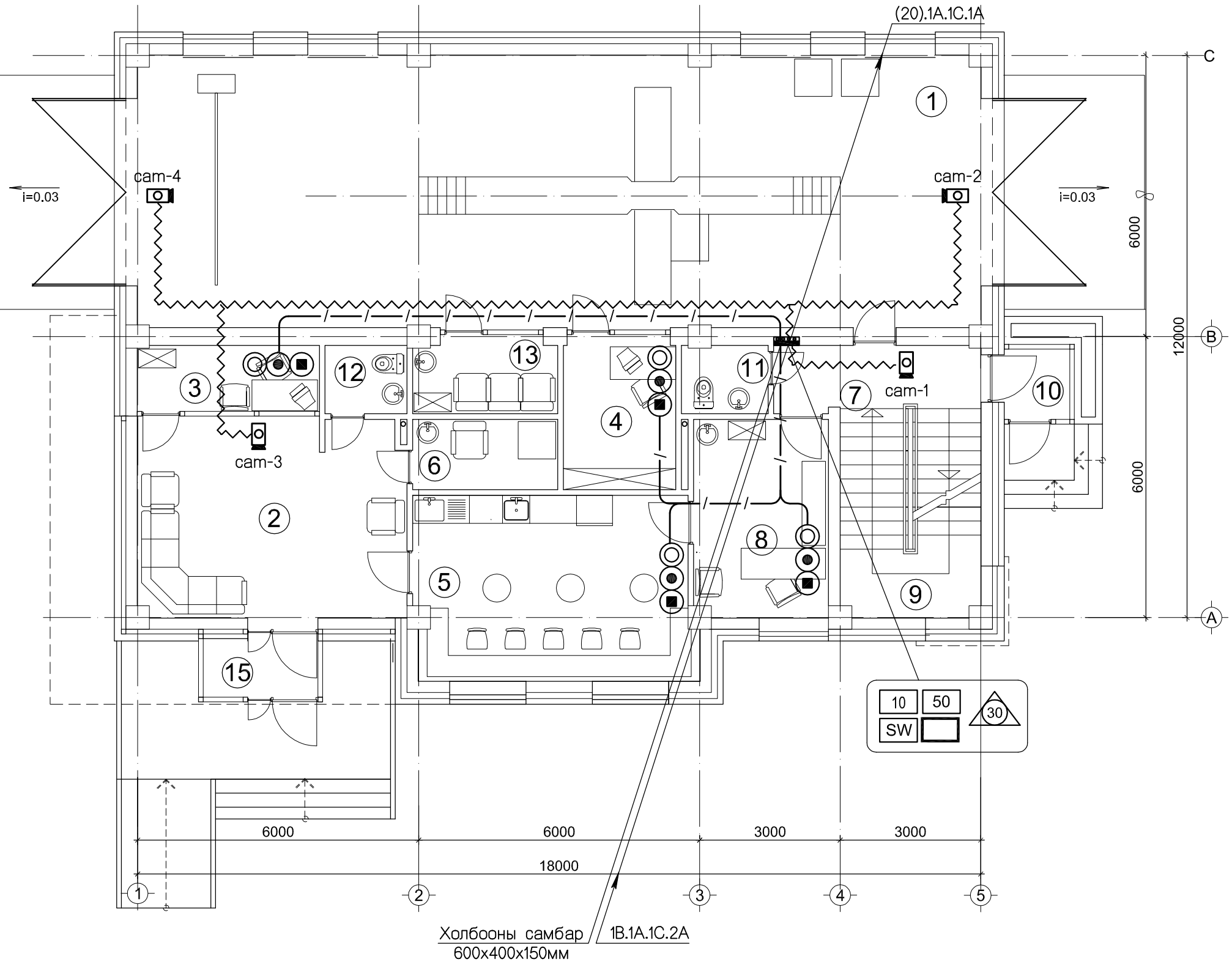


## Өрөөний тодорхойлолт

| Д/Д | Өрөөний нэр | Талбай |
|---|---|---|
| 1 | Авто машины оношлогоо | 104.4m2 |
| 2 | Хүлээлгийн танхим | 24.3m2 |
| 3 | Касс | 5.4m2 |
| 4 | Диспетчер | 7.8m2 |
| 5 | Түр үйлчлүүлэх кафе | 23.3m2 |
| 6 | Хүүхэд хуурайлах өрөө | 4.6m2 |
| 7 | Хонгил | 6.1m2 |
| 8 | Эмчийн өрөө | 12.1m2 |
| 9 | Шатны хонгил | 13.3m2 |
| 10 | Гонх | 2.1m2 |
| 11 | Ажилчдын ариун цэврийн өрөө | 2.6m2 |
| 12 | Үйлчлүүлэгчдийн ариун цэврийн өрөө | 2.5m2 |
| 13 | Хүлээлгийн өрөө | 4.9m2 |

| ЗӨВШӨӨРӨЛЦСӨН | | |
|---|---|---|
| БА | | Ш.Сэргэлэн |
| ББ | | А.Дариймаа |
| ХАС | | М.Бямбажав |
| ЦБУ | | н.Эрдэнэцэцэг |
| ХТ,ДГ | | Т.Бат-Оюун |

"ДУКАТ" ХХК
Ducat.dc@gmail.com
99109303, 99084477

"Авто тээврийн үндэсний төв" ТӨААТҮГазар, Авто вокзал, оношлогооны төв.
Төв аймаг. Зуунмод сум. 1-р баг

1-р давхрын холбоо дохиоллын байгуулалт

| | | | | | |
|---|---|---|---|---|---|
| Инженер | | Д.Сэргэлэнбаатар | Е.Г.Шифр: | Масштаб: М1:100 | Огноо: 2018-04 |
| Гүйцэтгэсэн | | Б.Одбаяр | Т.Г.Шифр: DC-18-A3-23 | Зургийн дугаар: ХД-5 | Хуудас: ХД-9 |
| Шалгасан | | С.Алтанцэцэг | | | |

# 2-р давхрын холбоо дохиоллын байгуулалт М1:100

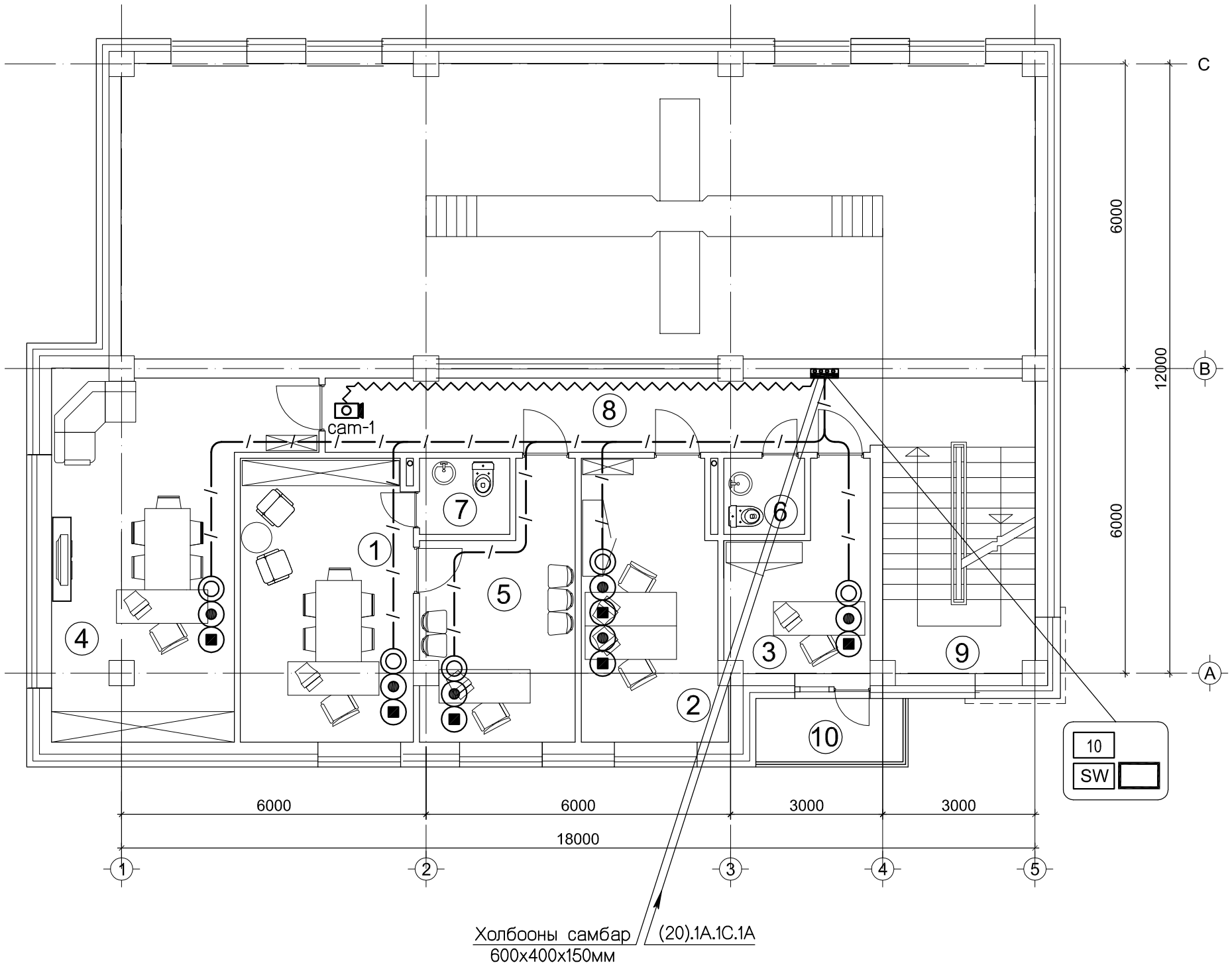


## Өрөөний тодорхойлолт

| Д/Д | Өрөөний нэр | Талбай |
|---|---|---|
| 1 | Захирлын өрөө | 18.90m2 |
| 2 | Нягтлан бодогчдын өрөө | 14.85m2 |
| 3 | АТХУБ-ын өрөө | 9.34m2 |
| 4 | Ажилчдын амрах, хурлын өрөө | 28.20m2 |
| 5 | Бичиг хэргийн өрөө | 13.90m2 |
| 6 | Ариун цэврийн өрөө | 2.38m2 |
| 7 | Ариун цэврийн өрөө | 2.67m2 |
| 8 | Хонгил | 15.95m2 |
| 9 | Шатны хонгил | 17.37m2 |
| 10 | Тагт | 3.62m2 |
| | | |

| ЗӨВШӨӨРӨЛЦСӨН | | |
|---|---|---|
| БА | | Ш.Сэргэлэн |
| ББ | | А.Дариймаа |
| ХАС | | М.Бямбажав |
| ЦБУ | | н.Эрдэнэцэцэг |
| ХТ,ДГ | | Т.Бат-Оюун |
| | | |

DC
"ДУКАТ" ХХК
Ducat.dc@gmail.com
99109303, 99084477

"Авто тээврийн үндэсний төв" ТӨААТҮГазар, Авто вокзал, оношлогооны төв.
Төв аймаг. Зуунмод сум. 1-р баг

2-р давхрын холбоо дохиоллын байгуулалт

| | | | | | |
|---|---|---|---|---|---|
| Инженер | | Д.Сэргэлэнбаатар | Е.Г.Шифр: | Масштаб: М1:100 | Огноо: 2018-04 |
| Гүйцэтгэсэн | | Б.Одбаяр | Т.Г.Шифр: DC-18-АЗ-23 | Зургийн дугаар: ХД-6 | Хуудас: ХД-9 |
| Шалгасан | | С.Алтанцэцэг | | | |

# Зоорийн давхрын холбоо дохиоллын байгуулалт М1:100

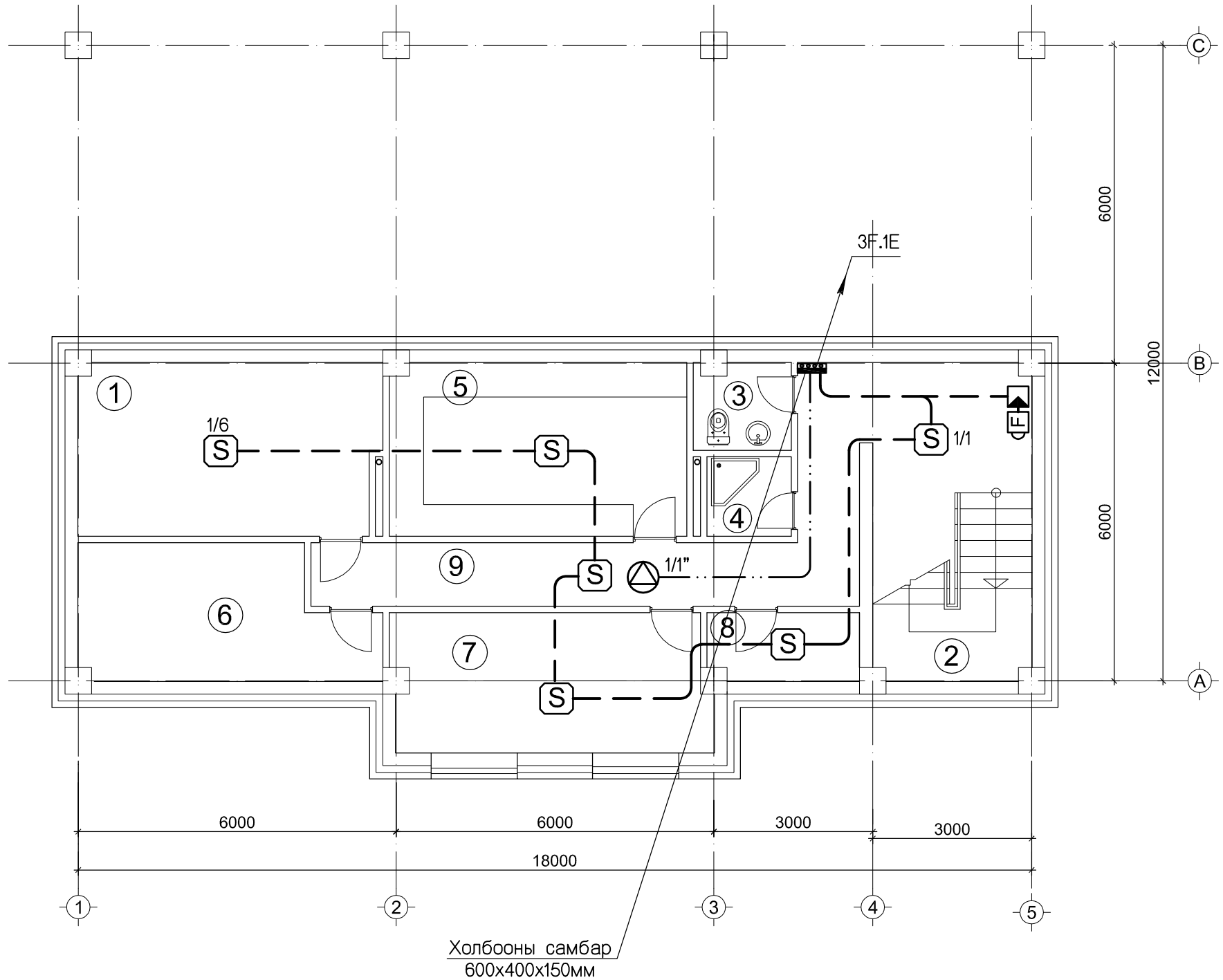


## Өрөөний тодорхойлолт

| Д/Д | Өрөөний нэр | Талбай |
|---|---|---|
| 1 | Агуулах | 18.4m2 |
| 2 | Шатны хонгил | 18.0m2 |
| 3 | Ариун цэврийн өрөө | 3.0m2 |
| 4 | Душны өрөө | 2.4m2 |
| 5 | Гар тээш хадгалах өрөө | 18.3m2 |
| 6 | Техникийн өрөө | 12.8m2 |
| 7 | Ажилчдын өрөө | 15.5m2 |
| 8 | Цэвэрлэгээний материал хадгалах | 3.6m2 |
| 9 | Хонгил | 16.7m2 |
| НИЙТ ЗООРИЙН ДАВХРЫН ТАЛБАЙ | | 108.7м2 |
| АЖЛЫН ТАЛБАЙ | | 86.6м2 |

| ЗӨВШӨӨРӨЛЦСӨН | | |
|---|---|---|
| БА | | Ш.Сэргэлэн |
| ББ | | А.Дариймаа |
| ХАС | | М.Бямбажав |
| ЦБУ | | н.Эрдэнэцэцэг |
| ХТ,ДГ | | Т.Бат-Оюун |

"ДУКАТ" ХХК
Ducat.dc@gmail.com
99109303, 99084477

"Авто тээврийн үндэсний төв" ТӨААТҮГазар, Авто вокзал, оношлогооны төв.
Төв аймаг. Зуунмод сум. 1-р баг

Зоорийн давхрын холбоо дохиоллын байгуулалт

| | | | | | |
|---|---|---|---|---|---|
| Инженер | | Д.Сэргэлэнбаатар | Е.Г.Шифр: | Масштаб: М1:100 | Огноо: 2018-04 |
| Гүйцэтгэсэн | | Б.Одбаяр | Т.Г.Шифр: DC-18-А3-23 | Зургийн дугаар: ХД-7 | Хуудас: ХД-9 |
| Шалгасан | | С.Алтанцэцэг | | | |

# 1-р давхрын холбоо дохиоллын байгуулалт М1:100

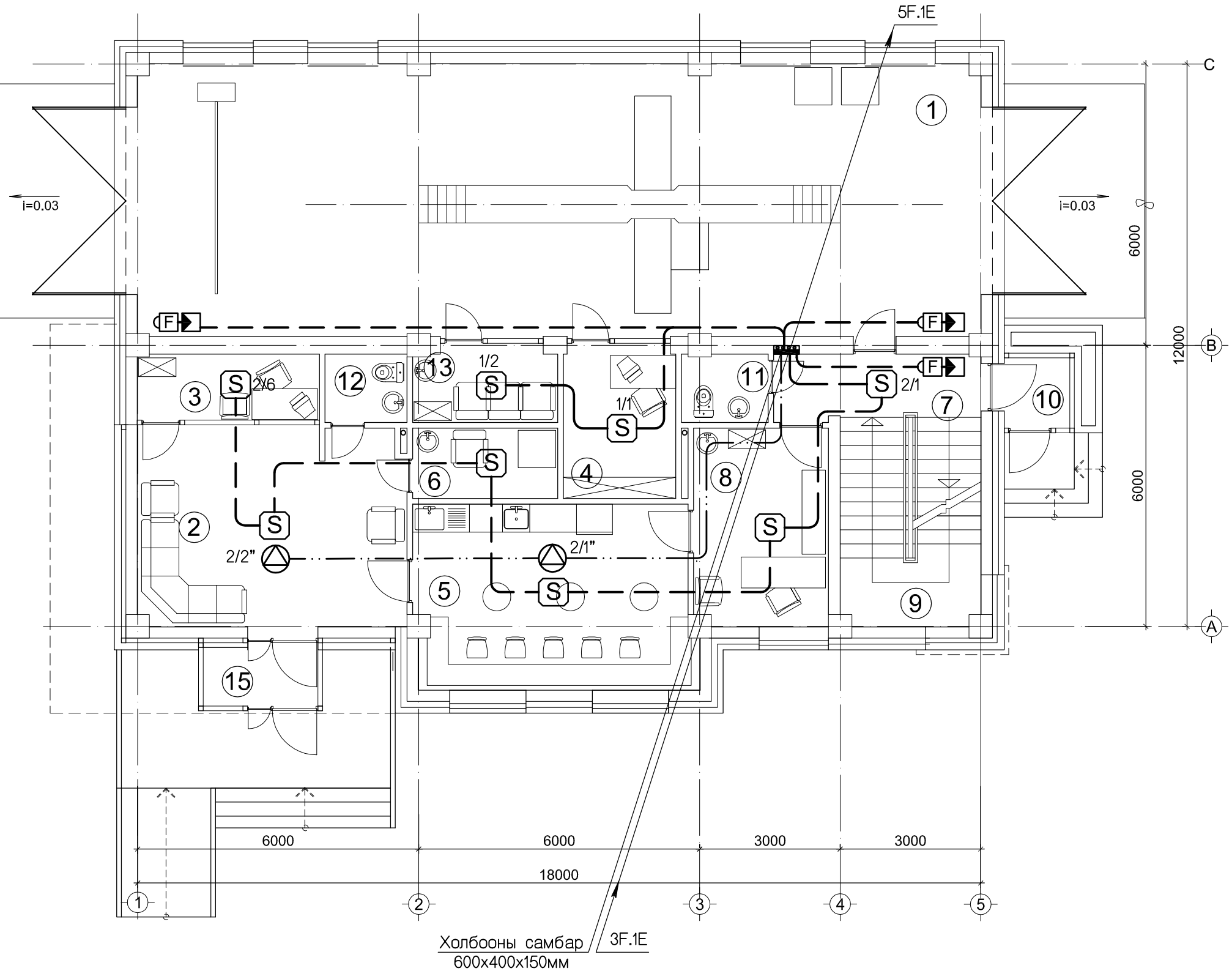


## Өрөөний тодорхойлолт

| Д/Д | Өрөөний нэр | Талбай |
|---|---|---|
| 1 | Авто машины оношлогоо | 104.4m2 |
| 2 | Хүлээлгийн танхим | 24.3m2 |
| 3 | Касс | 5.4m2 |
| 4 | Диспетчер | 7.8m2 |
| 5 | Түр үйлчлүүлэх кафе | 23.3m2 |
| 6 | Хүүхэд хуурайлах өрөө | 4.6m2 |
| 7 | Хонгил | 6.1m2 |
| 8 | Эмчийн өрөө | 12.1m2 |
| 9 | Шатны хонгил | 13.3m2 |
| 10 | Гонх | 2.1m2 |
| 11 | Ажилчдын ариун цэврийн өрөө | 2.6m2 |
| 12 | Үйлчлүүлэгчдийн ариун цэврийн өрөө | 2.5m2 |
| 13 | Хүлээлгийн өрөө | 4.9m2 |

| ЗӨВШӨӨРӨЛЦСӨН | | |
|---|---|---|
| БА | | Ш.Сэргэлэн |
| ББ | | А.Дариймаа |
| ХАС | | М.Бямбажав |
| ЦБУ | | н.Эрдэнэцэцэг |
| ХТ,ДГ | | Т.Бат-Оюун |

"ДУКАТ" ХХК
Ducat.dc@gmail.com
99109303, 99084477

"Авто тээврийн үндэсний төв" ТӨААТҮГазар, Авто вокзал, оношлогооны төв.
Төв аймаг. Зуунмод сум. 1-р баг

1-р давхрын холбоо дохиоллын байгуулалт

| | | | | | |
|---|---|---|---|---|---|
| Инженер | | Д.Сэргэлэнбаатар | Е.Г.Шифр: | Масштаб: М1:100 | Огноо: 2018-04 |
| Гүйцэтгэсэн | | Б.Одбаяр | Т.Г.Шифр: DC-18-A3-23 | Зургийн дугаар: ХД-8 | Хуудас: ХД-9 |
| Шалгасан | | С.Алтанцэцэг | | | |

# 2-р давхрын холбоо дохиоллын байгуулалт М1:100

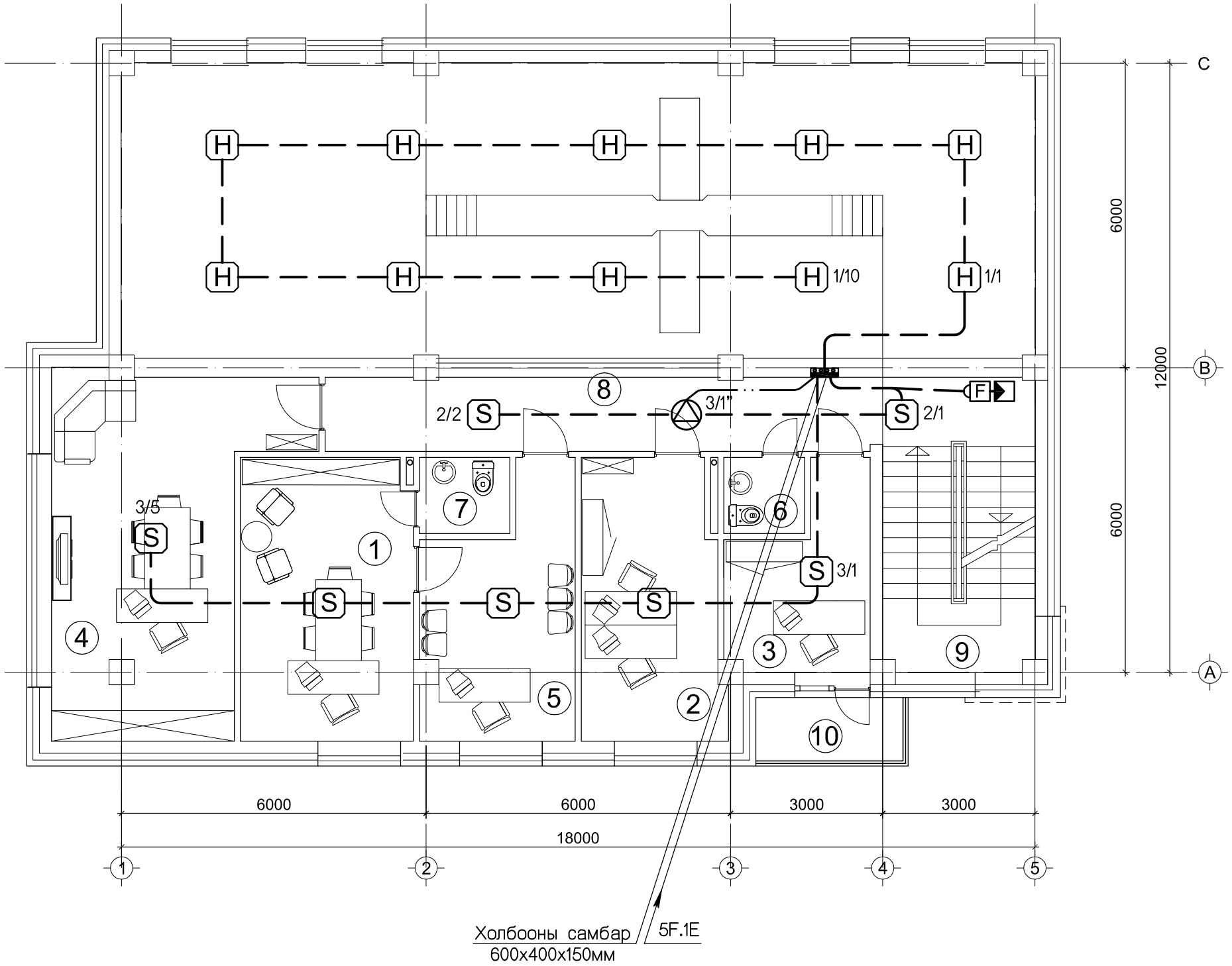


## Өрөөний тодорхойлолт

| Д/Д | Өрөөний нэр | Талбай |
|---|---|---|
| 1 | Захирлын өрөө | 18.90m2 |
| 2 | Нягтлан бодогчдын өрөө | 14.85m2 |
| 3 | АТХУБ-ын өрөө | 9.34m2 |
| 4 | Ажилчдын амрах, хурлын өрөө | 28.20m2 |
| 5 | Бичиг хэргийн өрөө | 13.90m2 |
| 6 | Ариун цэврийн өрөө | 2.38m2 |
| 7 | Ариун цэврийн өрөө | 2.67m2 |
| 8 | Хонгил | 15.95m2 |
| 9 | Шатны хонгил | 17.37m2 |
| 10 | Тагт | 3.62m2 |
| | | |

| ЗӨВШӨӨРӨЛЦСӨН | | |
|---|---|---|
| БА | | Ш.Сэргэлэн |
| ББ | | А.Дариймаа |
| ХАС | | М.Бямбажав |
| ЦБУ | | н.Эрдэнэцэцэг |
| ХТ,ДГ | | Т.Бат-Оюун |

"ДУКАТ" ХХК
Ducat.dc@gmail.com
99109303, 99084477

"Авто тээврийн үндэсний төв" ТӨААТҮГазар, Авто вокзал, оношлогооны төв.
Төв аймаг. Зуунмод сум. 1-р баг

2-р давхрын холбоо дохиоллын байгуулалт

| | | | | | |
|---|---|---|---|---|---|
| Инженер | | Д.Сэргэлэнбаатар | Е.Г.Шифр: | Масштаб: М1:100 | Огноо: 2018-04 |
| Гүйцэтгэсэн | | Б.Одбаяр | Т.Г.Шифр: DC-18-A3-23 | Зургийн дугаар: ХД-9 | Хуудас: ХД-9 |
| Шалгасан | | С.Алтанцэцэг | | | |