Тайлбар бичиг

Зураг төслийн "ХБХДТ" ХХКомпанид боловсруулав.
Гадна орчны ерөнхий өгөгдөл:

Гадна агаарын тооцооны температур	-27.4°С
Цасны ачаа	30кг/м2
Салхины шахац	54кг/м2
Газар чичирхийлэл	9 балл (MSK-64)

Барилга нь тэнхлэгээрээ урт нь 27.0м, өргөн нь 20.5м хэмжээтэй, зоорьгүй 1 давхар төмөр бетон арагт бүтээцтэй соёл урлагийн заалны зориулалттай болно.

Буурь хөрс:

"Жоншт-Уул" ХХК-ын гүйцэтгэсэн 3Т16-1594/14 инженер геологийн судалгааны тайланг үндэслэн буурь хөрс нь: Цайвар шаргалаас улаан шаргал өнгөтэй делюви-пролювийн гаралтай, дээд-орчин үеийн дөрөвдөгчийн настай хатуу консистенцитэй, шавранцараар чигжигдсэн хайрган ул хөрс болно. Энэ хөрсний физик механик шинж чанарын үзүүлэлтүүдийг суурь суулгалтын зураг ББ-2-т дэлгэрэнгүй зааж өгөв. Улирлын хөлдөлтийн норматив гүн 2,74м. Котлованыг механизмаар ухахдаа суурь суулгах төслийн түвшин хүрэхэд 20-30 см дутуу ухаж түүнээс доош төслийн төвшинд хүртэл гараар ухуулж тэгшилнэ.

Суурийн хажуугаар буцааж чигжих хөрс нь овойлт үүсгэхгүй байх ба 1.70 тн/м3 -ээс багагүй нягттай болтол нь чигжиж нягтруулна. Суурийг нээсний дараа инженер геологич болон зургийн зохиогчдоор хяналт хийлгүүлэн суурийн нүх ухсан тухай акт үйлдүүлж зөвшөөрөл өгсний дараа угсралтын ажлыг хийнэ.

Суурь. :

Т/б Баганын суурийг холбоостой төлөвлөгдсөн бөгөөд тэдгээр нь 1.70м өндөртэй болно. Шугаман сууринд хэрэглэх бетон: В25 ангийн бетон. Хэрэглэгдэх арматур MNS-JIS 3112:2002 стандартын шаардлагыг бүрэн хангасан байх ёстой. Арматурын анги болон диаметрийг холбогдох зургуудад зааж өгөв. Т/б суурийн дор 10см зузаантай 150 маркийн бетон бэлтгэл хийнэ. Хөрстэй шууд бетоны босоо гадаргууд ус тусгаарлах түрхлэг хийнэ. Буурь суурийн ажлыг хийхдээ "Барилгын газар шороо ба буурь суурийн ажил гүйцэтгэх БНбД 3.02.01-90"-ийг болон ба холбогдох зурагт заагдсан бусад нормыг баримтлан гүйцэтгэнэ.

Цутгамал т/б Бүтээц:

Багана 500х500мм, 500х600, дамнуруу 400х500мм. Хэрэглэгдэх бетоны анги В25, хэрэглэгдэх арматур MNS-JIS 3212:2002 стандартын шаардлагыг бүрэн хангасан байх ёстой. Бетоны хэв хашмалыг бэхжилтийнхээ 70 хувийг авсан үед салгаж болно. Барилгын ажилд нийлүүлэгдэх бетон зуурмаг болон талбай дээр хэрэглэгдэх цемент, дүүргэгч (хайрга, дайрга), элс зэрэг материалын эх үүсвэр нь өөрчлөгдөх бүрт мөн эдгээр материалуудаар хангах гэрээт нийлүүлэгч этгээд өөрчлөгдөх бүрт чанарыг баталгаажуулсан баримтуудыг дахин бүрдүүлсэн байна. Бетоны цутгалтын ажлыг "БНбД 52-02-05 Цутгамал төмөр бетон, төмөр бетон бүтээц" болон зурагт заагдсан бусад нормуудыг баримтлан гүйцэтгэнэ.

Ган дамнуруут хучилт:

Ган дамнуруу Н500х200х10х14 нийлмэл двухтавр С345 маркийн ган, Туслах тайзны эд анги зүүх ган дамнурууг Н400х200х10х12 двухтаврыг болтон холбоосоор холбоно. Холбоос деталийг С235 гангаар угсарна. Өндөр бат бэхтэй болтон холбоосны анги 8.8. Энгийн болтны анги 5.8. Сэндвич хавтан 200мм зузаантайгаар хучна.

Хучилт :

Төмөр бетон цутгамал хучилтын зузаан 160мм. Т/б хучилтанд хэрэглэгдэх бетоны анги В25, хэрэглэгдэх арматур MNS-JIS 3212:2002 стандартын шаардлагыг бүрэн хангасан байх ёстой.

Хана:

Гадна хана тоосгон 250мм, дулаалга 120мм, өнгөлгөөний 120мм тоосго байна. Дотор өрөө хооронд 120мм,заалны хэсгийн ханыг 250мм тоосгон өрөгт ханатай. Өрөгт хэрэглэх тоосго 75 марктай. Өргийн зуурмаг 75 марктай байна.

Ялуу:

Даацийн болон даацын бус ялууг нүхний өргөнөөс хамааруулан 1,5м-с их өргөнтэй нүхэнд 35см-с багагүй, 1,5м-с бага өргөнтэй нүхэнд 25см-с багагүйгээр 2 талд нь 100 маркийн шинэ зуурмаг дээр суулгана. Ялууг альбом серийн Г1.030-1 дэвтэр 2-н дагуу сонгон авч давтан хэрэглэгдэх хийц хэсэглэлийг Г1.030-1 альбомын дагуу хийж гүйцэтгэнэ. 120мм; тоосгон ханын торыг альбом Г.1030.1-3Г-н 57, 58, 59 дагуу тавина. Торыг өргийн 675мм тутамд тасралтгүй хийж гүйцэтгэх ба 3метрээс их хамар ханыг хучилтанд Г.1030.1-3Г-н ТБ-1-р бэхэлнэ.

Хаяавч:

Хаяавчыг В15 ангийн бетоноор 5% налуутай, 150~100мм зузаантай зурагт заасны дагуу Ø5Вр-1 тортойгоор цутгана.

Д/Д	Зургийн нэр	Зургийн дугаар	
1	Тайлбар бичиг, зургийн жагсаалт	ББ	1
2	Суурь суулгалтын зураг	ББ	2
3	Суурийн байгуулалт	ББ	3
4	Огтлол 11-11-с 19-19	ББ	4
5	Баганын суурь: БС-1, БС-2, БС-3, БС-4	ББ	5
6	Суурийн материалын нэгдсэн түүвэр	ББ	6
7	+3.25 түвшний хучилтын байгуулалт, Баганын ойс дугаарлалт	ББ	7
8	+7.85 түвшний байгуулалт, огтлол	ББ	8
9	Тэнхлэгийн дугаах рамын хэв, Огтлол 1-1-с 7-7	ББ	9
10	Багана: Б-1, Б-2, Б-3, Б-4, Б-5	ББ	10
11	Багана: Б-1, Б-2, Б-3, Б-4, Б-5-н материалын түүвэр	ББ	11
12	Цутгамал дамнуруу ЦДН-1, ЦДН-2	ББ	12
13	Цутгамал дамнуруу ЦДН-3	ББ	13
14	Цутгамал дамнуруу ЦДН-4	ББ	14
15	Цутгамал дамнуруу ЦДН-5	ББ	15
16	Цутгамал дамнуруу ЦДН-6, ЦДН-7	ББ	16
17	Цутгамал дамнуруу ЦДН-8, ЦДН-9	ББ	17
18	Цутгамал дамнуруу ЦДН-10	ББ	18
19	Цутгамал дамнуруу ЦДН-11	ББ	19
20	Цутгамал дамнуруу ЦДН-12	ББ	20
21	+3.25 түвшний хучилтын арматурлал	ББ	21
22	Огтлол 3-3-с 10-10; хучилтын материалын түүвэр	ББ	22
23	Ган дамнуруу татлагын байгуулалт	ГБ	23
24	Огтлол А-А, Ган дамнуруу ГДН-1	ГБ	24
25	Огтлол А-А, Ган дамнуруу ГДН-1, Татлаганы материалын түүвэр	ГБ	25
26	Ган дамнуруу ГДН-1а, ГДН-2	ГБ	26
27	Ялуу ханын тор	ББ	27

Анхаар!

1. Цутгамал төмөр бетон хийцүүдэд зураг төсөлд тооцсон арматураас өөр төрлийн арматур хэрэглэх тохиолдолд тухайн арматурын багц бүрээс 45см урттай дээж авч зохих эрх бүхий мэргэжлийн байгууллагаар шалгуулж зураг төсөлд тусгасан арматуртай тохирч байгаа бол зохиогчийн зөвшөөрлөөр хэрэглэж болно.
2. Барилга угсралтын ажлыг дулааны улиралд гүйцэтгэхээр зураг төсөлд тусгав. Хэрэв хүйтний улиралд гүйцэтгэх бол барилгын норм ба дүрэм БНбД III.02.01-90 ийн зохих заалтуудыг баримтлан гүйцэтгэнэ.
3. Гадны нөлөөний үйлчлэлд: борооны ус, шугамын усны алдагдал, хөрсний усны шүүрэлт зэрэг багтна. Тиймээс эдгээр хүчин зүйлээс буурь хөрсийг хамгаалж, норгож болохгүйг хатуу анхаар. Суурийн котлованыг нээсний дараа чийг авхуулахгүйгээр суурийн угсралтын ажлыг явуулах шаардлагатай.
4. Арматурыг цутгамал төмөр бетон араг бүтээцийн хийц хэсэглэлийн альбом /Г1.000-1Г дэвтэр1/ дагуу матна.

"ХБХДТ" ХХК Ерөнхий төлөвлөгч, барилгын зураг төсөв, тооцоо, ТЭЗҮ	Өмнөговь аймаг, Даланзадгад сум 2-р баг 4-р дунд сургуулийн "СОЁЛ УРЛАГИЙН ЗААЛ"-ны барилга				ББ		
	Захирал	Ц.Хуягбат		Тайлбар бичиг Зургийн жагсаалт	Масштаб: 1:100		
	Инженер	Ч.Содбилэг			үе шат	хуудас	бүх хуудас
	Гүйцэтгэсэн	Ч.Содбилэг		ЕГ шифр: 2017/08	А.З	01	-
	Шалгасан	А.Баярсайхан		ТГ шифр:			

Цооногийн байршлын схем
Масштаб М1:500

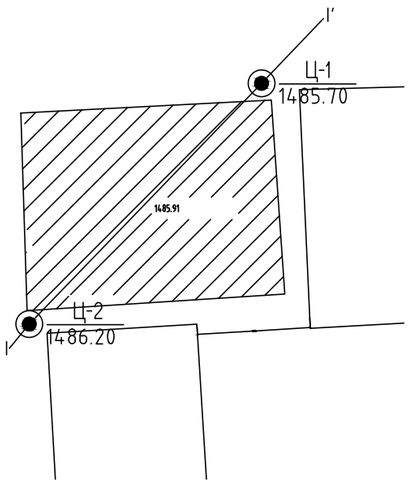

Инженер-геологийн зүсэлт I-I'

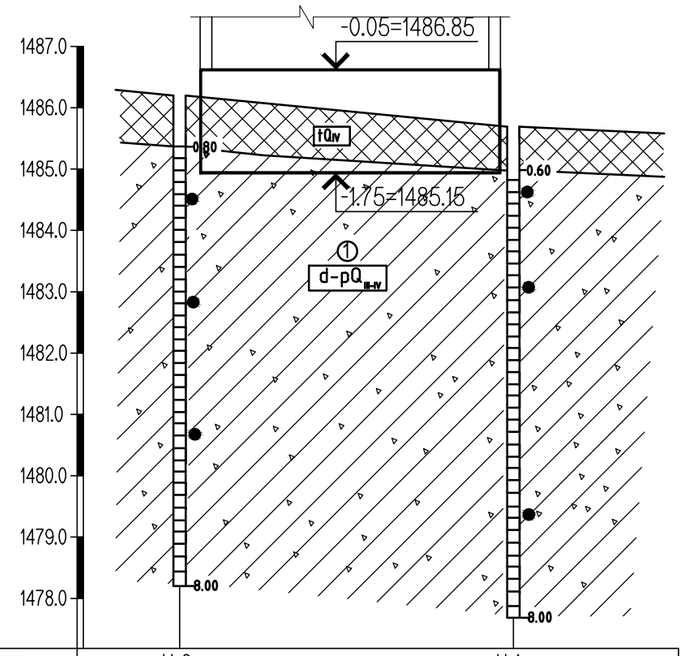

Цооногийн дугаар	Ц-2	Ц-1
Амсрын өндержилт /м/	1486.20	1485.70
Хоорондох зай /м/	27.3	

Бууръ хөрс нь 1.Шавранцараар чигжигдсэн хайрган ул хөрс.
Гэсгэлэн нөхцөлд гар аргаар малтахад газар шорооны ажлын зэрэг
Асгамал хөрс - II
Хайрган ул хөрс -III
Газар хөдлөлийн 9 баллын бүс нутагт багтана.

1. Элсэн чигжээстэй сайрган хөрсний үзүүлэлтүүдийг доор үзүүлэв:

Ширхгийн бүрэлдэхүүн

-Хайрга	51.8%
-Элс	28.2%
-Тоос	12.9%
-Шаварлаг хэсгүүд	7.1%

Хөрсний физик шинж чанар:

-Байгалийн чийг	0,109
-Хатуу хэсгийн нягт	2.72г/см3
-Хөрсний байгалийн нягт	2.11г/см3
-Хэлхээдсийн нягт	1.90г/см3
-Сүвшил	30.16%
-Сүвшлийн илтгэлцүүр	0,434
-Чийглэгийн зэрэг	0,68

Уян налархайн чанар:

-Урсахын хязгаар дахь чийг	0.231
-Ирмэгдлийн хязгаар дахь чийг	0.146
-Уян налархайн тоо	0.085

Хөрсний механик шинж чанар:

-Зууралдлын хүч	СI=18кПа
-Дотоод үрэлтийн өнцөг	фI=34°
-Хэв гажилтын модуль	Ен=47.0МПа
-Цулуулгын бат бэхийн шинж чанар	Ro=450кПа

Барилгын ±0,00 түвшин=1486.90 үнэмлэхүй түвшинд байна.
Суурийн улны түвшин -1.75=1485.15 үнэмлэхүй түвшин байна.

Асгамал хөрс

Улаавтар шаргал өнгөтэй, хатуу консистенцитэй Шавранцараар чигжигдсэн хайрган хөрс

d-pQ III-IV — Хөрсний гарал үүсэл, нас

① — Инженер-геологийн элементийн дугаар

"ХБХДТ" ХХК Ерөнхий төлөвлөгч, барилгын зураг төсөв, тооцоо, ТЭЗҮ	Өмнөговь аймаг, Даланзадгад сум 2-р баг 4-р дунд сургуулийн "СОЁЛ УРЛАГИЙН ЗААЛ"-ны барилга					ББ	
	Захирал	Ц.Хуягбат		Суурь суулгалтын зураг		Масштаб: 1:100	
	Инженер	Ч.Содбилэг				үе шат	хуудас	бүх хуудас
	Гүйцэтгсэн	Ч.Содбилэг		ЕГ шифр:	2017/08	А.З	02	-
	Шалгасан	А.Баярсайхан		ТГ шифр:				

Суурийн байгуулалт М1:100

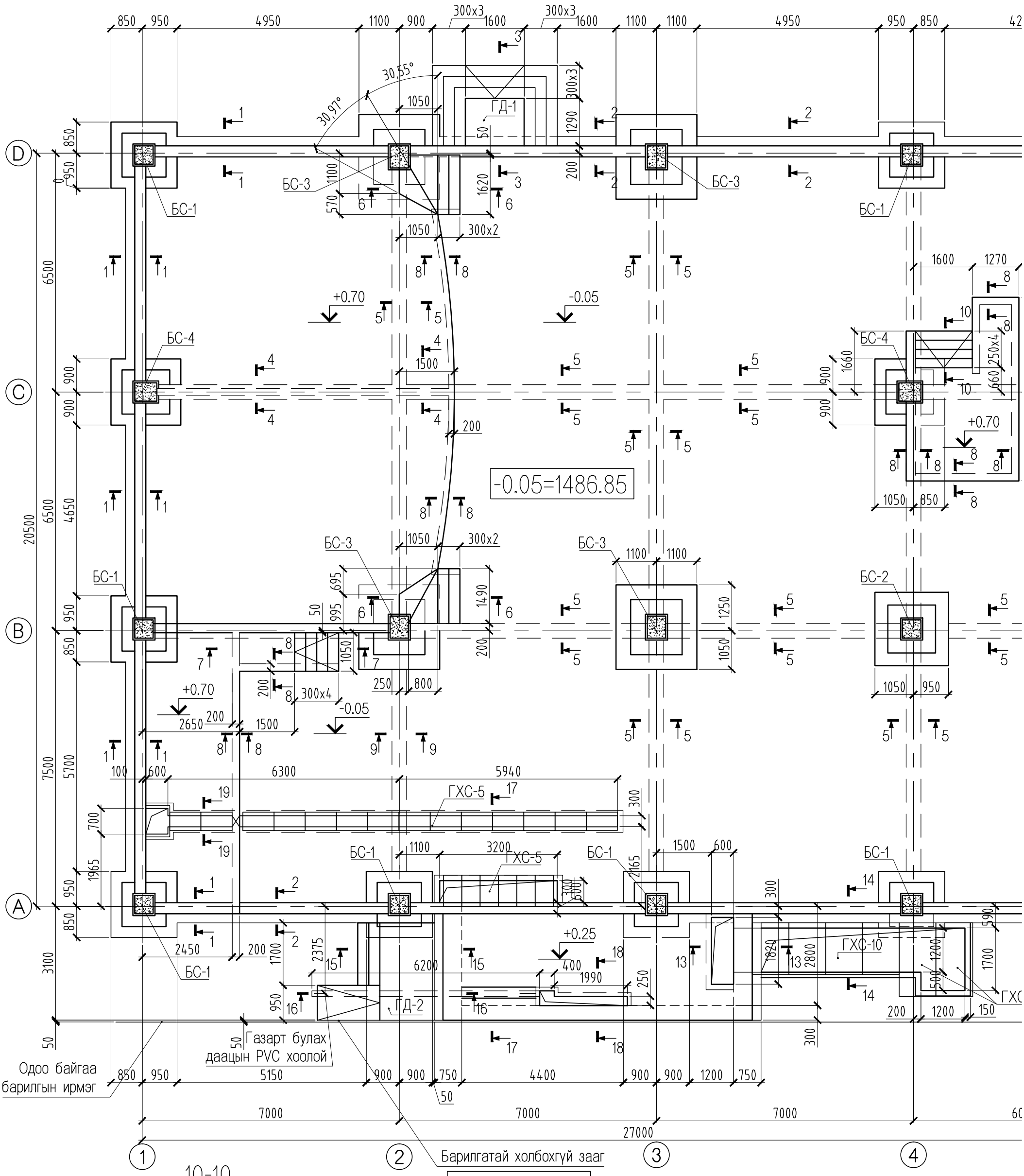

10-10

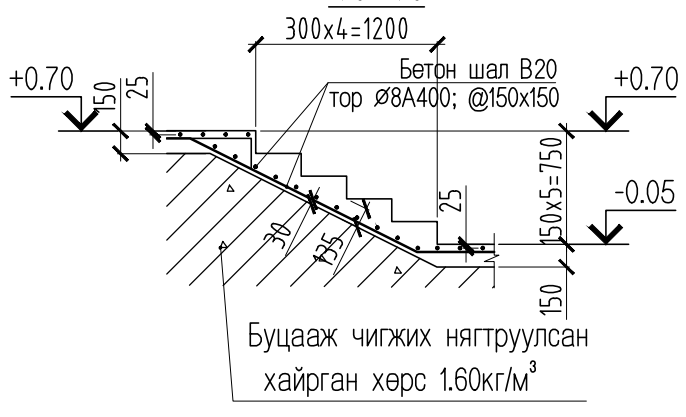

Тайлбар

1. Энэ хуудсыг ББ-1, ББ-2, ББ-4; ББ-5 хамт үз.
2. Баганын болон шугаман суурийн босоо гадаргууд 2 үе хар тосон түрхлэг түрхэж өгнө.
3. Суурийн материалын нэгдсэн түүвэр, арматурлалыг ББ-6 үз.
4. Дулааны оролтын бохирын гаргалгааг ХС, ЦБУ зургаас үз.

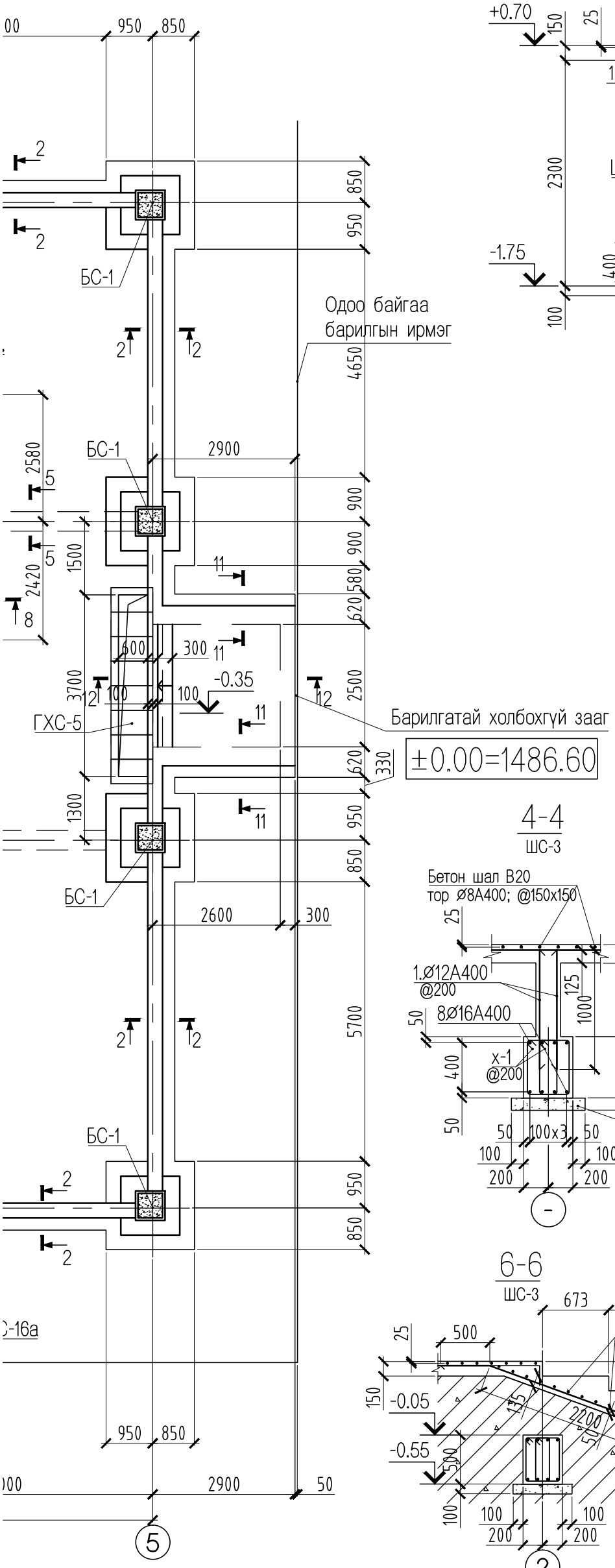

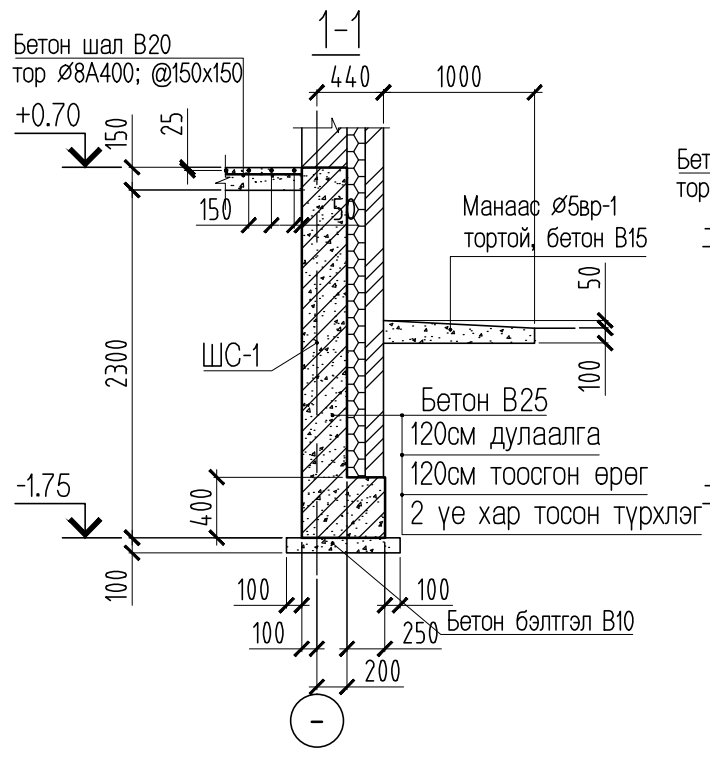

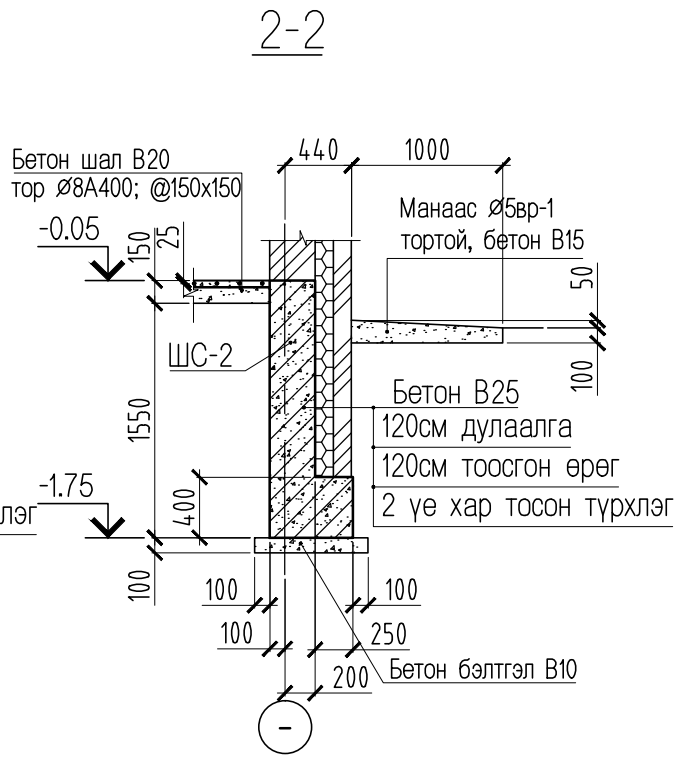

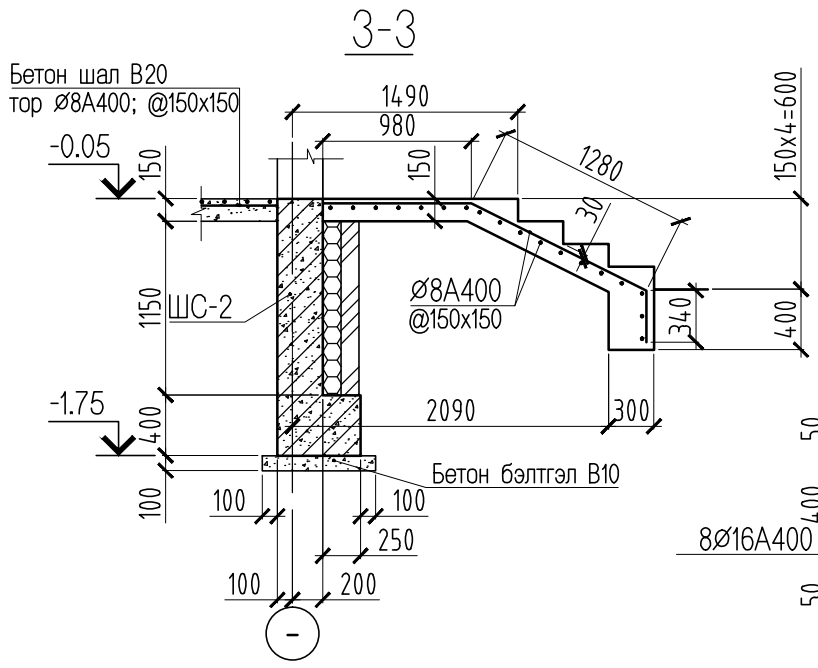

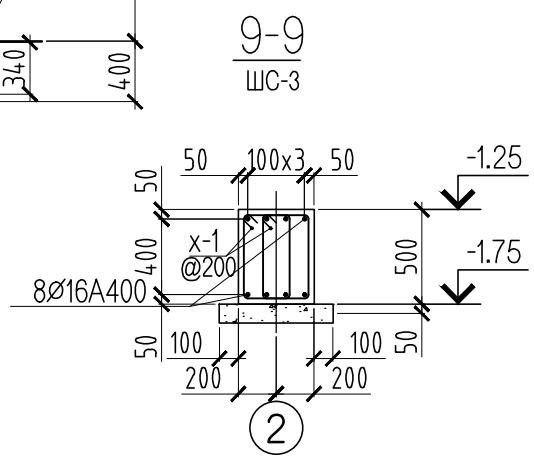

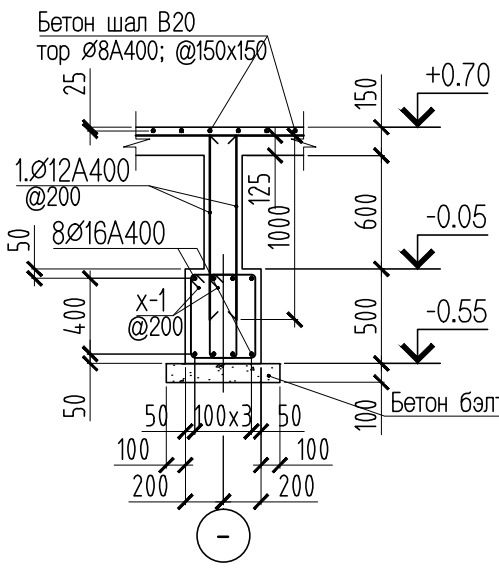

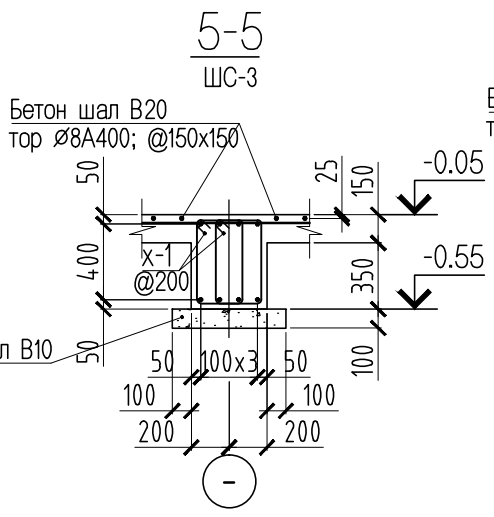

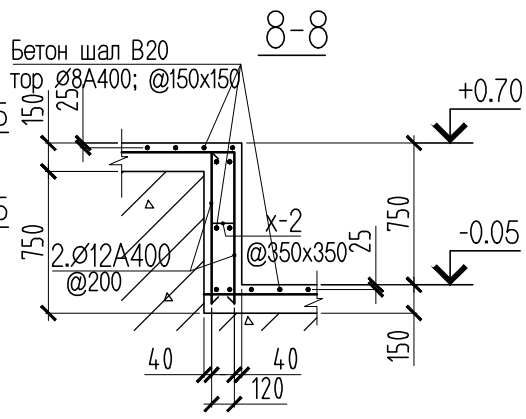

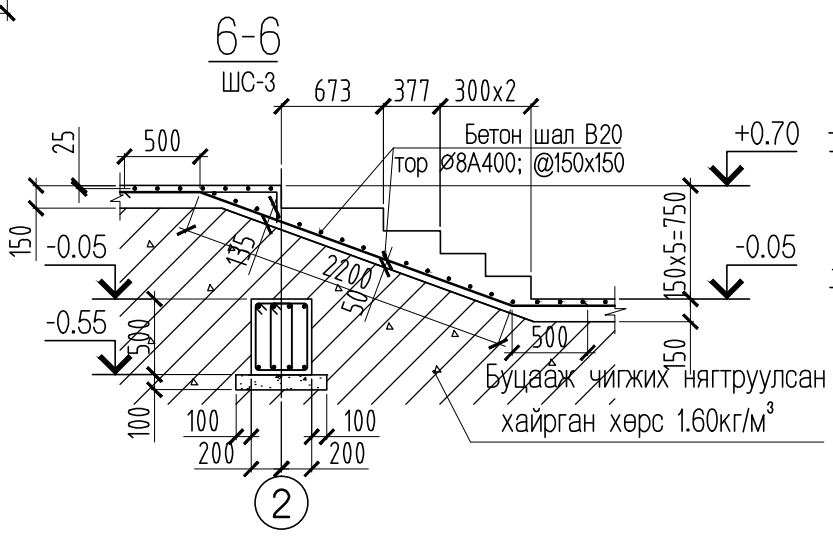

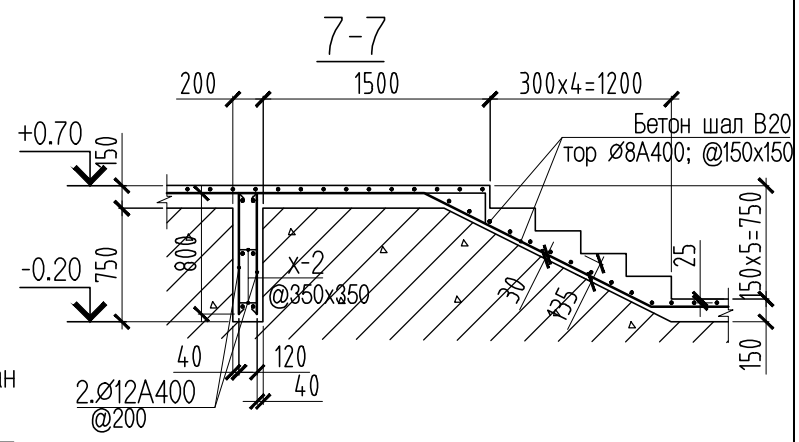

	ПОЗ.	ЭСКИЗ
Ø8А240	х1	400 / 500 / 430 / 330

Зөвшөөрөлцсөн		
БА	Архитектор Ц.Хуягбат	
ХС	Инженер М.Буянхишиг	
ЦБУ	Инженер М.Буянбадрал	
ХТ/ДГ	Инженер Б.Ванчигмаа	
ХД	Инженер Б.Мөнхтогтох	

"ХБХДТ" ХХК
Ерөнхий төлөвлөгөө, барилгын зураг төсөв, төсөв, 1387

Өмнөговь аймаг, Даланзадгад сум 2-р баг
4-р дунд сургуулийн "СОЁЛ УРЛАГИЙН ЗААЛ"-ны барилга

Захирал	Ц.Хуягбат		Суурийн байгуулалт		
Инженер	Ч.Содбилэг				
Гүйцэтгсэн	Ч.Содбилэг		ЕГ шифр:	2017/08	
Шалгасан	А.Баярсайхан		ТГ шифр:		

ББ

Масштаб: 1:100		
үе шат	хуудас	бүх хуудас
А.3	03	-

11-11

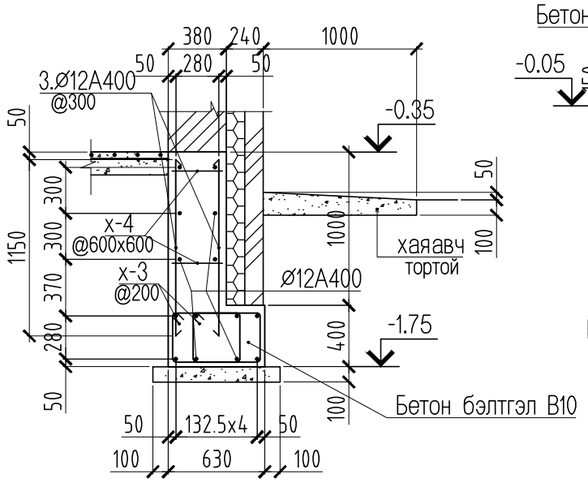

12-12

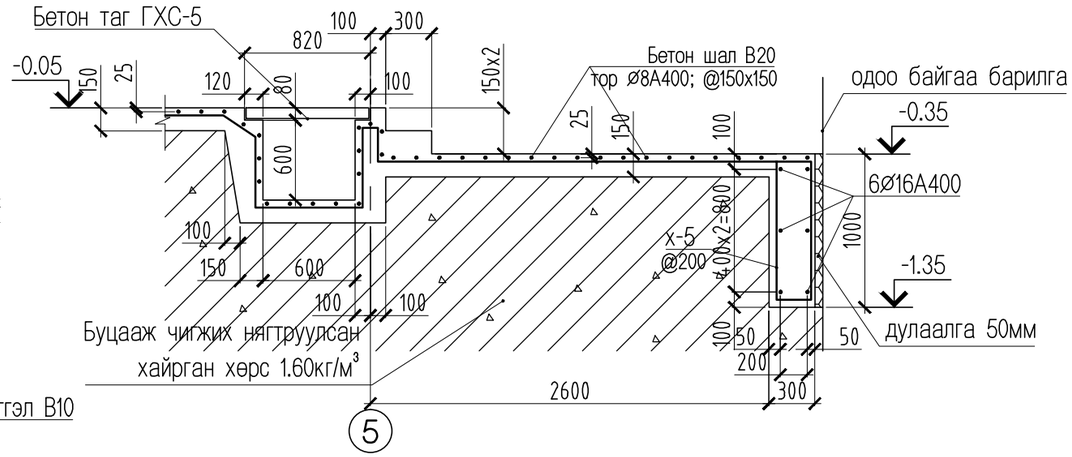

13-13

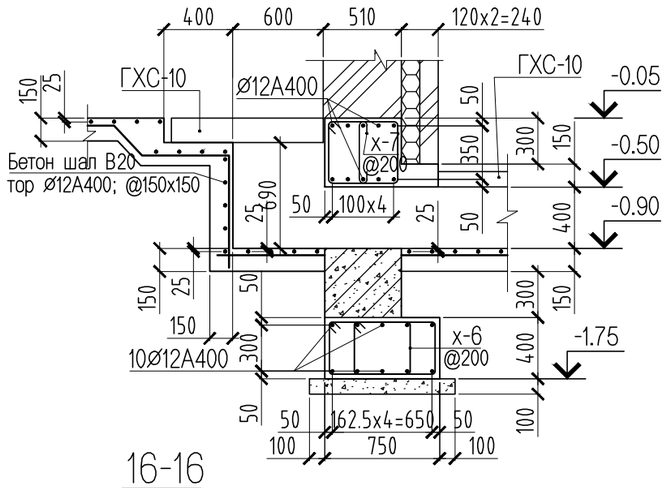

16-16

14-14

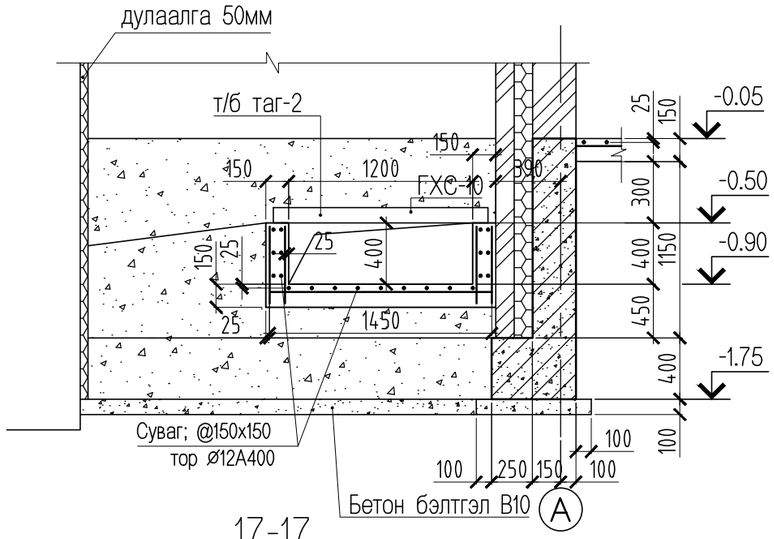

15-15

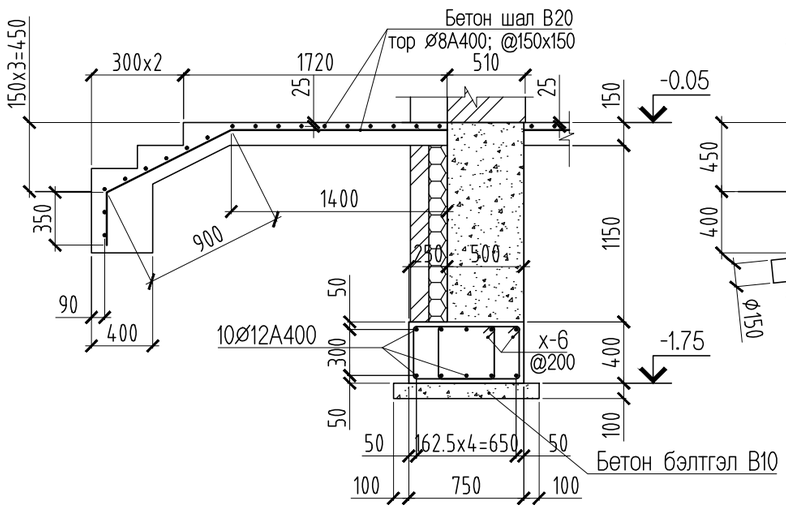

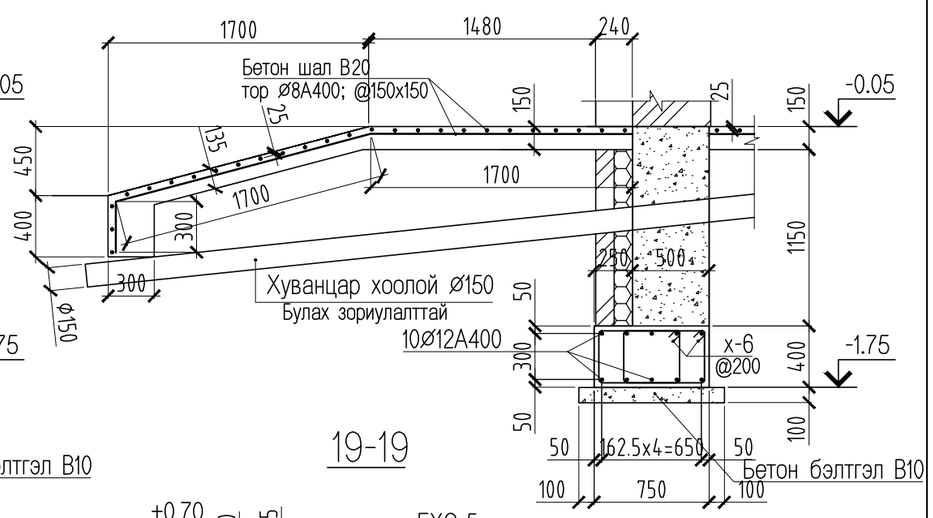

17-17

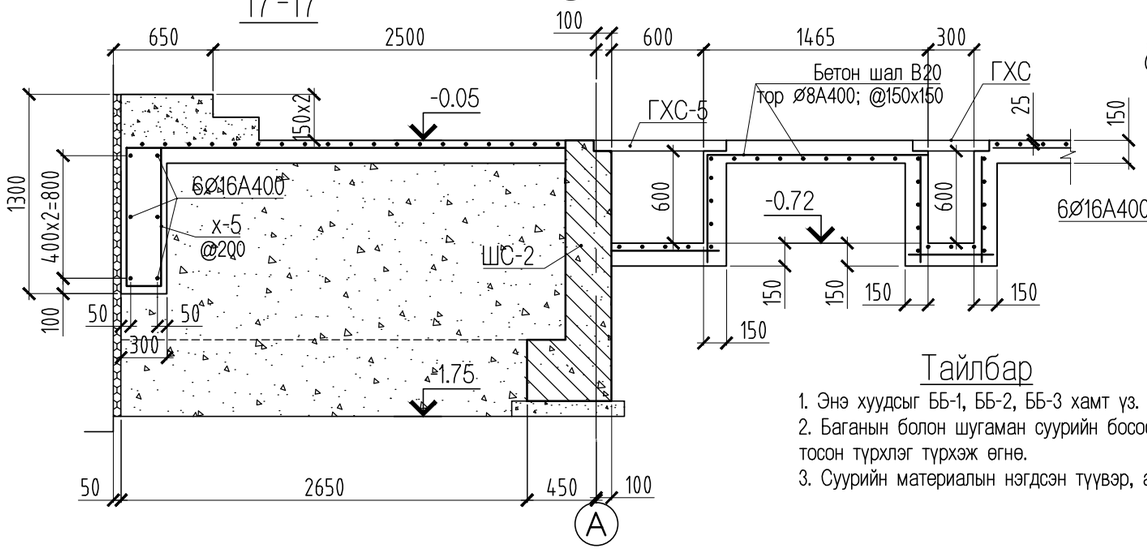

18-18

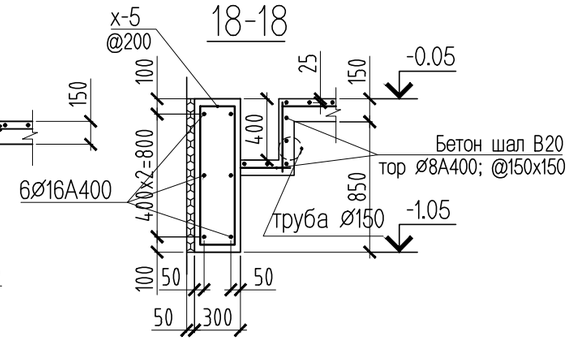

19-19

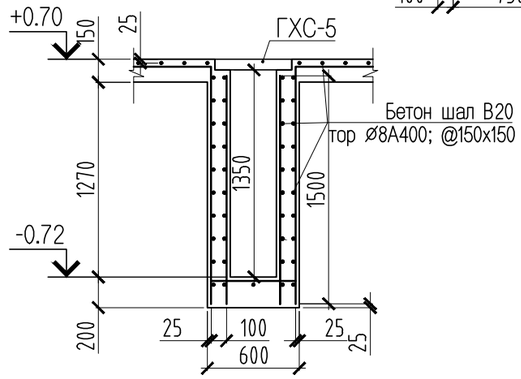

Тайлбар

1. Энэ хуудсыг ББ-1, ББ-2, ББ-3 хамт үз.
2. Баганын болон шугаман суурийн босоо гадаргууд 2 үе хар тосон түрхлэг түрхэж өгнө.
3. Суурийн материалын нэгдсэн түүвэр, арматурлалыг ББ-6 үз.

"ХБХДТ" ХХК Ерөнхий төлөвлөгөө, барилгын зураг төсөв, төсөв, ТЭЗҮ	Өмнөговь аймаг, Даланзадгад сум 2-р баг 4-р дунд сургуулийн "СОЁЛ УРЛАГИЙН ЗААЛ"-ны барилга					ББ
Захирал	Ц.Хуягбат		Огтлол 11-11-с 19-19		Масштаб: 1:100	
Инженер	Ч.Содбилэг				үе шат	хуудас	бүх хуудас
Гүйцэтгсэн	Ч.Содбилэг		ЕГ шифр:	2017/08	А.3	04	-
Шалгасан	А.Баярсайхан		ТГ шифр:			

Баганын суурь БС-1 М1:50

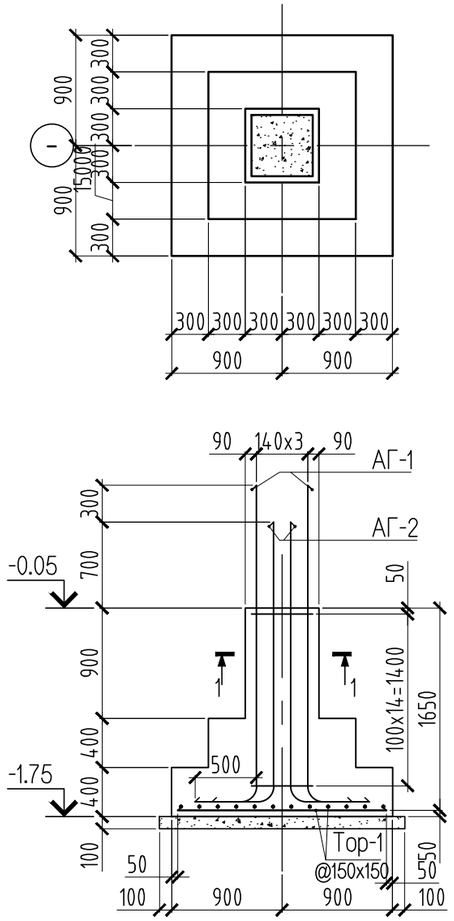

Баганын суурь БС-2 М1:50

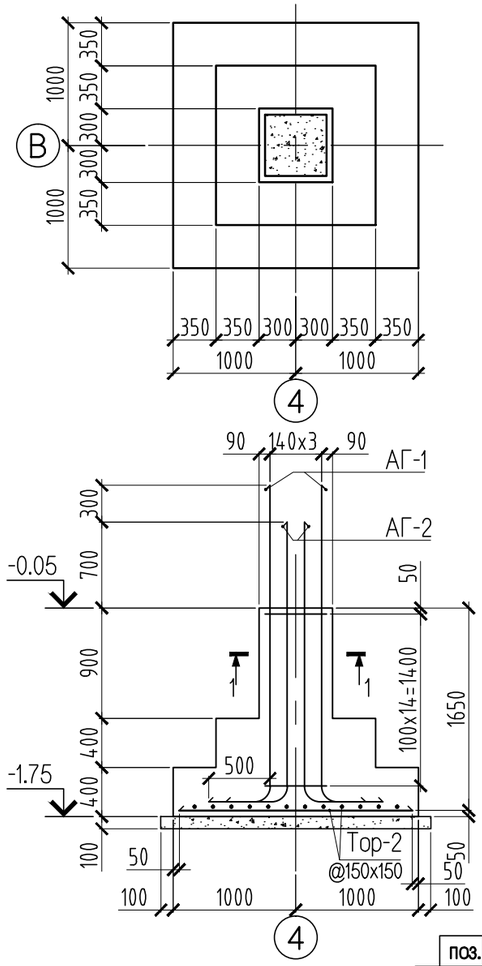

Баганын суурь БС-3 М1:50

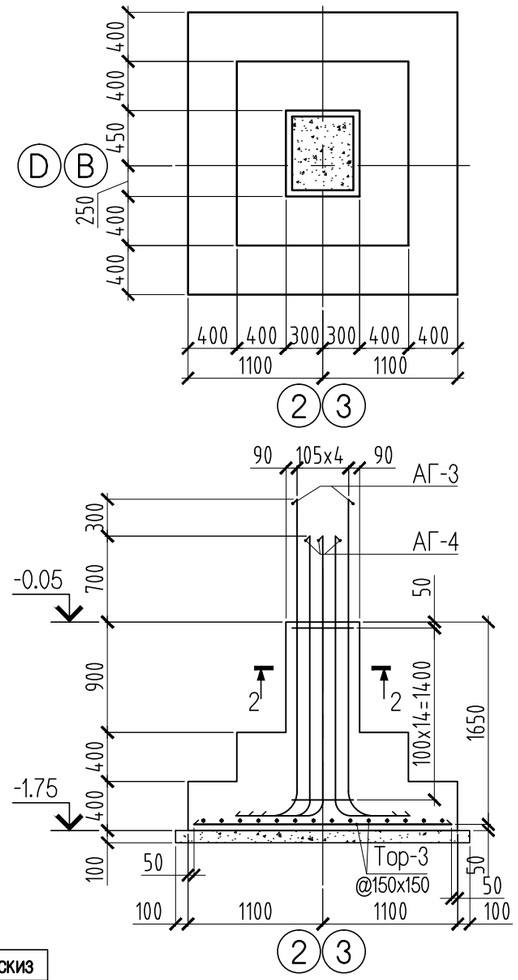

Баганын суурь БС-4 М1:50

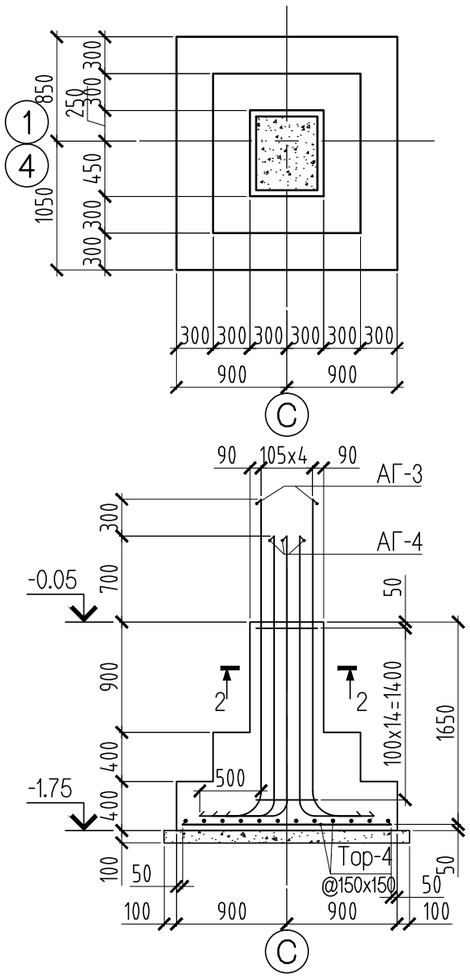

Шугаман суурь ШС-1

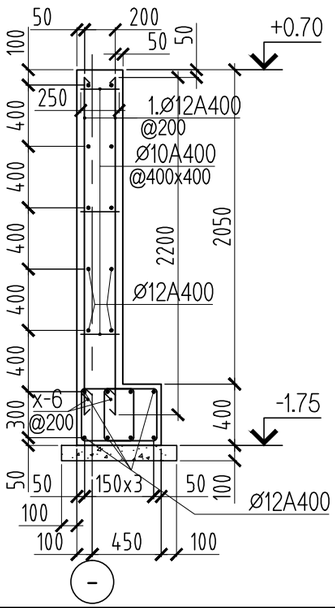

Шугаман суурь ШС-2

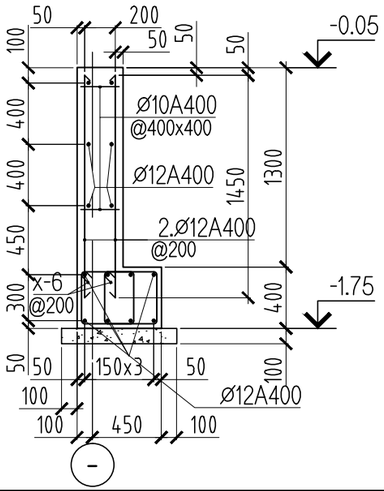

ПОЗ.	ЭСКИЗ
x1	540 / 540 / 465 / 465
x2	260 / 540 / 465 / 185
x3	645 / 545 / 470 / 570
x4	645 / 330 / 255 / 570
x5	300 / 545 / 470 / 225
x6	540 / 390 / 320 / 470

Ø8A240

1-1 М1:20

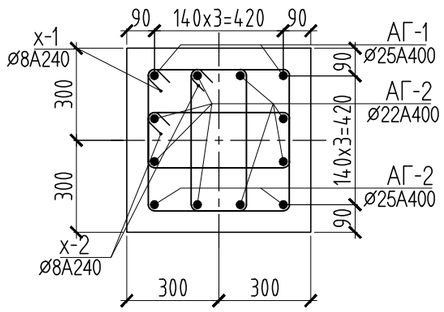

2-2 М1:20

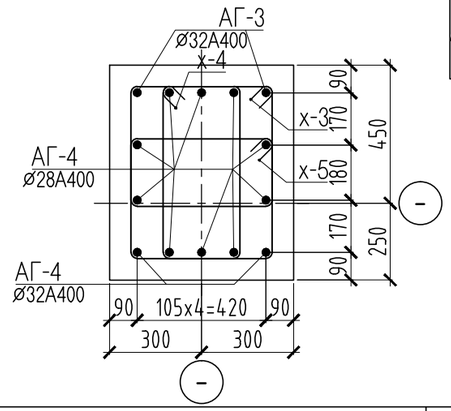

ПОЗ.	ЭСКИЗ
АГ-1	400 150 2500 100
АГ-2	400 150 2200 100

ПОЗ.	ЭСКИЗ
АГ-3	320 280 2470 180
АГ-4	320 280 2170 180

"ХБХДТ" ХХК Ерөнхий технологиз, барилгын зураг төсөв, төсөв, ТЭЗҮ	Өмнөговь аймаг, Даланзадгад сум 2-р баг 4-р дунд сургуулийн "СОЁЛ УРЛАГИЙН ЗААЛ"-ны барилга					ББ	
	Захирал	Ц.Хуягбат		Баганын суурь: БС-1, БС-2, БС-3, БС-4; Шугаман суурь ШС-1, ШС-2	Масштаб: 1:100		
	Инженер	Ч.Содбилэг			үе шат	хуудас	бүх хуудас
	Гүйцэтгсэн	Ч.Содбилэг		ЕГ шифр: 2017/08	А.З	05	-
	Шалгасан	А.Баярсайхан		ТГ шифр:			

поз.	Тэмдэглэгээ	Нэр					Тоо шир	Жин /кг/ нэгж	Жин /кг/ Нийт
		Шугаман суурь ШС-2							1955.45
1		⌀	12	А400	ГОСТ 5781-82*	L= 1450	600	1.29	772.40
		⌀	10	А400	ГОСТ 5781-82*	L= 250	300	0.15	46.24
		⌀	12	А400	ГОСТ 5781-82*	L= 821.80	у.м	729.61	729.61
х-6		⌀	8	А240	ГОСТ 5781-82*	L= 1720	600	0.68	407.21
		Материал Бетон В25 V=				35.81	$м^3$		
		Бетон бэлтгэл бетон В10 V=				4.40	$м^3$		

поз.	Тэмдэглэгээ	Нэр					Тоо шир	Жин /кг/ нэгж	Жин /кг/ Нийт
		Шугаман суурь ШС-1							1216.75
1		⌀	12	А400	ГОСТ 5781-82*	L= 2200	280	1.95	546.89
		⌀	10	А400	ГОСТ 5781-82*	L= 250	210	0.15	32.37
		⌀	12	А400	ГОСТ 5781-82*	L= 504	у.м	447.46	447.46
х-6		⌀	8	А240	ГОСТ 5781-82*	L= 1720	280	0.68	190.03
		Материал Бетон В25 V=				22.89	$м^3$		
		Бетон бэлтгэл бетон В10 V=				2.04	$м^3$		

поз.	Тэмдэглэгээ	Нэр					Тоо шир	Жин /кг/ нэгж	Жин /кг/ Нийт
		Холбоос ШС-3							1763.16
		⌀	12	А400	ГОСТ 5781-82*	L= 1000	80	0.89	71.03
		⌀	16	А400	ГОСТ 5781-82*	L= 848.00	у.м	1338.43	1338.43
х-1		⌀	8	А240	ГОСТ 5781-82*	L= 1660	540	0.66	353.71
		Материал Бетон В25 V=				22.80	$м^3$		
		Бетон бэлтгэл бетон В10 V=				6.48	$м^3$		

поз.	Тэмдэглэгээ	Нэр					Тоо шир	Жин /кг/ нэгж	Жин /кг/ Нийт
		Гадна довжоо ГД-2							10.22
		⌀	8	А400	ГОСТ 5781-82*	L= 3700	7	1.46	10.22
		⌀	8	А400	ГОСТ 5781-82*	L= 2700	11	1.07	11.72
		⌀	8	А400	ГОСТ 5781-82*	L= 57.60	у.м	22.73	22.73
		⌀	150	хуванцар хоолой MNS-ISO-8772		6300			
		Материал Бетон В20 V=				1.51	$м^3$		

поз.	Тэмдэглэгээ	Нэр					Тоо шир	Жин /кг/ нэгж	Жин /кг/ Нийт
		Гадна довжоо ГД-1							21.54
		⌀	8	А400	ГОСТ 5781-82*	L= 2600	21	1.03	21.54
		⌀	8	А400	ГОСТ 5781-82*	L= 61.20	у.м	24.15	24.15
		Материал Бетон В20 V=				5.90	$м^3$		

поз.	Тэмдэглэгээ	Нэр					Тоо шир	Жин /кг/ нэгж	Жин /кг/ Нийт
		Шал хаяавч							4065.51
		⌀	12	А400	ГОСТ 5781-82*	L= 128.00	у.м	113.64	113.64
		⌀	8	А400	ГОСТ 5781-82*	L= 9694.96	у.м	3825.48	3825.48
		⌀	5	Вр-I	ГОСТ 5781-82*	L= 820.00	у.м	126.39	126.39
		Бетон таг ГСХ-5					29		
		Материал Бетон В20 V=				108.93	$м^3$		
		Материал Бетон В15 V=				10.25	$м^3$		

поз.	Тэмдэглэгээ	Нэр					Тоо шир	Жин /кг/ нэгж	Жин /кг/ Нийт
		5 тэнхлэгийн дагуух хүзүүвчийн суурь							178.04
3		⌀	12	А400	ГОСТ 5781-82*	L= 1150	56	1.02	57.18
		⌀	12	А400	ГОСТ 5781-82*	L= 70.80	у.м	62.86	62.86
х-3		⌀	8	А240	ГОСТ 5781-82*	L= 1590	52	0.63	32.62
х-4		⌀	8	А240	ГОСТ 5781-82*	L= 330	20	0.13	2.60
х-5		⌀	8	А240	ГОСТ 5781-82*	L= 2220	26	0.88	22.78
		Материал Бетон В25 V=				2.45	$м^3$		
		Бетон бэлтгэл бетон В10 V=				0.22	$м^3$		

поз.	Тэмдэглэгээ	Нэр					Тоо шир	Жин /кг/ нэгж	Жин /кг/ Нийт
		А тэнхлэгийн дагуух хүзүүвчийн суурь							201.94
		⌀	12	А400	ГОСТ 5781-82*	L= 133.20	у.м	118.26	118.26
х-5		⌀	8	А240	ГОСТ 5781-82*	L= 2220	43	0.88	37.67
х-6		⌀	8	А240	ГОСТ 5781-82*	L= 1810	52	0.71	37.14
х-7		⌀	8	А240	ГОСТ 5781-82*	L= 1730	13	0.68	8.87
		Материал Бетон В25 V=				6.85	$м^3$		
		Бетон бэлтгэл бетон В10 V=				0.26	$м^3$		

поз.	Тэмдэглэгээ	Нэр					Тоо шир	Жин /кг/ нэгж	Жин /кг/ Нийт
		Гадна оролтын суваг А тэнхлэгийн дагуу							254.70
		⌀	12	А400	ГОСТ 5781-82*	L= 286.88	у.м	254.70	254.70
		Бетон таг ГСХ-10					4		
		Бетон таг ГСХ-16а					2		
		Материал Бетон В25 V=				2.70	$м^3$		
		Бетон бэлтгэл бетон В10 V=				0.26	$м^3$		

"ХБХДТ" ХХК
Ерөнхий төлөвлөгөө, барилгын зураг төсөв, тооцоо, ТЭЗҮ

Өмнөговь аймаг, Даланзадгад сум 2-р баг
4-р дунд сургуулийн "СОЁЛ УРЛАГИЙН ЗААЛ"-ны барилга

ББ

Захирал	Ц.Хуягбат		Суурийн материалын нэгдсэн түүвэр	Масштаб: 1:100	
Инженер	Ч.Содбилэг			үе шат	хуудас	бүх хуудас
Гүйцэтгэсэн	Ч.Содбилэг		ЕГ шифр: 2017/08	А.З	06	-
Шалгасан	А.Баярсайхан		ТГ шифр:			

поз.	Тэмдэглэгээ	Нэр						Тоо шир	Жин /кг/	
									нэгж	Нийт
		Баганын суурь БС-1								206.12
АГ-1		⌀	25	А400	ГОСТ 5781-82*	L=	3050	4	11.75	47.01
АГ-2		⌀	22	А400	ГОСТ 5781-82*	L=	2750	8	8.21	65.65
х-1		⌀	8	А240	ГОСТ 5781-82*	L=	2010	15	0.79	11.90
х-2		⌀	8	А240	ГОСТ 5781-82*	L=	1450	30	0.57	17.16
Тор-1		⌀	16	А400	ГОСТ 5781-82*	L=	1700	24	2.68	64.40
		Материал			Бетон В25	V=	2.20	$м^3$		

поз.	Тэмдэглэгээ	Нэр						Тоо шир	Жин /кг/	
									нэгж	Нийт
		Баганын суурь БС-2								213.69
АГ-1		⌀	25	А400	ГОСТ 5781-82*	L=	3050	4	11.75	47.01
АГ-2		⌀	22	А400	ГОСТ 5781-82*	L=	2750	8	8.21	65.65
х-1		⌀	8	А240	ГОСТ 5781-82*	L=	2010	15	0.79	11.90
х-2		⌀	8	А240	ГОСТ 5781-82*	L=	1450	30	0.57	17.16
Тор-2		⌀	16	А400	ГОСТ 5781-82*	L=	1900	24	3.00	71.97
		Материал			Бетон В25	V=	2.60	$м^3$		

поз.	Тэмдэглэгээ	Нэр						Тоо шир	Жин /кг/	
									нэгж	Нийт
		Баганын суурь БС-3								294.11
АГ-3		⌀	32	А400	ГОСТ 5781-82*	L=	3070	4	19.38	77.53
АГ-4		⌀	28	А400	ГОСТ 5781-82*	L=	2770	10	13.39	133.89
х-3		⌀	8	А240	ГОСТ 5781-82*	L=	2230	15	0.88	13.20
х-4		⌀	8	А240	ГОСТ 5781-82*	L=	1800	15	0.71	10.65
х-5		⌀	8	А240	ГОСТ 5781-82*	L=	1540	15	0.61	9.11
Тор-3		⌀	16	А400	ГОСТ 5781-82*	L=	2100	15	3.31	49.72
Тор-3		⌀	16	А400	ГОСТ 5781-82*	L=	2200	14	3.47	48.61
		Материал			Бетон В25	V=	3.24	$м^3$		

поз.	Тэмдэглэгээ	Нэр						Тоо шир	Жин /кг/	
									нэгж	Нийт
		Баганын суурь БС-4								279.27
АГ-3		⌀	32	А400	ГОСТ 5781-82*	L=	3070	4	19.38	77.53
АГ-4		⌀	28	А400	ГОСТ 5781-82*	L=	2770	10	13.39	133.89
х-3		⌀	8	А240	ГОСТ 5781-82*	L=	2230	15	0.88	13.20
х-4		⌀	8	А240	ГОСТ 5781-82*	L=	1800	15	0.71	10.65
х-5		⌀	8	А240	ГОСТ 5781-82*	L=	1540	15	0.61	9.11
Тор-4		⌀	16	А400	ГОСТ 5781-82*	L=	1700	13	2.68	34.88
Тор-4		⌀	16	А400	ГОСТ 5781-82*	L=	1800	12	2.84	34.09
		Материал			Бетон В25	V=	2.37	$м^3$		

поз.	Тэмдэглэгээ	Нэр						Тоо шир	Жин /кг/	
									нэгж	Нийт
		Шал хаяавч								3939.12
		⌀	12	А400	ГОСТ 5781-82*	L=	128.00	у.м	113.64	113.64
		⌀	8	А400	ГОСТ 5781-82*	L=	9694.96	у.м	3825.48	3825.48
		Бетон таг ГСХ-5						29		
		Материал			Бетон В20	V=	108.93	$м^3$		

+3.25 түвшний хучилтын байгуулалт

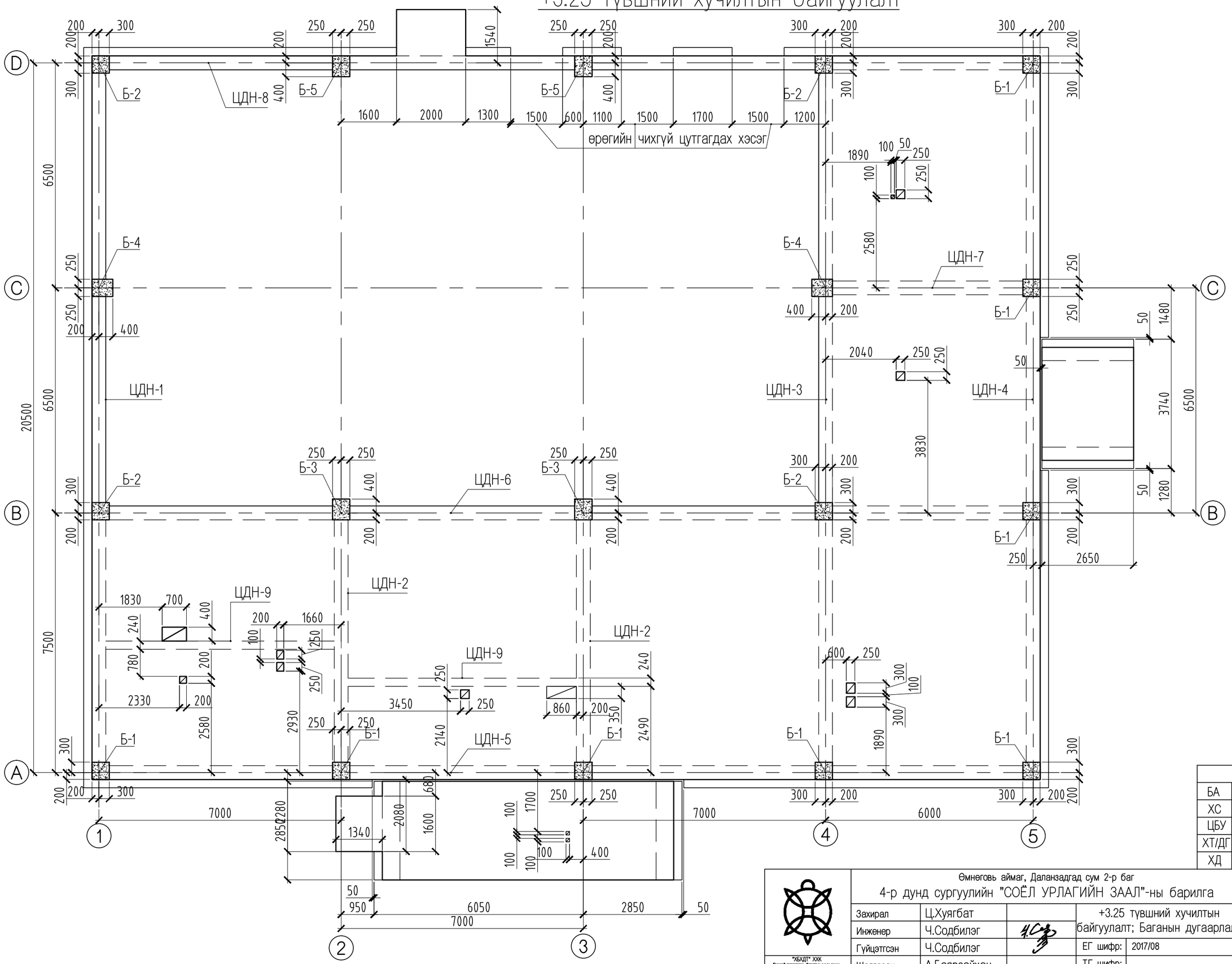
ЦДН-1
ЦДН-2
ЦДН-3
ЦДН-4
ЦДН-5
ЦДН-6
ЦДН-7
ЦДН-8
ЦДН-9
Б-1
Б-2
Б-3
Б-4
Б-5
өрөгийн чихгүй цутгагдах хэсэг
20500
7500
6500
7000
6000
6050
2850
950
2650
3740
3830
1480
1280
1540
1340
2080
1600
2280
2850
2930
2140
2490
1890
2580
2330
3450
1830
1660
860
1890
2040
1890
1600
2000
1300
1500
600
1100
1500
1700
1500
1200
1890
2040
1890
1830
1660
860
2330
3450
2930
2580
2140
2490
1890

+7.85 тувшний байгуулалт М1:100

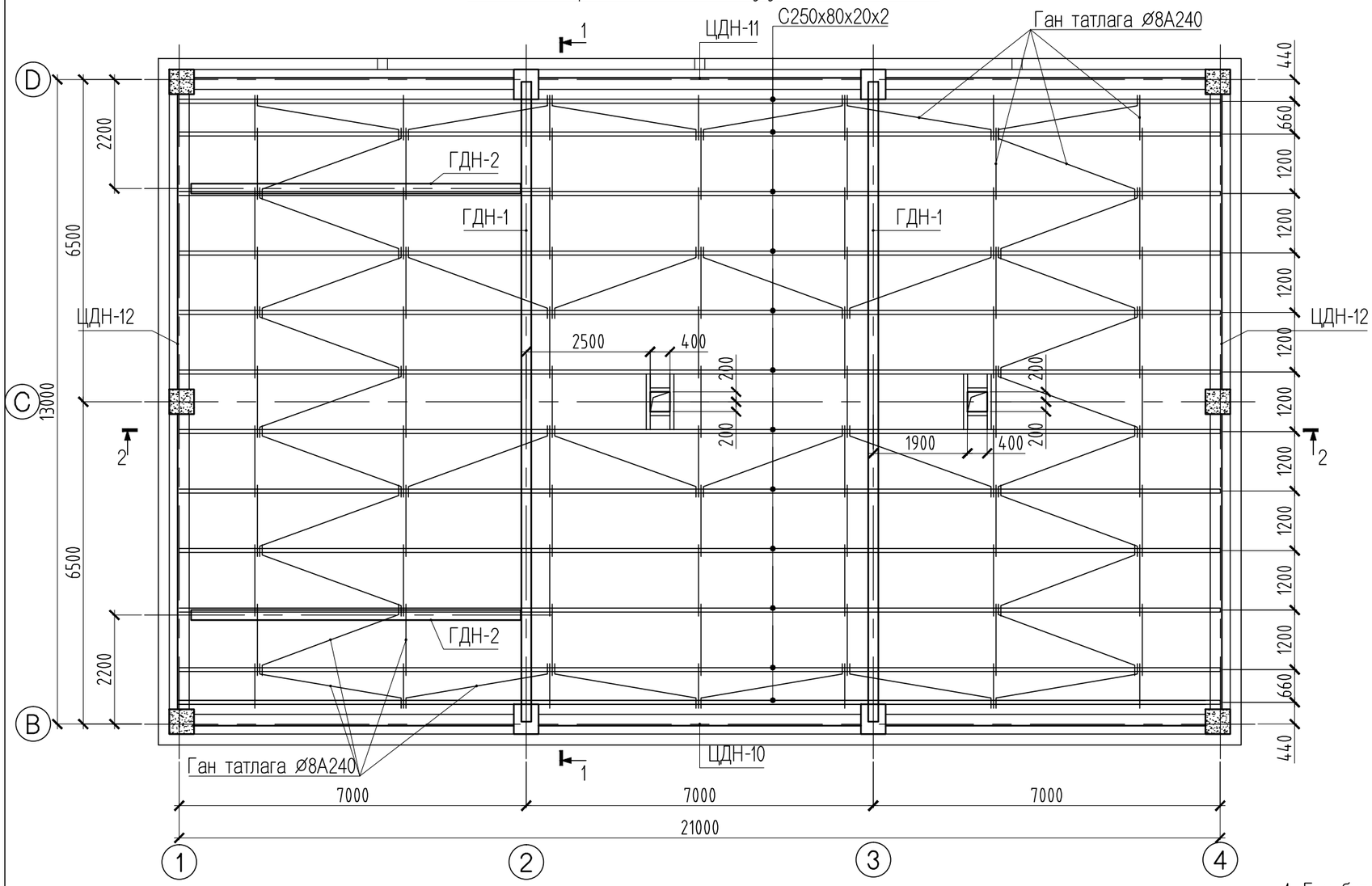

1-1 М1:100

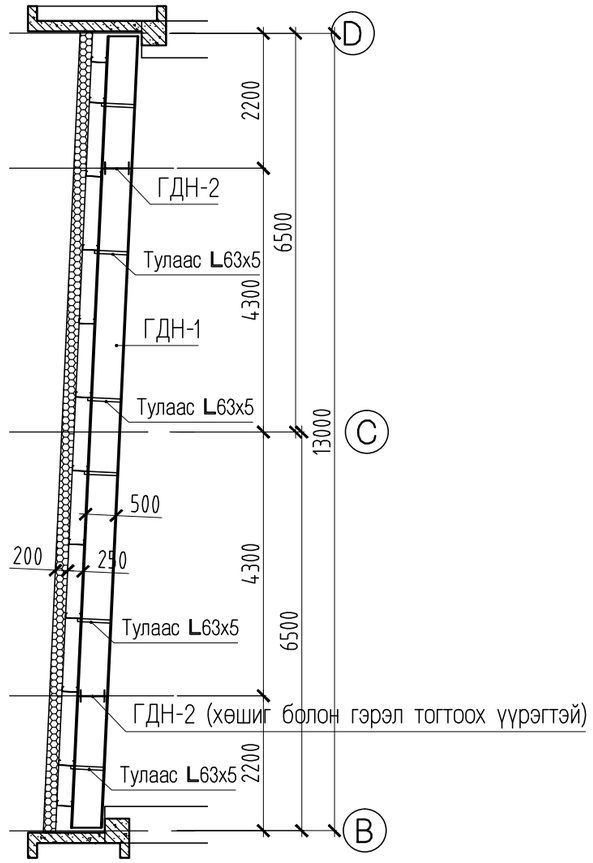

2-2 М1:100

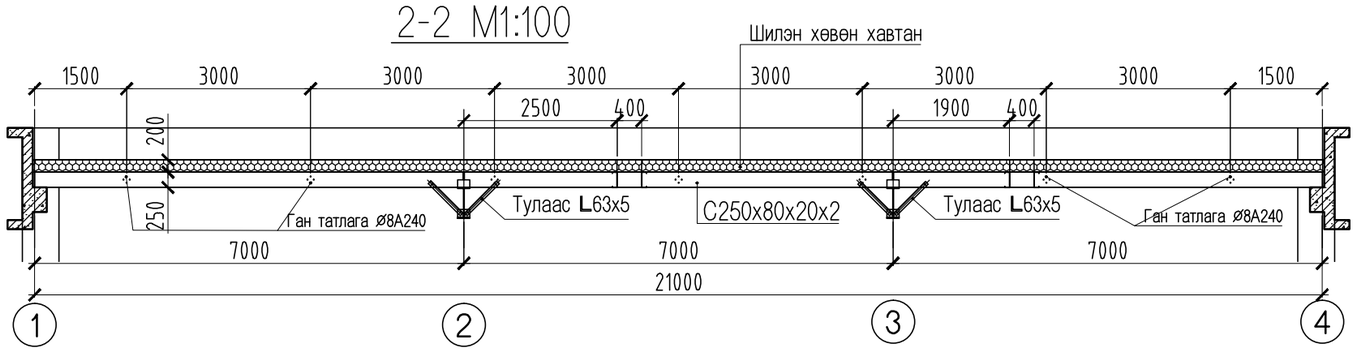

Тайлбар

1. Ган бүтээцийг гал болон зэврэлтээс хамгаалсан түрхлэг хийж өгнө.
2. Гангийн анги үндсэн хийцэд С345 ангийн гантай дүйцхүйц ганг, холбоос болон татлагад С235 ангийн ганг хэрэглэнэ.
3. Зурагт тэмдэглэгдээгүй гагнаасыг 6мм өндөртэй харьцаж буй уртын дагууд гагнана.
4. Энэ хуудсыг ББ-1, ББ-23, ББ-24-тай хамт үз.
5. Хэрэглэгдэх болтны анги өндөр бат бэхтэй болт 5.8.

поз.	Огтлолын төрөл Гангийн нэр, MNS	Огтлол, хэмжээ, мм			урт, мм	Жин /кг/		
						нэгж	тоо ширхэг	Нийт
	Булан төмөр, хавирга, С235, MNS4237-1994	L	5	63	750	3.61	24	86.58
	С төмөр 250х80х20х2	С	2	250/80	7000	59.50	36	2142.00

	Ган татлага	Ø	8	А400 ГОСТ 5781-82* L=	220.20	у.м	86.89	86.89
		Шилэн хөвөн сэндвич хавтан 200мм			274.80	$м^2$		

Зөвшөөрөлцсөн		
БА	Архитектор Ц.Хуягбат	
ХС	Инженер М.Буянхишиг	
ЦБУ	Инженер М.Буянбадрал	
ХТ/ДГ	Инженер Б.Ванчигмаа	
ХД	Инженер Б.Мөнхтогтох	

"ХБХДТ" ХХК
Ерөнхий төлөвлөгч, барилгын ажлыг тасал, тасал, ТЗОУ

Өмнөговь аймаг, Даланзадгад сум 2-р баг
4-р дунд сургуулийн "СОЁЛ УРЛАГИЙН ЗААЛ"-ны барилга

Захирал	Ц.Хуягбат		+7.85 хучилтын байгуулалт		
Инженер	Ч.Содбилэг				
Гүйцэтгсэн	Ч.Содбилэг		ЕГ шифр:	2017/08	
Шалгасан	А.Баярсайхан		ТГ шифр:		

ББ

Масштаб: 1:100		
үе шат	хуудас	бүх хуудас
А.З	08	-

"А" тэнхлэгийн дагуух рам

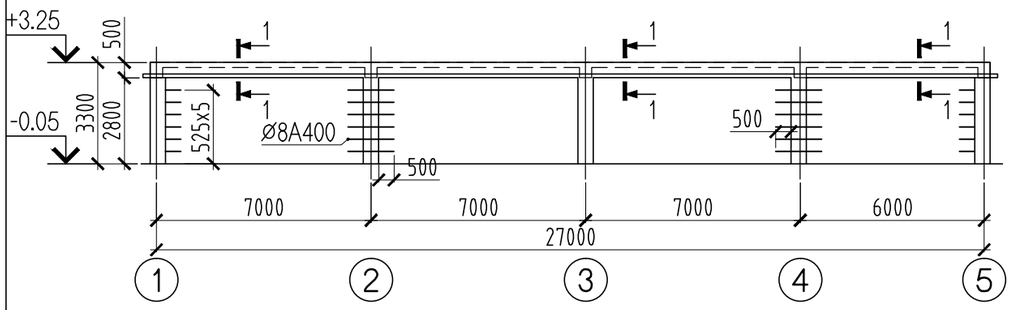

"В" тэнхлэгийн дагуух рам

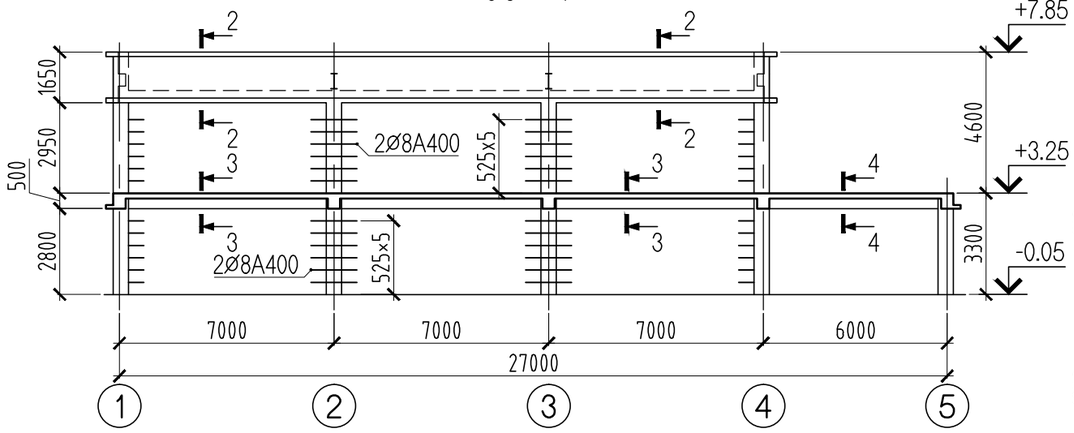

"D" тэнхлэгийн дагуух рам

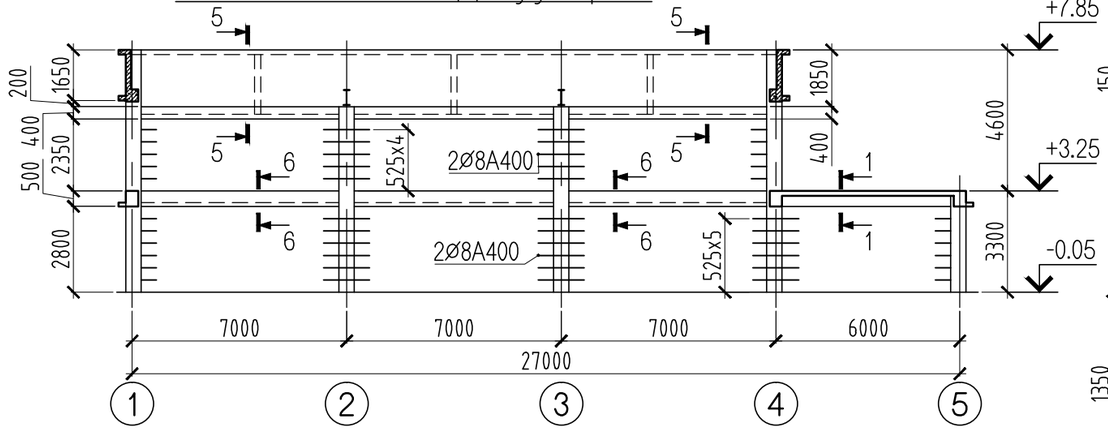

"5" тэнхлэгийн дагуух рам

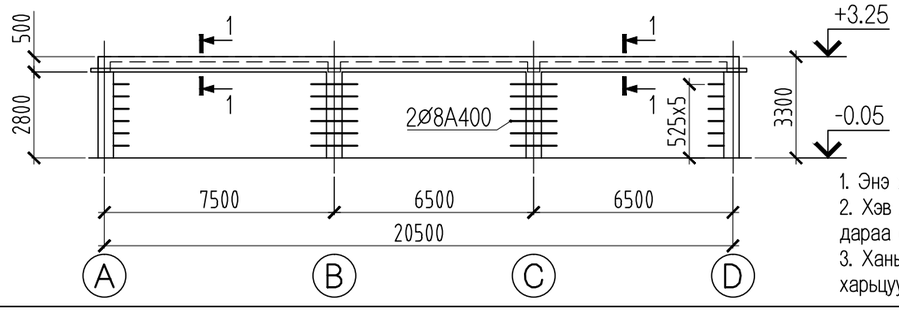

1-1 M1:50

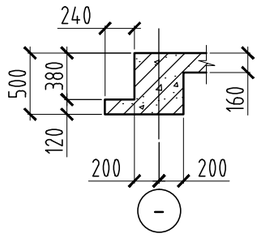

2-2

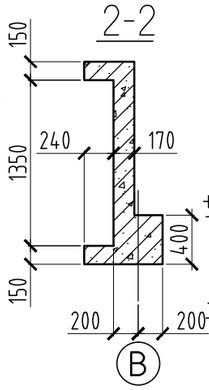

3-3

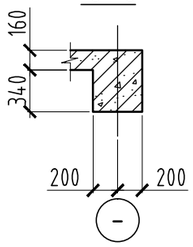

4-4

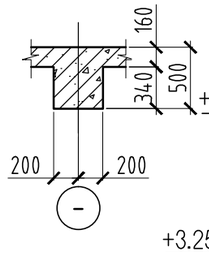

5-5

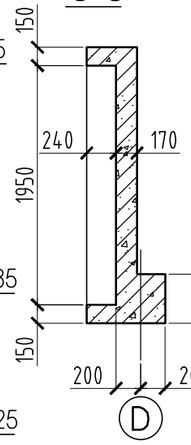

6-6

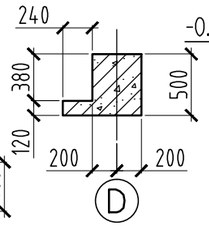

7-7; 7'-7' M1:50

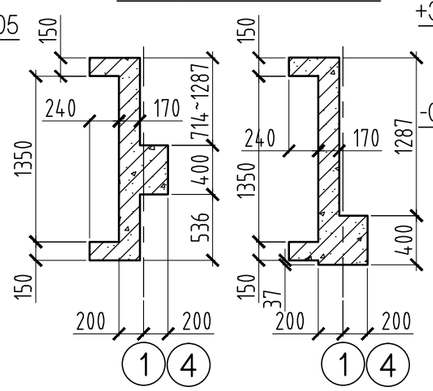

"1" тэнхлэгийн дагуух рам

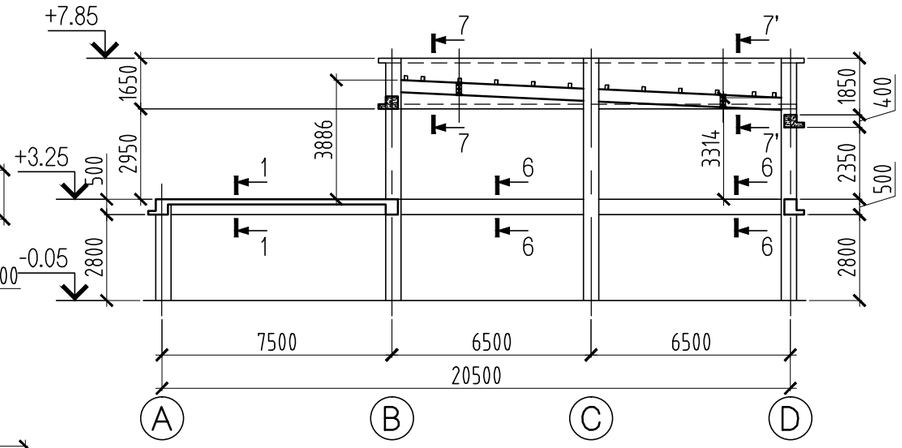

"2" "3" тэнхлэгийн дагуух рам

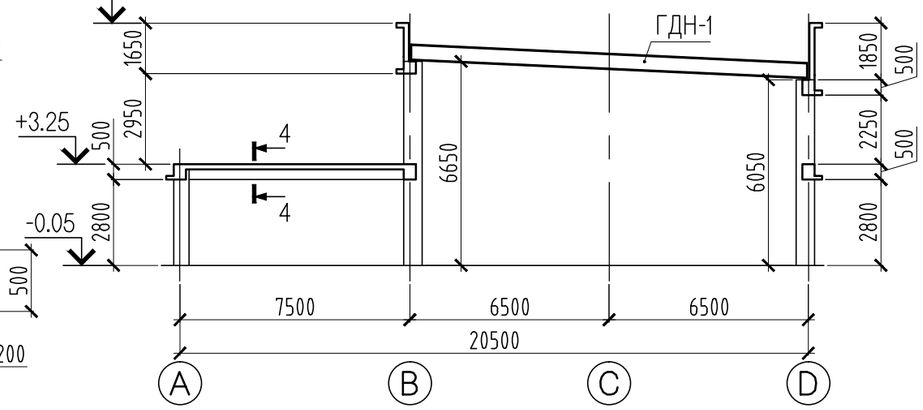

"4" тэнхлэгийн дагуух рам

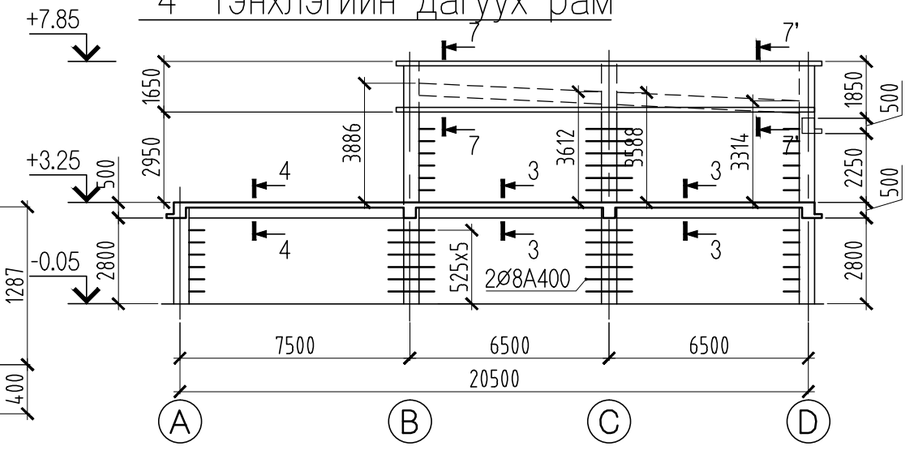

Тайлбар

1. Энэ хуудсыг ББ-1, ББ-27 хамт үз.
2. Хэв хашмалыг бетоны бат бэх 70% хүрсний дараа суллана.
3. Ханын бэхэлгээ ялуун ханын торны зурагтай харьцуулж арматурын гаргалгааг гаргана.

"ХБХДТ" ХХК Ерөнхий төлөвлөгөө, барилгын зураг төсөв, тооцоо, ТЭЗҮ	Өмнеговь аймаг, Даланзадгад сум 2-р баг 4-р дунд сургуулийн "СОЁЛ УРЛАГИЙН ЗААЛ"-ны барилга					ББ	
	Захирал	Ц.Хуягбат		Тэнхлэгийн дагуух рам Огтлол 1-1-с 7-7	Масштаб: 1:100		
	Инженер	Ч.Содбилэг			үе шат	хуудас	бүх хуудас
	Гүйцэтгсэн	Ч.Содбилэг		ЕГ шифр: 2017/08	А.З	09	-
	Шалгасан	А.Баярсайхан		ТГ шифр:			

Багана Б-1 М1:50

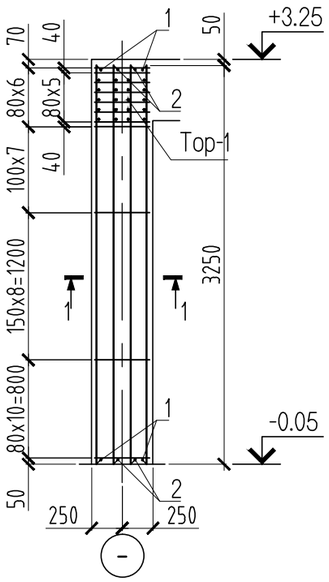

Багана Б-2 М1:50

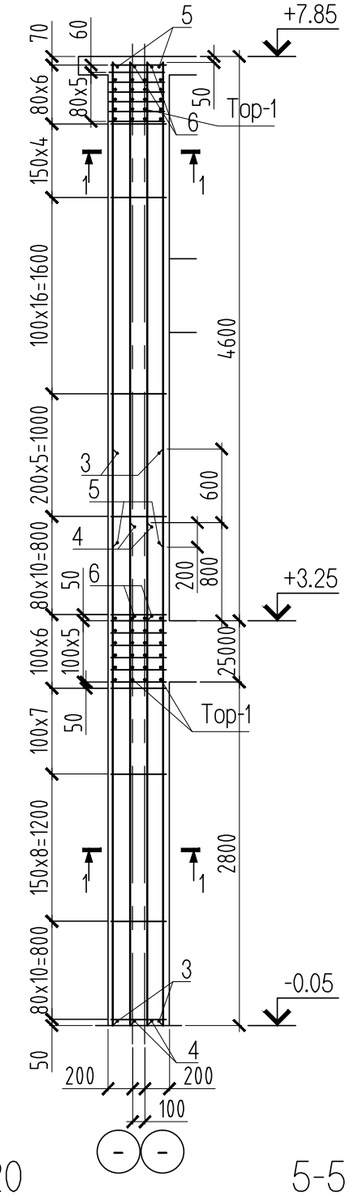

Багана Б-3 М1:50

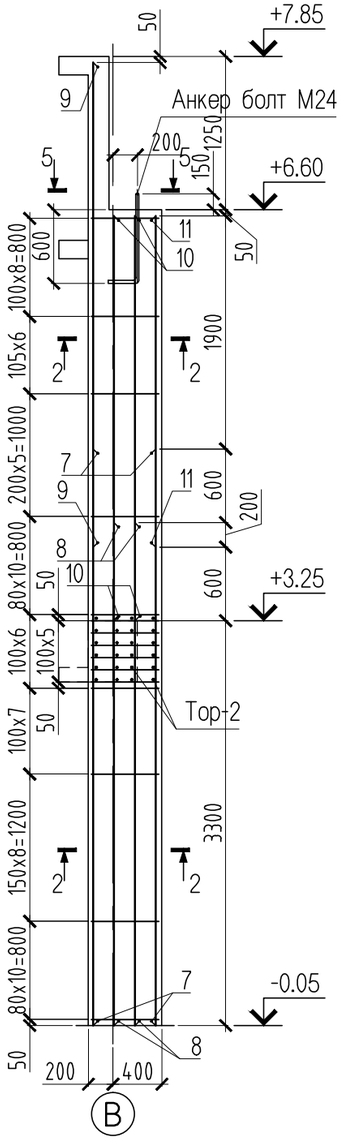

Багана Б-4 М1:50

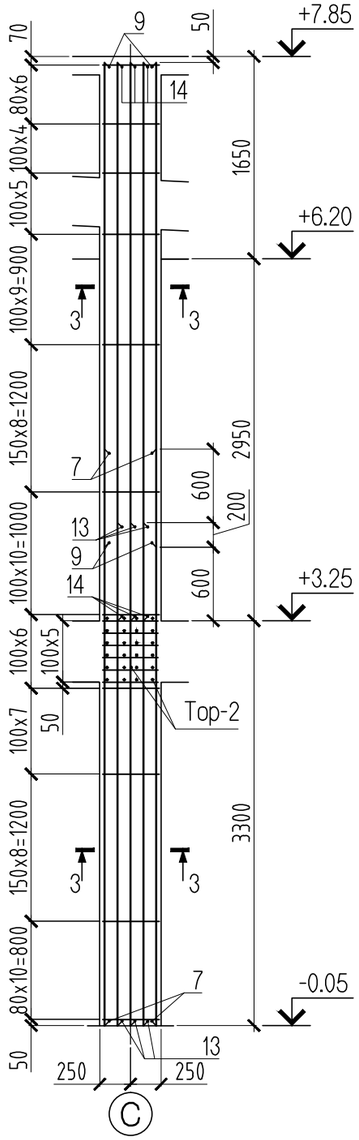

Багана Б-5 М1:50

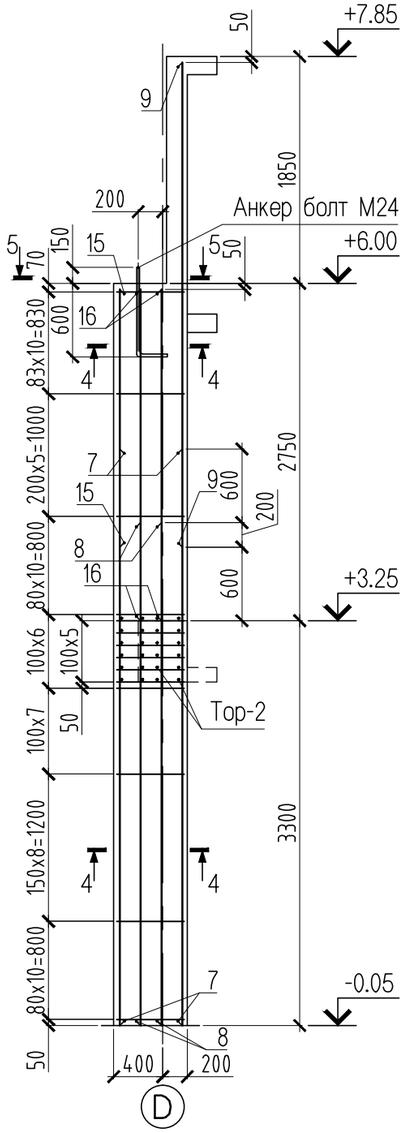

ПОЗ.	ЭСКИЗ
x1	540 / 540 / 465 / 465
x2	260 / 540 / 465 / 185
x3	645 / 545 / 470 / 570
x4	645 / 330 / 255 / 570
x5	300 / 545 / 470 / 225

Ø8A240

1-1 М1:20

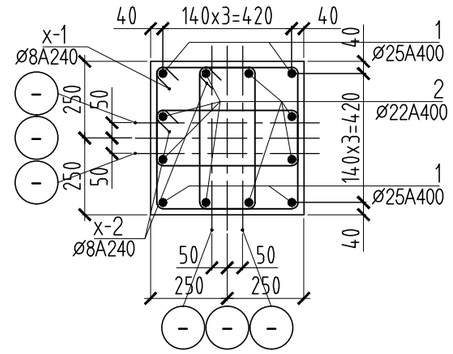

2-2 М1:20

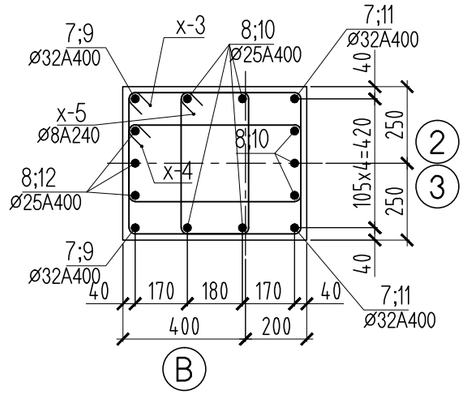

3-3 М1:20

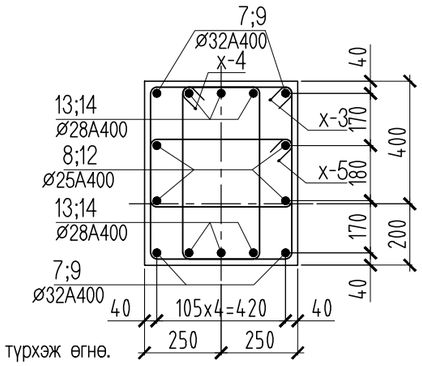

4-4 М1:20

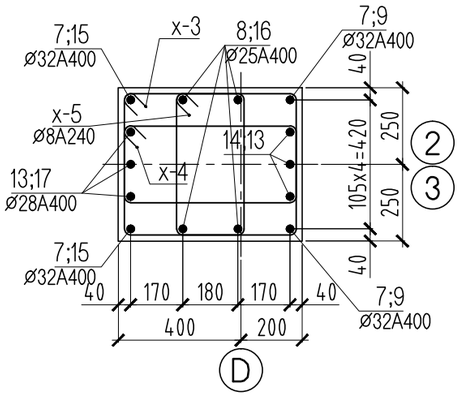

5-5 М1:20

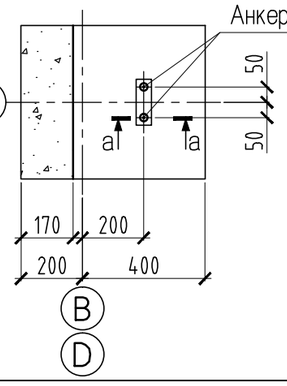

а-а М1:20

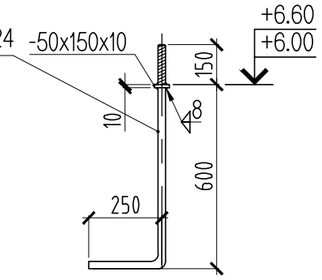

Тайлбар

1. Энэ хуудсыг ББ-1, ББ-2, ББ-4 хамт үз.
2. Шугаман суурийн босоо гадаргууд 2 үе хар тосон түрхлэг түрхэж өгнө.
3. Суурийн материалын нэгдсэн түүвэр, арматурлалыг ББ-4 үз.
4. Дулааны оролтын нүхийг ХС-4, ХС-8 үз.
5. Багана дамнурууны уулзварын хүчитгэл Хэсэглэл "А"; "В"; "С"-г ББ-**-д үз.

	Өмнеговь аймаг, Даланзадгад сум 2-р баг 4-р дунд сургуулийн "СОЁЛ УРЛАГИЙН ЗААЛ"-ны барилга				ББ		
	Захирал	Ц.Хуягбат		Багана: Б-1, Б-2, Б-3, Б-4, Б-5	Масштаб: 1:100		
	Инженер	Ч.Содбилэг			үе шат	хуудас	бүх хуудас
	Гүйцэтгсэн	Ч.Содбилэг		ЕГ шифр: 2017/08	А.3	10	-
"ХБХДТ" ХХК Ерөнхий төлөвлөгөө, барилгын зураг төсөв, тооцоо, ТЭЗҮ	Шалгасан	А.Баярсайхан		ТГ шифр:			

поз.	Тэмдэглэгээ	Нэр						Тоо шир	Жин /кг/ нэгж	Жин /кг/ Нийт
		Багана Б-2								205.30
1		ø	25	A400	ГОСТ 5781-82*	L=	3250	4	12.52	50.09
2		ø	22	A400	ГОСТ 5781-82*	L=	3250	8	9.70	77.59
x-1		ø	8	A240	ГОСТ 5781-82*	L=	2010	32	0.79	25.38
x-2		ø	8	A240	ГОСТ 5781-82*	L=	1450	64	0.57	36.62
Тор-1		ø	12	A400	ГОСТ 5781-82*	L=	440	40	0.39	15.63
		Материал		Бетон В25		V=	0.83	$м^3$		

поз.	Тэмдэглэгээ	Нэр						Тоо шир	Жин /кг/ нэгж	Жин /кг/ Нийт
		Багана Б-2								513.21
3		ø	25	A400	ГОСТ 5781-82*	L=	4700	4	18.11	72.44
4		ø	22	A400	ГОСТ 5781-82*	L=	4100	8	12.23	97.88
5		ø	25	A400	ГОСТ 5781-82*	L=	3950	4	15.22	60.88
6		ø	22	A400	ГОСТ 5781-82*	L=	4550	8	13.58	108.62
x-1		ø	8	A240	ГОСТ 5781-82*	L=	2010	73	0.79	57.90
x-2		ø	8	A240	ГОСТ 5781-82*	L=	1450	146	0.57	83.53
Тор-1		ø	12	A400	ГОСТ 5781-82*	L=	450	80	0.40	31.96
		Материал		Бетон В25		V=	1.98	$м^3$		

поз.	Тэмдэглэгээ	Нэр						Тоо шир	Жин /кг/ нэгж	Жин /кг/ Нийт
		Багана Б-3								653.02
7		ø	32	A400	ГОСТ 5781-82*	L=	4700	4	29.67	118.69
8		ø	25	A400	ГОСТ 5781-82*	L=	4100	10	15.80	157.99
9		ø	32	A400	ГОСТ 5781-82*	L=	3950	2	24.94	49.88
10		ø	25	A400	ГОСТ 5781-82*	L=	3300	7	12.72	89.01
11		ø	32	A400	ГОСТ 5781-82*	L=	2700	2	17.05	34.09
12		ø	25	A400	ГОСТ 5781-82*	L=	4550	3	17.53	52.60
	Анкер болт М24	ø	24	Болтны анги 5.6		L=	1000	2	3.55	7.10
x-3		ø	8	A240	ГОСТ 5781-82*	L=	2230	61	0.88	53.68
x-4		ø	8	A240	ГОСТ 5781-82*	L=	1800	61	0.71	43.33
x-5		ø	8	A240	ГОСТ 5781-82*	L=	1540	61	0.61	37.07
Тор-2		ø	12	A400	ГОСТ 5781-82*	L=	450	24	0.40	9.59
Тор-2		ø	12	A400	ГОСТ 5781-82*	L=	550	24	0.49	11.72
		Материал		Бетон В25		V=	2.10	$м^3$		

поз.	Тэмдэглэгээ	Нэр						Тоо шир	Жин /кг/ нэгж	Жин /кг/ Нийт
		Багана Б-4								774.86
7		ø	32	A400	ГОСТ 5781-82*	L=	4700	4	29.67	118.69
8		ø	25	A400	ГОСТ 5781-82*	L=	4100	4	15.80	63.20
9		ø	32	A400	ГОСТ 5781-82*	L=	3950	4	24.94	99.75
12		ø	25	A400	ГОСТ 5781-82*	L=	4550	4	17.53	70.13
13		ø	28	A400	ГОСТ 5781-82*	L=	4100	6	19.82	118.91
14		ø	28	A400	ГОСТ 5781-82*	L=	4550	6	21.99	131.96
x-3		ø	8	A240	ГОСТ 5781-82*	L=	2230	74	0.88	65.11
x-4		ø	8	A240	ГОСТ 5781-82*	L=	1800	74	0.71	52.56
x-5		ø	8	A240	ГОСТ 5781-82*	L=	1540	74	0.61	44.97
Тор-2		ø	12	A400	ГОСТ 5781-82*	L=	450	24	0.40	9.59
Тор-2		ø	12	A400	ГОСТ 5781-82*	L=	550	24	0.49	11.72
		Материал		Бетон В25		V=	2.37	$м^3$		

поз.	Тэмдэглэгээ	Нэр						Тоо шир	Жин /кг/ нэгж	Жин /кг/ Нийт
		Багана Б-5								671.41
7		ø	32	A400	ГОСТ 5781-82*	L=	4700	4	29.67	118.69
8		ø	25	A400	ГОСТ 5781-82*	L=	4100	4	15.80	63.20
9		ø	32	A400	ГОСТ 5781-82*	L=	3950	2	24.94	49.88
13		ø	28	A400	ГОСТ 5781-82*	L=	4100	6	19.82	118.91
14		ø	28	A400	ГОСТ 5781-82*	L=	4550	3	21.99	65.98
15		ø	28	A400	ГОСТ 5781-82*	L=	2100	2	10.15	20.30
16		ø	25	A400	ГОСТ 5781-82*	L=	2700	4	10.40	41.62
17		ø	28	A400	ГОСТ 5781-82*	L=	2700	3	13.05	39.15
	Анкер болт М24	ø	24	Болтны анги 5.6		L=	1000	2	3.55	7.10
x-3		ø	8	A240	ГОСТ 5781-82*	L=	2230	57	0.88	50.16
x-4		ø	8	A240	ГОСТ 5781-82*	L=	1800	57	0.71	40.48
x-5		ø	8	A240	ГОСТ 5781-82*	L=	1540	57	0.61	34.64
Тор-2		ø	12	A400	ГОСТ 5781-82*	L=	450	24	0.40	9.59
Тор-2		ø	12	A400	ГОСТ 5781-82*	L=	550	24	0.49	11.72
		Материал		Бетон В25		V=	2.37	$м^3$		

"ХБХДТ" ХХК Ерөнхий төлөвлөгөө, барилгын зураг төсөв, тоон, ТЭЗҮ	Өмнөговь аймаг, Даланзадгад сум 2-р баг 4-р дунд сургуулийн "СОЁЛ УРЛАГИЙН ЗААЛ"-ны барилга				ББ		
	Захирал	Ц.Хуягбат	Багана: Б-1, Б-2, Б-3, Б-4, Б-5 Материалын түүвэр		Масштаб: 1:100		
	Инженер	Ч.Содбилэг			үе шат	хуудас	бүх хуудас
	Гүйцэтгсэн	Ч.Содбилэг	ЕГ шифр:	2017/08	А.3	11	-
	Шалгасан	А.Баярсайхан	ТГ шифр:				

Цутгамал дамнуруу ЦДН-1

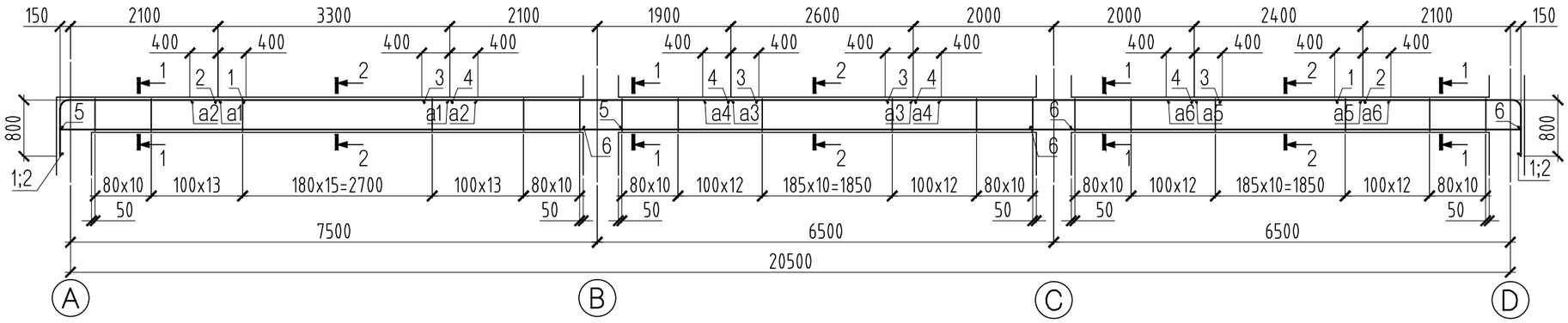

1-1 M1:20

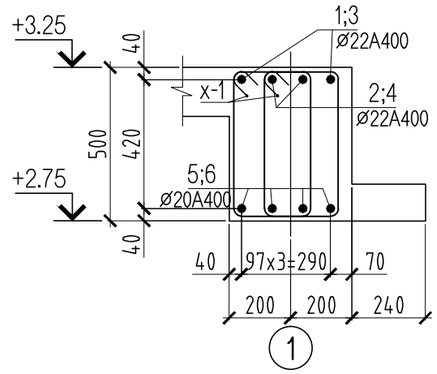

2-2 M1:20

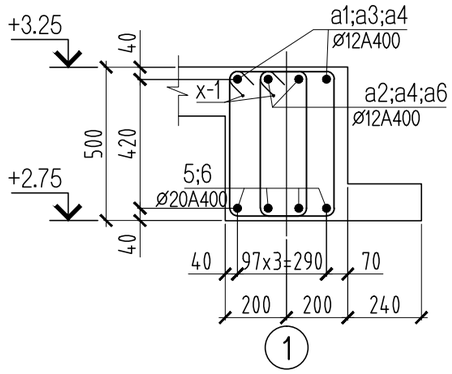

3-3 M1:20

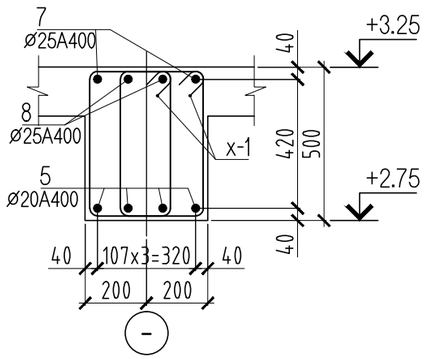

4-4 M1:20

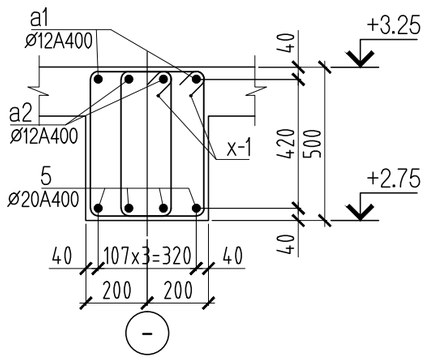

5-5 M1:20

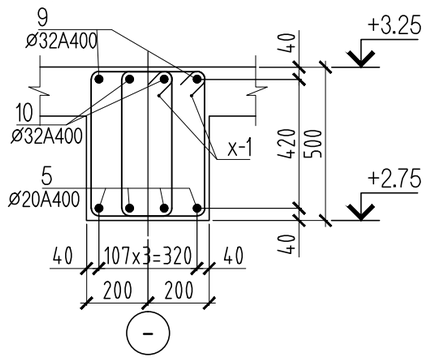

ПОЗ.	ЭСКИЗ
ø8A240 x-1	325 525 450 250

ПОЗ.	ЭСКИЗ
1	750 140 2560 90
2	750 140 2160 90

Цутгамал дамнуруу ЦДН-2

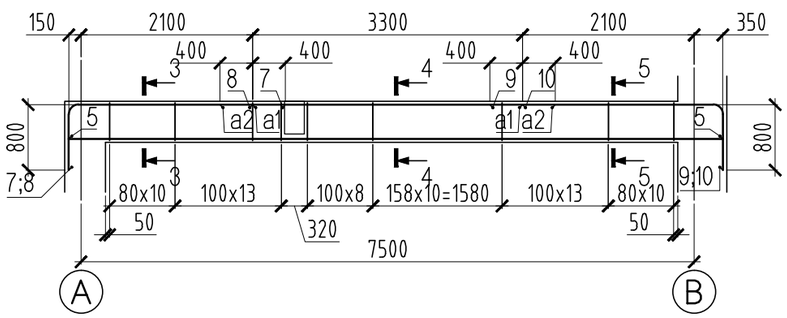

ПОЗ.	ЭСКИЗ
7	650 200 2500 150
8	650 200 2100 150

ПОЗ.	ЭСКИЗ
9	610 300 2460 190
10	610 300 2060 190

поз.	Тэмдэглэгээ	Нэр						Тоо шир	Жин /кг/ нэгж	Жин /кг/ Нийт
		Цутгамал дамнуруу ЦДН-2								298.95
7		ø	25	A400	ГОСТ 5781-82*	L=	3350	2	12.91	25.82
8		ø	25	A400	ГОСТ 5781-82*	L=	2950	2	11.37	22.73
9		ø	32	A400	ГОСТ 5781-82*	L=	3370	2	21.28	42.55
10		ø	32	A400	ГОСТ 5781-82*	L=	2970	2	18.75	37.50
5		ø	20	A400	ГОСТ 5781-82*	L=	8000	4	19.73	78.92
a1		ø	12	A400	ГОСТ 5781-82*	L=	3300	2	2.93	5.86
a2		ø	12	A400	ГОСТ 5781-82*	L=	4100	2	3.64	7.28
x-1		ø	8	A240	ГОСТ 5781-82*	L=	1550	128	0.61	78.29
		Материал		Бетон B25		V=	1.40	$м^3$		

поз.	Тэмдэглэгээ	Нэр						Тоо шир	Жин /кг/ нэгж	Жин /кг/ Нийт
		Цутгамал дамнуруу ЦДН-1								643.77
1		ø	22	A400	ГОСТ 5781-82*	L=	3450	4	10.29	41.18
2		ø	22	A400	ГОСТ 5781-82*	L=	3050	4	9.10	36.41
3		ø	22	A400	ГОСТ 5781-82*	L=	4800	4	14.32	57.29
4		ø	22	A400	ГОСТ 5781-82*	L=	4000	4	11.94	47.74
5		ø	20	A400	ГОСТ 5781-82*	L=	8000	4	19.73	78.92
6		ø	20	A400	ГОСТ 5781-82*	L=	7000	8	17.26	138.10
a1		ø	12	A400	ГОСТ 5781-82*	L=	3300	2	2.93	5.86
a2		ø	12	A400	ГОСТ 5781-82*	L=	4100	2	3.64	7.28
a3		ø	12	A400	ГОСТ 5781-82*	L=	2600	2	2.31	4.62
a4		ø	12	A400	ГОСТ 5781-82*	L=	3400	2	3.02	6.04
a5		ø	12	A400	ГОСТ 5781-82*	L=	2400	2	2.13	4.26
a6		ø	12	A400	ГОСТ 5781-82*	L=	3200	2	2.84	5.68
x-1		ø	8	A240	ГОСТ 5781-82*	L=	1550	344	0.61	210.39
		Материал		Бетон B25		V=	3.80	$м^3$		

"ХБХДТ" ХХК
Ерөнхий технологиа, барилгын зураг төсөл, тооцоо, ТЭЗҮ

Өмнөговь аймаг, Даланзадгад сум 2-р баг
4-р дунд сургуулийн "СОЁЛ УРЛАГИЙН ЗААЛ"-ны барилга

ББ

Захирал	Ц.Хуягбат	Цутгамал дамнуруу ЦДН-1, ЦДН-2	Масштаб: 1:75	
Инженер	Ч.Содбилэг		үе шат	хуудас	бүх хуудас
Гүйцэтгсэн	Ч.Содбилэг	ЕГ шифр: 2017/08	А.3	12	-
Шалгасан	А.Баярсайхан	ТГ шифр:			

Цутгамал дамнуруу ЦДН-3

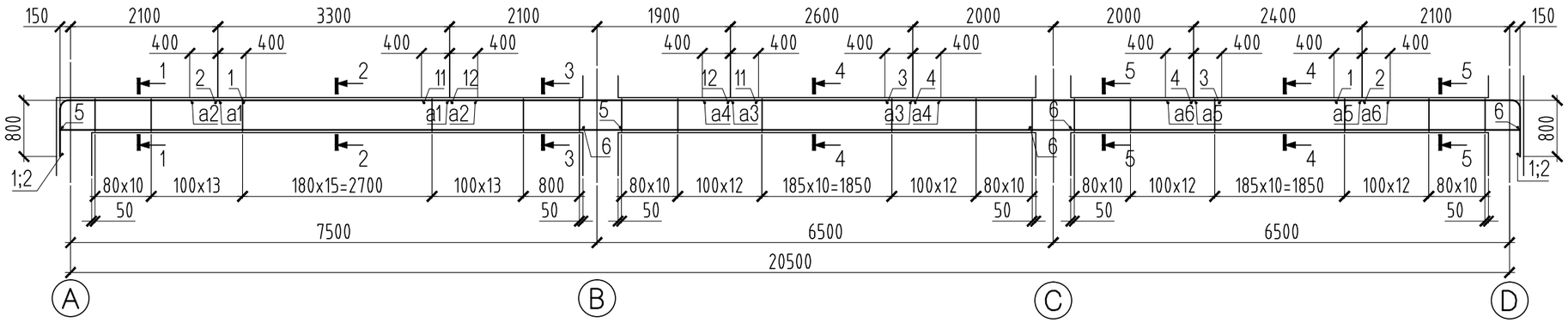

	ПОЗ.	ЭСКИЗ
Ø8A240	x-1	325 525 450 250

ПОЗ.	ЭСКИЗ
1	750 140 2560 90
2	750 140 2160 90

1-1 M1:20

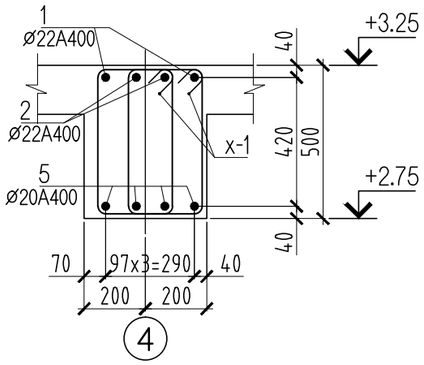

2-2 M1:20

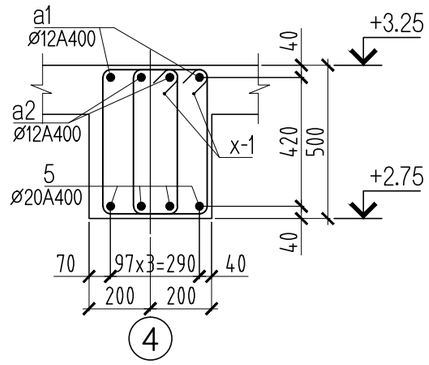

3-3 M1:20

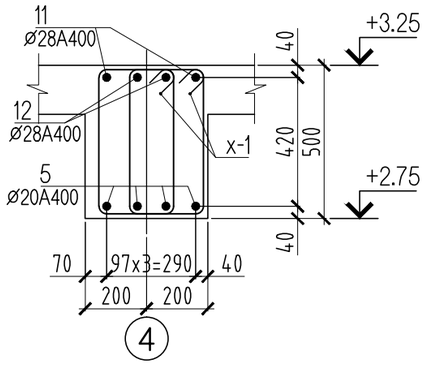

4-4 M1:20

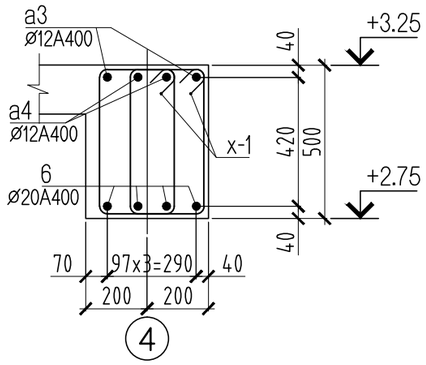

5-5 M1:20

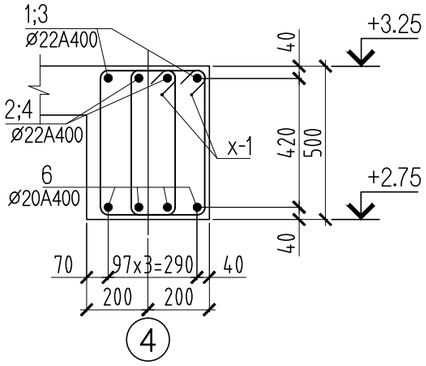

поз.	Тэмдэглэгээ	Нэр						Тоо шир	Жин /кг/ нэгж	Жин /кг/ Нийт
		Цутгамал дамнуруу ЦДН-3								676.33
1		Ø	22	A400	ГОСТ 5781-82*	L=	3450	4	10.29	41.18
2		Ø	22	A400	ГОСТ 5781-82*	L=	3050	4	9.10	36.41
3		Ø	22	A400	ГОСТ 5781-82*	L=	4800	2	14.32	28.65
4		Ø	22	A400	ГОСТ 5781-82*	L=	4000	2	11.94	23.87
5		Ø	20	A400	ГОСТ 5781-82*	L=	8000	4	19.73	78.92
6		Ø	20	A400	ГОСТ 5781-82*	L=	7000	8	17.26	138.10
11		Ø	28	A400	ГОСТ 5781-82*	L=	4800	2	23.20	46.40
12		Ø	28	A400	ГОСТ 5781-82*	L=	4000	2	19.33	38.67
a1		Ø	12	A400	ГОСТ 5781-82*	L=	3300	2	2.93	5.86
a2		Ø	12	A400	ГОСТ 5781-82*	L=	4100	2	3.64	7.28
a3		Ø	12	A400	ГОСТ 5781-82*	L=	2600	2	2.31	4.62
a4		Ø	12	A400	ГОСТ 5781-82*	L=	3400	2	3.02	6.04
a5		Ø	12	A400	ГОСТ 5781-82*	L=	2400	2	2.13	4.26
a6		Ø	12	A400	ГОСТ 5781-82*	L=	3200	2	2.84	5.68
x-1		Ø	8	A240	ГОСТ 5781-82*	L=	1550	344	0.61	210.39
		Материал		Бетон B25		V=	3.80	$м^3$		

"ХБХДТ" ХХК
Ерөнхий технологич, барилгын ахлах инж, технол, ТЭЗҮГ

Өмнеговь аймаг, Даланзадгад сум 2-р баг
4-р дунд сургуулийн "СОЁЛ УРЛАГИЙН ЗААЛ"-ны барилга

БЛ

Захирал	Ц.Хуягбат	Цутгамал дамнуруу ЦДН-3	Масштаб: 1:75	
Инженер	Ч.Содбилэг		үе шат	хуудас	бүх хуудас
Гүйцэтгсэн	Ч.Содбилэг	ЕГ шифр: 2017/08	А.З	13	-
Шалгасан	А.Баярсайхан	ТГ шифр:			

Цутгамал дамнуруу ЦДН-4

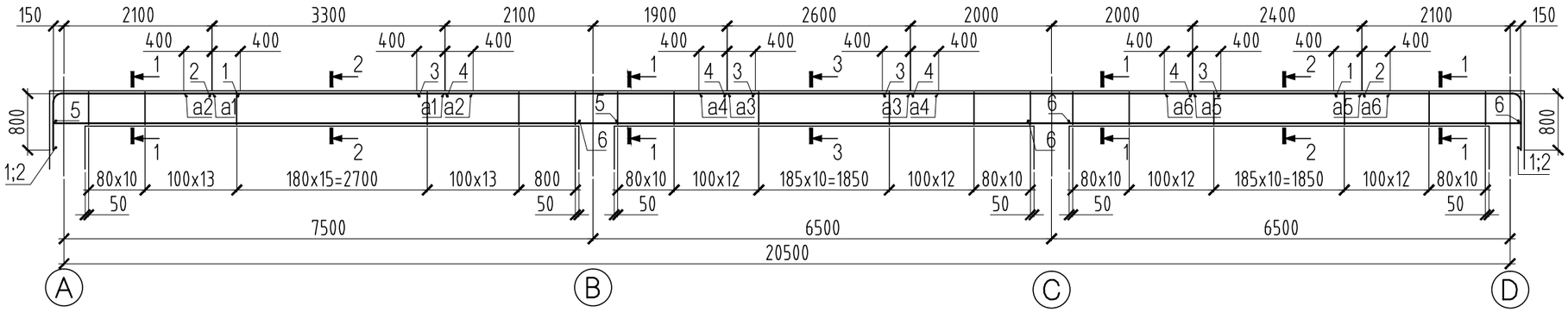

1-1 M1:20

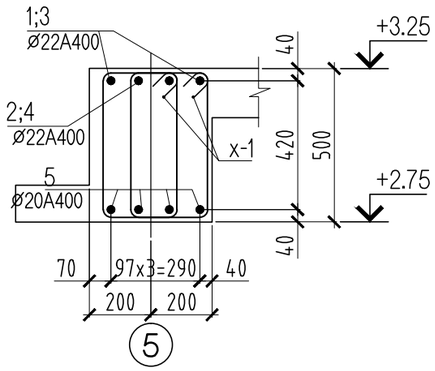

2-2 M1:20

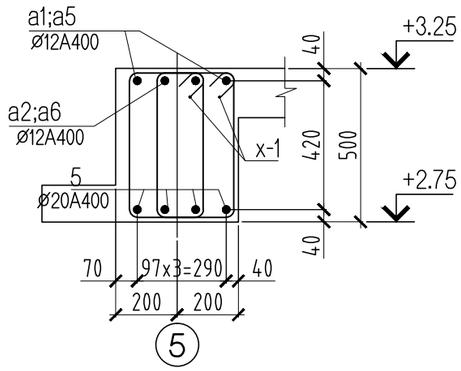

3-3 M1:20

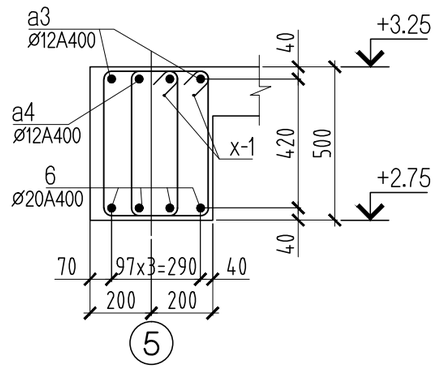

	ПОЗ.	ЭСКИЗ
Ø8A240	x-1	325 525 450 250

ПОЗ.	ЭСКИЗ
1	750 140 2560 90
2	750 140 2160 90

поз.	Тэмдэглэгээ	Нэр						Тоо шир	Жин /кг/ нэгж	Жин /кг/ Нийт
		Цутгамал дамнуруу ЦДН-4								643.77
1		Ø	22	A400	ГОСТ 5781-82*	L=	3450	4	10.29	41.18
2		Ø	22	A400	ГОСТ 5781-82*	L=	3050	4	9.10	36.41
3		Ø	22	A400	ГОСТ 5781-82*	L=	4800	4	14.32	57.29
4		Ø	22	A400	ГОСТ 5781-82*	L=	4000	4	11.94	47.74
5		Ø	20	A400	ГОСТ 5781-82*	L=	8000	4	19.73	78.92
6		Ø	20	A400	ГОСТ 5781-82*	L=	7000	8	17.26	138.10
a1		Ø	12	A400	ГОСТ 5781-82*	L=	3300	2	2.93	5.86
a2		Ø	12	A400	ГОСТ 5781-82*	L=	4100	2	3.64	7.28
a3		Ø	12	A400	ГОСТ 5781-82*	L=	2600	2	2.31	4.62
a4		Ø	12	A400	ГОСТ 5781-82*	L=	3400	2	3.02	6.04
a5		Ø	12	A400	ГОСТ 5781-82*	L=	2400	2	2.13	4.26
a6		Ø	12	A400	ГОСТ 5781-82*	L=	3200	2	2.84	5.68
x-1		Ø	8	A240	ГОСТ 5781-82*	L=	1550	344	0.61	210.39
		Материал		Бетон B25		V=	3.80	$м^3$		

"ХБХДТ" ХХК
Ерөнхий төлөвлөгөө, барилгын зураг төсөв, тооцоо, ТЭЗҮ

Өмнөговь аймаг, Даланзадгад сум 2-р баг
4-р дунд сургуулийн "СОЁЛ УРЛАГИЙН ЗААЛ"-ны барилга

ББ

Захирал	Ц.Хуягбат		Цутгамал дамнуруу	Масштаб: 1:75		
Инженер	Ч.Содбилэг			үе шат	хуудас	бүх хуудас
Гүйцэтгсэн	Ч.Содбилэг		ЕГ шифр: 2017/08	А.З	14	-
Шалгасан	А.Баярсайхан		ТГ шифр:			

Цутгамал дамнуруу ЦДН-5

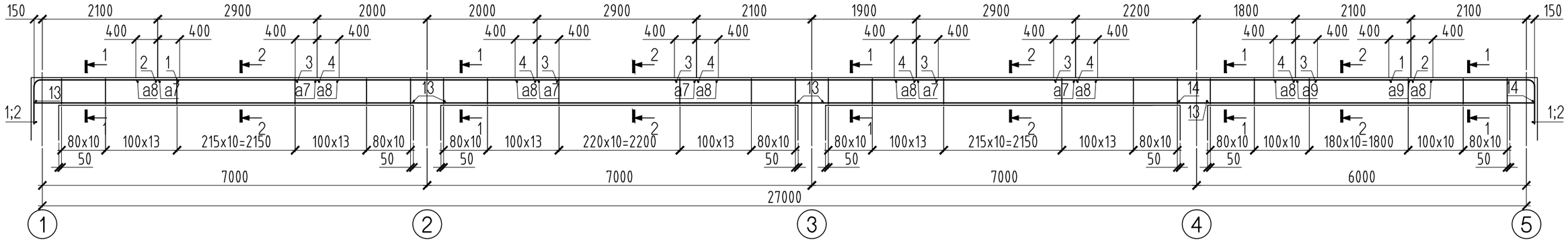

1-1 M1:20

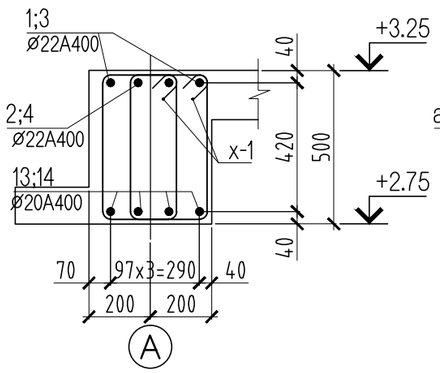

2-2 M1:20

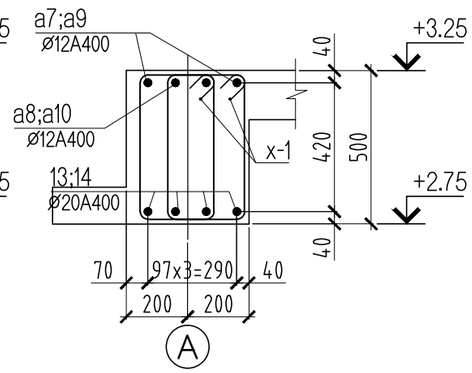

	ПОЗ.	ЭСКИЗ
Ø8A240	x-1	325 525 450 250

ПОЗ.	ЭСКИЗ
1	2560 750 140 90
2	2160 750 140 90

поз.	Тэмдэглэгээ	Нэр						Тоо шир	Жин /кг/	
									нэгж	Нийт
		Цутгамал дамнуруу ЦДН-5								838.22
1		Ø	22	A400	ГОСТ 5781-82*	L=	3450	4	10.29	41.18
2		Ø	22	A400	ГОСТ 5781-82*	L=	3050	4	9.10	36.41
3		Ø	22	A400	ГОСТ 5781-82*	L=	4800	6	14.32	85.94
4		Ø	22	A400	ГОСТ 5781-82*	L=	4000	6	11.94	71.62
13		Ø	20	A400	ГОСТ 5781-82*	L=	7500	12	18.50	221.95
14		Ø	20	A400	ГОСТ 5781-82*	L=	6500	4	16.03	64.12
a7		Ø	12	A400	ГОСТ 5781-82*	L=	2900	6	2.57	15.45
a8		Ø	12	A400	ГОСТ 5781-82*	L=	3700	8	3.28	26.28
a9		Ø	12	A400	ГОСТ 5781-82*	L=	2100	2	1.86	3.73
x-1		Ø	8	A240	ГОСТ 5781-82*	L=	1550	444	0.61	271.55
		Материал			Бетон B25	V=	5.00	$м^3$		

"ХБХДТ" ХХК Ерөнхий технологиз, барилгын зураг төсөв, төсөв, ТЭЗҮ	Өмнөговь аймаг, Даланзадгад сум 2-р баг 4-р дунд сургуулийн "СОЁЛ УРЛАГИЙН ЗААЛ"-ны барилга				ББ	
	Захирал	Ц.Хуягбат	Цутгамал дамнуруу ЦДН-5		Масштаб: 1:75	
	Инженер	Ч.Содбилэг			үе шат	хуудас / бүх хуудас
	Гүйцэтгсэн	Ч.Содбилэг	ЕГ шифр: 2017/08		А.3	15 / -
	Шалгасан	А.Баярсайхан	ТГ шифр:			

Цутгамал дамнуруу ЦДН-6

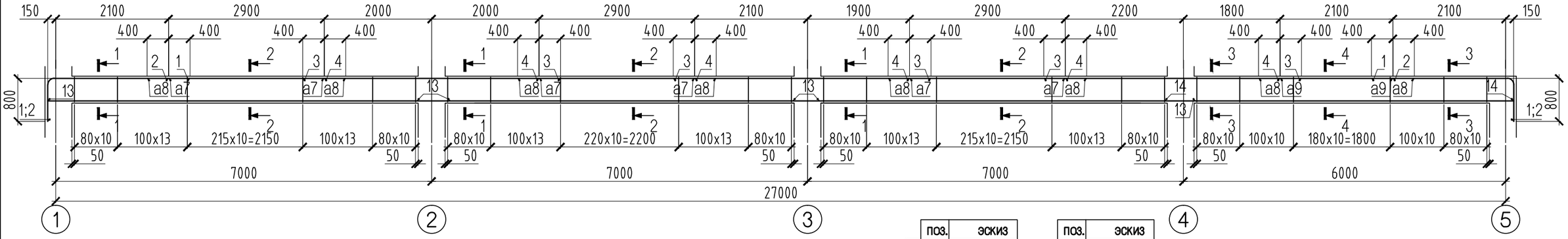

1-1 M1:20

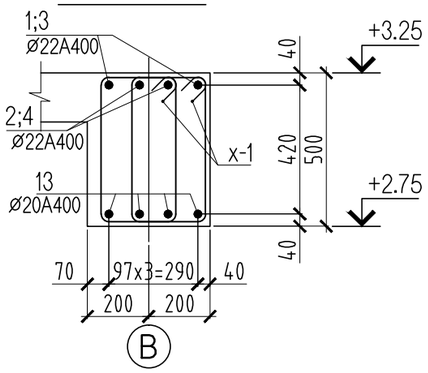

2-2 M1:20

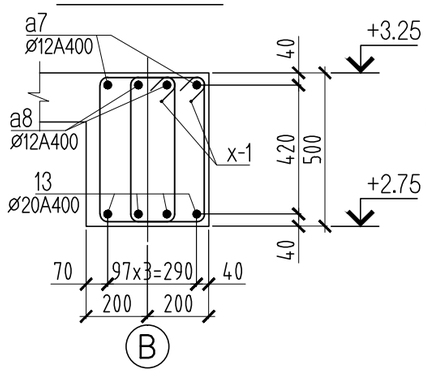

3-3 M1:20

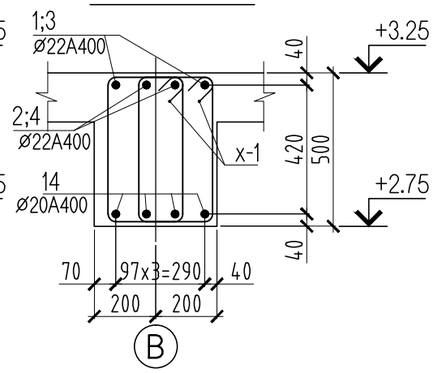

поз.	эскиз
ø8A240 x-1	325 525 450 250

поз.	эскиз
1	750 140 2560 90
2	750 140 2160 90

поз.	Тэмдэглэгээ	Нэр	Тоо шир	Жин /кг/ нэгж	Жин /кг/ Нийт
		Цутгамал дамнуруу ЦДН-6			838.22
1		ø 22 A400 ГОСТ 5781-82* L= 3450	4	10.29	41.18
2		ø 22 A400 ГОСТ 5781-82* L= 3050	4	9.10	36.41
3		ø 22 A400 ГОСТ 5781-82* L= 4800	6	14.32	85.94
4		ø 22 A400 ГОСТ 5781-82* L= 4000	6	11.94	71.62
13		ø 20 A400 ГОСТ 5781-82* L= 7500	12	18.50	221.95
14		ø 20 A400 ГОСТ 5781-82* L= 6500	4	16.03	64.12
a7		ø 12 A400 ГОСТ 5781-82* L= 2900	6	2.57	15.45
a8		ø 12 A400 ГОСТ 5781-82* L= 3700	8	3.28	26.28
a9		ø 12 A400 ГОСТ 5781-82* L= 2100	2	1.86	3.73
x-1		ø 8 A240 ГОСТ 5781-82* L= 1550	444	0.61	271.55
		Материал Бетон B25 V= 5.00	$м^3$		

Цутгамал дамнуруу ЦДН-7

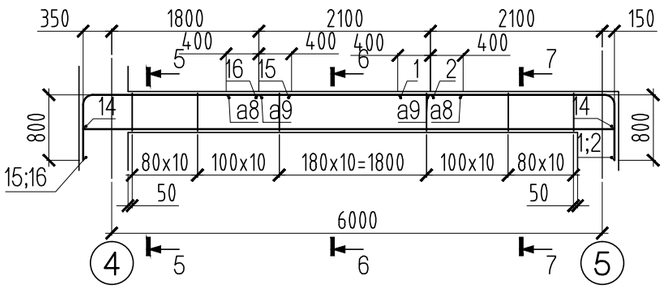

поз.	эскиз
15	675 200 2425 125
16	710 140 2060 90

4-4 M1:20

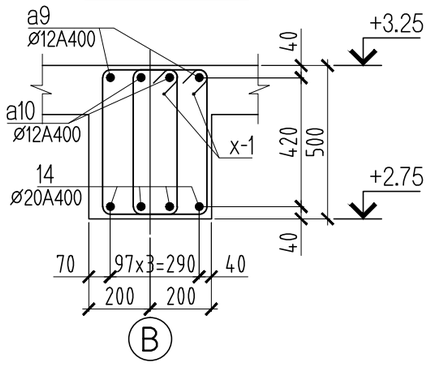

5-5 M1:20

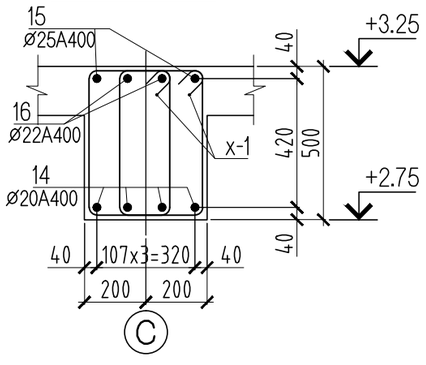

6-6 M1:20

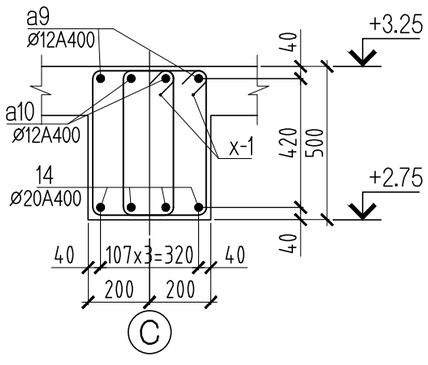

7-7 M1:20

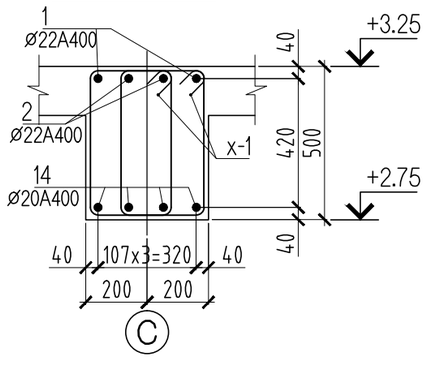

поз.	Тэмдэглэгээ	Нэр	Тоо шир	Жин /кг/ нэгж	Жин /кг/ Нийт
		Цутгамал дамнуруу ЦДН-7			218.09
1		ø 22 A400 ГОСТ 5781-82* L= 3450	2	10.29	20.59
2		ø 22 A400 ГОСТ 5781-82* L= 3050	2	9.10	18.20
13		ø 20 A400 ГОСТ 5781-82* L= 7500	4	18.50	73.98
15		ø 22 A400 ГОСТ 5781-82* L= 3300	2	9.85	19.69
16		ø 20 A400 ГОСТ 5781-82* L= 2910	2	7.18	14.35
a8		ø 12 A400 ГОСТ 5781-82* L= 2900	2	2.57	5.15
a9		ø 12 A400 ГОСТ 5781-82* L= 2100	2	1.86	3.73
x-1		ø 8 A240 ГОСТ 5781-82* L= 1550	102	0.61	62.38
		Материал Бетон B25 V= 1.10	$м^3$		

Өмнеговь аймаг, Даланзадгад сум 2-р баг
4-р дунд сургуулийн "СОЁЛ УРЛАГИЙН ЗААЛ"-ны барилга

БЬ

Захирал	Ц.Хуягбат		Цутгамал дамнуруу ЦДН-6, ЦДН-7	Масштаб: 1:75		
Инженер	Ч.Содбилэг			үе шат	хуудас	бүх хуудас
Гүйцэтгсэн	Ч.Содбилэг		ЕГ шифр: 2017/08	А.3	16	-
Шалгасан	А.Баярсайхан		ТГ шифр:			

"ХБХДТ" ХХК
Ерөнхий төлөвлөгөө, барилгын зураг төсөв, тооцоо, ТЭЗҮ

Цутгамал дамнуруу ЦДН-8

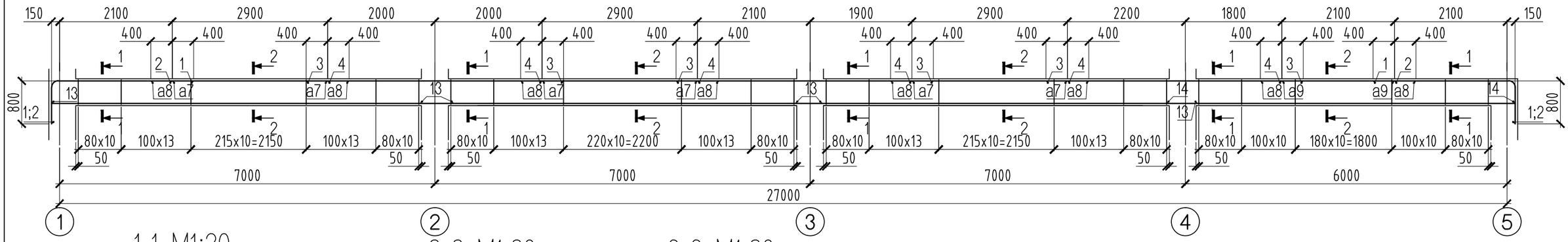

1-1 M1:20

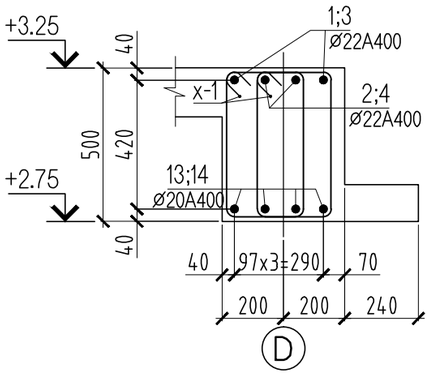

2-2 M1:20

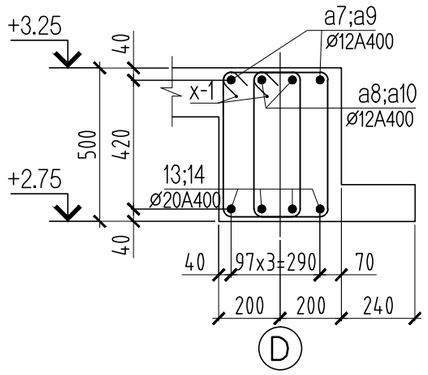

3-3 M1:20

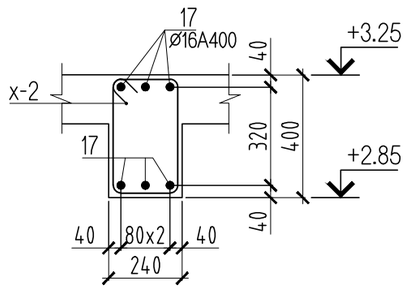

	ПОЗ.	ЭСКИЗ
Ø8A240	x-1	325 525 450 250

ПОЗ.	ЭСКИЗ
1	750 140 2560 90
2	750 140 2160 90

поз.	Тэмдэглэгээ	Нэр						Тоо шир	Жин /кг/ нэгж	Жин /кг/ Нийт
		Цутгамал дамнуруу ЦДН-8								838.22
1		Ø	22	A400	ГОСТ 5781-82*	L=	3450	4	10.29	41.18
2		Ø	22	A400	ГОСТ 5781-82*	L=	3050	4	9.10	36.41
3		Ø	22	A400	ГОСТ 5781-82*	L=	4800	6	14.32	85.94
4		Ø	22	A400	ГОСТ 5781-82*	L=	4000	6	11.94	71.62
13		Ø	20	A400	ГОСТ 5781-82*	L=	7500	12	18.50	221.95
14		Ø	20	A400	ГОСТ 5781-82*	L=	6500	4	16.03	64.12
a7		Ø	12	A400	ГОСТ 5781-82*	L=	2900	6	2.57	15.45
a8		Ø	12	A400	ГОСТ 5781-82*	L=	3700	8	3.28	26.28
a9		Ø	12	A400	ГОСТ 5781-82*	L=	2100	2	1.86	3.73
x-1		Ø	8	A240	ГОСТ 5781-82*	L=	1550	444	0.61	271.55
		Материал		Бетон B25		V=	5.00	$м^3$		

Цутгамал дамнуруу ЦДН-9

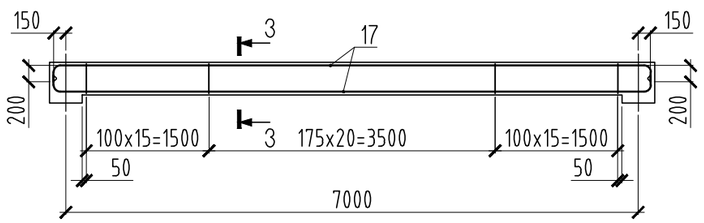

	ПОЗ.	ЭСКИЗ
Ø8A240	x-2	255 425 350 180

ПОЗ.	ЭСКИЗ
17	7180 100 140 60

поз.	Тэмдэглэгээ	Нэр						Тоо шир	Жин /кг/ нэгж	Жин /кг/ Нийт
		Цутгамал дамнуруу ЦДН-9								95.00
17		Ø	16	A400	ГОСТ 5781-82*	L=	7460	6	11.77	70.65
x-2		Ø	8	A240	ГОСТ 5781-82*	L=	1210	51	0.48	24.35
		Материал		Бетон B25		V=	0.77	$м^3$		

"ХБХДТ" ХХК
Ерөнхий технологиль, барилгын зураг төсөв, тооцоо, ТЭЗҮ

Өмнөговь аймаг, Даланзадгад сум 2-р баг
4-р дунд сургуулийн "СОЁЛ УРЛАГИЙН ЗААЛ"-ны барилга

ББ

Захирал	Ц.Хуягбат		Цутгамал дамнуруу	Масштаб:	1:75
Инженер	Ч.Содбилэг			үе шат	хуудас	бүх хуудас
Гүйцэтгсэн	Ч.Содбилэг		ЕГ шифр: 2017/08	А.3	17	-
Шалгасан	А.Баярсайхан		ТГ шифр:			

Цутгамал дамнуруу ЦДН-10

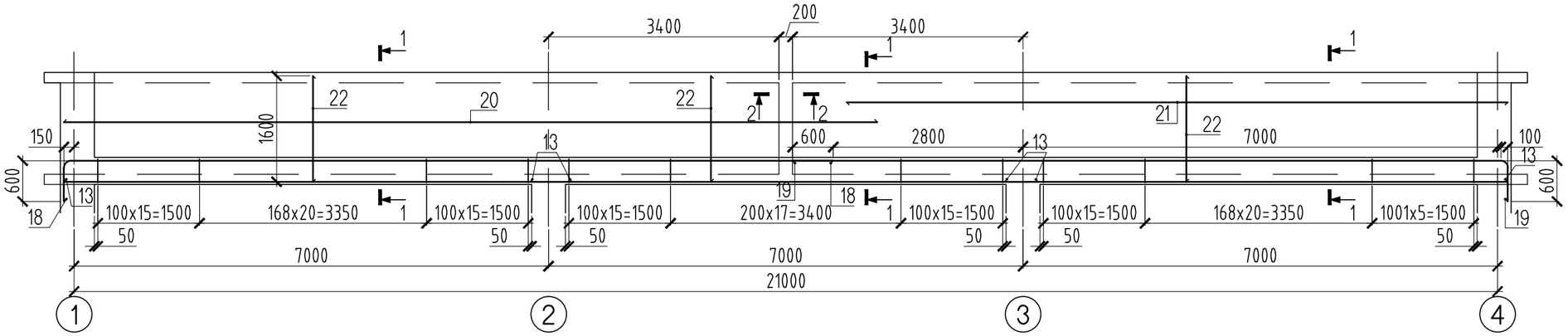

1-1 M1:20

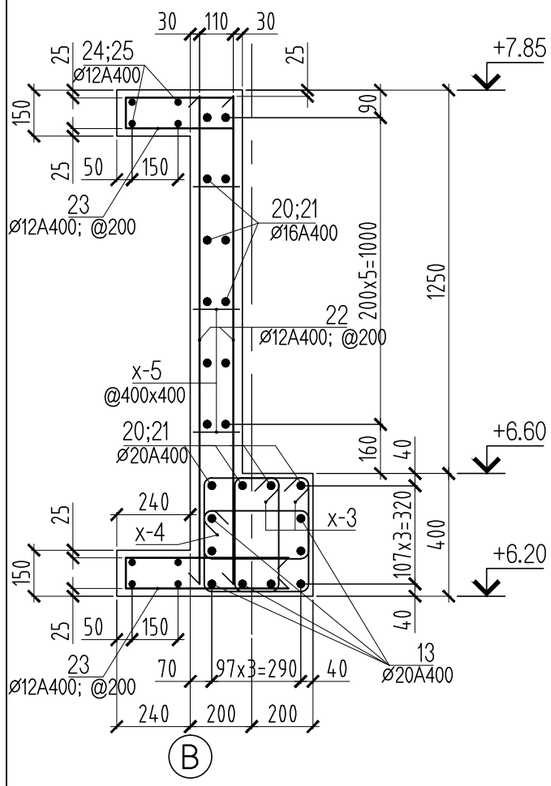

поз.	эскиз
ø8A240 x-3	325 425 350 250
ø8A240 x-4	425 305 230 350
23	500 100
x-6	215 435 360 140

поз.	эскиз
18	11255 620 125 80
19	10470 620 125 80

2-2 M1:20

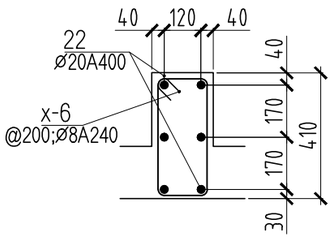

поз.	Тэмдэглэгээ	Нэр						Тоо шир	Жин /кг/ нэгж	Жин /кг/ Нийт
		Цутгамал дамнуруу ЦДН-10								2265.63
13		ø	20	A400	ГОСТ 5781-82*	L=	7500	24	18.50	443.91
18		ø	20	A400	ГОСТ 5781-82*	L=	12000	4	29.59	118.38
19		ø	20	A400	ГОСТ 5781-82*	L=	11415	4	28.15	112.60
20		ø	16	A400	ГОСТ 5781-82*	L=	12000	12	18.94	227.28
21		ø	16	A400	ГОСТ 5781-82*	L=	9750	12	15.39	184.67
22		ø	16	A400	ГОСТ 5781-82*	L=	1600	208	2.53	525.27
23		ø	12	A400	ГОСТ 5781-82*	L=	1100	204	0.98	199.23
24		ø	12	A400	ГОСТ 5781-82*	L=	12000	8	10.65	85.23
25		ø	12	A400	ГОСТ 5781-82*	L=	10000	8	8.88	71.03
x-3		ø	8	A240	ГОСТ 5781-82*	L=	1310	300	0.52	155.07
x-4		ø	8	A240	ГОСТ 5781-82*	L=	1110	300	0.44	131.40
x-5		ø	8	A240	ГОСТ 5781-82*	L=	130	155	0.05	7.95
x-6		ø	8	A240	ГОСТ 5781-82*	L=	1150	8	0.45	3.63
		Материал		Бетон B25		V=	9.00	$м^3$		

Өмнеговь аймаг, Даланзадгад сум 2-р баг
4-р дунд сургуулийн "СОЁЛ УРЛАГИЙН ЗААЛ"-ны барилга

ББ

Захирал	Ц.Хуягбат		Цутгамал дамнуруу ЦДН-10	Масштаб: 1:75	
Инженер	Ч.Содбилэг			үе шат	хуудас / бүх хуудас
Гүйцэтгсэн	Ч.Содбилэг		ЕГ шифр: 2017/08	А.3	18 / -
Шалгасан	А.Баярсайхан		ТГ шифр:		

"ХБХДТ" ХХК
Ерөнхий төлөвлөгөө, барилгын зураг төсөв, тооцоо, ТЭЗҮ

Цутгамал дамнуруу ЦДН-11

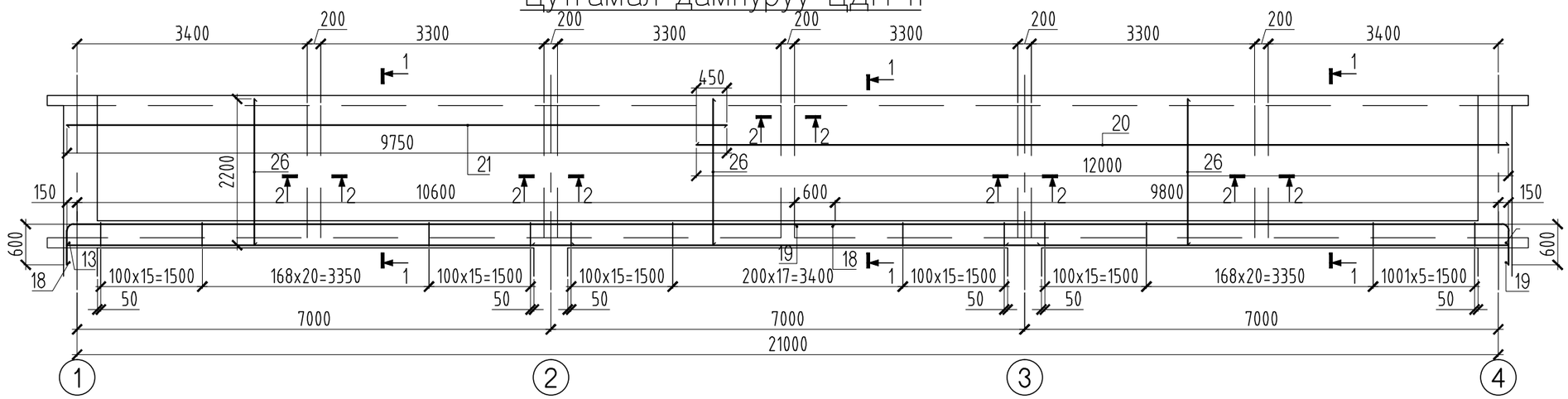

2-2 M1:20

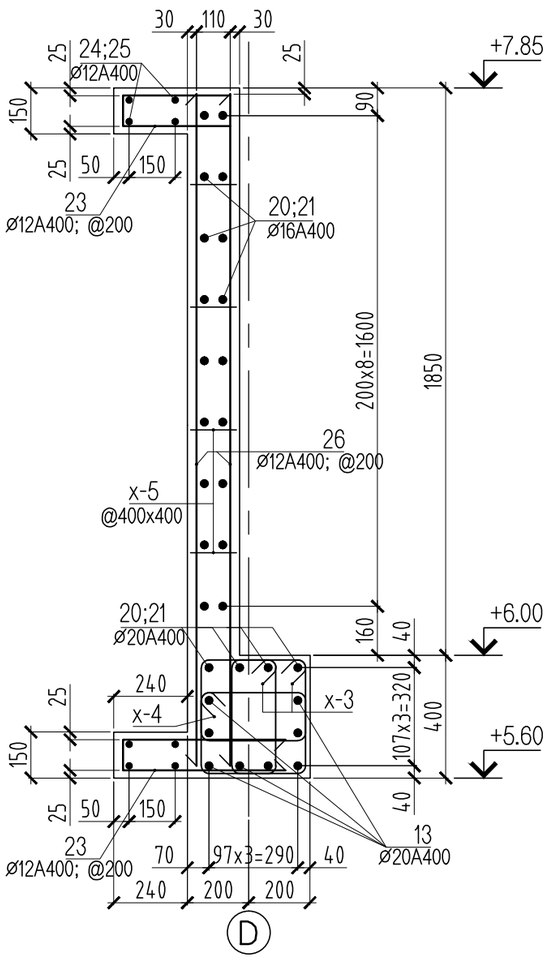

ПОЗ.	ЭСКИЗ
18	11255
19	10470

x-6	215 / 435 / 360 / 140

2-2 M1:20

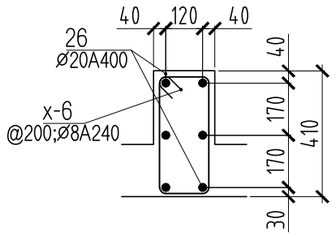

	ПОЗ.	ЭСКИЗ
ø8A240	x-3	325 / 425 / 350 / 250
	x-4	425 / 305 / 230 / 350
	23	500 / 100

поз.	Тэмдэглэгээ	Нэр	Тоо шир	Жин /кг/ нэгж	Жин /кг/ Нийт
		Цутгамал дамнуруу ЦДН-10			2670.87
13		ø 20 A400 ГОСТ 5781-82* L= 7500	24	18.50	443.91
18		ø 20 A400 ГОСТ 5781-82* L= 12000	4	29.59	118.38
19		ø 20 A400 ГОСТ 5781-82* L= 11415	4	28.15	112.60
20		ø 16 A400 ГОСТ 5781-82* L= 12000	18	18.94	340.92
21		ø 16 A400 ГОСТ 5781-82* L= 9750	18	15.39	277.00
26		ø 16 A400 ГОСТ 5781-82* L= 2000	224	3.16	707.09
23		ø 12 A400 ГОСТ 5781-82* L= 1100	204	0.98	199.23
24		ø 12 A400 ГОСТ 5781-82* L= 12000	8	10.65	85.23
25		ø 12 A400 ГОСТ 5781-82* L= 10000	8	8.88	71.03
x-3		ø 8 A240 ГОСТ 5781-82* L= 1310	300	0.52	155.07
x-4		ø 8 A240 ГОСТ 5781-82* L= 1110	300	0.44	131.40
x-5		ø 8 A240 ГОСТ 5781-82* L= 130	212	0.05	10.87
x-6		ø 8 A240 ГОСТ 5781-82* L= 1150	40	0.45	18.15
		Материал Бетон B25 V= 11.00	$м^3$		

"ХБХДТ" ХХК
Ерөнхий төлөвлөгөө, барилгын зураг төсөв, тооцоо, ТЭЗҮ

Өмнөговь аймаг, Даланзадгад сум 2-р баг
4-р дунд сургуулийн "СОЁЛ УРЛАГИЙН ЗААЛ"-ны барилга

ББ

Захирал	Ц.Хуягбат	Цутгамал дамнуруу ЦДН-11	Масштаб: 1:75	
Инженер	Ч.Содбилэг		үе шат	хуудас	бүх хуудас
Гүйцэтгсэн	Ч.Содбилэг	ЕГ шифр: 2017/08	А.3	19	-
Шалгасан	А.Баярсайхан	ТГ шифр:			

Цутгамал дамнуруу ЦДН-12

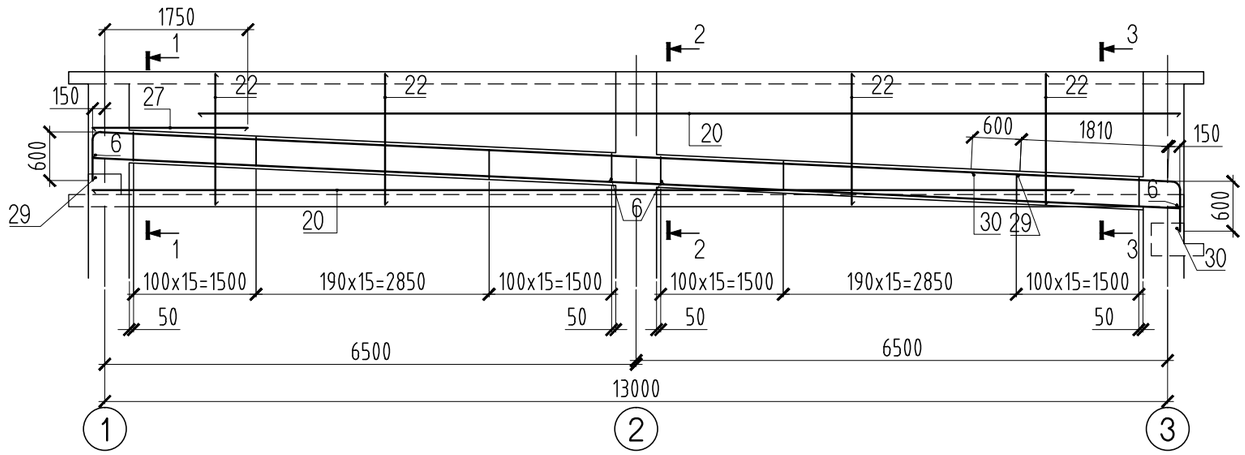

поз.	Тэмдэглэгээ	Нэр						Тоо шир	Жин /кг/ нэгж	Жин /кг/ Нийт
		Цутгамал дамнуруу ЦДН-10								1351.74
6		ø	20	A400	ГОСТ 5781-82*	L=	7500	8	18.50	147.97
20		ø	16	A400	ГОСТ 5781-82*	L=	12000	12	18.94	227.28
22		ø	16	A400	ГОСТ 5781-82*	L=	1600	120	2.53	303.04
23		ø	12	A400	ГОСТ 5781-82*	L=	1100	120	0.98	117.19
24		ø	12	A400	ГОСТ 5781-82*	L=	12000	8	10.65	85.23
27		ø	12	A400	ГОСТ 5781-82*	L=	1900	12	1.69	20.24
28		ø	12	A400	ГОСТ 5781-82*	L=	1900	8	1.69	13.49
29		ø	20	A400	ГОСТ 5781-82*	L=	12000	8	29.59	236.75
30		ø	20	A400	ГОСТ 5781-82*	L=	3305	8	8.15	65.21
x-3		ø	8	A240	ГОСТ 5781-82*	L=	1310	180	0.52	93.04
x-4		ø	8	A240	ГОСТ 5781-82*	L=	1110	90	0.44	39.42
x-5		ø	8	A240	ГОСТ 5781-82*	L=	130	56	0.05	2.87
		Материал		Бетон B25		V=	5.58	$м^3$		

1-1 M1:20

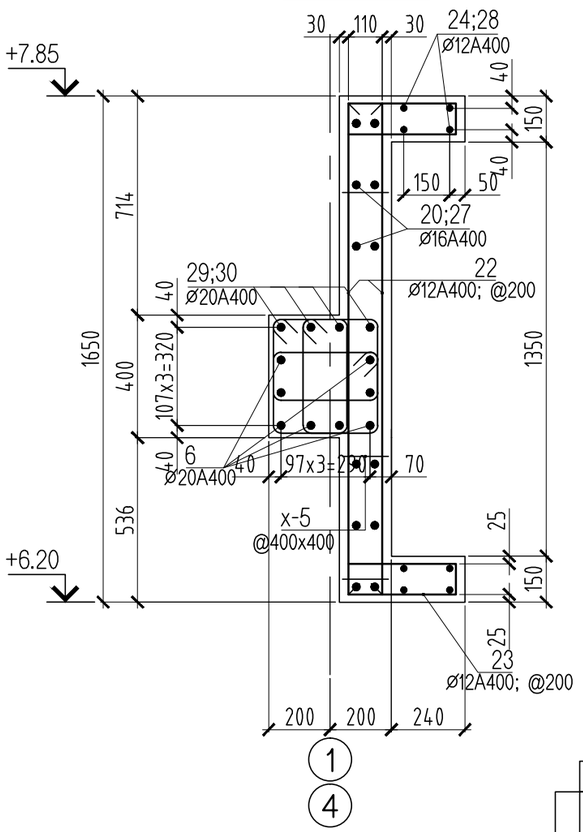

2-2

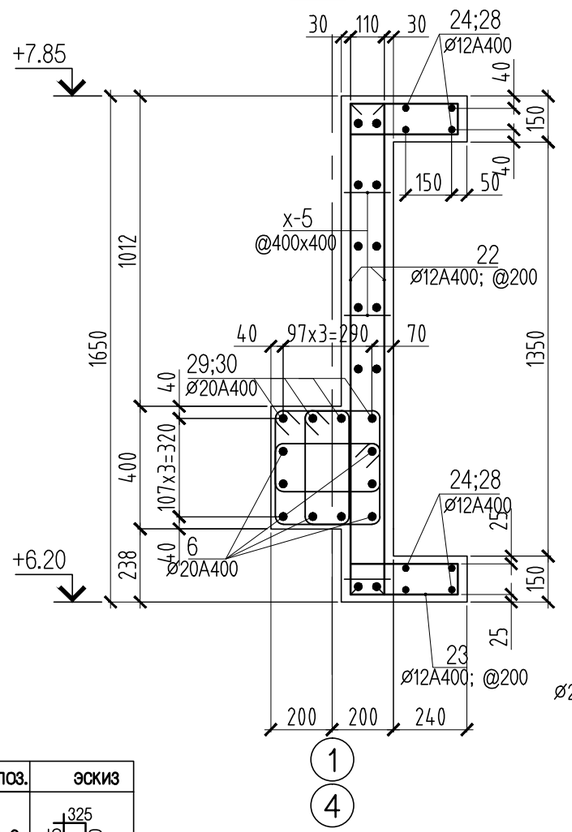

3-3

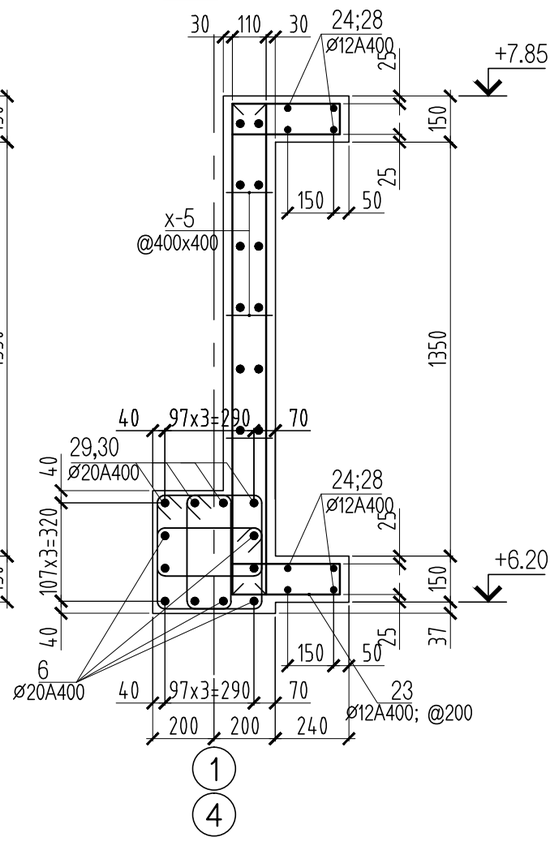

ПОЗ.	ЭСКИЗ
29	
30	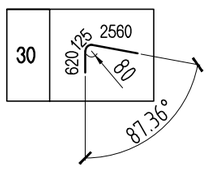

	ПОЗ.	ЭСКИЗ
ø8A240	x-3	
	x-4	
	23	

"ХБХДТ" ХХК Ерөнхий технологиа, барилгын ажлын төсөл, тооцоо, ТЭЗҮ	Өмнөговь аймаг, Даланзадгад сум 2-р баг 4-р дунд сургуулийн "СОЁЛ УРЛАГИЙН ЗААЛ"-ны барилга				БЬ	
	Захирал	Ц.Хуягбат	Цутгамал дамнуруу ЦДН-12	Масштаб: 1:75		
	Инженер	Ч.Содбилэг		үе шат	хуудас	бүх хуудас
	Гүйцэтгсэн	Ч.Содбилэг	ЕГ шифр: 2017/08	А.З	20	-
	Шалгасан	А.Баярсайхан	ТГ шифр:			

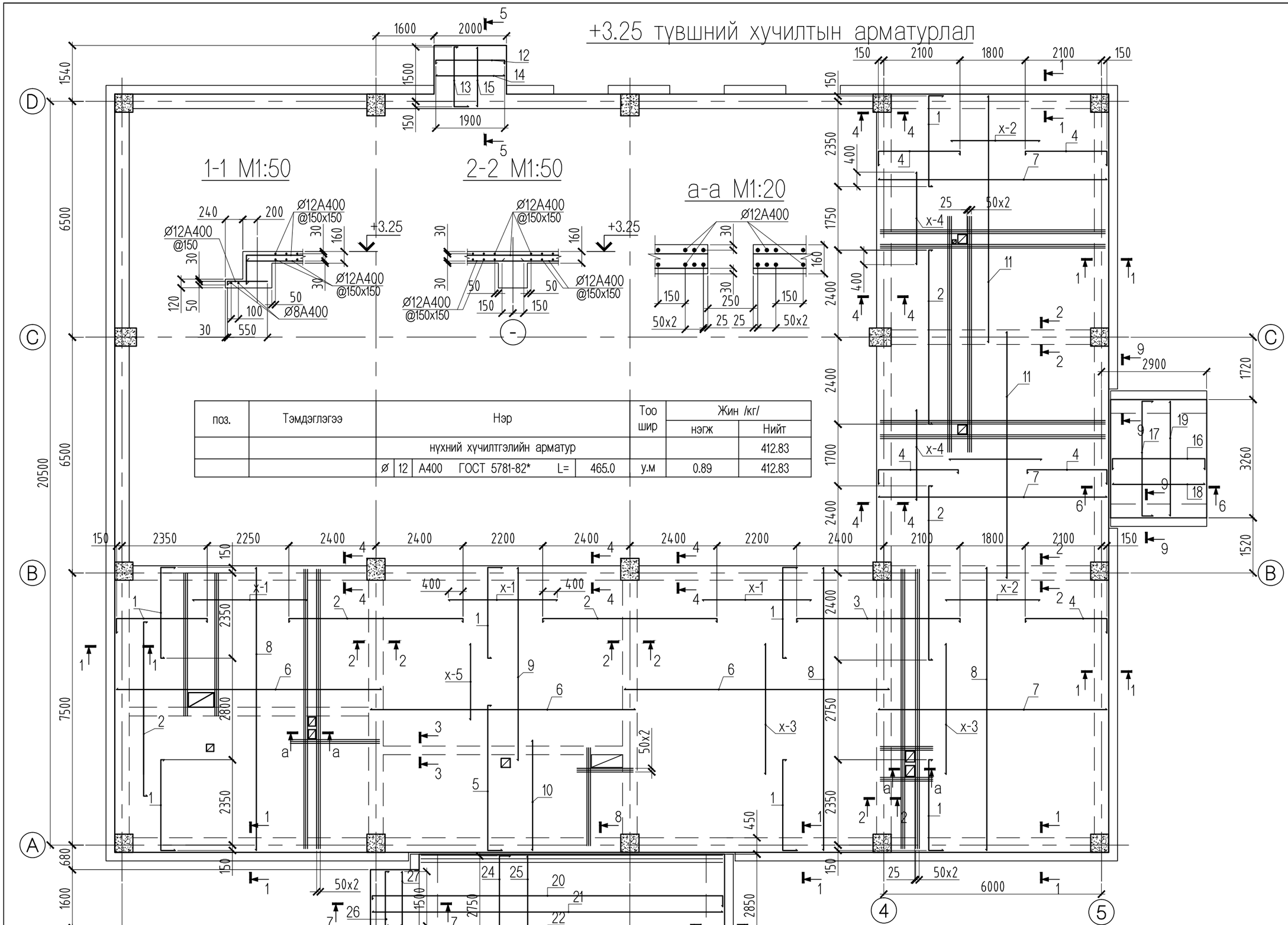

поз.	Тэмдэглэгээ	Нэр	Тоо шир	Жин /кг/ нэгж	Жин /кг/ Нийт
		нүхний хучилтгэлийн арматур			412.83
		ø 12 A400 ГОСТ 5781-82* L= 465.0	у.м	0.89	412.83

Өмнеговь аймаг, Даланзадгад сум 2-р баг

4-р дунд сургуулийн "СОЁЛ УРЛАГИЙН ЗААЛ"-ны барилга

ББ

Захирал	Ц.Хуягбат		+3.25 түвшний хучилтын арматурлал	Масштаб: 1:100	
Инженер	Ч.Содбилэг			үе шат / хуудас / бүх хуудас	
Гүйцэтгэсэн	Ч.Содбилэг		ЕГ шифр: 2017/08	А.3	21 -
Шалгасан	А.Баярсайхан		ТГ шифр:		

"ХБХДТ" ХХК
Ерөнхий төлөвлөгөө, барилгын зураг төсөв, тооцоо, ТЭЗҮ

3-3 M1:50

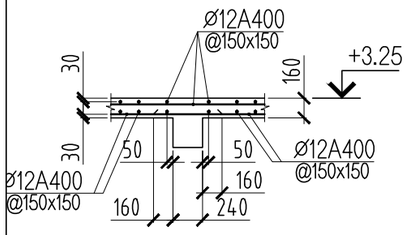

4-4 M1:50

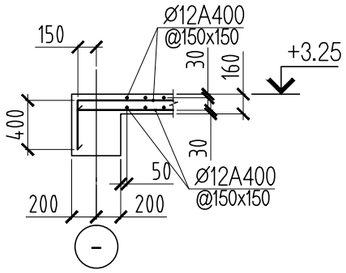

5-5 M1:50

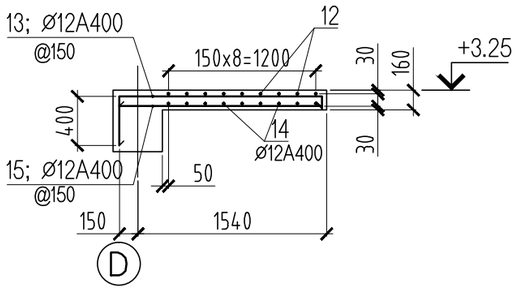

6-6 M1:50

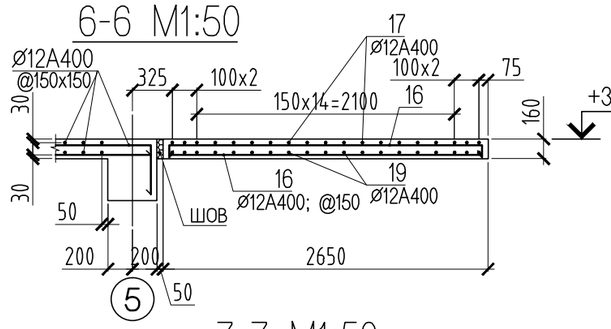

9-9 M1:20

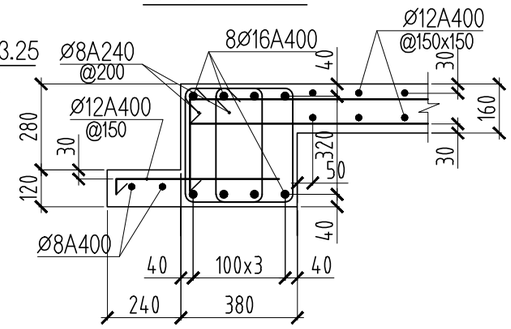

10-10 M1:20

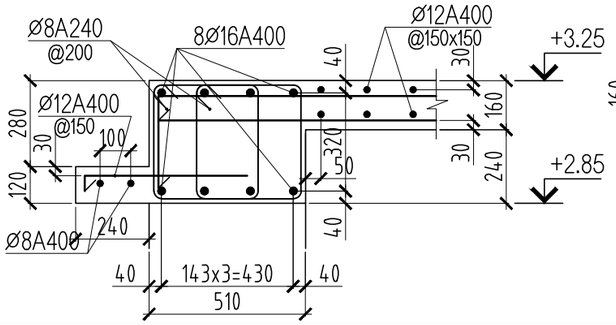

8-8 M1:50

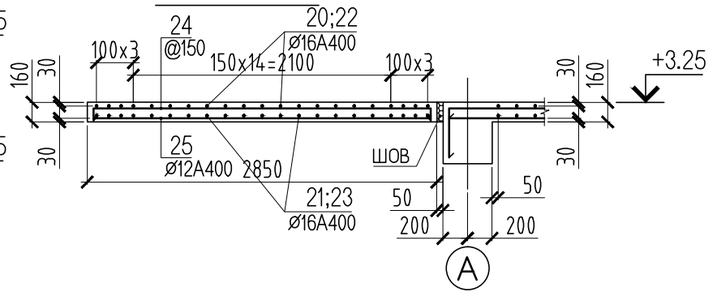

7-7 M1:50

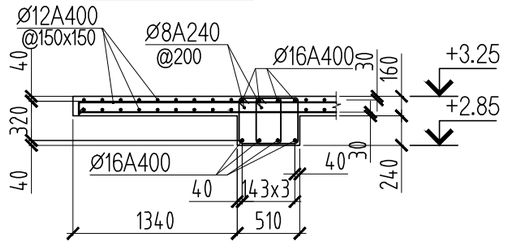

ø8A240	ЭСКИЗ
9-9 ОГТ. ХОМ.	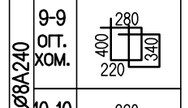
10-10 ОГТ. ХОМ.	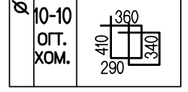

поз.	Тэмдэглэгээ	Нэр						Тоо шир	Жин /кг/ нэгж	Жин /кг/ Нийт
	380мм ханатай	"5" тэнхлэгийн дагуух хүзүүвчийн хучилт								294.69
16	дээд үе	ø	12	A400	ГОСТ 5781-82*	L=	3150	18	2.80	50.34
17		ø	12	A400	ГОСТ 5781-82*	L=	3750	17	3.33	56.60
18	доод үе	ø	12	A400	ГОСТ 5781-82*	L=	2550	18	2.26	40.75
19		ø	12	A400	ГОСТ 5781-82*	L=	3150	17	2.80	47.54
	бүс бетон	ø	16	A400	ГОСТ 5781-82*	L=	2550	16	4.02	64.40
	хомут	ø	8	A240	ГОСТ 5781-82*	L=	1260	26	0.50	12.93
	өргийн чих	ø	12	A400	ГОСТ 5781-82*	L=	600	34	0.53	18.11
		ø	8	A240	ГОСТ 5781-82*	L=	10.2	у.м	0.39	4.02
		Материал		Бетон B25		V=	2.30	$м^3$		

поз.	Тэмдэглэгээ	Нэр						Тоо шир	Жин /кг/ нэгж	Жин /кг/ Нийт
	510мм ханатай	"А" тэнхлэгийн дагуух хүзүүвчийн хучилт								921.17
20	дээд үе	ø	16	A400	ГОСТ 5781-82*	L=	10050	10	15.86	158.62
22		ø	16	A400	ГОСТ 5781-82*	L=	8900	8	14.05	112.38
24		ø	12	A400	ГОСТ 5781-82*	L=	3350	50	2.97	148.71
26		ø	12	A400	ГОСТ 5781-82*	L=	1700	7	1.51	10.56
21	доод үе	ø	16	A400	ГОСТ 5781-82*	L=	9650	10	15.23	152.31
23		ø	16	A400	ГОСТ 5781-82*	L=	8300	8	13.10	104.80
25		ø	12	A400	ГОСТ 5781-82*	L=	2750	50	2.44	122.07
27		ø	12	A400	ГОСТ 5781-82*	L=	1500	7	1.33	9.32
	бүс бетон	ø	16	A400	ГОСТ 5781-82*	L=	2800	16	4.42	70.71
	хомут	ø	8	A240	ГОСТ 5781-82*	L=	1400	28	0.55	15.47
	өргийн чих	ø	12	A400	ГОСТ 5781-82*	L=	600	25	0.53	13.32
		ø	8	A400	ГОСТ 5781-82*	L=	7.3	у.м	0.39	2.90
		Материал		Бетон B25		V=	4.70	$м^3$		

Хучилтын дээд үеийн арматурын маалтын схем

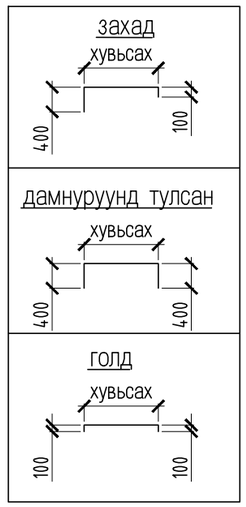

Хүзүүвчний хучилтанд арматурын маалтын схем

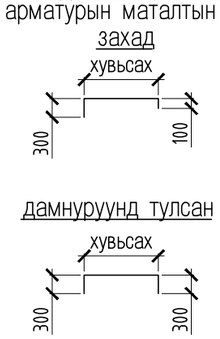

поз.	Тэмдэглэгээ	Нэр						Тоо шир	Жин /кг/ нэгж	Жин /кг/ Нийт
		+3.25 түвшний хучилтын арматурлал								6971.02
1	дээд үе	ø	12	A400	ГОСТ 5781-82*	L=	3000	344	2.66	916.22
2		ø	12	A400	ГОСТ 5781-82*	L=	5000	172	4.44	763.52
3		ø	12	A400	ГОСТ 5781-82*	L=	4700	48	4.17	200.29
4		ø	12	A400	ГОСТ 5781-82*	L=	2750	212	2.44	517.60
5		ø	12	A400	ГОСТ 5781-82*	L=	4500	44	4.00	175.79
12		ø	12	A400	ГОСТ 5781-82*	L=	2100	9	1.86	16.78
13		ø	12	A400	ГОСТ 5781-82*	L=	1650	13	1.46	19.04
x-1	хуваарилах арм.	ø	12	A400	ГОСТ 5781-82*	L=	3000	108	2.66	287.65
x-2	хучилтын дээд үед	ø	12	A400	ГОСТ 5781-82*	L=	2600	98	2.31	226.22
x-3	200мм зайтаа тавина	ø	12	A400	ГОСТ 5781-82*	L=	3600	92	3.20	294.04
x-4		ø	12	A400	ГОСТ 5781-82*	L=	2500	56	2.22	124.29
x-5		ø	12	A400	ГОСТ 5781-82*	L=	2100	33	1.86	61.53
6	доод үе	ø	12	A400	ГОСТ 5781-82*	L=	7300	144	6.48	933.27
7		ø	12	A400	ГОСТ 5781-82*	L=	6300	130	5.59	727.12
8		ø	12	A400	ГОСТ 5781-82*	L=	7800	126	6.92	872.54
9		ø	12	A400	ГОСТ 5781-82*	L=	5300	44	4.71	207.04
10		ø	12	A400	ГОСТ 5781-82*	L=	3050	44	2.71	119.14
11		ø	12	A400	ГОСТ 5781-82*	L=	2950	76	2.62	199.05
14		ø	12	A400	ГОСТ 5781-82*	L=	1900	9	1.69	15.18
15		ø	12	A400	ГОСТ 5781-82*	L=	1650	13	1.46	19.04
	өргийн чих	ø	12	A400	ГОСТ 5781-82*	L=	600	400	0.53	213.08
		ø	8	A400	ГОСТ 5781-82*	L=	158.6	у.м	0.39	62.58
		Материал		Бетон B25		V=	42.37	$м^3$		

"ХБХДТ" ХХК
Ерөнхий төлөвлөгөө, барилгын зураг төсөв, техник, ТЭЗҮ

Өмнеговь аймаг, Даланзадгад сум 2-р баг
4-р дунд сургуулийн "СОЁЛ УРЛАГИЙН ЗААЛ"-ны барилга

ББ

Захирал	Ц.Хуягбат	3-3 огтлолоос 10-10 хучилтын материалын түүвэр	Масштаб: 1:100
Инженер	Ч.Содбилэг		үе шат / хуудас / бүх хуудас
Гүйцэтгэсэн	Ч.Содбилэг	ЕГ шифр: 2017/08	А.3 / 22 / -
Шалгасан	А.Баярсайхан	ТГ шифр:	

Ган дамнуруу, Татлаганы байгуулалт М1:100

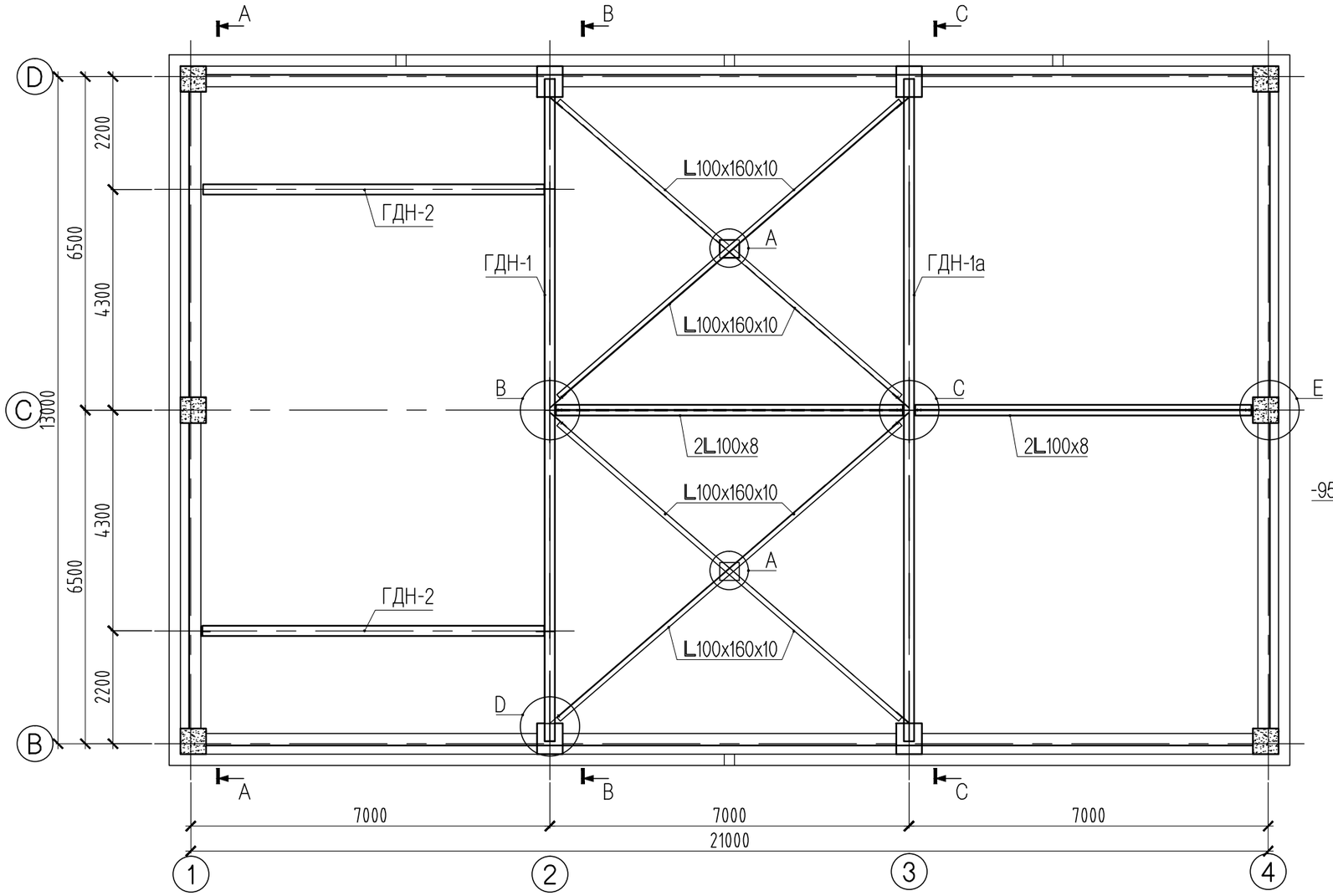

Хэсэглэл-"E" М1:20

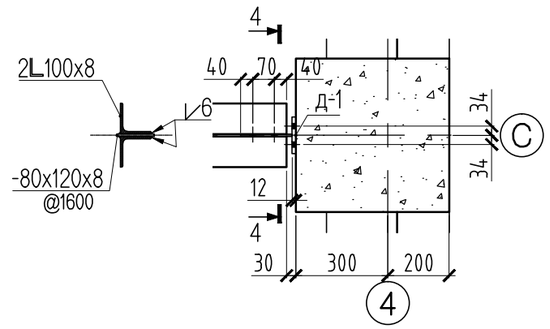

1-1 М1:20

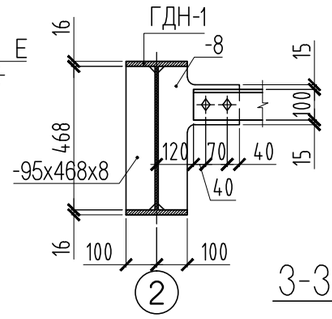

2-2 М1:20

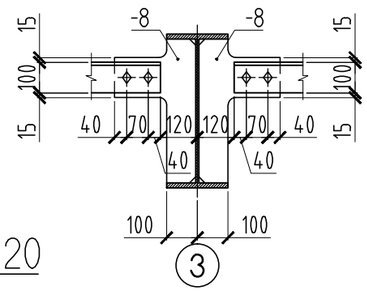

3-3 М1:20

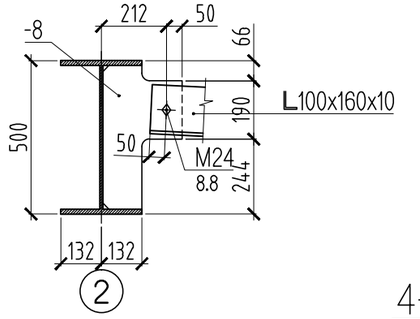

4-4 М1:20

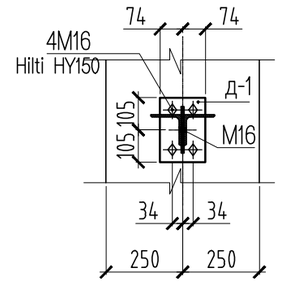

Хэсэглэл-"A" М1:20

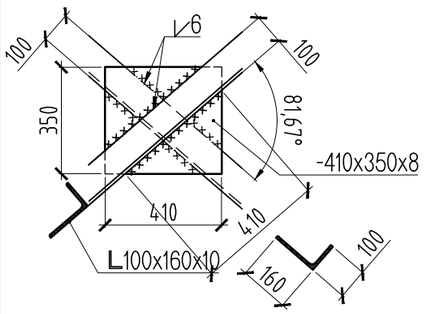

Хэсэглэл-"B" М1:20

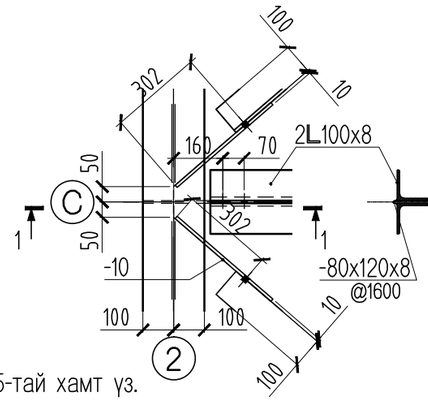

Хэсэглэл-"C" М1:20

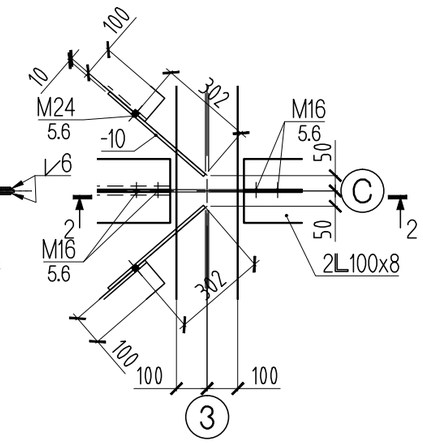

Хэсэглэл-"D" М1:20

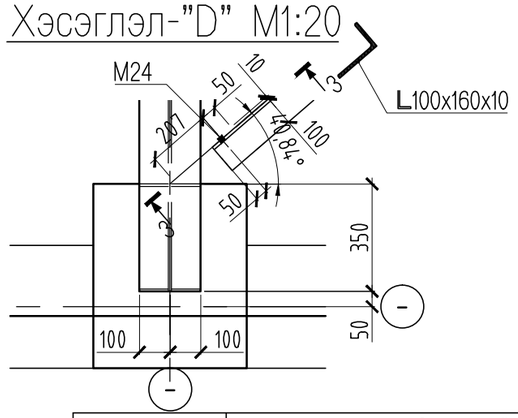

Д-1 М1:20

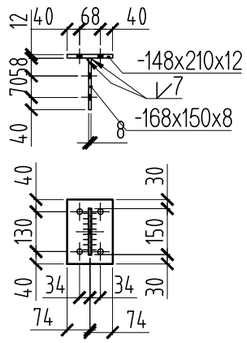

Тайлбар

1. Энэ хуудсыг ББ-1, ББ-10, ББ-24, ББ-25-тай хамт үз.
2. Холбоост хэрэглэгдэх болтны анги 5.6.
3. Гагнаасыг харьцаж уртын дагуу 6мм багагүй өндөртэй хийнэ.

"ХБХДТ" ХХК Ерөнхий төлөвлөгөө, барилгын зураг төсөв, тооцоо, ТЭЗҮ	Өмнеговь аймаг, Даланзадгад сум 2-р баг 4-р дунд сургуулийн "СОЁЛ УРЛАГИЙН ЗААЛ"-ны барилга				ГБ		
	Захирал	Ц.Хуягбат		Ган дамнуруу Татлаганы байгуулалт	Масштаб: 1:100; 1:20		
	Инженер	Ч.Содбилэг			үе шат	хуудас	бүх хуудас
	Гүйцэтгсэн	Ч.Содбилэг		ЕГ шифр: 2017/08	А.3	23	27
	Шалгасан	А.Баярсайхан		ТГ шифр:			

Огтлол А-А М1:50

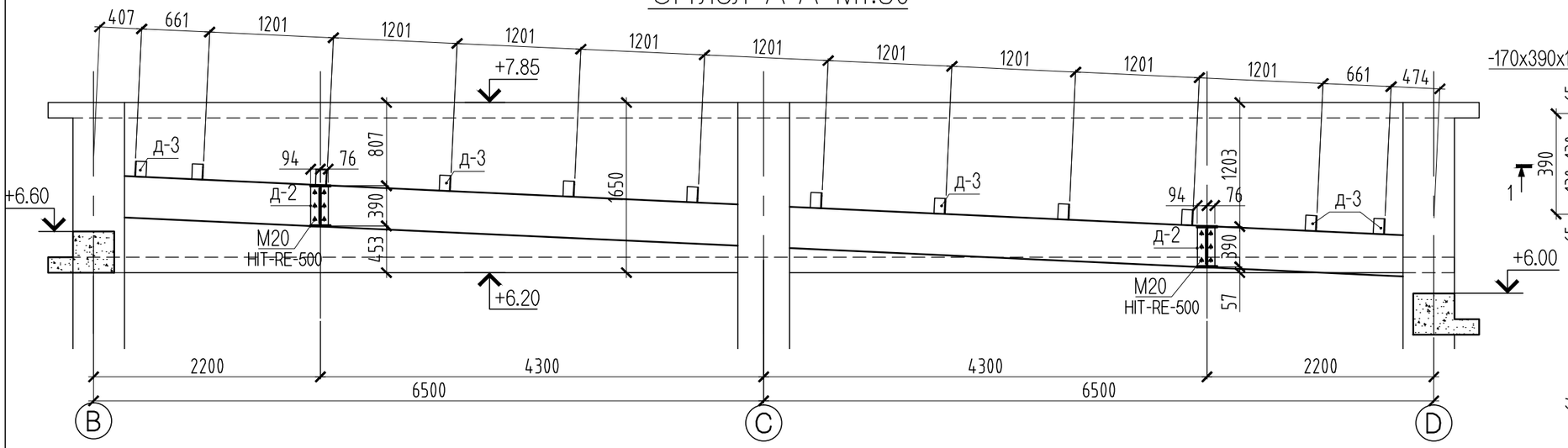

Д-2 М:20

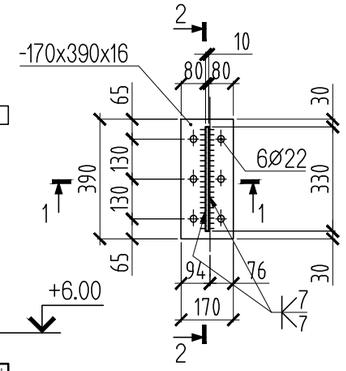

2-2 М:20

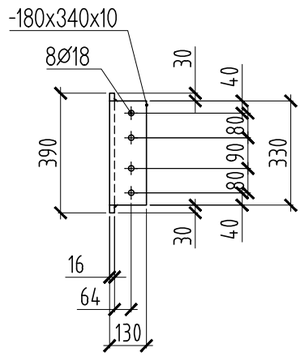

1-1 М:20

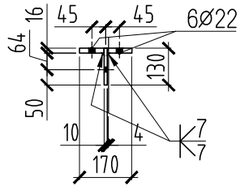

Огтлол В-В М1:50
ГДН-1

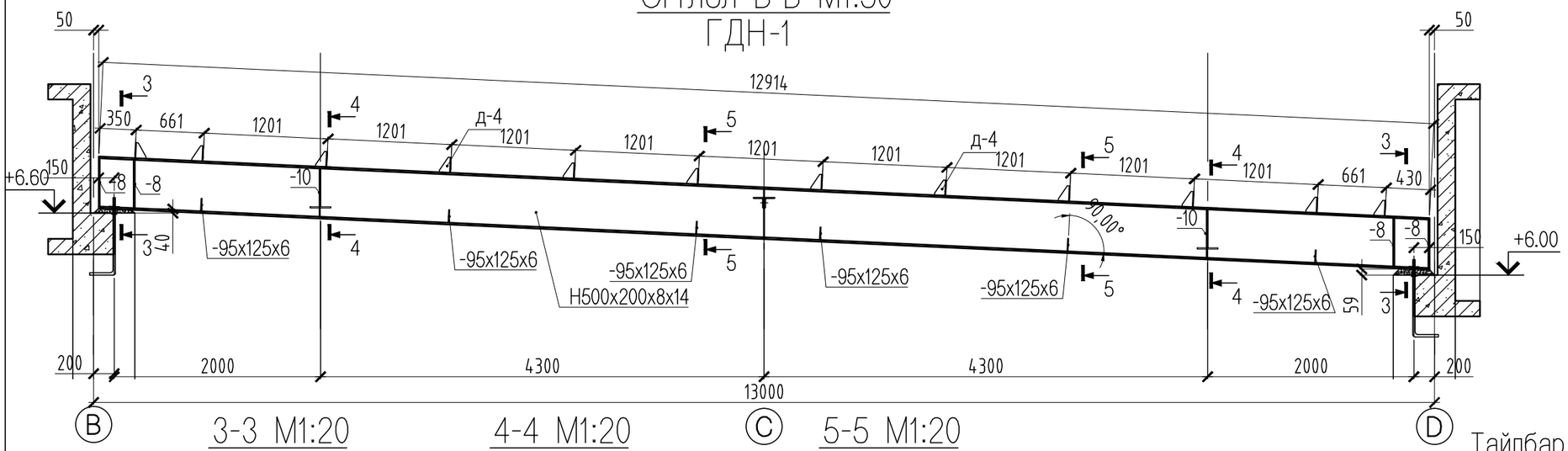

деталь д-3

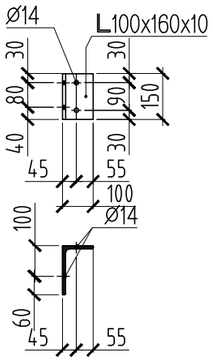

3-3 М1:20

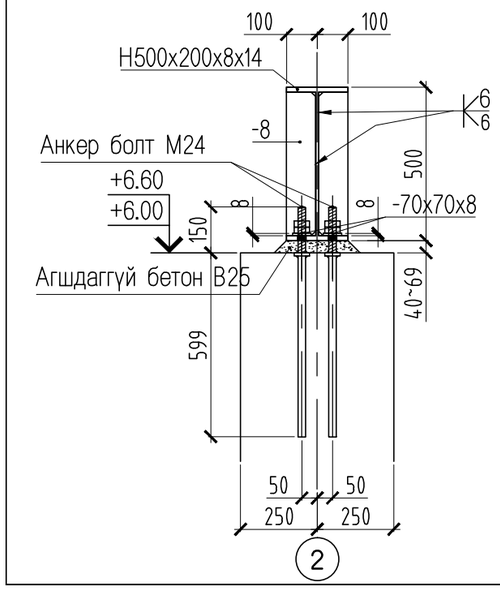

4-4 М1:20

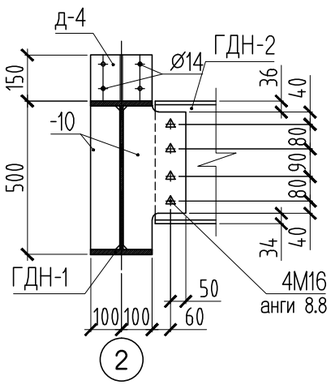

5-5 М1:20

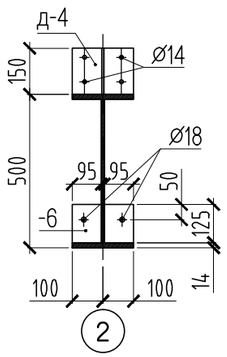

Тайлбар

1. Ган бүтээцийг гал болон зэврэлтээс хамгаалсан түрхлэг хийж өгнө.
2. Гангийн анги үндсэн хийцэд С345 ангийн гантай дүйцхүйц ганг, холбоос болон татлагад С235 ангийн ганг хэрэглэнэ.
3. Зурагт тэмдэглэгдээгүй гагнаасыг 6мм өндөртэй харьцаж буй уртын дагууд гагнана.
4. Материалын түүврийг ББ-23-т үз.
5. Энэ хуудсыг ББ-1, ББ-10, ББ-23, ББ-25-тай хамт үз.
6. Хэрэглэгдэх болтны анги өндөр бат бэхтэй болт 8.8.
7. Деталь д-3-г бетон нуруу М12 hilti болтоор бэхэлнэ.
8. Деталь д-4-г ББ-25 үз.

"ХБХДТ" ХХК Ерөнхий төлөвлөгөө, барилгын зураг төсөв, тооцоо, ТЗОУ	Өмнөговь аймаг, Даланзадгад сум 2-р баг 4-р дунд сургуулийн "СОЁЛ УРЛАГИЙН ЗААЛ"-ны барилга					ГБ		
	Захирал	Ц.Хуягбат		Огтлол А-А ГДН-1		Масштаб: 1:50		
	Инженер	Ч.Содбилэг				үе шат	хуудас	бүх хуудас
	Гүйцэтгсэн	Ч.Содбилэг		ЕГ шифр:	2017/08	А.3	24	27
	Шалгасан	А.Баярсайхан		ТГ шифр:				

поз.	Огтлолын төрөл Гангийн нэр, MNS	Огтлол, хэмжээ, мм			урт, мм	Жин /кг/		
						нэгж	тоо ширхэг	Нийт
	Ган дамнуруу ГДН-1							
1	Хуудас төмөр, дээд доод бүс С345, MNS4237-1994	-	14	200	12914	283.85	2	567.70
2	Хуудас төмөр, хана С345, MNS4237-1994	-	8	472	12914	382.79	1	382.79
3	Хуудас төмөр, хавирга, С345, MNS4237-1994	-	10	205	472	7.60	2	15.19
4	Хуудас төмөр, хавирга, С345, MNS4237-1994	-	10	95	472	3.52	2	7.04
5	Хуудас төмөр, хавирга, С235, MNS4237-1994	-	8	95	472	2.82	10	28.16
6	Хуудас төмөр, С235, MNS4237-1994	-	6	95	125	0.56	12	6.71
7	Хуудас төмөр, д-4, С235, MNS4237-1994	-	8	100	150	0.94	12	11.30
8	Хуудас төмөр, д-4, С235, MNS4237-1994	-	8	200	150	1.88	12	22.61
9	Хуудас төмөр, шайб тавьж гагнана, С235	-	8	70	70	0.31	4	1.23
10	Хуудас төмөр, шайб тавьж гагнана, С235	-	8	70	70	0.31	6	1.85
	Нийт ган С345, MNS4237-1994							972.72
	Нийт ган С235, MNS4237-1994							71.86

поз.	Огтлолын төрөл Гангийн нэр, MNS	Огтлол, хэмжээ, мм			урт, мм	Жин /кг/		
						нэгж	тоо ширхэг	Нийт
	1 ба 4 тэнхлэг дээр бетон дээр анкерлаж суулгах ган хийц							
1	Хуудас төмөр, д-4, С345, MNS4237-1994	-	16	170	390	8.33	2	16.65
2	Хуудас төмөр, д-4, С345, MNS4237-1994	-	10	130	330	3.37	2	6.74
3	Булан төмөр, хавирга, С235, MNS4237-1994	L	10	160/100	150	2.98	24	71.46
4	д-2 дээр ГДН-2 боох болт М16 анги 8.8						8	
5	д-2-г бетон руу анкерлах Hilti HIT-RE-500	M	20				12	
6	д-3-г бетон руу анкерлах Hilti HIT-HY-150	M	12				48	
	Нийт ган С345, MNS4237-1994							23.39
	Нийт ган С235, MNS4237-1994							71.46

поз.	Огтлолын төрөл Гангийн нэр, MNS	Огтлол, хэмжээ, мм			урт, мм	Жин /кг/		
						нэгж	тоо ширхэг	Нийт
	Ган татлага							
3	Булан төмөр, хавирга, С235, MNS4237-1994	L	10	100/100	6760	102.08	2	204.15
3	Булан төмөр, хавирга, С235, MNS4237-1994	L	10	100/100	6550	98.91	2	197.81
3	Булан төмөр, хавирга, С235, MNS4237-1994	L	10	160/100	4350	86.35	8	690.78
4	Хуудас төмөр, С235, MNS4237-1994	-	8	410	350	9.01	2	18.02
5	Хуудас төмөр, С235, MNS4237-1994	-	8	80	120	0.60	8	4.82
	Нийт ган С235, MNS4237-1994							1115.59

"ХБХДТ" ХХК Барилгын технологиа, бүтээлтэй ажлыг төсөв, тооцоо, ТЭЗҮ	Өмнөговь аймаг, Даланзадгад сум 2-р баг 4-р дунд сургуулийн "СОЁЛ УРЛАГИЙН ЗААЛ"-ны барилга					ГБ		
	Захирал	Ц.Хуягбат		Татлага, Огтлол А-А ГДН-1 материалын түүвэр		Масштаб: 1:50		
	Инженер	Ч.Содбилэг				үе шат	хуудас	бүх хуудас
	Гүйцэтгсэн	Ч.Содбилэг		ЕГ шифр:	2017/08	А.З	25	27
	Шалгасан	А.Баярсайхан		ТГ шифр:				

Огтлол С-С М1:50
ГДН-1а

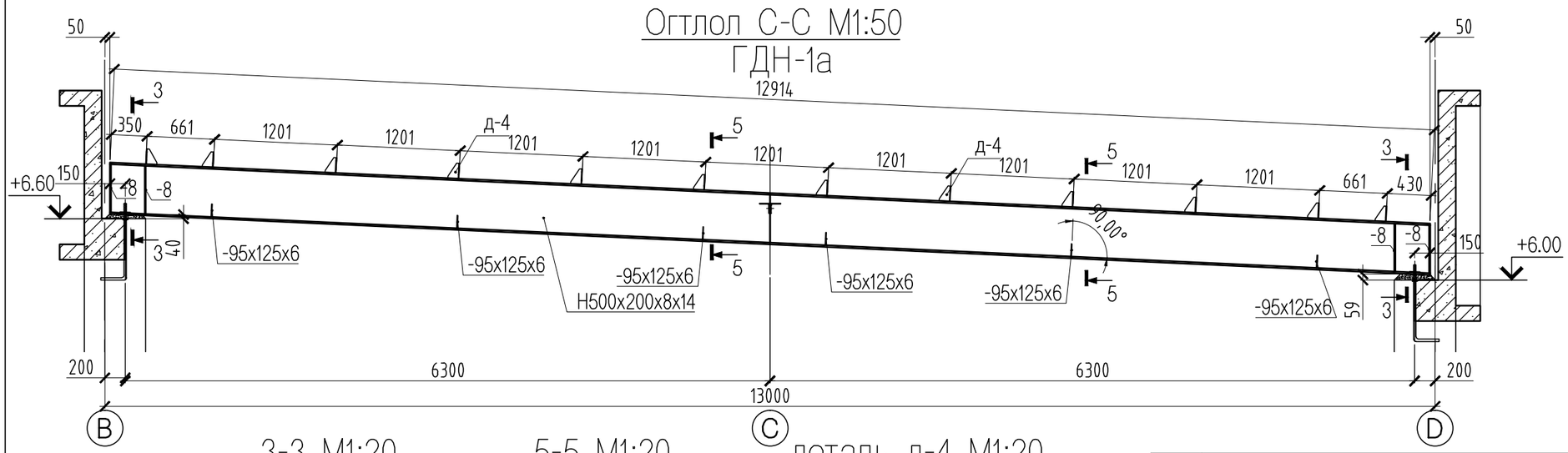

3-3 М1:20

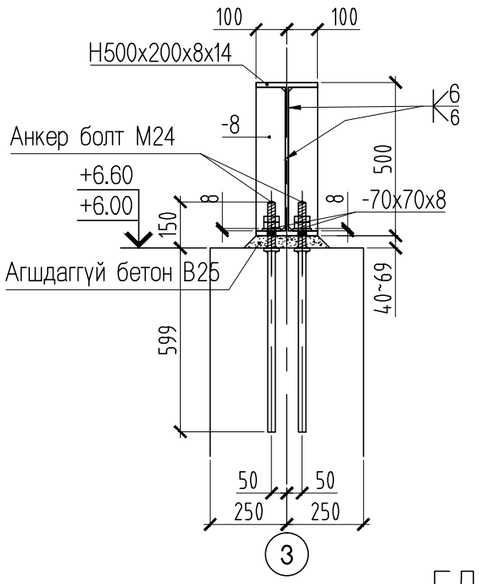

5-5 М1:20

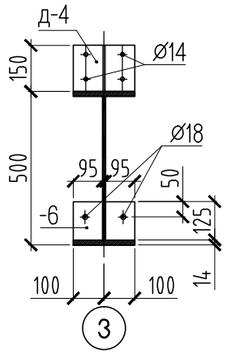

деталь д-4 М1:20

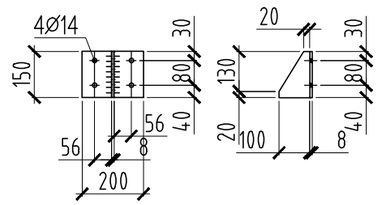

поз.	Огтлолын төрөл Гангийн нэр, MNS	Огтлол, хэмжээ, мм			урт, мм	Жин /кг/		
						нэгж	тоо ширхэг	Нийт
	Ган дамнуруу ГДН-1а							
1	Хуудас төмөр, дээд доод бүс С345, MNS4237-1994	-	14	200	12914	283.85	2	567.70
2	Хуудас төмөр, хана С345, MNS4237-1994	-	8	472	12914	382.79	1	382.79
3	Хуудас төмөр, хавирга, С235, MNS4237-1994	-	8	95	472	2.82	10	28.16
4	Хуудас төмөр, С235, MNS4237-1994	-	6	95	125	0.56	12	6.71
5	Хуудас төмөр, д-4, С235, MNS4237-1994	-	8	100	150	0.94	12	11.30
6	Хуудас төмөр, д-4, С235, MNS4237-1994	-	8	200	150	1.88	12	22.61
7	Хуудас төмөр, шайб тавьж гагнана, С235	-	8	70	70	0.31	4	1.23
8	Хуудас төмөр, шайб тавьж гагнана, С235	-	8	70	70	0.31	6	1.85
	Нийт ган С345, MNS4237-1994							950.49
	Нийт ган С235, MNS4237-1994							71.86

ГДН-2

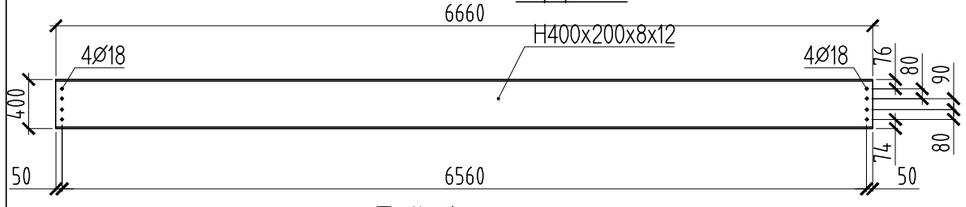

поз.	Огтлолын төрөл Гангийн нэр, MNS	Огтлол, хэмжээ, мм			урт, мм	Жин /кг/		
						нэгж	тоо ширхэг	Нийт
	Ган дамнуруу ГДН-2							
1	Хуудас төмөр, дээд доод бүс С345, MNS4237-1994	-	12	200	6660	125.47	2	250.95
2	Хуудас төмөр, хана С345, MNS4237-1994	-	8	376	6660	157.26	1	157.26
	Нийт ган С345, MNS4237-1994							408.21

Тайлбар

1. Ган бүтээцийг гал болон зэврэлтээс хамгаалсан түрхлэг хийж өгнө.
2. Фланец холбоосын гадаргууг ган сойзоор сайтар цэвэрлэсний дараа багана болон дамнуруу, дамнурууг дамнуруунд болтон холбоосоор боож бэхэлнэ.
3. Гангийн анги үндсэн хийцэд С345 ангийн гантай дүйцхүйц ганг, холбоос болон татлагад С235 ангийн ганг хэрэглэнэ.
4. Зурагт тэмдэглэгдээгүй гагнаасыг 6мм өндөртэй харьцаж буй уртын дагууд гагнана.
5. Материалын түүврийг ББ-23-т үз.
6. Энэ хуудсыг ББ-1, ББ-10, ББ-23, ББ-24-тай хамт үз.
7. Хэрэглэгдэх болтны анги өндөр бат бэхтэй болт 8.8.

"ХБХДТ" ХХК Ерөнхий технологич, барилгын ахлах инженер, ТЭЗҮ	Өмнөговь аймаг, Даланзадгад сум 2-р баг 4-р дунд сургуулийн "СОЁЛ УРЛАГИЙН ЗААЛ"-ны барилга					ГБ	
	Захирал	Ц.Хуягбат		ГДН-1а, ГДН-2 Материалын түүвэр		Масштаб: 1:50	
	Инженер	Ч.Содбилэг				үе шат	хуудас / бүх хуудас
	Гүйцэтгсэн	Ч.Содбилэг		ЕГ шифр:	2017/08	А.3	26 / 27
	Шалгасан	А.Баярсайхан		ТГ шифр:			

Ялуу ханын торны байгуулалт М1:150

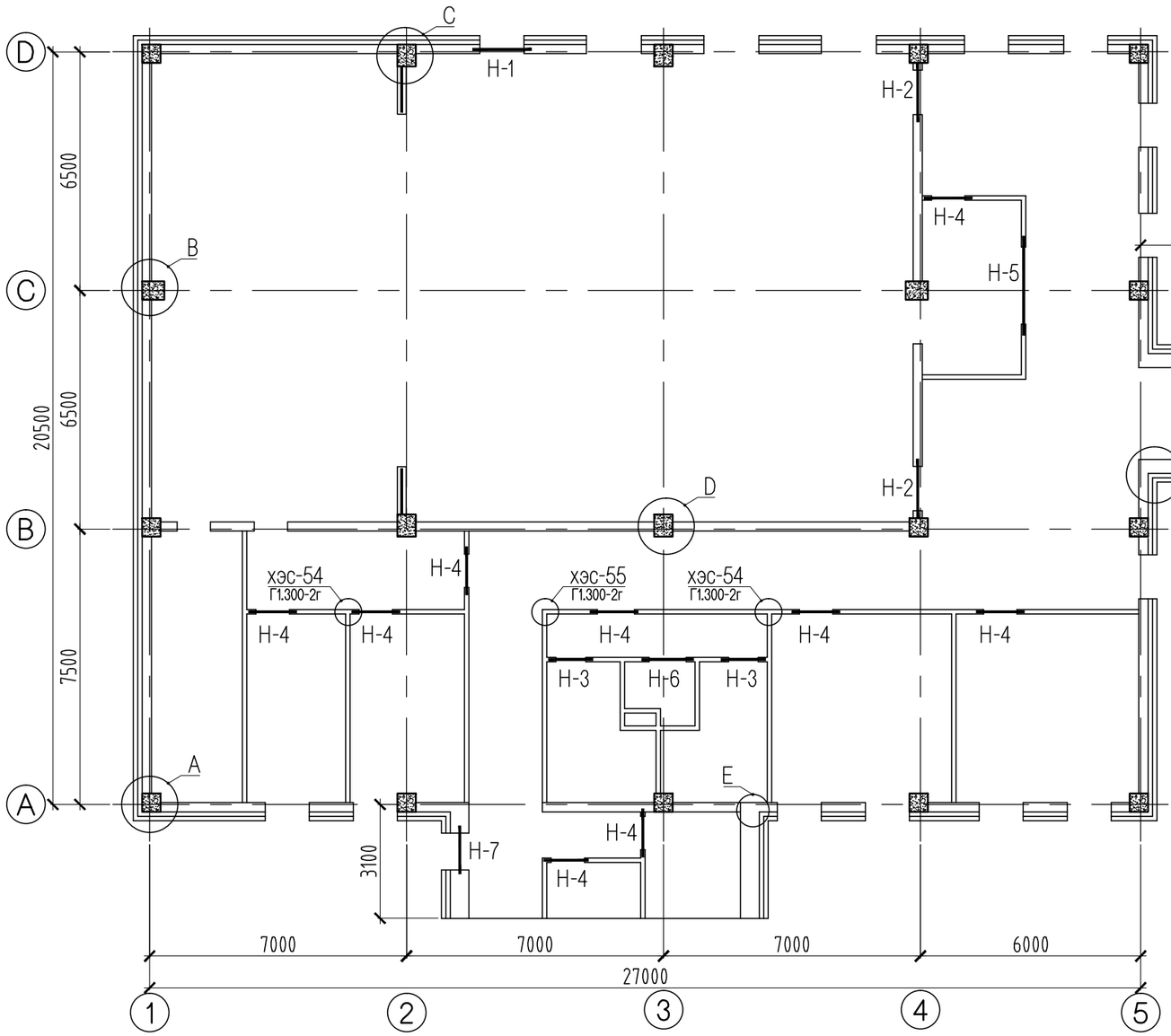

D М1:50

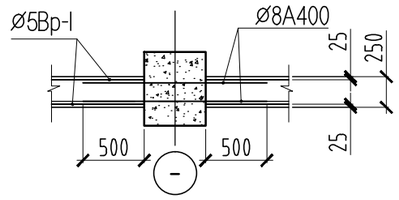

E М1:50

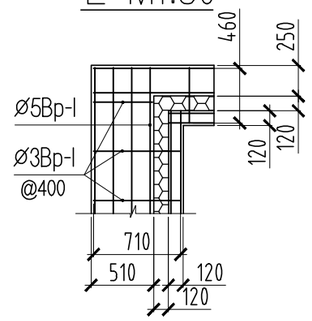

F М1:50

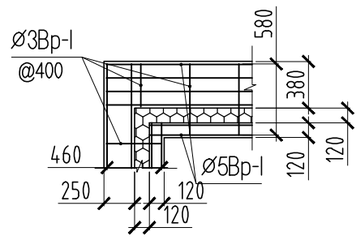

поз	тэмдэглэгээ	нүхний тоо	д./д.	нэр төрөл		тоо ширх.
Н-1	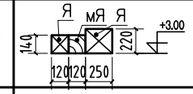	1	1	Я18.12.14	ВІ.038-І дэвтэр І	1
			2	мЯ18.12.14	Модон ялуу	1
			3	Я18.25.22	ВІ.038-І дэвтэр І	1
Н-2	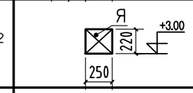	2	1	Я18.25.22	ВІ.038-І дэвтэр І	1
Н-3	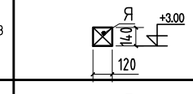	2	1	Я15.12.14	ВІ.038-І дэвтэр І	1
Н-4	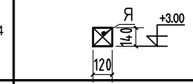	9	1	Я15.12.14	ВІ.038-І дэвтэр І	1
Н-5	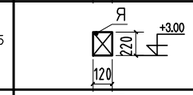	1	1	Я28.12.22	ВІ.038-І дэвтэр І	1
Н-6	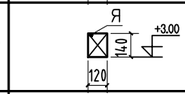	1	1	Я18.12.14	ВІ.038-І дэвтэр І	1
Н-7	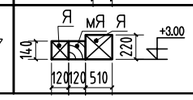	1	1	Я18.12.14	ВІ.038-І дэвтэр І	1
			2	мЯ18.12.14	Модон ялуу	1
			3	Я18.51.22	ВІ.038-І дэвтэр І	1

Ялууг нүхний өргөнөөс хамааруулан 1,5м-с их өргөнтэй нүхэнд 35см-с багагүй, 1,5м-с бага өргөнтэй нүхэнд 25см-с багагүйгээр 2 талд нь 100 маркийн шинэ зуурмаг дээр суулгана. Ялууг альбом серийн Г1.030-1 дэвтэр 2-н дагуу сонгон авч давтан хэрэглэгдэх хийц хэсэглэлийг Г1.030-1 альбомын дагуу хийж гүйцэтгэнэ. 120мм; тоосгон ханын торыг альбом Г.1030.1-2Г-н 54, 55, 56 дагуу тавина. Торыг өргийн 525мм тутамд тасралтгүй хийж гүйцэтгэх ба 3метрээс их хамар ханыг хучилтанд Г.1030.1-2Г-н ТБ-1-р бэхэлнэ.
Мөн 510мм болон 380мм тоосгон ханыг Г.1030.1-2Г-н 1,2,3,4 хэсэглэлийн дагуу тор тавьж өгнө.

поз.	Тэмдэглэгээ	Нэр						Тоо шир	Жин /кг/ нэгж	Жин /кг/ Нийт
		Ханын тор								2033.54
		ø	8	А400	ГОСТ 5781-82*	L=	288	у.м	113.64	113.64
		ø	5	Вр-I	ГОСТ 6727-80	L=	9630.00	у.м	1484.31	1484.31
		ø	3	Вр-I	ГОСТ 6727-80	L=	7850.00	у.м	435.58	435.58

A М1:50

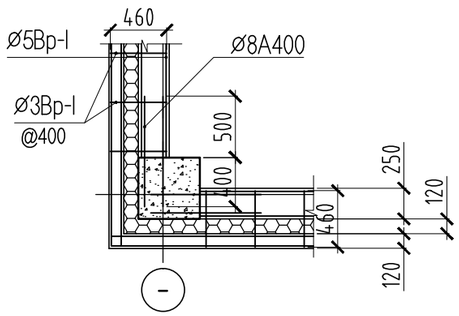

B М1:50

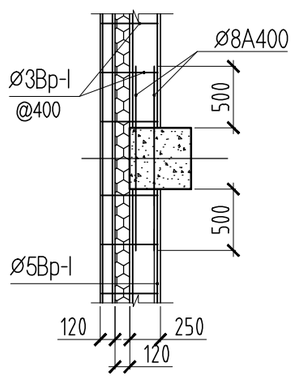

C М1:50

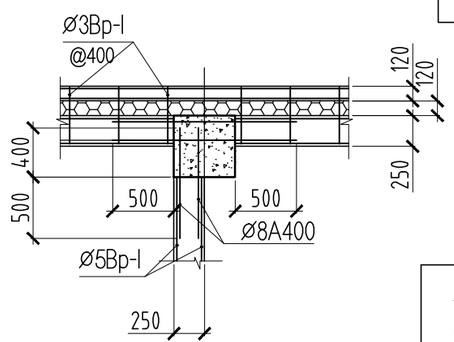

	Өмнөговь аймаг, Даланзадгад сум 2-р баг 4-р дунд сургуулийн "СОЁЛ УРЛАГИЙН ЗААЛ"-ны барилга				ГБ
	Захирал	Ц.Хуягбат	Ялуу ханын тор	Масштаб: 1:50	
	Инженер	Ч.Содбилэг		үе шат	хуудас / бүх хуудас
	Гүйцэтгсэн	Ч.Содбилэг	ЕГ шифр: 2017/08	А.3	27 / 27
"ХБХДТ" ХХК Ерөнхий төлөвлөгөө, барилгын зураг төсөл, технік, ТЭЗҮ	Шалгасан	А.Баярсайхан	ТГ шифр:		