Баянхонгор аймгийн Баянхонгор сумд баригдах “Спорт зал бүхий 4-р багийн төв болон оффисын” барилга

/ эскиз зураг /

Баянхонгор хот 2017

ТЭМДЭГЛЭЛ:

1-Р ДАВХРЫН БАЙГУУЛАЛТ М1:100

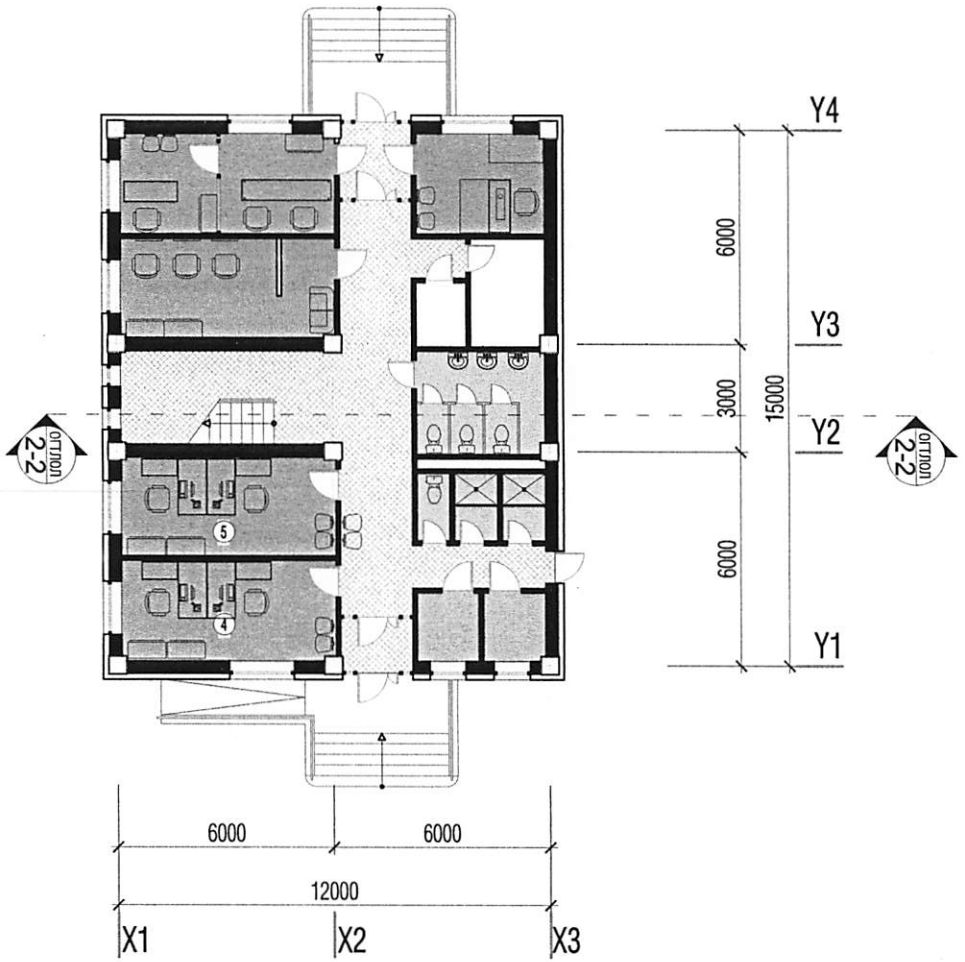

1-Р ДАВХРЫН ӨРӨӨНИЙ ТОДОРХОЙЛОЛТ

Д.д	Өрөөний нэр	талбай /м2/	шалны бүтэц
1	Гонх	3.04	Чулуу
2	Хувцас солих өрөө /эр/	3.38	Керамик
3	Хувцас солих өрөө /эм/	3.36	Керамик
4	Ажлын өрөө	16.88	Паркет
5	Ажлын өрөө	16.61	Паркет
6	Ариун цэврийн өрөө	1.81	Керамик
7	Дүш /эр/	2.32	Керамик
8	Дүш /эм/	2.32	Керамик
9	Шатны хонгил, хонгил	44.18	Чулуу
10	Ариун цэврийн өрөө	10.28	Керамик
11	Үсчин	16.42	Керамик
12	Гуталчин	7.65	Чулуу
13	Утас засвар	9.09	Чулуу
14	Цахилгаан шитны өрөө	2.57	Бетон
15	Дулаан узелийн өрөө	6.19	Бетон
16	Өёдолчин	10.14	Чулуу
17	Гонх	4.43	Чулуу

ТЭМДЭГЛЭЛ:

2-Р ДАВХРЫН БАЙГУУЛАЛТ М1:100

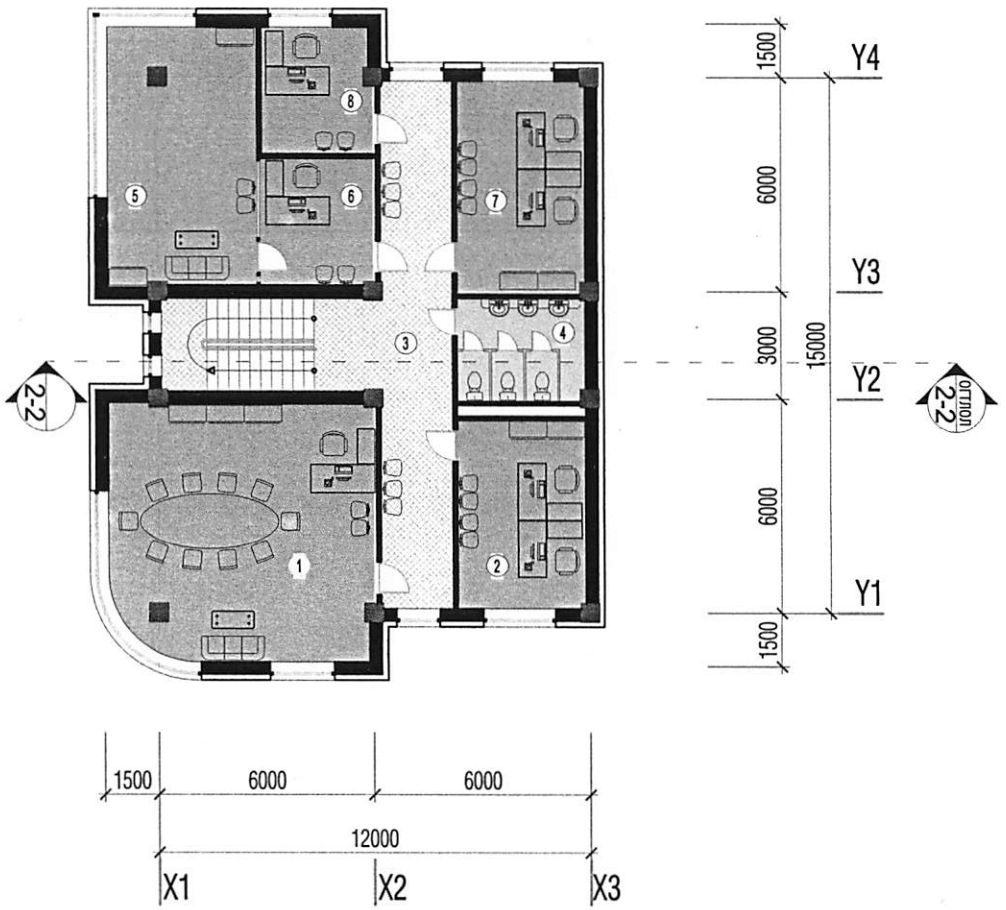

1-Р ДАВХРЫН ӨРӨӨНИЙ ТОДОРХОЙЛОЛТ

Д.д	Өрөөний нэр	талбай /м2/	шалны бүтэц
1	Хурлын танхим	52.07	Паркет
2	Ажлын өрөө	18.85	Паркет
3	Шатны хонгил, хонгил	45.59	Чулуу
4	Ариун цаврийн өрөө	10.28	Керамик
5	Даргын өрөө	29.87	Паркет
6	Нарийн бичиг	11.57	Паркет
7	Ажлын өрөө	21.30	Паркет
8	Нягтлан бодогч	11.01	Паркет

ТЭМДЭГЛЭЛ:

ОГТЛОЛ 1-1 М1:100

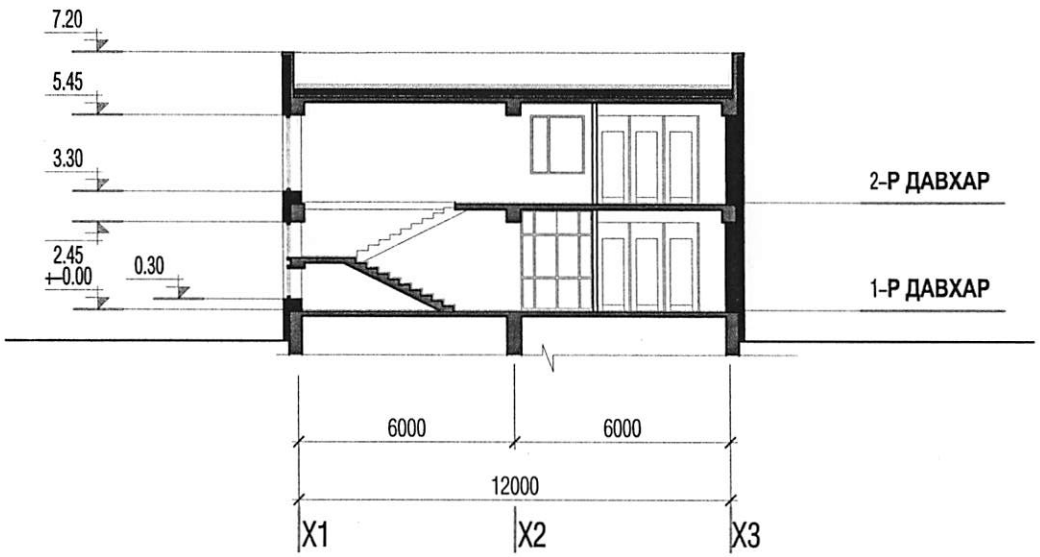

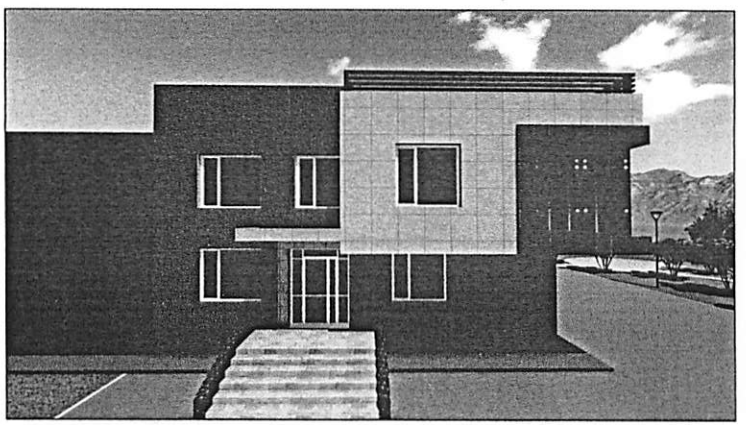

ТЭМДЭГЛЭЛ:

ОГТЛОЛ М1:100

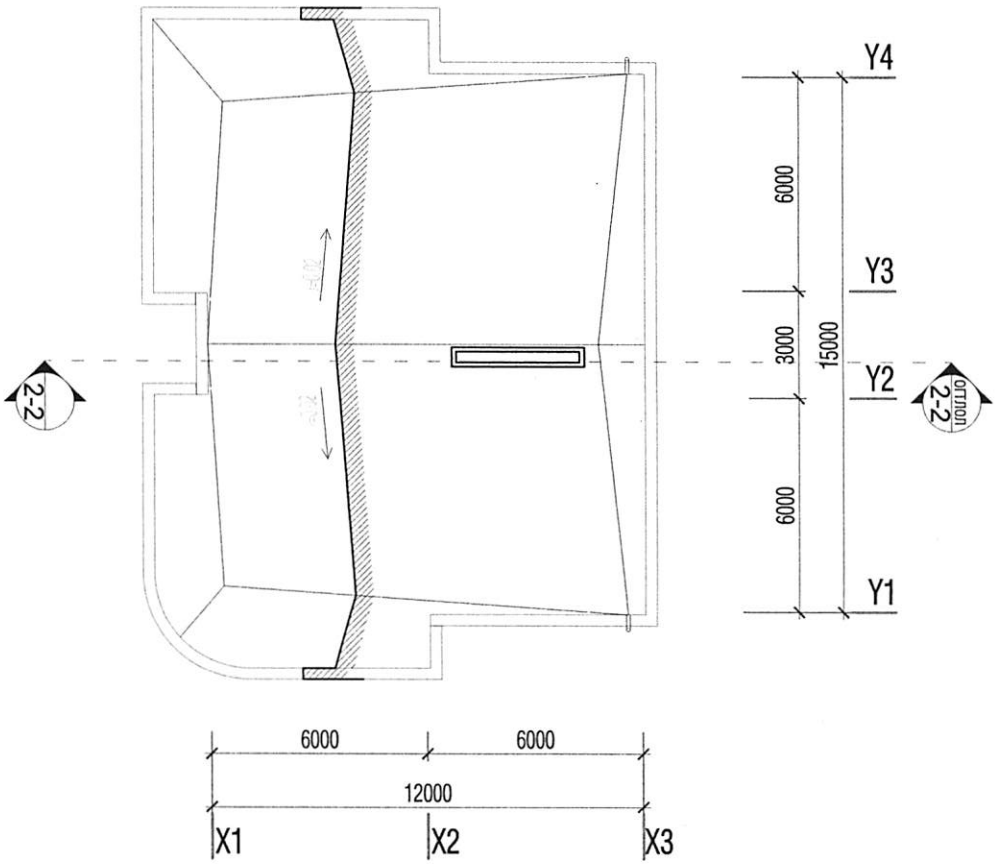

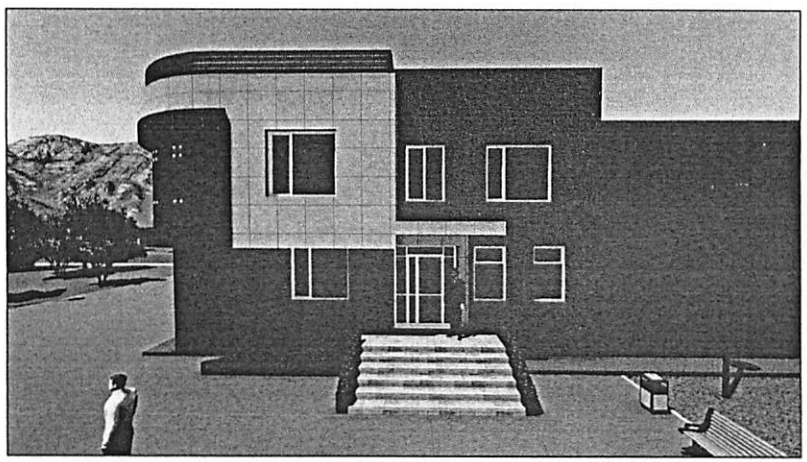

ТЭМДЭГЛЭЛ:

ХАРАГДАХ БАЙДАЛ

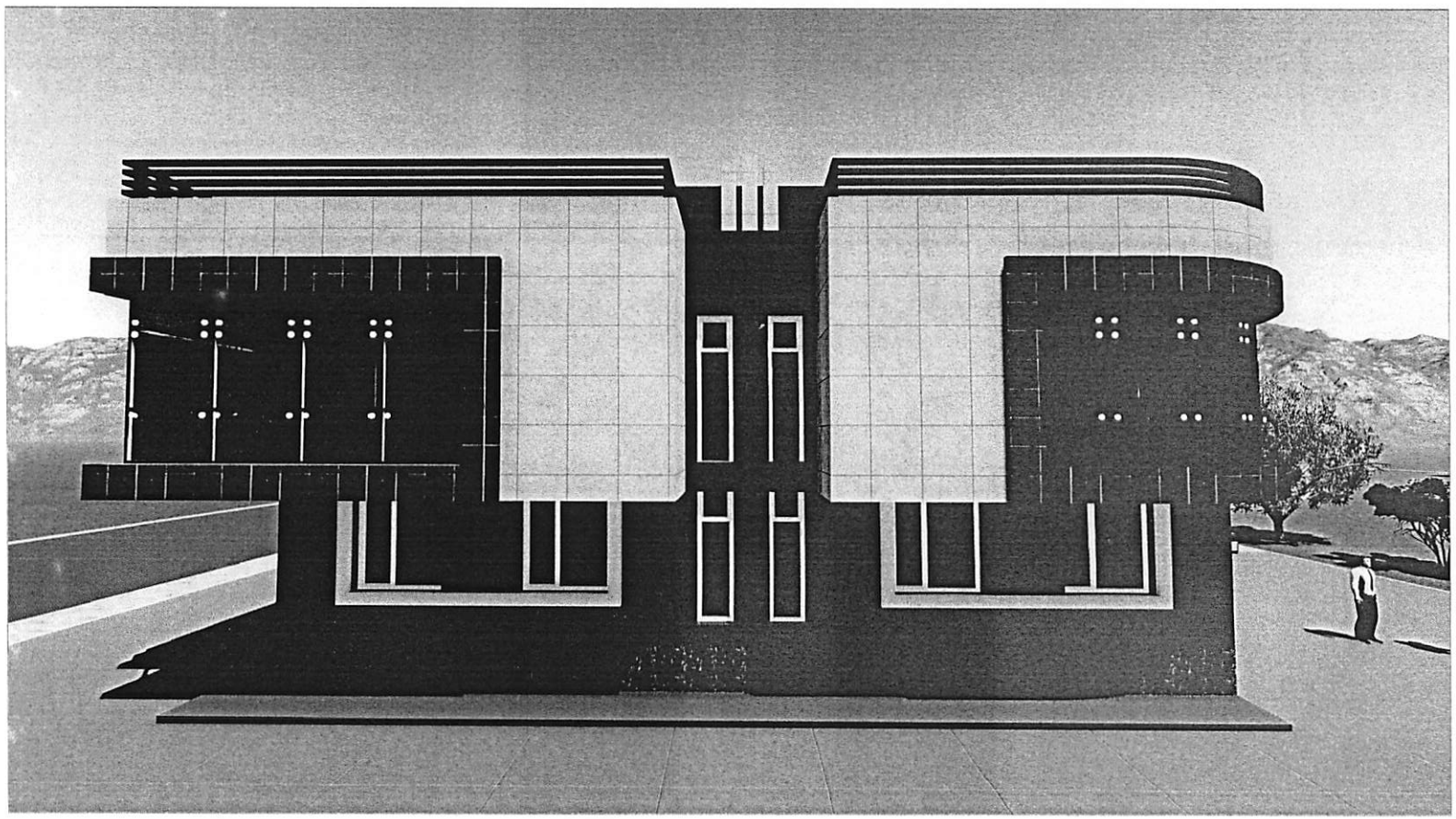

ТЭМДЭГЛЭЛ:

ХАРАГДАХ БАЙДАЛ

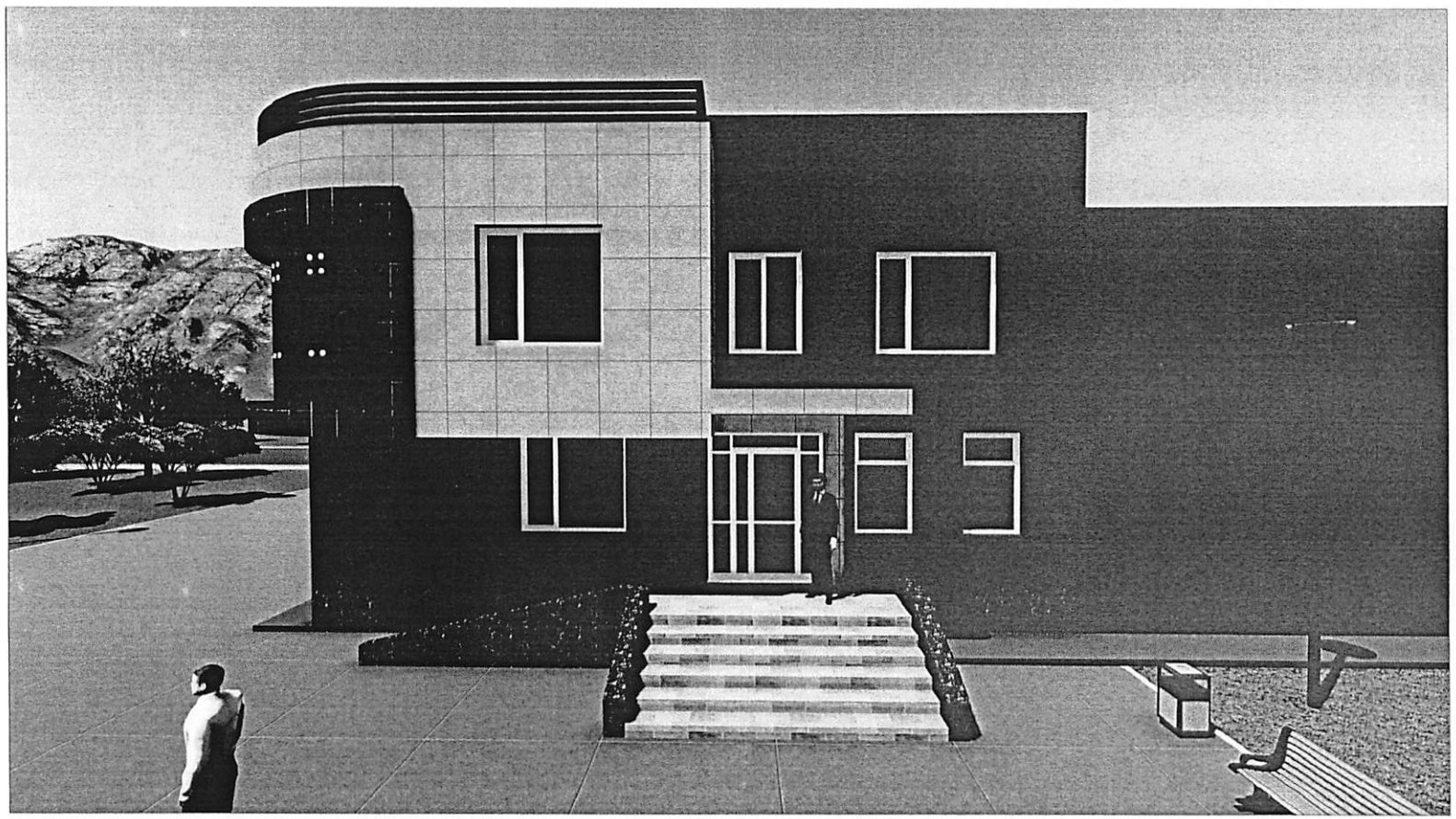

ТЭМДЭГЛЭЛ:

ХАРАГДАХ БАЙДАЛ

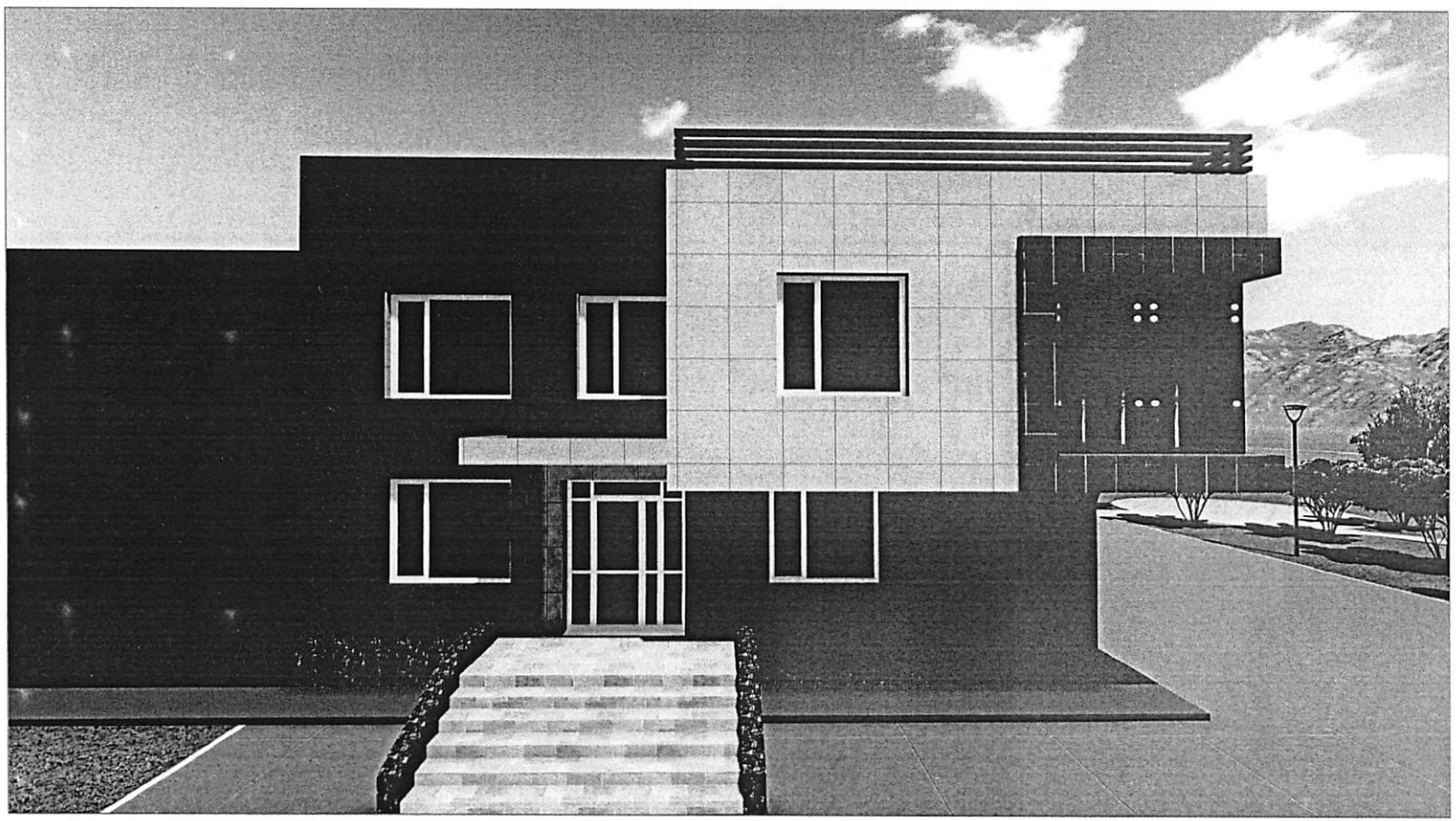

ТЭМДЭГЛЭЛ:

ХАРАГДАХ БАЙДАЛ

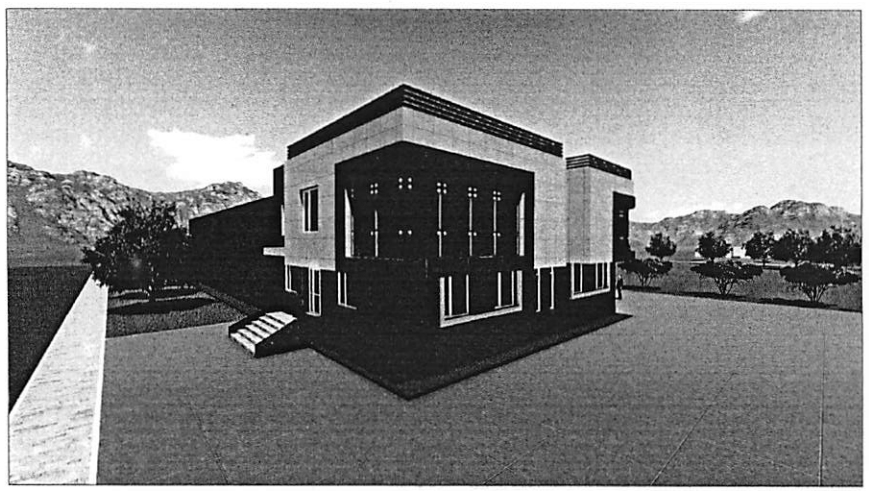

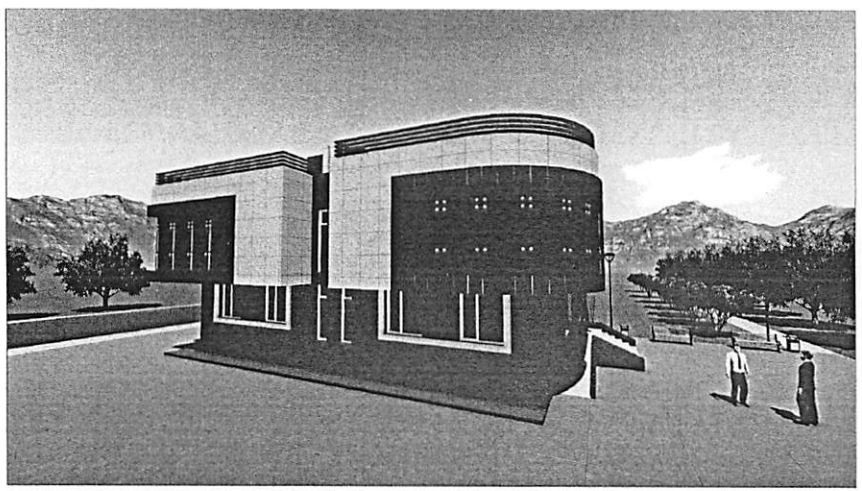

ТАЙЛБАР БИЧИГ

ҮНДЭСЛЭЛ:

Баянхонгор аймгийн Баянхонгор сумын 4-р багт төлөвлөж буй Спорт заал бүхий 2-давхар оффисын барилгын зураг төслийг Баянхонгор аймгийн Хөрөнгө Оруулалт Хөгжлийн Бодлого Төлөвлөлтийн Хэлтэс, гүйцэтгэгч талаас Баянхонгор аймаг дахь Зураг Төслийн "ЦЭСДА" ХХК нарын хийсэн гэрээний дагуу боловсруулав.

БАЙРШИЛ:
Баянхонгор аймаг Баянхонгор сумын 4-р багийн нутаг дэвсгэрт

Барилга байгууламжийг байгаль цаг уурын дараах нөхцөлд төлөвлөв. Үүнд:

- Газар чичэрхийлэл - 7 балл
- гадна агаарын тооцооны темпратур
- салхины шахцал
- цасны ачаа
- барилгын эдэлгээний зэрэг - II
- галд тэсвэрлэлтийн зэрэг - II
- барилга байгууламжийн ангилал - II

Архитектур төлөвлөлт:
Уг барилга нь тэнхлэгээрээ 15.00 х 12.00 метрийн хэмжээтэй төмөр бетон бүтээц бүхий 2 давхар барилга болно.

Цонх, хаалга: Барилгын дотор хаалгыг хаалга үйлдвэрлэх тусгай эрх бүхий эх орны үйлдвэрийн стандартын сайн чанарын модон хаалга хийлгэх бөгөөд гадна шилэн хана, хаалгыг сайн чанарын төмөр раммтай шилэн хаалга захиалан угсралтыг газар дээр нь мэргэжлийн байгууллагаар угсаруулна.
Барилгын дотор хаалгыг хаалга үйлдвэрлэх тусгай эрх бүхий эх орны үйлдвэрийн стандартын сайн чанарын модон хаалга хийлгэх бөгөөд гадна шилэн хана, хаалгыг сайн чанарын төмөр раммтай шилэн хаалга захиалан угсралтыг газар дээр нь мэргэжлийн байгууллагаар угсаруулна.
Шал: Шалны ажлыг хийж гүйцэтгэхийн өмнө сантехник, цахилгаан зэрэг ажлын угсралтыг хийж гүйцэтгэсэн байх шаардлагатай. Шалны хийц ба зузааныг БА-6 хуудасанд үз.
Дээвэр: Дээврийн ажлыг хийхээс өмнө дээвэрт гарах сантехник, салхивчийн яндан хоолой болон телерадио антенн, аянга зайлуулагчийн угсралтын ажлыг ХС, ЦБУ. ЦХ, ХД маркийн ажлын зурагт заасны дагуу хийж гүйцэтгэсэн байх шаардлагатай.
Барилгын дээврийн борооны усыг гадуур ус зайлуулах системтэйгээр төлөвлөсөн бөгөөд зурагт үзүүлсний дагуу барилгын дээд парпет ханыг нүхэлж гадагшлуулна.
-Дээврийн хийц бүтэцийг "Салхижуулалттүй хавтгай дээврийн хэсэглэл." Сери. Г.264 - 1. хэвлэл.1 СНиП II - 26 - 76 "Кровли" - д заасны дагуу төлөвлөв.
-Дээвэрт гарах салхивчийн нүхний узель, деталийг зурагт үзүүлсний дагуу чанарын өндөр түвшинд хийж гүйцэтгэнэ.
Гадна засал: Заслалын ажлыг хийхээс өмнө ханын нийт гадаргуугийн нүх сүвийг бөглөж цэвэрлэж бэлтгэх шаардлагатай.
Барилгын гадна засал /фасад/-нд өнгөлгөөний шавардлага болон сайдинг хавтан, керамик хавтан, цоколын давхрын хэсэгт гантиг чулуугаар өнгөлхөөр зурагт тусгав.
Гадна заслалыг тодорхойлолтонд заасны дагуу хийнэ.
- Хуйтний улиралд гадна заслалын ажлыг хийхийг хориглоно.

Барилгын схем М1:500

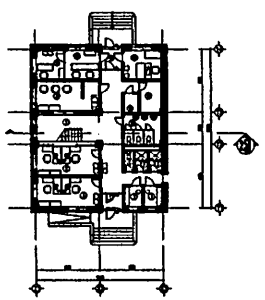

Огтлол 1-1 М1:500

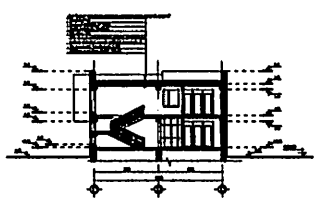

БА маркийн зургийн жагсаалт

№	Хуудасны нэр	хуудасны дугаар
1	Нүүр хуудас	
2	Зургийн жагсаалт, тайлбар бичиг	БА-1
3	Нүүр тал /тэнхлэг Х1-Х3/ Гадна ханын хэсэглэл	БА-2
4	Нүүр тал /тэнхлэг Y1-Y4/, Гадна ханын хэсэглэл	БА-3
5	Нүүр тал /тэнхлэг Y4-Y1/, Гадна ханын хэсэглэл	БА-4
6	Нүүр тал /тэнхлэг Х3-Х1/, Гадна ханын хэсэглэл	БА-5
7	1-р Давхрын байгуулалт	БА-6
8	2-р Давхрын байгуулалт	БА-7
9	Огтлол 1-1, шалны хийц ба зузаан	БА-8
10	Дээврийн байгуулалт	БА-9
11	Дээврийн хэсэглэлүүд	БА-10
12	Цонхны загвар, хэмжээ нэгдсэн түүвэр	БА-11
13	Хаалга, шилэн ханын загвар хэмжээ нэгдсэн түүвэр	БА-12
14	1-р Давхрын тавилгын байгуулалт	БА-13
15	2-р Давхрын тавилгын байгуулалт	БА-14
16	Дотор шатны хайс-1	БА-15
17	Гадна шат-1, гадна шат-2	БА-16
18	Гадна шатны хэсэглэл	БА-17

Техник эдийн засгийн үзүүлэлт

1	Барилгажилтын талбай	262.70
2	Барилгын эзэлхүүн	519.9м³
3	Ашигтай талбай	127.65м²
4	Ажлын талбай	127.65м²
5	K_1= 1.00	
6	К = 4.07	

НҮҮР ТАЛ /тэнхлэг Х1-Х3/

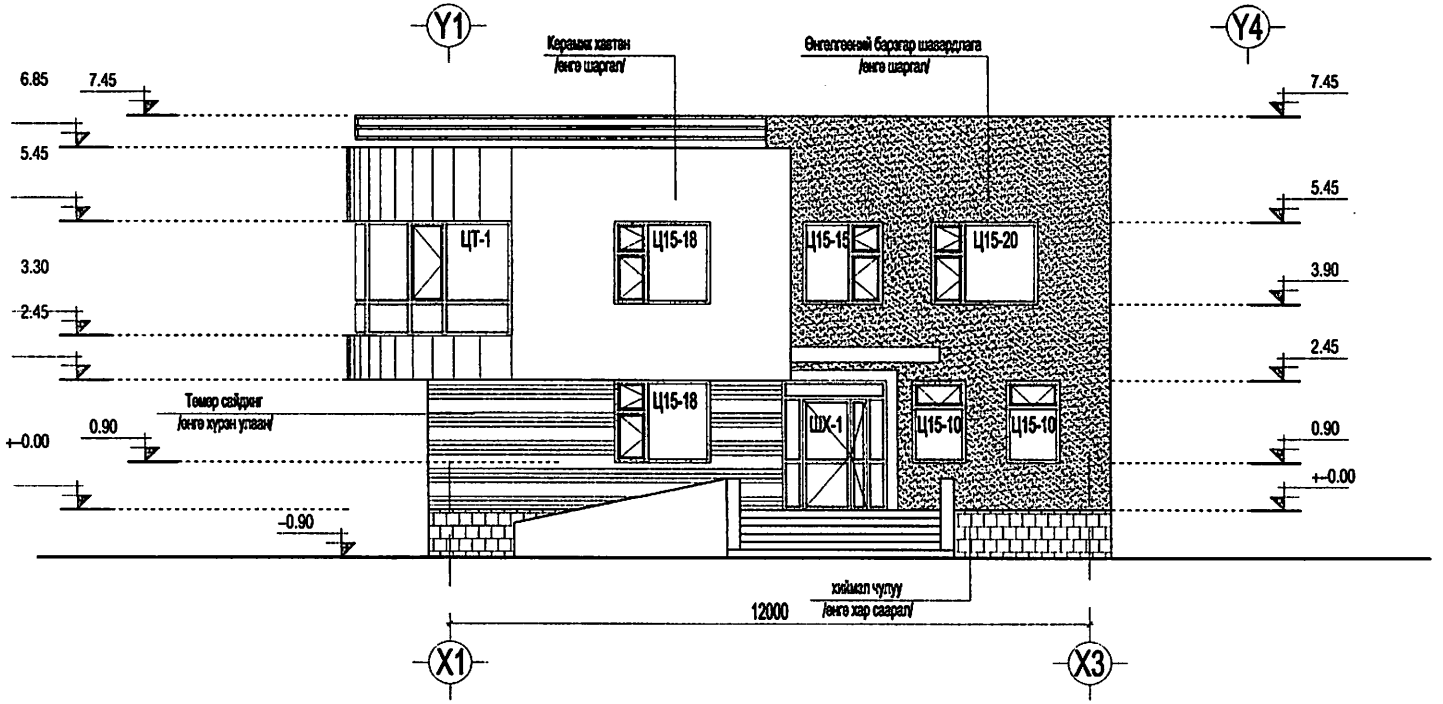

ГАДНА ХАНЫН ХЭСЭГЛЭЛ-1

Масштаб 1:25

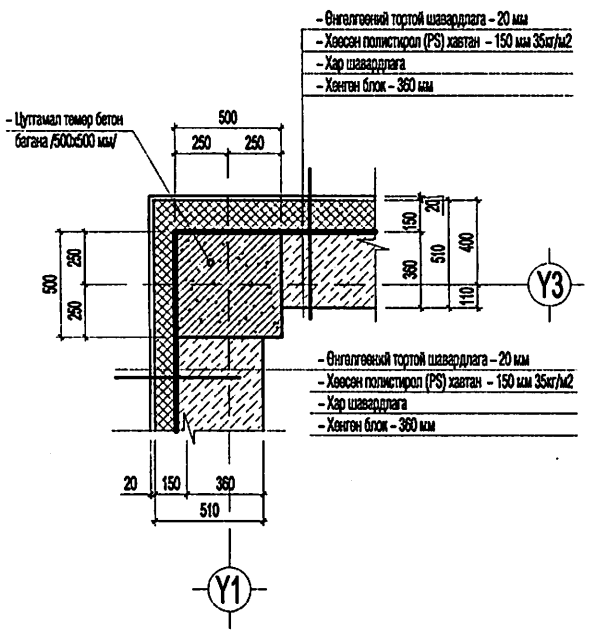

ТАЙЛБАР

Заслалын ажлыг хийхээс өмнө ханын нийт гадаргуугийн нүх сүвийг бөглөж цэвэрлэж бэлтгэх шаардлагатай.
Барилгын гадна засал /фасад/-нд енгелгеений шаардлага болон сайдинг хавтан, керамик хавтан, цоколын давхрын
хэсэгт гантиг чулуугаар өнгөлхөөр зураг тусгав.
Гадна заслалыг тодорхойлолтонд заасны дагуу хийнэ.
Хүйтний улиралд гадна заслалын ажлыг хийхийг хориглоно.
Гадна шатны өнгөлгөөнд хальтиргаа үүсгэх материалаар хийхийг хориглох ба барзгар гадаргуутай хавтан ашиглана.
Цонх, /Ц/ шилэн хана, /ШХ/ хаалганы загвар хэмжээ, нэгдсэн түүврийг БА-8-9-д үз.
Уг зургийг бусад холбогдох зургуудтай хамтатган үзэж ажлыг гүйцэтгэнэ.

НҮҮР ТАЛ /тэнхлэг Y1-Y4/

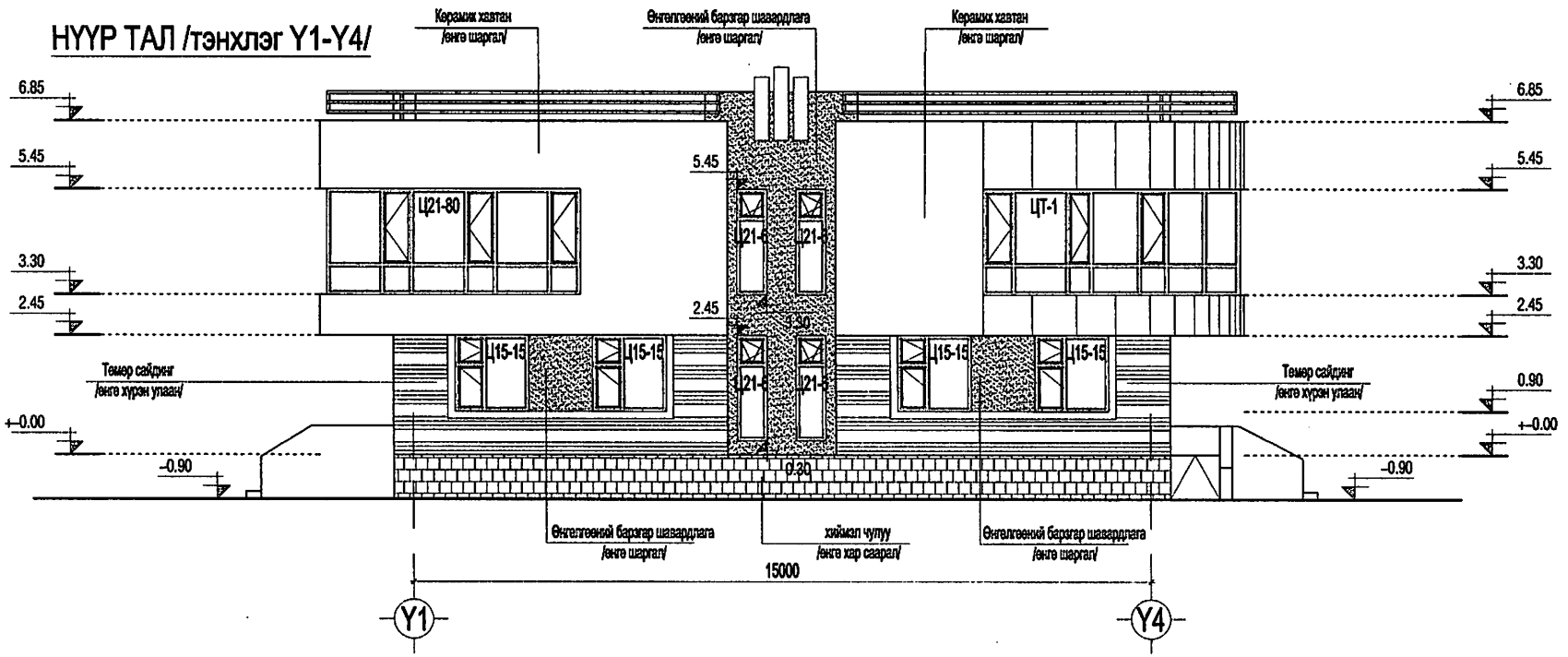

ГАДНА ХАНЫН ХЭСЭГЛЭЛ-1

Масштаб 1:25

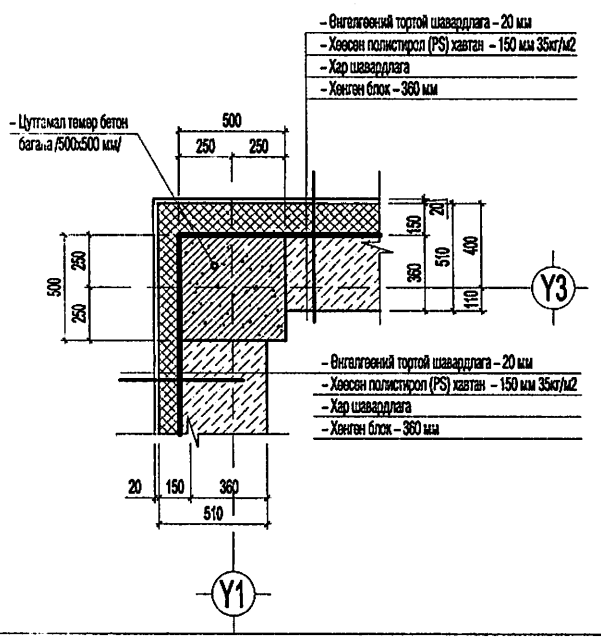

ТАЙЛБАР

Заслалын ажлыг хийхээс өмнө хаяын нийт гадаргуугийн нүх сүвийг бөглөж цэвэрлэж бэлтгэх шаардлагатай.
Барилгын гадна засал /фасад/-нд өнгөлгөөний шавардлага болон сайдинг хавтан, керамик хавтан, цоколын давхрын
хэсэгт гантиг чулуугаар өнгөлхөөр зураг тусгав.
Гадна заспалыг тодорхойлолтонд заасны дагуу хийнэ.
Хуйтний улиралд гадна заспалын ажлыг хийхийг хориглоно.
Гадна шатны өнгөлгөөнд хальтиргаа үүсгэх материалаар хийхийг хориглох ба барзгар гадаргуутай хавтан ашиглана.
Цонх, /Ц/ шилэн хана, /ШХ/ хаалганы загвар хэмжээ, нэгдсэн түүврийг БА-8-9-д үз.
Уг зургийг бусад холбогдох зургуудтай хамтатган үзэж ажлыг гүйцэтгэнэ.

НҮҮР ТАЛ /ТЭНХЛЭГ Y4-Y1/

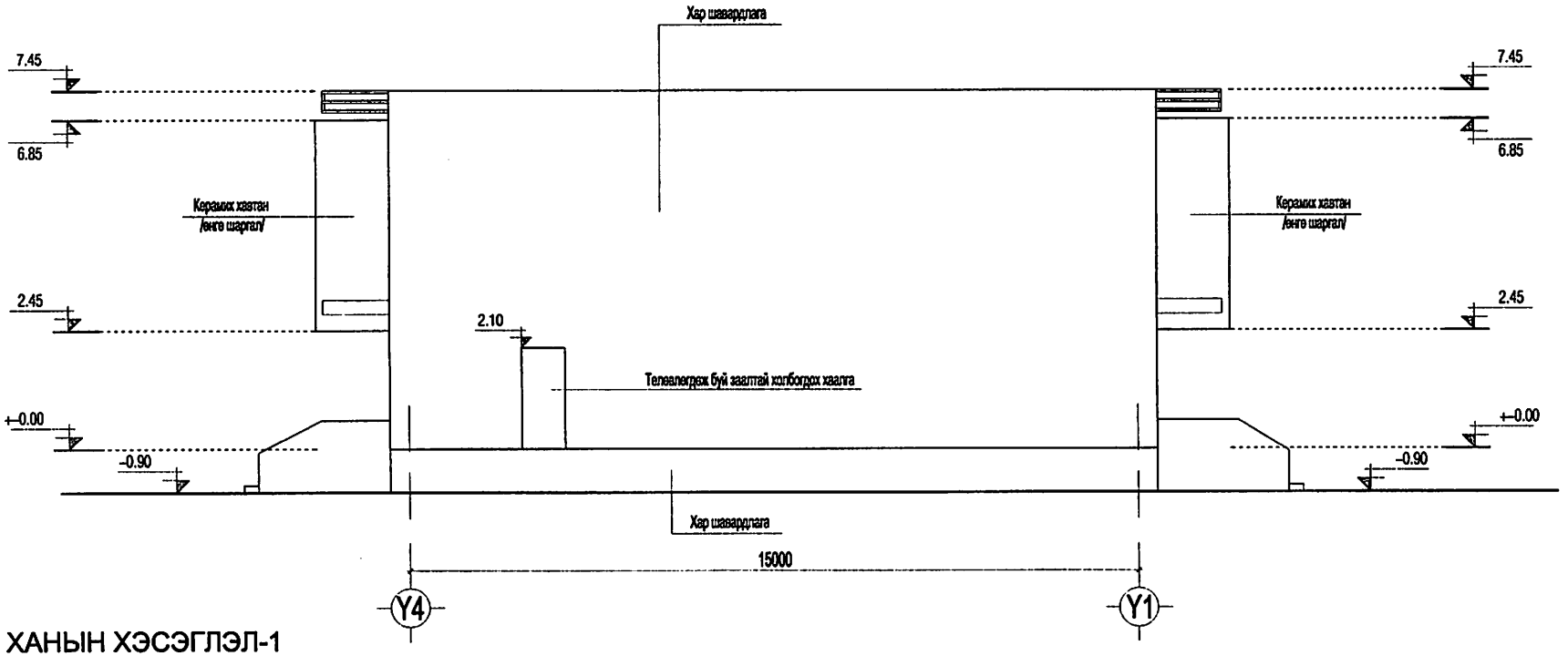

ГАДНА ХАНЫН ХЭСЭГЛЭЛ-1

Масштаб 1:25

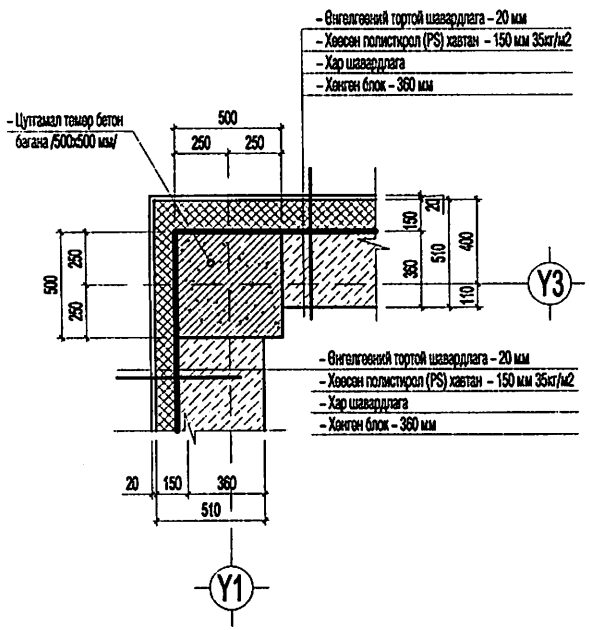

ТАЙЛБАР

Заслалын ажлыг хийхээс өмнө ханын нийт гадаргуугийн нүх сүвийг бөглөж цэвэрлэж бэлтгэх шаардлагатай.
Барилгын гадна засал /фасад/-нд өнгөлгөөний шаардлага болон сайдинг хавтан, керамик хавтан, цоколын давхрын
хэсэгт гантиг чулуугаар өнгөлхөөр зураг тусгав.
Гадна заслалыг тодорхойлолтонд заасны дагуу хийнэ.
Хуйтний улиралд гадна заслалын ажлыг хийхийг хориглоно.
Гадна шатны өнгөлгөөнд хальтиргаа үүсгэх материалаар хийхийг хориглох ба барзгар гадаргуутай хавтан ашиглана.
Цонх, /Ц/ шилэн хана, /ШХ/ хаалганы загвар хэмжээ, нэгдсэн түүврийг БА-11,12-д үз.
Уг зургийг бусад холбогдох зургуудтай хамтатган үзэж ажлыг гүйцэтгэнэ.

НҮҮР ТАЛ /тэнхлэг Х3-Х1/

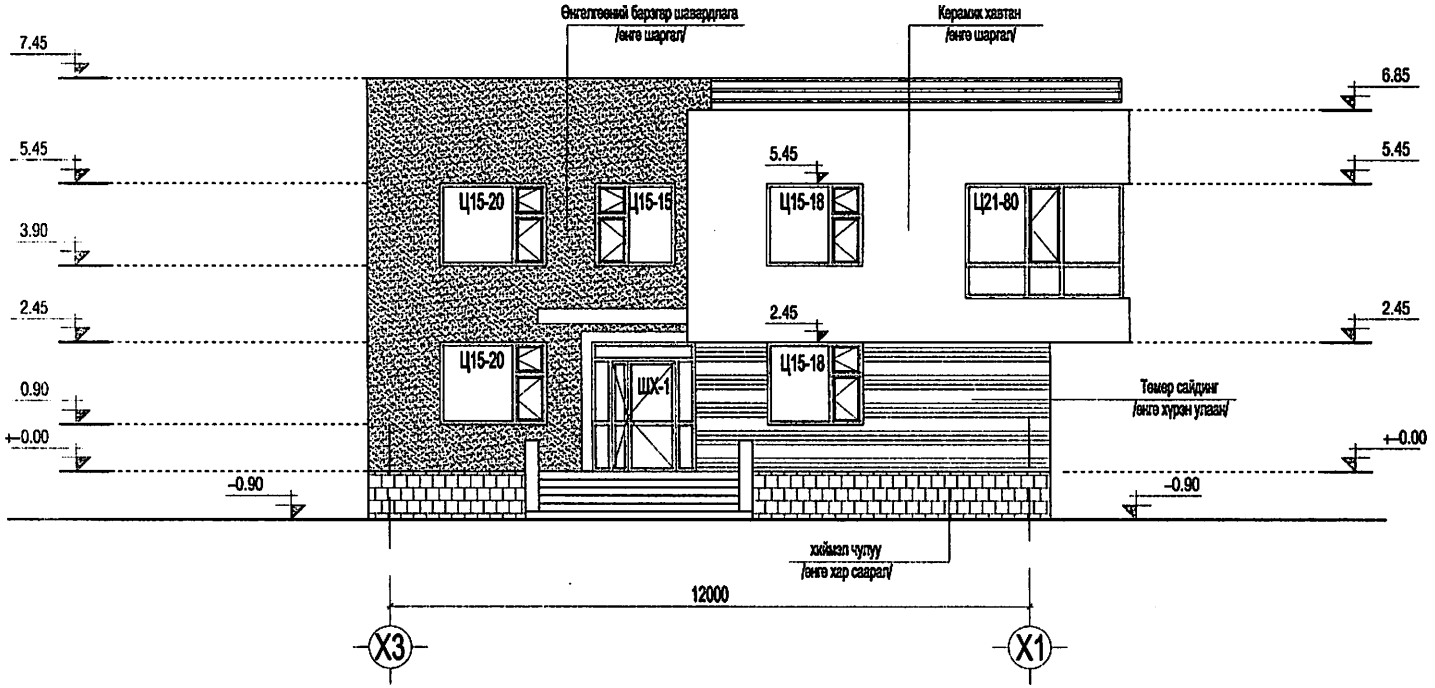

ГАДНА ХАНЫН ХЭСЭГЛЭЛ-1

Масштаб 1:25

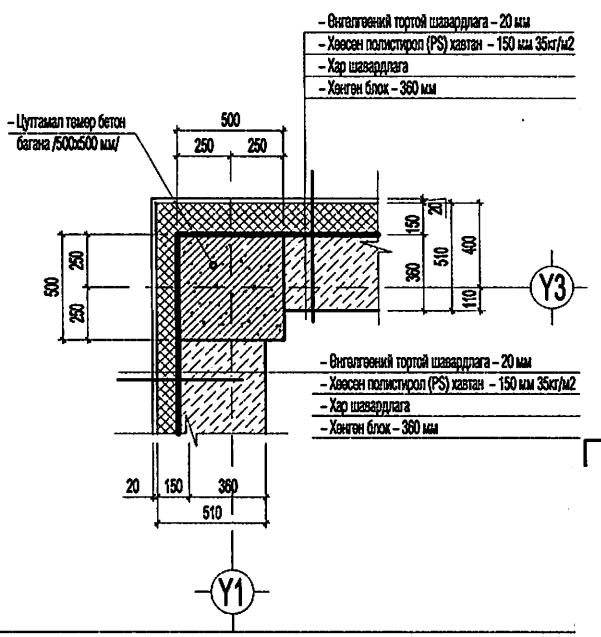

ТАЙЛБАР

Заслалын ажлыг хийхээс өмнө ханын нийт гадаргуугийн нүх сүвийг бөглөж цэвэрлэж бэлтгэх шаардлагатай.
Барилгын гадна засал /фасад/-нд өнгөлгөөний шаардлага болон сайдинг хавтан, керамик хавтан, цоколын давхрын хэсэгт гантиг чулуугаар өнгөлхөөр зуратт тусгав.
Гадна заслалыг тодорхойлолтонд заасны дагуу хийнэ.
Хүйтний улиралд гадна заслалын ажлыг хийхийг хориглоно.
Гадна шатны өнгөлгөөнд хальтиргаа үүсгэх материалаар хийхийг хориглох ба барзгар гадаргуутай хавтан ашиглана.
Цонх, /Ц/ шилэн хана, /ШХ/ хаалганы загвар хэмжээ, нэгдсэн түүврийг БА-11,12-д үз.
Уг зургийг бусад холбогдох зургуудтай хамтатгаж үзэж ажлыг гүйцэтгэнэ.

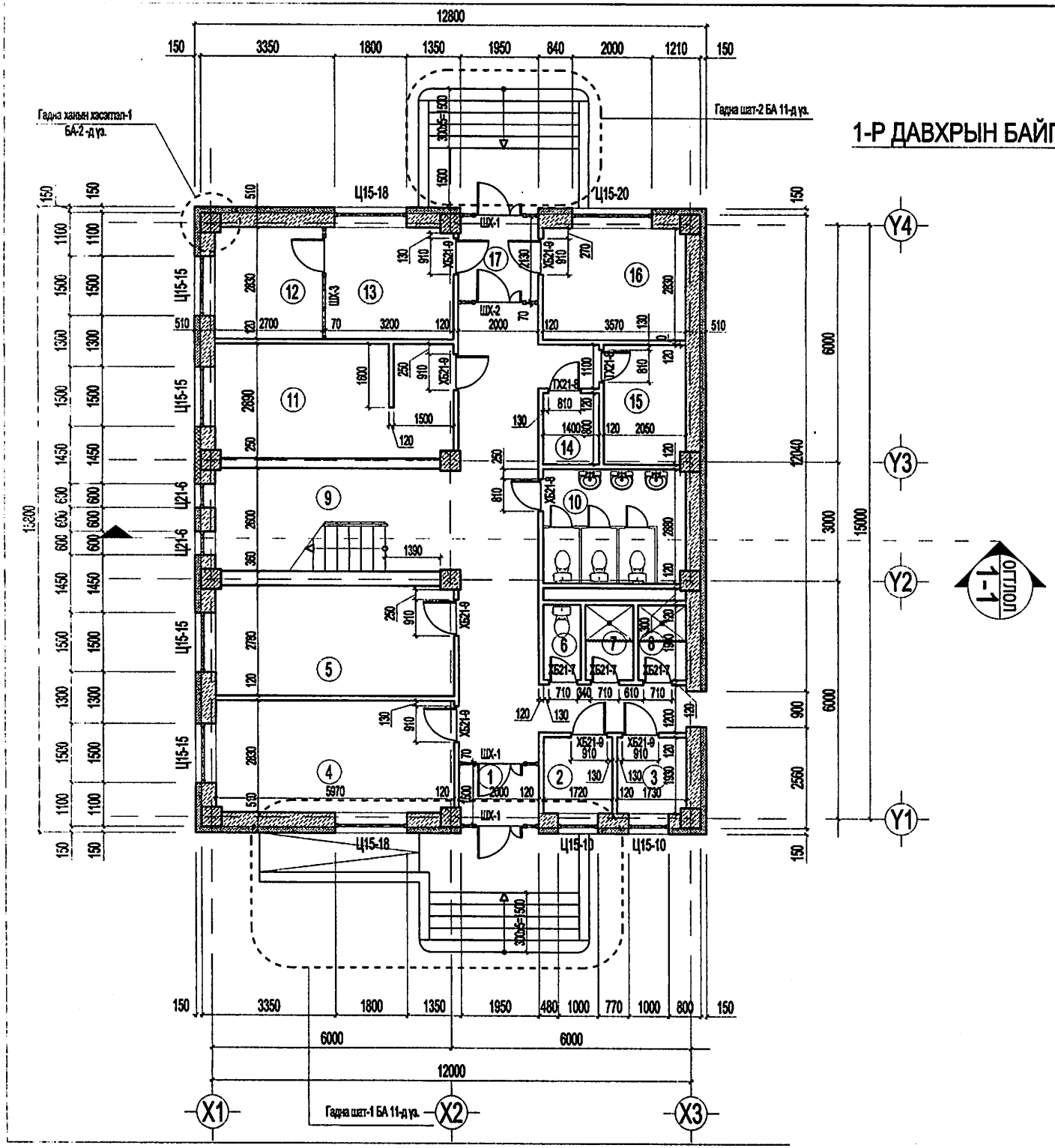

1-Р ДАВХРЫН БАЙГУУЛАЛТ М1:100

1-Р ДАВХРЫН ӨРӨӨНИЙ ТОДОРХОЙЛОЛТ

Д.д	Өрөөний нэр	талбай /м2/	шалны бүтэц
1	Гонх	3.04	Чулуу
2	Хувцас солих өрөө /эр/	3.38	Керамик
3	Хувцас солих өрөө /эм/	3.36	Керамик
4	Ажлын өрөө	16.88	Паркет
5	Ажлын өрөө	16.61	Паркет
6	Ариун цэврийн өрөө	1.81	Керамик
7	Дүш /эр/	2.32	Керамик
8	Дүш /эм/	2.32	Керамик
9	Шатны хонгил, хонгил	44.18	Чулуу
10	Ариун цэврийн өрөө	10.28	Керамик
11	Үсчин	16.42	Керамик
12	Гуталчин	7.65	Чулуу
13	Утас засвар	9.09	Чулуу
14	Цахилгаан шитны өрөө	2.57	Бетон
15	Дулаан узелийн өрөө	6.19	Бетон
16	Өёдолчин	10.14	Чулуу
17	Гонх	4.43	Чулуу

ТАЙЛБАР

Огтлол 1-1-г БА-8-д үз.
Шал болон дотор заслалын ажлыг хийхээс өмнө сантехник, цахилгааны угсралтын ажлыг хийж дуусгасан байх шаардлагатай.
Гадна ханын хэсэглэл-1-г БА-2-д үз.
Цонх, /Ц/ хаалга, /ХБ/ /ТХ/ , /ШХ/ шилэн ханын-ын загвар хэмжээ, нэгдсэн түүврийг БА-11,12-д үз.
Дотор шатны хайс-1-г БА-15-д үз.
Гадна шат-1 болон дээврийн хайс-1 г зургийг БА-16,17-д үз.
Цутгамал элементийн арматурчлалын зургийг ББ маркын зураглаас үз.
Уг зургийг бусад холбогдох зургуудтай хамтатган үзэж ажлыг гүйцэтгэнэ.

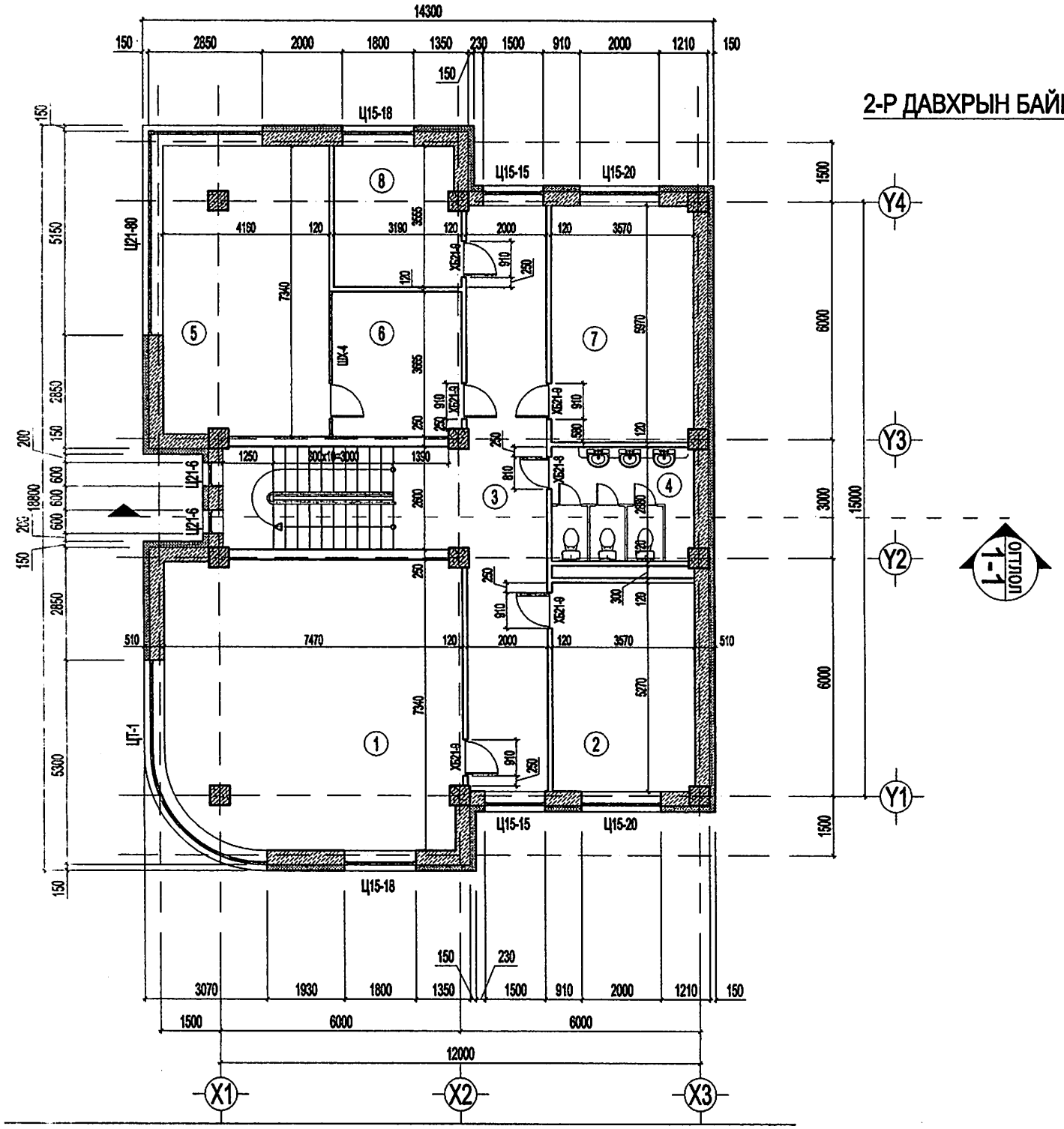

2-Р ДАВХРЫН БАЙГУУЛАЛТ М1:100

2-Р ДАВХРЫН ӨРӨӨНИЙ ТОДОРХОЙЛОЛТ

Д.д	Өрөөний нэр	талбай /м2/	шалны бүтэц
1	Хурлын танхим	52.07	Паркет
2	Ажлын өрөө	18.85	Паркет
3	Шатны хонгил, хонгил	45.59	Чулуу
4	Ариун цэврийн өрөө	10.28	Керамик
5	Даргын өрөө	29.87	Паркет
6	Нарийн бичиг	11.57	Паркет
7	Ажлын өрөө	21.30	Паркет
8	Нягтлан бодогч	11.01	Паркет

ТАЙЛБАР

Огтлол 1-1-г БА-8-д үз.
Шал болон дотор заслалын ажлыг хийхээс өмнө сантехник, цахилгааны угсралтын ажлыг хийж дуусгасан байх шаардлагатай.
Гадна ханын хэсэглэл-1-г БА-2-д үз.
Цонх, /Ц/ хаалга, /ХБ/ /ТХ/ , /ШХ/ шилэн ханын-ын загвар хэмжээ, нэгдсэн түүврийг БА-11,12-д үз.
Дотор шатны хайс-1-г БА-15-д үз.
Гадна шат-1 болон дээврийн хайс-1 г зургийг БА-16,17-д үз.
Цутгамал элементийн арматурчлалын зургийг ББ маркын зурагнаас үз.
Уг зургийг бусад холбогдох зургуудтай хамтатган үзэж ажлыг гүйцэтгэнэ.

ОГТЛОЛ 1-1 М1:100

- 2 үе "Бикрос" маркийн уян резинэн ус тусгаарлагч наана. /чулуугүй, чулуутай/
- Гео даавуу 1 үе
- Цементэн тэгшилгээ. б = 20 мм
- Арматуртай бетон. б = 50 мм.
- Гео даавуу 1 үе
- XPS- Шахмал полистрол хавтан дулаалга. б = 50-200 мм. MNS EN 13164:2011 марк:40 g=38кг/м3 l=0.035вт/м С
- Уур тусгаарлагч. 1 үе пергамин П-350
- Цутгамал төмөр бетон хучилт - 150 мм.

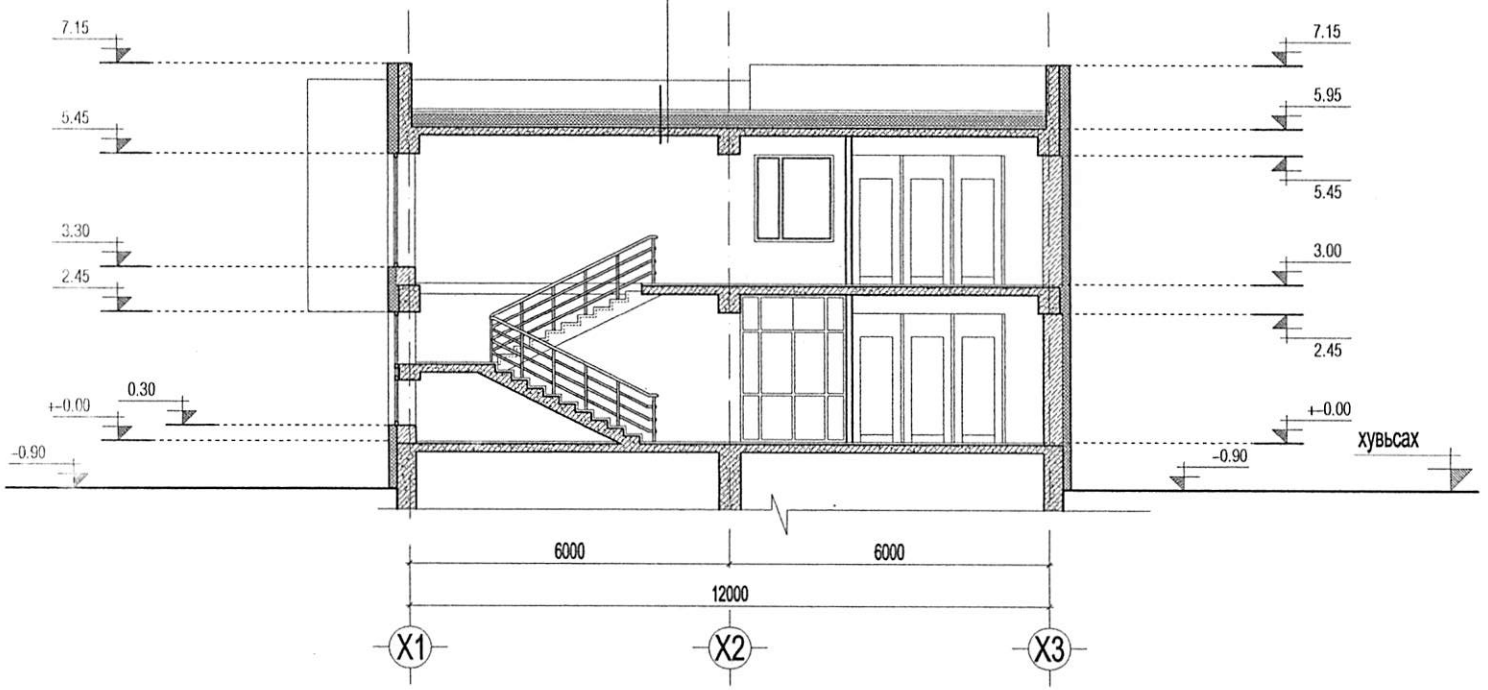

Тайлбар:

1-р давхрын шалны төвшин ±0.00-ийг харьцангуй өндөр ийг захиалагч талаас газар зүйн дэвсгэр зураг бүрдүүлж өгөөгүй улмаас дэвсгэр зураг хийлгэсний дараа шиддэ .

- Шал болон дотор заслалын ажлыг хийхээс өмнө сантехник, цахилгааны угсралтын ажлыг хийж дуусгасан байх шаардлагатай.
- Цонх, /Ц/ хаалга, /ХБ/ /БХ/ /ШХ/ -ын загвар хэмжээ, нэгдсэн түүврийг БА-11,12-д үз.
- Гадна шат-1 болон дээврийн хайс-1 г зургийг БА-16,17-д үз.
- Дотор шатны хайс-1-г БА-15-д үз.
- Энэ хуудсыг бусад зурагтай хамтатган үзэх шаардлагатай.

ШАЛНЫ ХИЙЦ БА ЗУЗААН

Масштаб 1:10

1		Керамик плинтус Цементэн зуурмаг БМ-150 Дэвсгэр бетон БМ-100 Элс хайрган дэвсгэр Нягтруулсан хөрс
2		Керамик плинтус Керамик Цементэн зуурмаг БМ-150 Дэвсгэр бетон БМ-100 Элс хайрган дэвсгэр Нягтруулсан хөрс
3	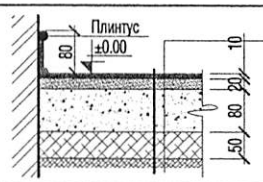	Плинтус Паркет Цементэн зуурмаг БМ-150 Дэвсгэр бетон БМ-100 Элс хайрган дэвсгэр Нягтруулсан хөрс
4	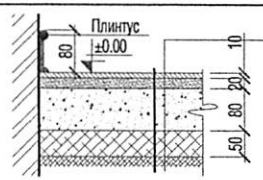	Плинтус Чулуу Цементэн зуурмаг БМ-150 Дэвсгэр бетон БМ-100 Элс хайрган дэвсгэр Нягтруулсан хөрс
6		Керамик плинтус Керамик хавтан Цементэн зуурмаг БМ-150 Ус дуу тусгаарлагч Цементэн тэгшилгээ БМ-150 Цутгамал хучилт 150мм
7	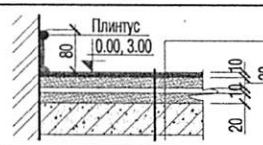	Плинтус Паркет Цементэн зуурмаг БМ-150 Ус дуу тусгаарлагч Цементэн тэгшилгээ БМ-150 Цутгамал хучилт 150мм

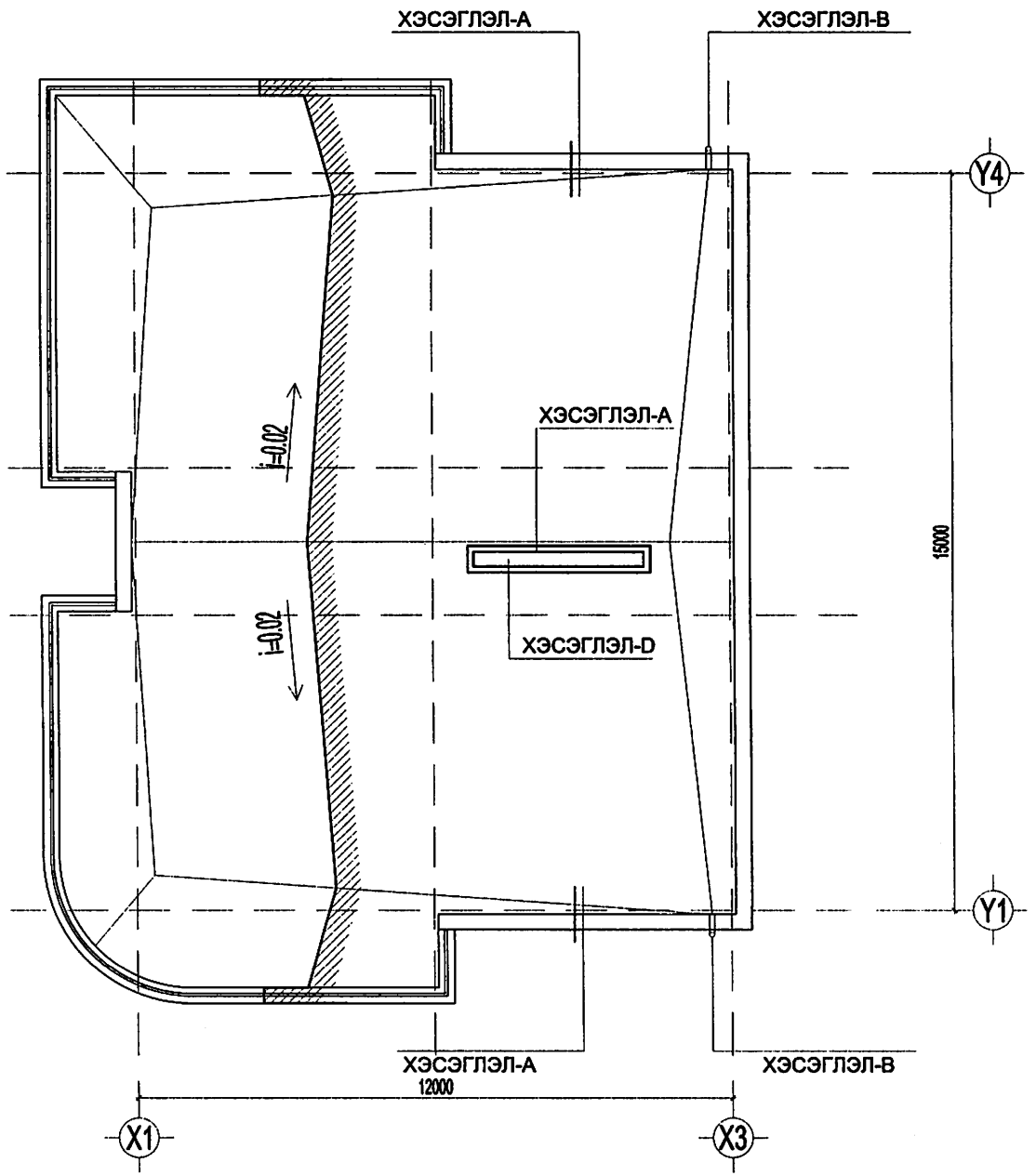

ТАЙЛБАР

- Дээврийн ажлыг хийхээс өмнө дээвэрт гарах сантехник, салхивчийн яндан хоолой болон телерадио антенн, аянга зайлуулагчийн угсралтын ажлыг ХС, ЦБУ. ЦХ, ХД маркийн ажлын зураг заасны дагуу хийж гүйцэтгэсэн байх шаардлагатай.
- Барилгын дээврийн борооны усыг гадуур ус зайлуулах системтэйгээр төлөвлөсөн бөгөөд зураг үзүүлсний дагуу барилгын дээд парпет ханыг нүхэлж гадагшлуулна.
- Дээврийн хийц бүтэцийг "Салхижуулалтгүй хавтгай дээврийн хэсэглэл." Сери. Г.264 - 1. хэвлэл. 1, СНиП II - 26 - 76 "Кровли" - д заасны дагуу төлөвлөв.
-Дээвэрт гарах салхивчийн нүхний узель, деталийг зураг үзүүлсний дагуу чанарын өндөр түвшинд хийж гүйцэтгэнэ.
- Уг зургийг бусад холбогдох зургуудтай хамтатган үзэж ажлыг гүйцэтгэнэ.

ДЭЭВРИЙН БАЙГУУЛАЛТЫН ХЭСЭГЛЭЛ М1:100

ХЭСЭГЛЭЛ-А	ХЭСЭГЛЭЛ-В	ХЭСЭГЛЭЛ-С	ХЭСЭГЛЭЛ-D
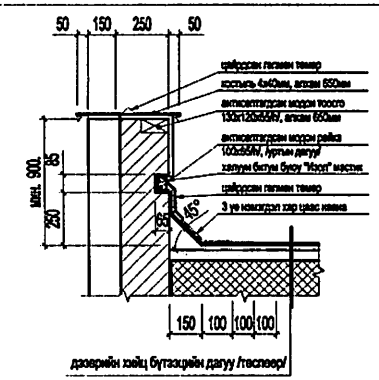	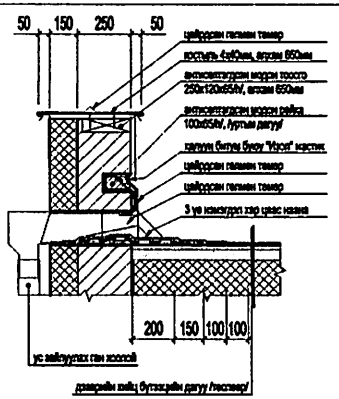	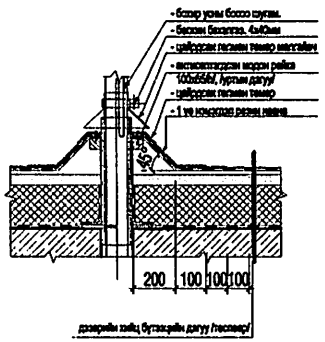	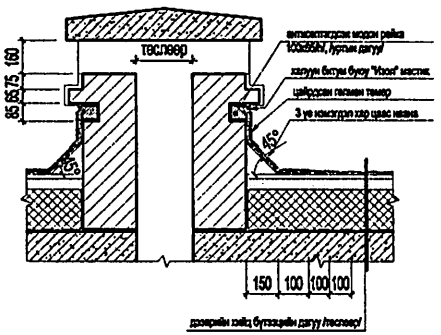

ТАЙЛБАР

- Барилгын дээврийн борооны усыг гадуур ус зайлуулах системтэйгээр төлөвлөсөн бөгөөд зураг үзүүлсний дагуу барилгын дээд парпет ханыг нүхэлж гадагшлуулна.
- Дээврийн хийц бүтэцийг "Салхижуулалттүй хавтгай дээврийн хэсэглэл." Сери. Г.264 - 1. хэвлэл. 1, СНиП II - 26 - 76 "Кровли" - д заасны дагуу төлөвлөв.
-Дээвэрт гарах салхивчийн нүхний узель, деталийг зураг үзүүлсний дагуу чанарын өндөр түвшинд хийж гүйцэтгэнэ.
- Уг зургийг бусад холбогдох зургуудтай хамтатган үзэж ажлыг гүйцэтгэнэ.

ЦОНХНЫ ЗАГВАР ХЭМЖЭЭ НЭГДСЭН ТҮҮВЭР М1: 50

Ц15-10

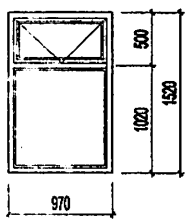

Ц15-15

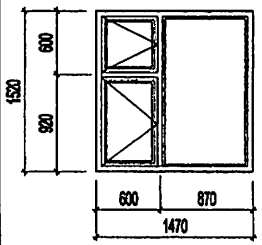

Ц15-18

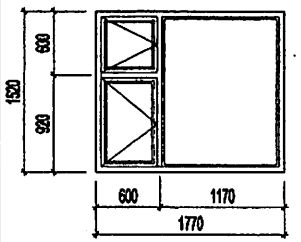

Ц15-20

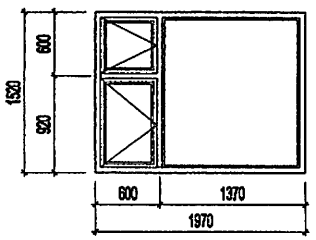

Ц21-80

нугарах хэсэг

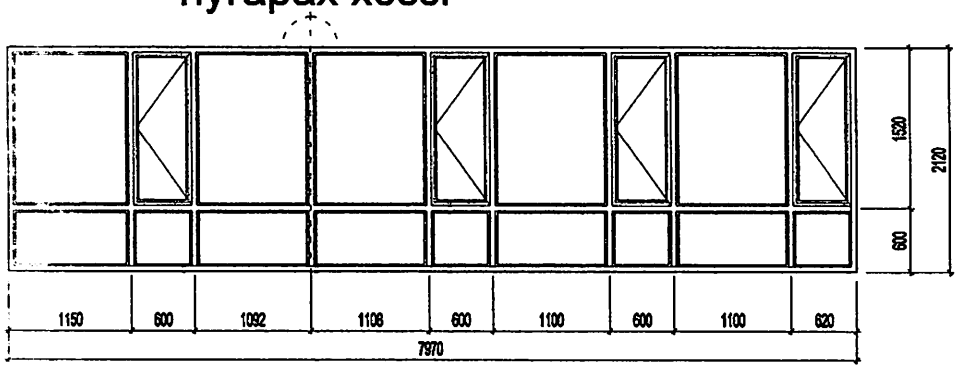

Ц21-6

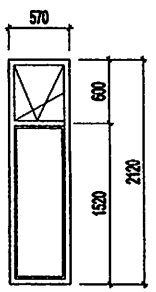

ЦТ-1

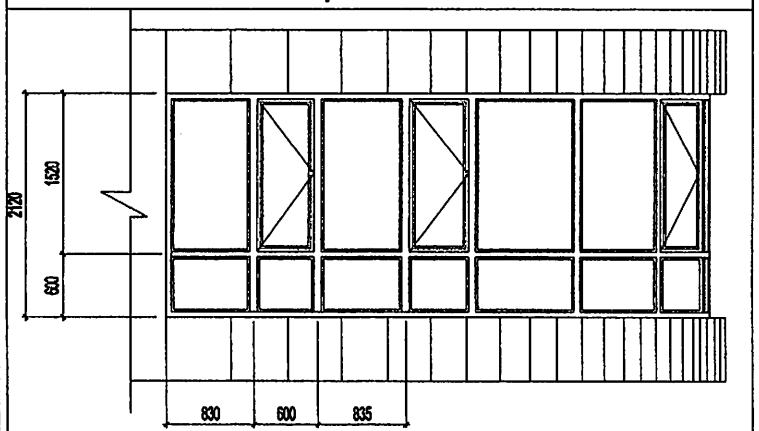

ЦТ-1 БАЙГУУЛАЛТ

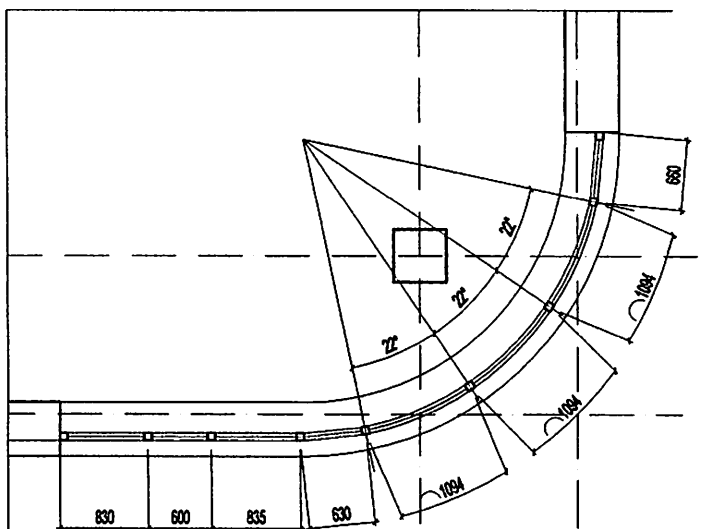

ЦОНХНЫ НЭГДСЭН ТҮҮВЭР

поз.	Марк	Хэмжээ	1-р давхар	2-р давхар	бүгд
Цонх					
1	Ц15-10	1520x970	2		2
2	Ц15-15	1520x1470	4	2	6
3	Ц15-18	1520x1770	2	2	4
4	Ц15-20	1520x1970	1	2	3
5	Ц21-6	2120x570	2	2	4
6	Ц21-80	2120x7970		1	1
7	ЦТ-1	2120x6850		1	1

Тайлбар

- Хуванцар /PC/ цонх нь Монгол улсад мөрдөж буй норм, MNS-5830:2007 стандарт дулаан техникийн шаардлага хангасан 2 давхар шилэлгээтэй вакум цонх байх шаардлагатай.
- Цонх нь заавал салхижуулалтын гэгээвчтэй байна.
- Цонхыг суулгахдаа цанталтын үеийг өнгөрөөж суулгана.
- ЦТ-маркийн тусгай цонхыг цутгалт явсаны дараа газар дээр нь хэмжилт хийнэ захиалан авчирч мэргэжлийн байгуулагаар суулгуулна
- Уг зургийг бусад холбогдох зургуудтай хамтатган үзэж ажлыг гүйцэтгэнэ.

ХААЛГА, ШИЛЭН ХАНЫН ЗАГВАР ХЭМЖЭЭ НЭГДСЭН ТҮҮВЭР М1: 50

ШХ-1

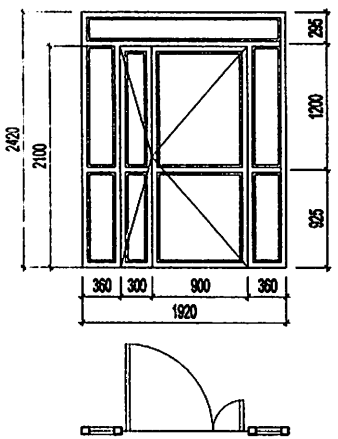

ШХ-2

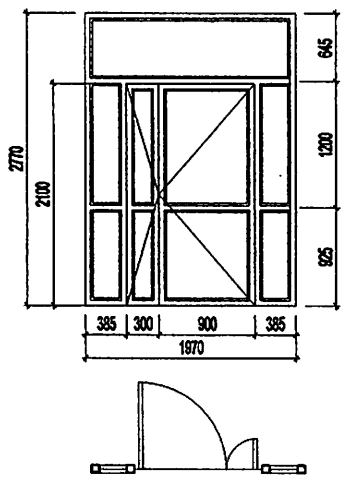

ШХ-3

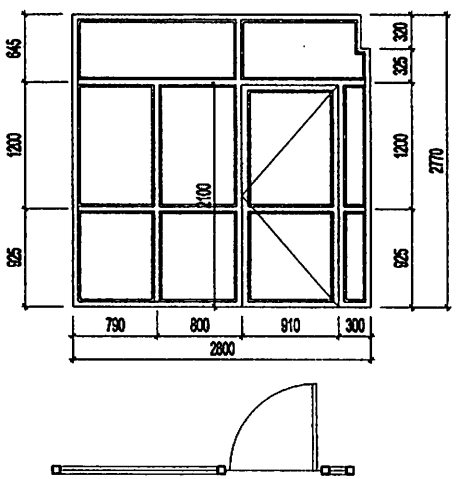

ШХ-4

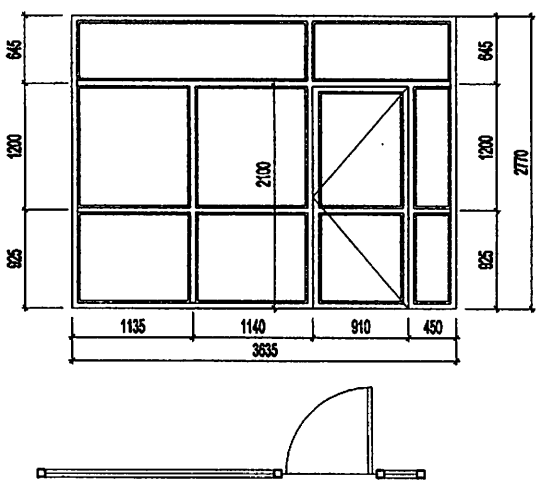

ХБ21-7

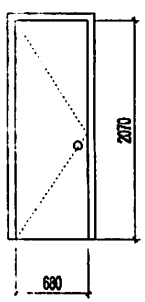

ХБ21-8

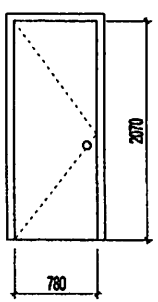

ХБ21-9

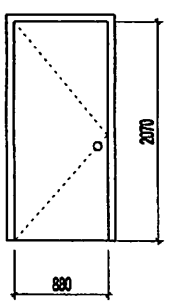

ТХ21-8

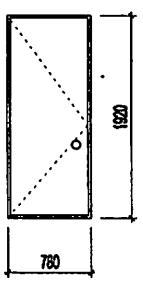

ЦОНХНЫ НЭГДСЭН ТҮҮВЭР

поз.	Марк	Хэмжээ	1-р давхар		2-р давхар		бүгд
	ШИЛЭН ХАНА						
1	ШХ-1	2420x1420	2				2
2	ШХ-2	2770x1970	2				2
3	ШХ-3	2770x2800	1				1
4	ШХ-4	2770x3635			1		1
			баруун	зүүн	баруун	зүүн	
1	ХБ21-7	2070x680	3				3
2	ХБ21-8	2070x780		1		1	2
3	ХБ21-9	2070x880	3	4	1	4	12
4	ТХ21-8	2070x780	1	1			2

Тайлбар

- Барилгын дотор хаалгыг хаалга үйлдвэрлэх тусгай эрх бүхий эх орны үйлдвэрийн стандартын сайн чанарын модон хаалга хийлгэх бөгөөд гадна шилэн хана, хаалгыг сайн чанарын төмөр раммтай шилэн хаалга захиалан угсралтыг газар дээр нь мэргэжлийн байгууллагаар угсаруулна.

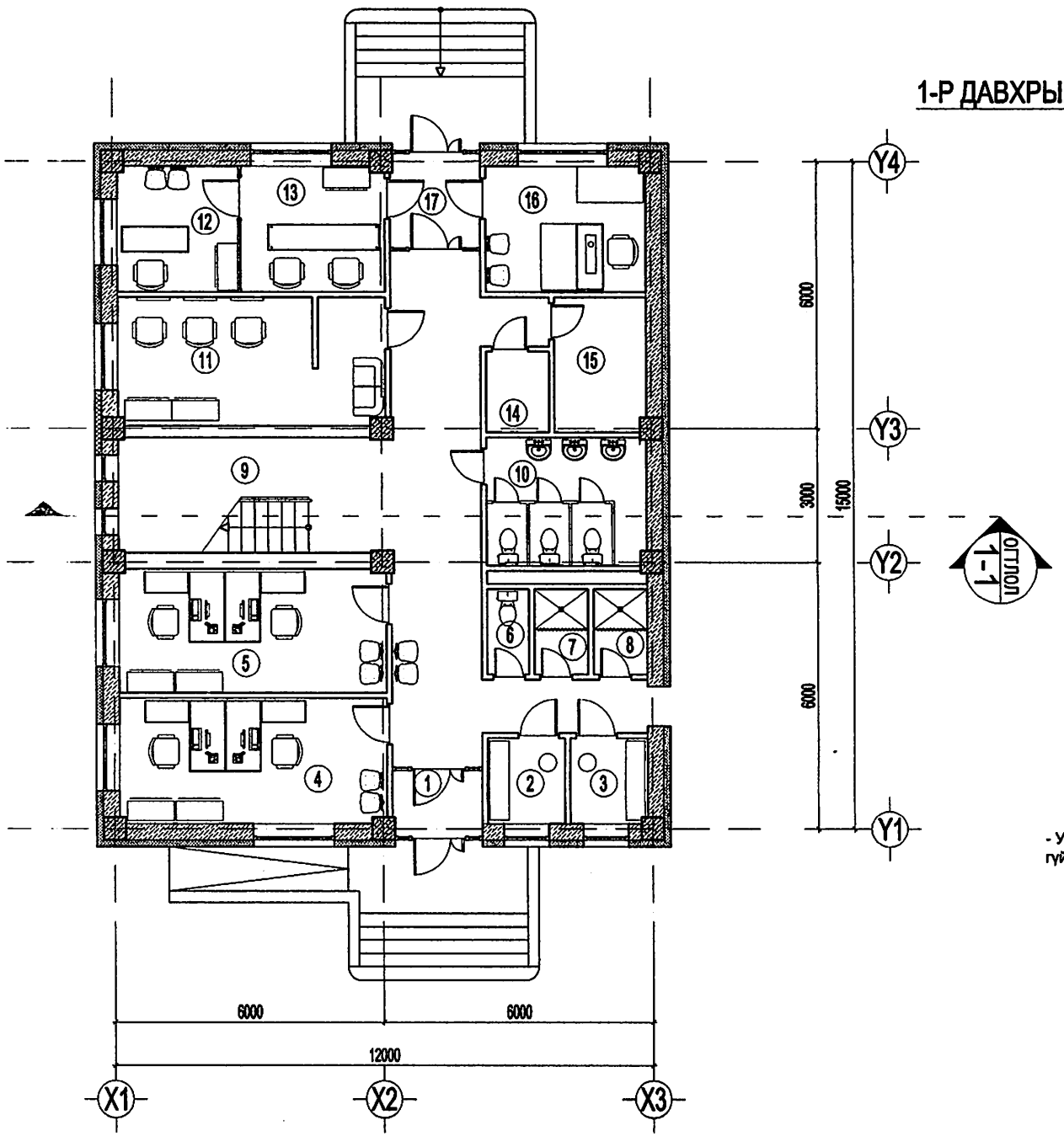

1-Р ДАВХРЫН ТАВИЛГЫН БАЙГУУЛАЛТ М1:100

1-Р ДАВХРЫН ӨРӨӨНИЙ ТОДОРХОЙЛОЛТ

Д.д	Өрөөний нэр	талбай /м2/	шалны бүтэц
1	Гонх	3.04	Чулуу
2	Хувцас солих өрөө /эр/	3.38	Керамик
3	Хувцас солих өрөө /эм/	3.36	Керамик
4	Ажлын өрөө	16.88	Паркет
5	Ажлын өрөө	16.61	Паркет
6	Ариун цэврийн өрөө	1.81	Керамик
7	Дүш /эр/	2.32	Керамик
8	Дүш /эм/	2.32	Керамик
9	Шатны хонгил, хонгил	44.18	Чулуу
10	Ариун цэврийн өрөө	10.28	Керамик
11	Үсчин	16.42	Керамик
12	Гуталчин	7.65	Чулуу
13	Утас засвар	9.09	Чулуу
14	Цахилгаан шитны өрөө	2.57	Бетон
15	Дулаан узелийн өрөө	6.19	Бетон
16	Өёдолчин	10.14	Чулуу
17	Гонх	4.43	Чулуу

- Уг зургийг бусад холбогдох зургуудтай хамтатган үзэж ажлыг гүйцэтгэнэ.

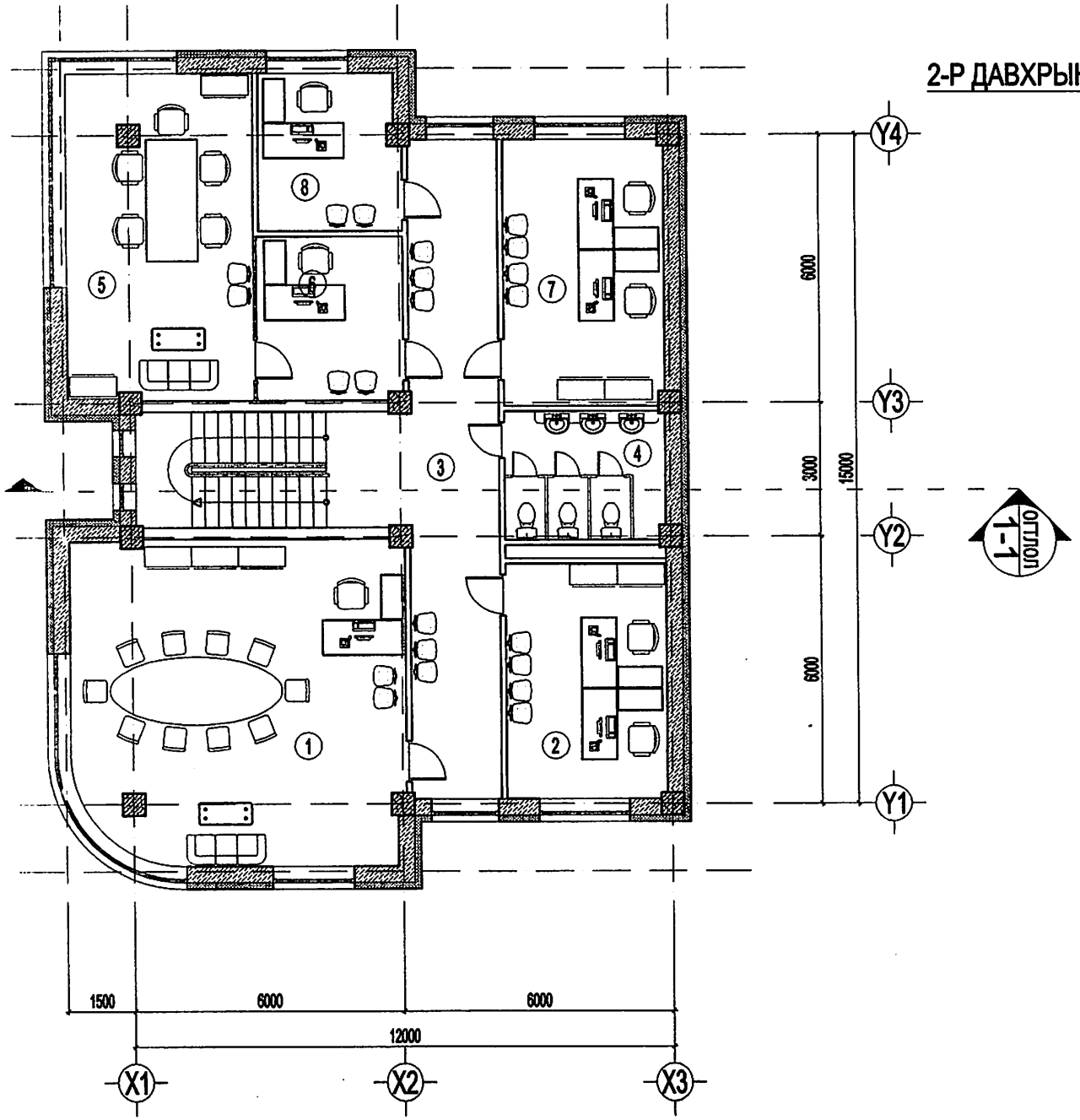

2-Р ДАВХРЫН ТАВИЛГЫН БАЙГУУЛАЛТ М1:100

2-Р ДАВХРЫН ӨРӨӨНИЙ ТОДОРХОЙЛОЛТ

Д.д	Өрөөний нэр	талбай /м2/	шалны бүтэц
1	Хурлын танхим	52.07	Паркет
2	Ажлын өрөө	18.85	Паркет
3	Шатны хонгил, хонгил	45.59	Чулуу
4	Ариун цэврийн өрөө	10.28	Керамик
5	Даргын өрөө	29.87	Паркет
6	Нарийн бичиг	11.57	Паркет
7	Ажлын өрөө	21.30	Паркет
8	Нягтлан бодогч	11.01	Паркет

- Уг зургийг бусад холбогдох зургуудтай хамтатган үзэж ажлыг гүйцэтгэнэ.

ДОТОР ШАТНЫ ХАЙС-1 М1: 50

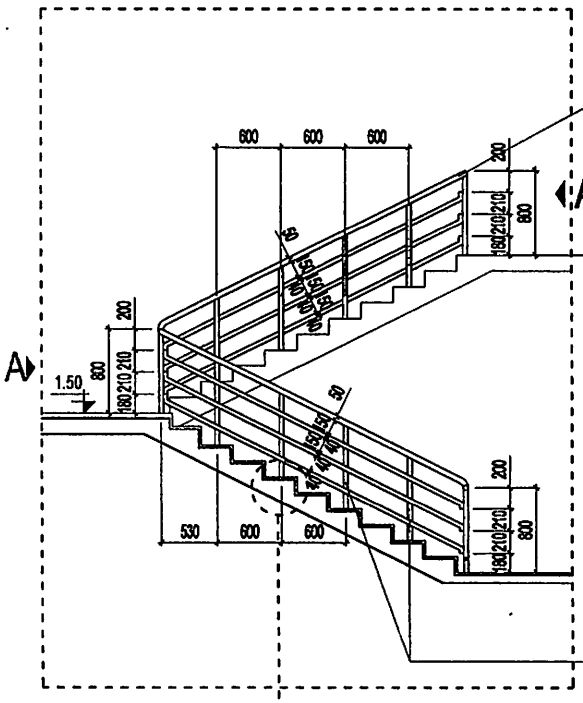

А
Масштаб 1:10

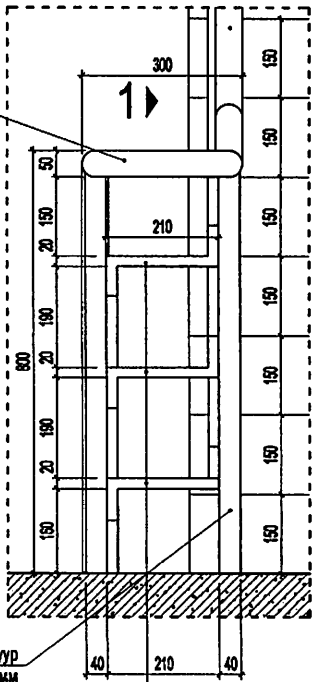

1–1
Масштаб 1:10

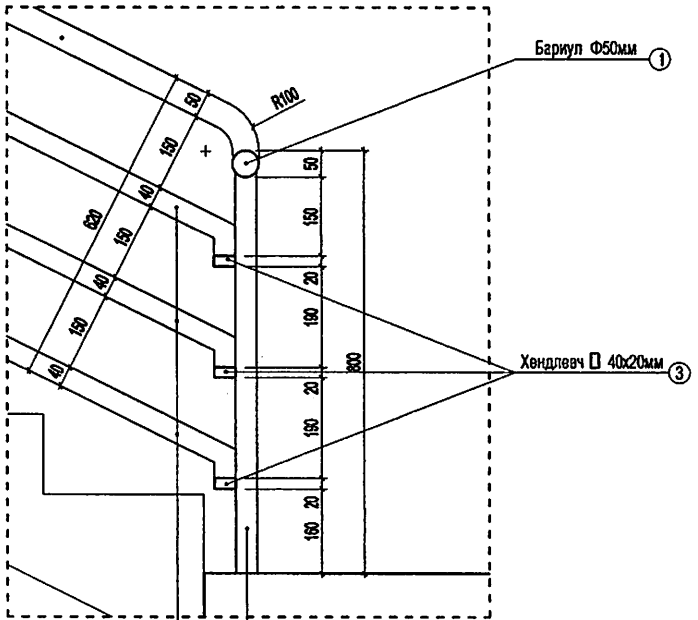

Бариул Ф50мм ①

Хөндлөвч □ 40х20мм ③

Босоо тулгуур □ 40х40мм ②

Босоо тулгуур □ 40х40мм ②

Хөндлөвч □ 40х20мм ③

Босоо тулгуур □ 40х40мм ②

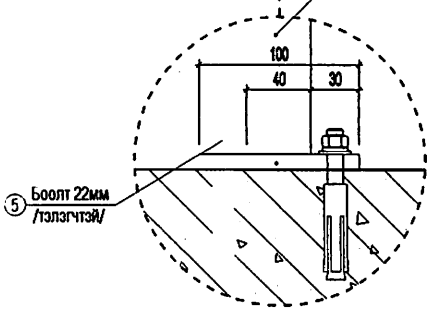

⑤ Боолт 22мм /тэлэгчтэй/

Суурь төмөр 100х100 ④

Материалын түүвэр

поз	Тэмдэглэгээ	Нэр	Хэмж нэгж	Нэгж тоо	Нэгж жин /кг/	Бүгд жин /кг/	Тайлбар
1	L=7900	Бариул Ф50 мм /труба/	мм		3.48	27.492х2	Дотор шатны хайсны бариул, хөндлөвчийг нийт уртын метрээр түүврийг тооцов.
2	L=720	Босоо тулгуур □ 40х40 мм	ш	14	3.20	44.8	
3	L=7900	Хөндлөвч □ 40х20 мм	мм		1.11	8.769х6	

ТАЙЛБАР

- Дотор шатны хайсны бариул, хөндлөвчийг нийт уртын метрээр түүврийг тооцов.
- Төмөр эдэлхүүнүүдийг электрод Э42-оор гагнана. Гагнаасын өндөр h=6мм
- Цутгамал элементийн арматурчлалын зургийг ББ маркын зурагнаас үз.
- Уг зургийг бусад холбогдох зургуудтай хамтатган үзэж ажлыг гүйцэтгэнэ.

ГАДНА ШАТ-1 М1: 50

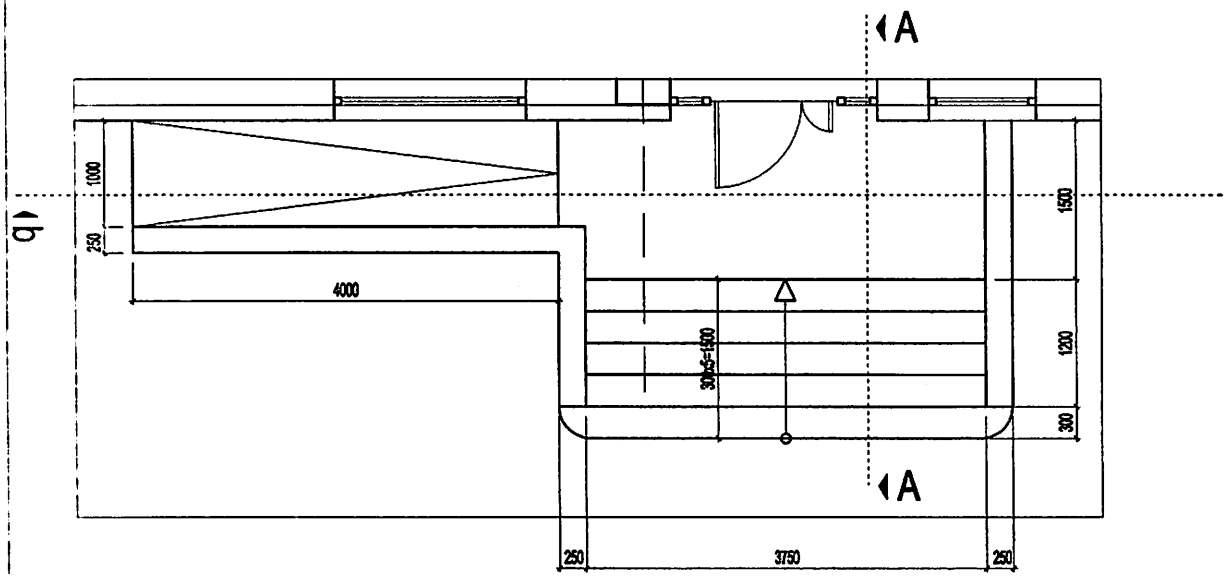

ГАДНА ШАТ-2 М1: 50

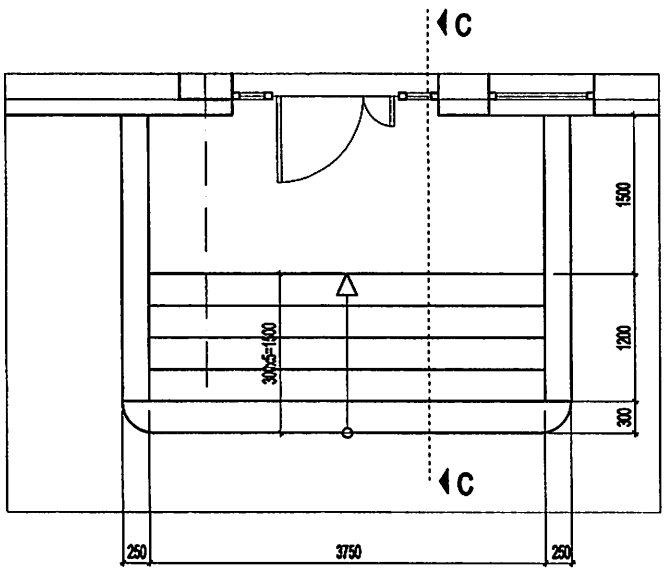

ТАЙЛБАР

- Гадна шатны гадаргуйд халтиргаа үүсэхээс сэргийлсэн зориулалтын материал ашиглана.
- Цутгамал элементийн арматурчлалын зургийг ББ маркын зурагнаас үз.
- Уг зургийг бусад холбогдох зургуудтай хамтатган үзэж ажлыг гүйцэтгэнэ.

ГАДНА ШАТНЫ ХЭСЭГЛЭЛ М1: 50

A

Масштаб 1:50

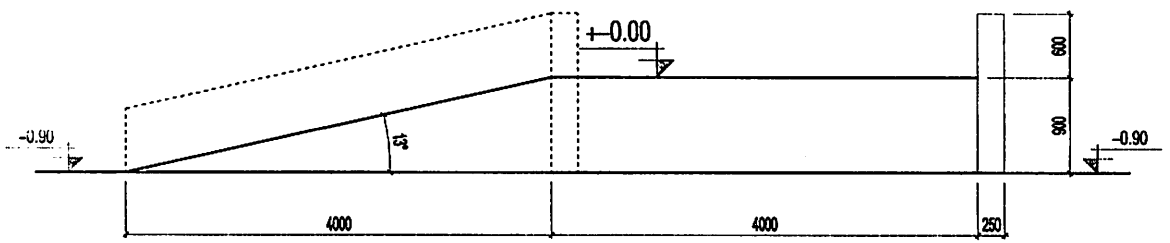

C

Масштаб 1:50

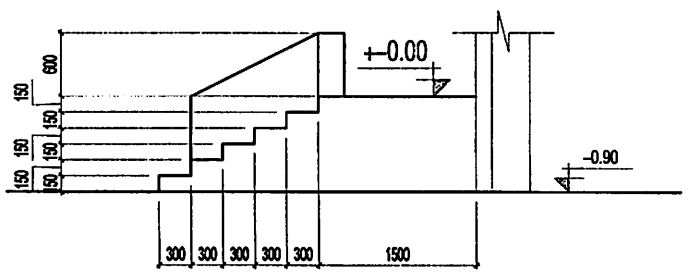

b

Масштаб 1:50

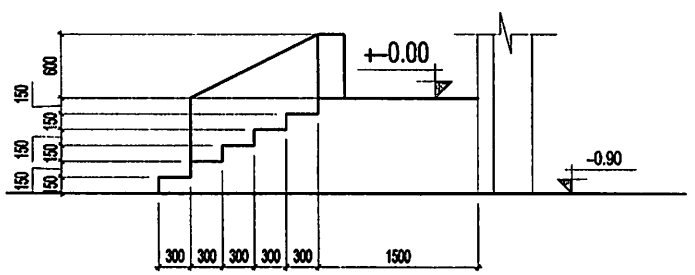

ТАЙЛБАР

- Гадна шатны гадаргуйд халтиргаа үүсэхээс сэргийлсэн зориулалтын материал ашиглана.
- Цутгамал элементийн арматурчлалын зургийг ББ маркын зурагнаас үз.
- Уг зургийг бусад холбогдох зургуудтай хамтатган үзэж ажлыг гүйцэтгэнэ.

ДН-1 М1:20

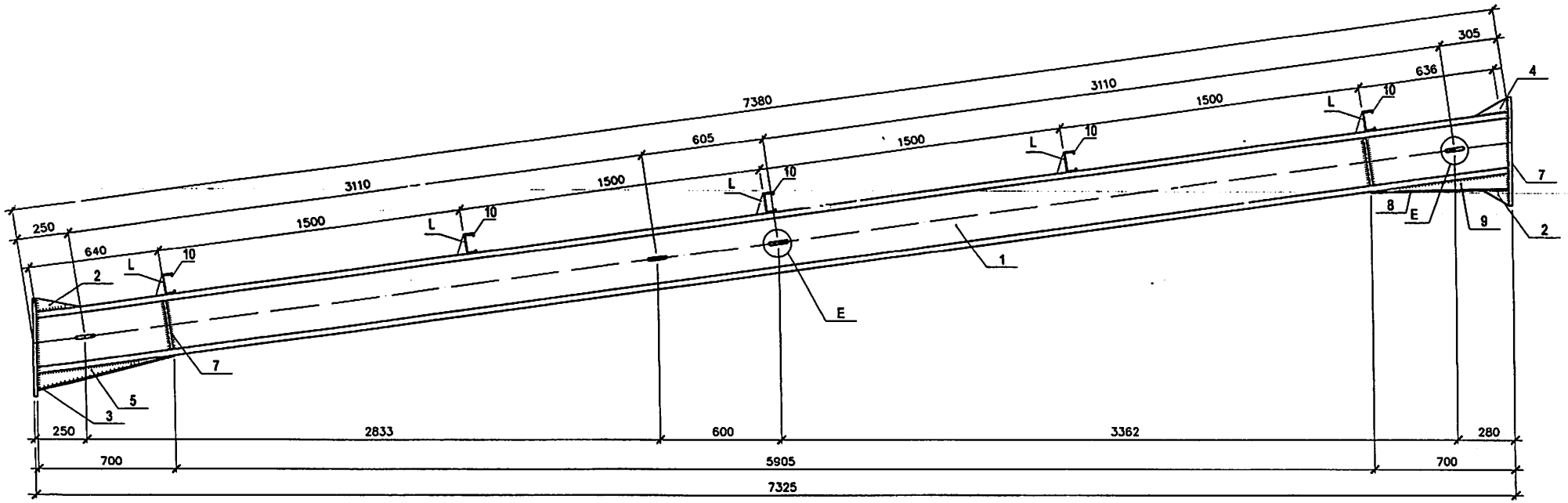

Материалын түүвэр

Марк поз	Тэмдэглэгээ	Нэр	Тоо шир	Нэгж жин(кг)	Тайлбар
		Дам нуруу ДН-1			
1	-GB5017-2003	I35 L=7380	1	369.00	
2	-GB5017-2003	– 240x20 L=800	2	27.84	
3	-GB5017-2003	– 790x10 L=150	2	8.59	
4	-GB5017-2003	– 80x10 L=200	2	1.16	
5	-GB5017-2003	– 139x10 L=680	1	6.85	
7	-GB5017-2003	– 85x10 L=530	4	3.27	
8	-GB5017-2003	–180x10 L=670	1	8.75	
9	-GB5017-2003	–139x10 L=660	1	6.65	
10	-GB5017-2003	[14 L=6000	5	100.38	
L	-GB5017-2003	Тулаас L	5	1.88	

Хэсэглэл E

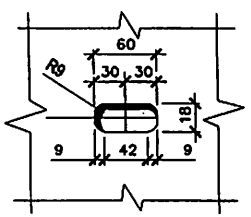

Элемент L

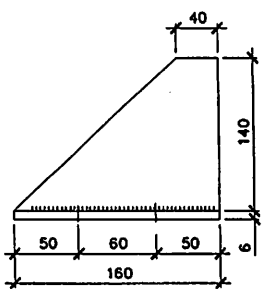

Б-1 M1:20

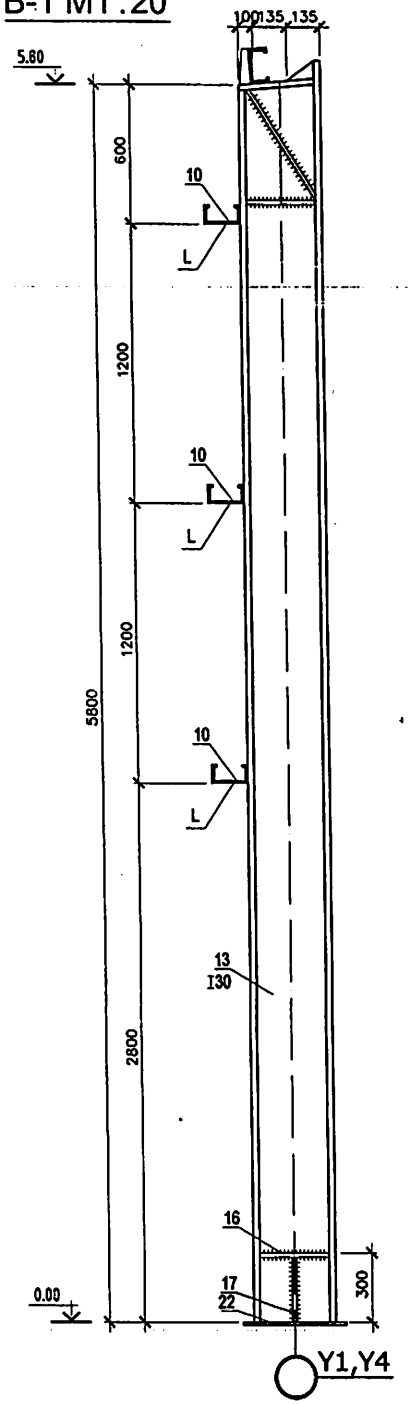

Б-1 M2:20

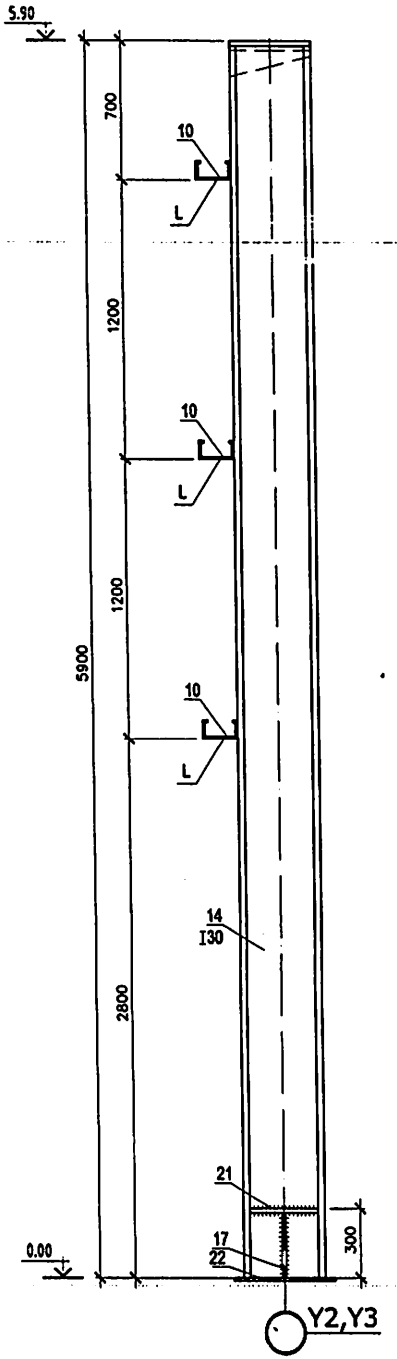

Материалын түүвэр

Марк поз	Тэмдэглэгээ	Нэр		Тоо шир	Нэгж жин(кг)	Тайлбар
		Багана Б-1				
3	-GB5017-2003	– 100x10	L=150	1	1.09	
13	-GB5017-2003	I30A	L=5840	1	551.88	
15	-GB5017-2003	– 330x20	L=350	1	16.75	
16	-GB5017-2003	– 170x15	L=330	4	6.10	
17	-GB5017-2003	– 170x15	L=300	2	5.55	
22	-GB5017-2003	– 375x20	L=375	1	20.39	
23	-GB5017-2003	– 170x10	L=530	2	6.53	
L	-GB5017-2003	Тулаас L		3	1.88	
		Багана Б-2				
14	-GB5017-2003	I30A	L=6000	1	567.00	
17	-GB5017-2003	– 170x15	L=300	2	5.55	
19	-GB5017-2003	– 300x20	L=340	1	14.79	
20	-GB5017-2003	– 120x6	L=310	1	1.62	
21	-GB5017-2003	– 145x10	L=285	2	3.00	
22	-GB5017-2003	– 375x20	L=375	2	20.39	
10	-GB5017-2003	– 40x60	L=6000	24	104.40	
L	-GB5017-2003	Тулаас L		24	1.74	
		Тулаас L			1.74	
11	-GB5017-2003	– 70x6	L=160	1	0.49	
12	-GB5017-2003	– 160x6	L=180	1	1.25	

2-14

2015 07 20

(–)

Рамын схем

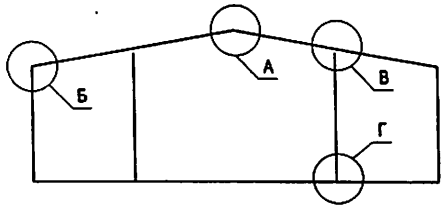

Хэс-А

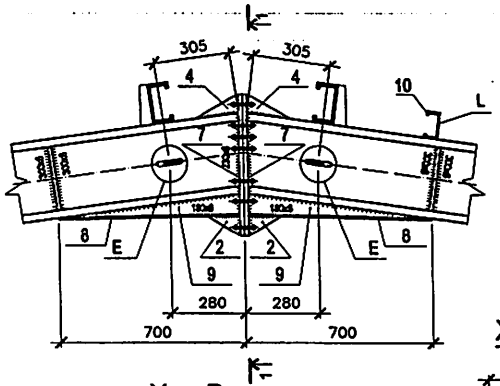

Хэс-Б

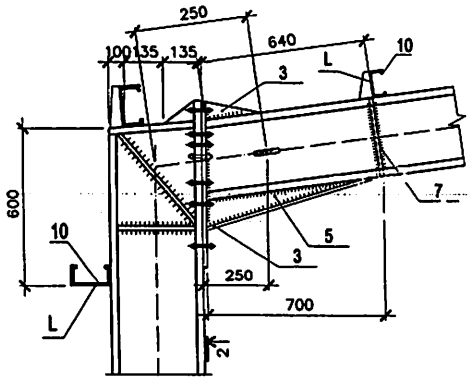

Огтлол 1-1

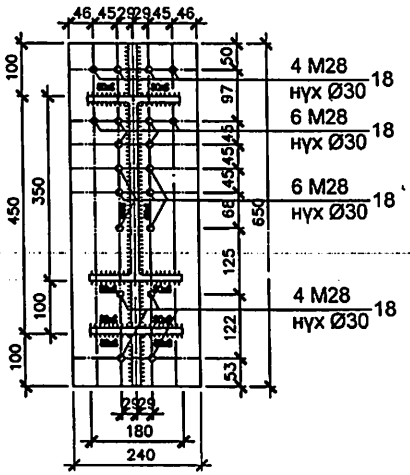

Огтлол 2-2

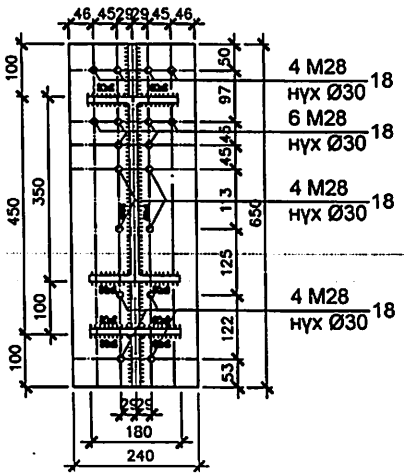

Хэс-В

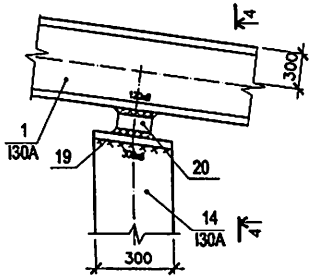

Хэс-Г

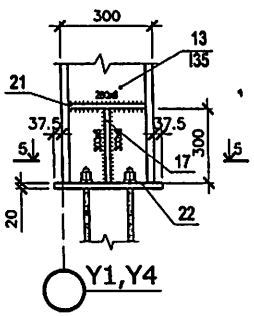

Огтлол 4-4

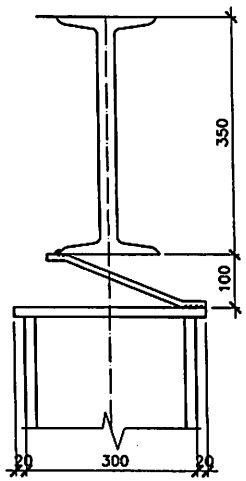

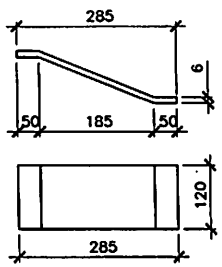

Огтлол 3-3

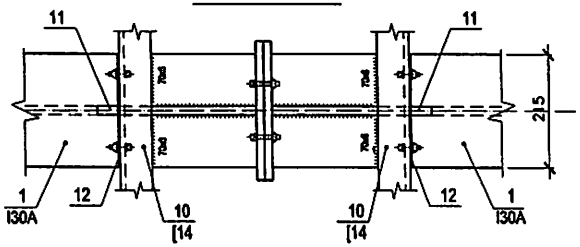

Огтлол 5-5

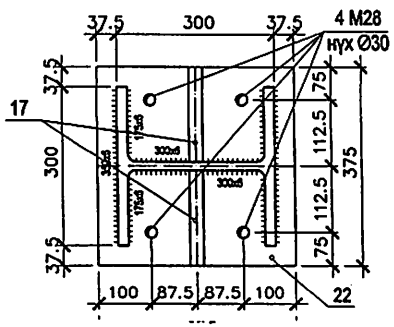

Материалын түүвэр

Марк, Позиц	Тэмдэглэгээ	Нэр	Тоо ширхэг	Нэгж жин,кг	Тайлбар
18	ГОСТ 7805-70	Боолт М28	280		

1. Энэ хуудсыг хуудас ББ- 15,16 тай хамтатган үзнэ үү.
2. Бүх төмөр хийцийн ган нь Q235 ангийнх болно
3. Гагнаасын өндрийг зурагт зааснаар авах ба заагаагүй тохиолдолд гагнагдаж буй элементийн зузаанаас багагүйгээр авна
4. Бүх гагнаасыг электрод Э-42А төрлийн электродоор гагнана.
5. Ган хийцүүдэд гал болон зэврэлтээс хамгаалах түрхлэг түрхэнэ.

2-14

2015 07

(–)

Хучилтын байгуулалт М1:100

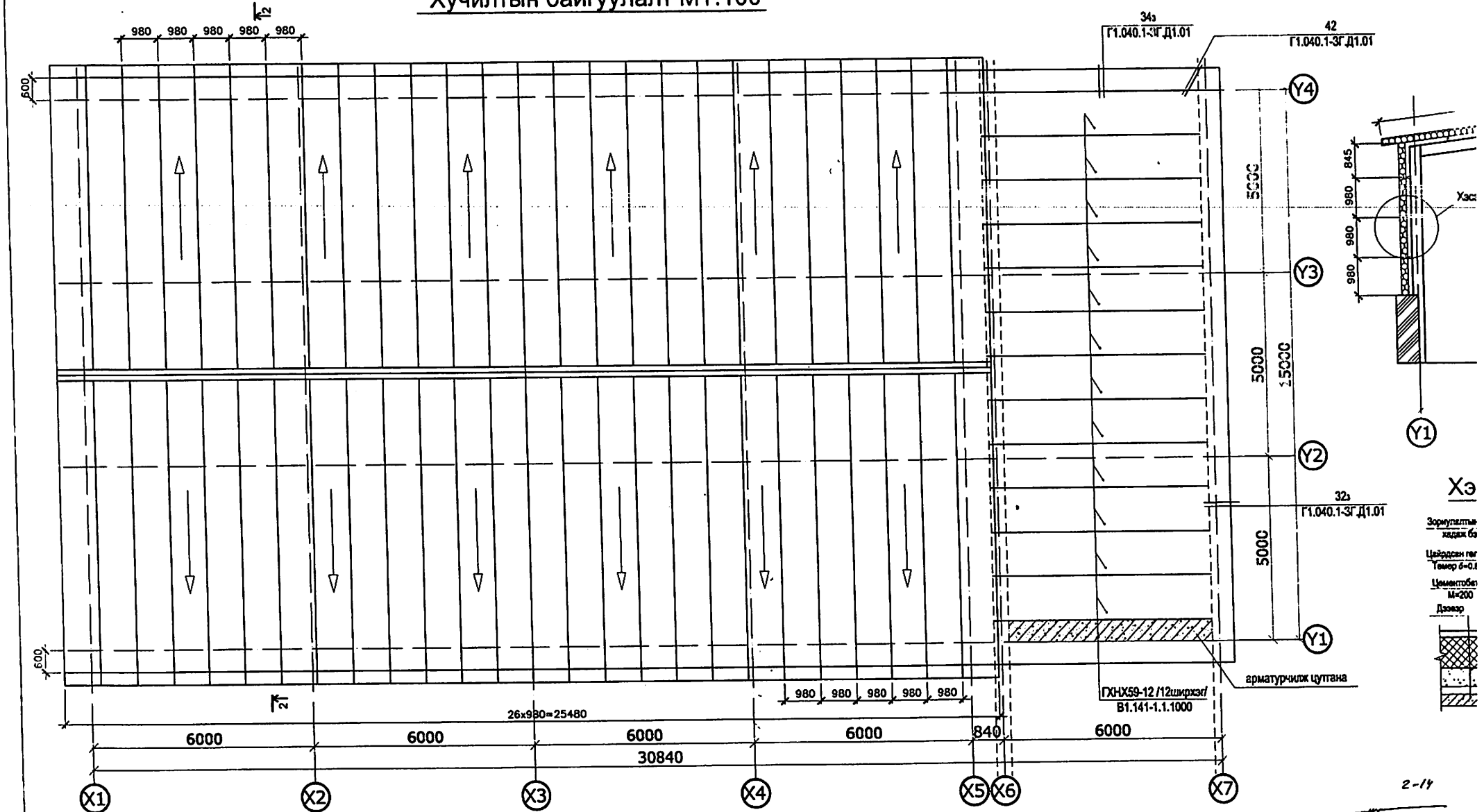

2-14

2015 07 20

(–)

Ялуу,ханын торны байгуулалт М1:100

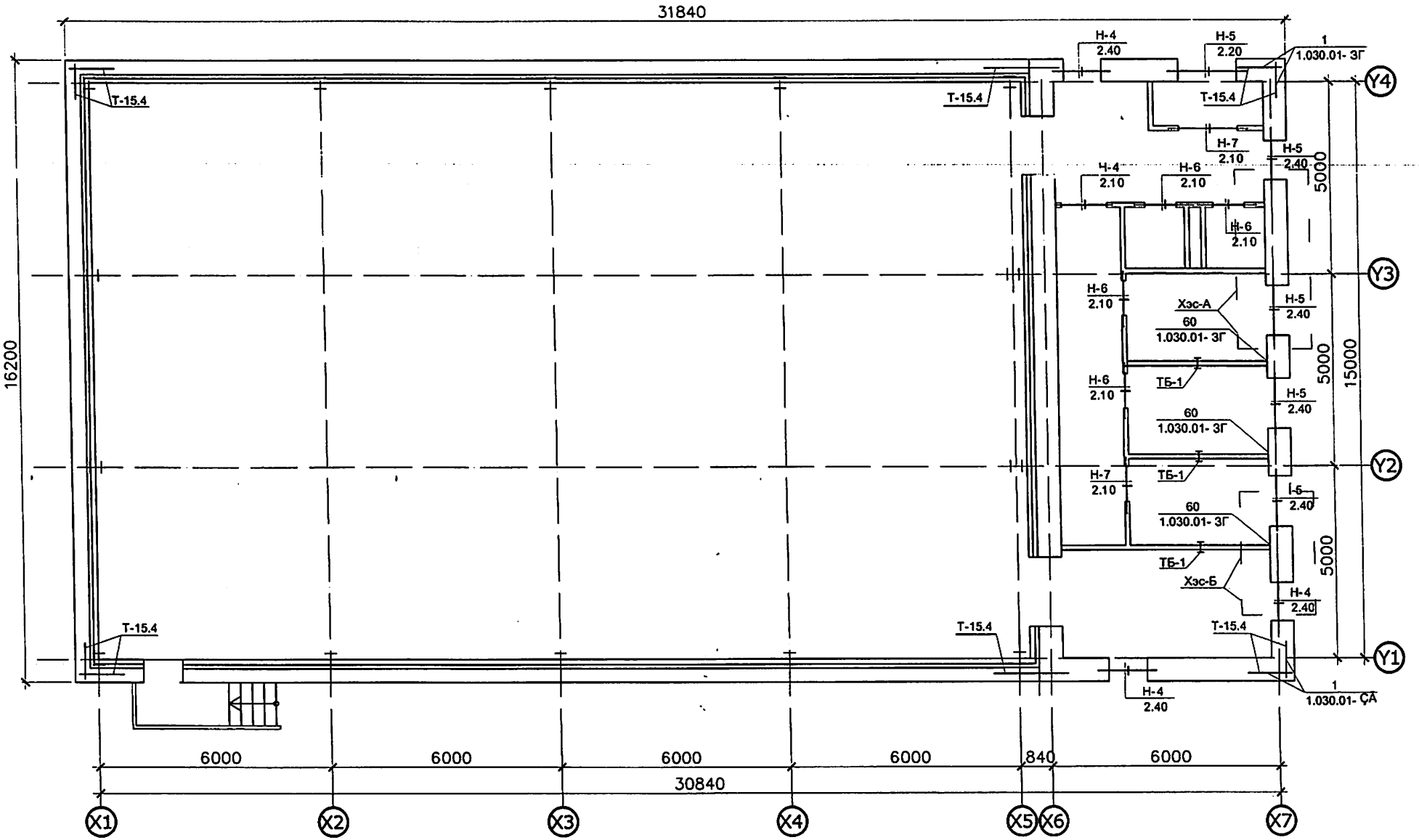

Тайлбар

1. Энэ хуудсыг БА-1,2-р хуудастай хамтатган үзнэ.
2. Ханын торыг 60см тутамд хийнэ

2-17

2015 07 20

(–)